THE COMPLETE HÄFELE

2 | Architectural Hardware
อุปกรณ์ประตู-หน้าต่าง

www.hafelethailand.com
www.hafele.co.th

1 **Door Handles**
มือจับประตู



2 **Locking and Security**
อุปกรณ์ล็อคและอุปกรณ์นิรภัย



3 **Electronic Locking Systems**
ระบบกุญแจอิเล็กทรอนิกส์



4 **Door Hinges**
บานพับประตู



5 **Door Closers**
โช๊คประตู



6 **Sliding and Folding Door Fittings**
อุปกรณ์บานเลื่อนและบานเฟี้ยม



7 **Glass Door Fittings**
อุปกรณ์บานกระจก



8 **Bathroom Fittings**
อุปกรณ์ห้องน้ำ



9 **Window Fittings**
อุปกรณ์หน้าต่าง



10 **Hardware Fitting Accessories**
อุปกรณ์ฮาร์ดแวร์





































The Complete Häfele - Architectural Hardware 2019

Dear Valued Customer,

It gives me great pleasure to introduce you our latest edition of The Complete Häfele - Architectural Hardware Catalogue 2019. Häfele is a family owned German company which exists for over 96 years, founded in Thailand in 1994. We understand the meaning of Quality, Good Service and Competitive Pricing and all at Häfele look forward being of continuing service to you in the future.

This latest edition is a comprehensive guide to all your architectural hardware and interior fittings requirements. We have carefully designed and illustrated the content with easy colour index and pictures to guide you along to select the correct product specifications to meet all your design requirements. As part of our company's commitment to - Complete Building Solutions, we trust that this catalogue will become your first point of reference in your architectural hardware selection. We assure you of our best service and attention.

Do not hesitate to contact one of our experienced dealers for details. Certainly, you are welcome to our Häfele Design Studios in Bangkok, Pattaya, Phuket, Hua Hin and Chiang Mai.

Thank you very much for your continuing support and we look forward to hearing from you in the near future.

Yours sincerely,

Volker Hellstern
Managing Director

เรียน ท่านผู้มีอุปการคุณทุกท่าน

ผมมีความยินดีเป็นอย่างยิ่งที่จะนำเสนอแคตตาล็อกฉบับปรับปรุงใหม่ล่าสุดในชุด The Complete Häfele - แคตตาล็อกอุปกรณ์ ประตู-หน้าต่าง 2562 นับจนถึงปัจจุบัน เฮเฟเล่ยังคงเป็นกิจการที่สืบสานต่อเนื่องมาจากตระกูลเฮเฟเล่ในประเทศเยอรมนี ที่มีอายุการดำเนินธุรกิจมากกว่า 96 ปี สำหรับประเทศไทย เฮเฟเล่ก่อตั้งขึ้นในปี พ.ศ. 2537 เรายึดถือ คุณภาพ การบริการที่ดี และราคายุติธรรม นอกเหนือสิ่งเหล่านั้นเราตระหนักถึงการพัฒนาการบริการที่ดีต่อลูกค้าอย่างต่อเนื่องในอนาคต

แคตตาล็อกเล่มนี้ตั้งใจผลิตเพื่อเป็นคู่มือที่อ่านง่าย และตอบสนองต่อความต้องการอุปกรณ์ฮาร์ดแวร์ และอุปกรณ์ตกแต่งภายในของท่าน เนื้อหาภายในเล่มออกแบบมาให้ดูง่ายและสะดวกในการค้นหา โดยท่านสามารถค้นหาผลิตภัณฑ์ได้อย่างรวดเร็วที่หน้าสารบัญ และด้วยแนวคิด Complete Building Solutions อุปกรณ์ครบ จบทุกเรื่องงานอาคาร ผมเชื่อมั่นว่าแคตตาล็อกเล่มนี้จะเป็นคู่มือชั้นเลิศสำหรับใช้ประกอบการตัดสินใจเลือกซื้อผลิตภัณฑ์อุปกรณ์ฮาร์ดแวร์ของท่าน ขอขอบพระคุณทุกท่านที่ได้ให้ความอุปการคุณที่ดีแก่บริษัทเสมอมา

ตัวแทนจำหน่ายที่มีประสบการณ์ของเราพร้อมเสมอที่จะต้อนรับและรับฟังข้อซักถามของท่าน ท่านสามารถติดต่อเราได้ที่ เฮเฟเล่ ดีไซน์ สตูดิโอ สุขุมวิท 64 (สำนักงานใหญ่ที่กรุงเทพฯ) เฮเฟเล่ ดีไซน์ สตูดิโอ พัทยา เฮเฟเล่ ดีไซน์ สตูดิโอ เซ็นเตอร์ ภูเก็ต เฮเฟเล่ ดีไซน์ สตูดิโอ หัวหิน และเฮเฟเล่ ดีไซน์ สตูดิโอ เชียงใหม่ ผมขอขอบพระคุณทุกท่านที่ได้ให้ความอุปการคุณที่ดีแก่บริษัทฯเสมอมา และหวังเป็นอย่างยิ่งที่จะได้รับใช้ท่านในอนาคตอันใกล้

ขอแสดงความนับถือ

โฟลเคอร์ เฮลสเติร์น
กรรมการผู้จัดการ





We reserve the right to alter specifications without notice (HTH Architectural Hardware 2019).
บริษัทฯ ขอสงวนการเปลี่ยนแปลงรายละเอียดใดๆ โดยไม่ต้องแจ้งให้ทราบล่วงหน้า (อุปกรณ์สถาปัตยกรรม 2562)

Häfele worldwide ...
เครือข่ายทั่วโลกของเฮเฟเล่

Häfele Headquater is located in Nagold, Black Forest, Germany with 100 % private ownership. Häfele is a leading company as a furniture fittings and architectural hardware supplier. The Häfele Group's International sales centres are characterized by a product range concept unique in the furniture hardware sector, as well as individual consultancy and a comprehensive logistic system. Häfele employs a workforce of around 7,600 worldwide in subsidiaries offices in 37 countries in 6 continents.

สำนักงานใหญ่ของเฮเฟเล่ตั้งอยู่ที่เมืองนาโกลด์ ประเทศเยอรมนี เฮเฟเล่ได้รับการยอมรับในฐานะผู้จัดจำหน่ายอุปกรณ์ฮาร์ดแวร์และอุปกรณ์เฟอร์นิเจอร์ชั้นนำ ศูนย์จัดจำหน่ายของเฮเฟเล่ตั้งอยู่ตามประเทศต่างๆ ทั่วโลก คือแหล่งรวมสินค้าหลากหลายประเภทที่ล้วนแล้วแต่มีความโดดเด่นเฉพาะตัว รวมถึงความพร้อมในด้านระบบขนส่งที่ครอบคลุมอย่างทั่วถึง และเป็นศูนย์ที่ให้คำปรึกษาอันจะสร้างประโยชน์แก่ลูกค้าสูงสุด นอกจากนี้เรายังมีบุคลากรมากความสามารถกว่า 7,600 คน ใน 6 ทวีป หรือกว่า 37 ประเทศทั่วโลก ที่พร้อมให้บริการระดับคุณภาพแก่ท่าน





Häfele has its own gigantic main warehouse in Nagold, in which the comprehensive range of hardware is managed and made available. Because it invests heavily in stock keeping, Häfele can guarantee delivery capability and short delivery times. More than 3,500 orders are processed in the main warehouse and the dispatch centre in Nagold every day, more than 100,000 storage locations are managed and more than 50,000 articles are stored.

คลังสินค้าหลักขนาดใหญ่ของเฮเฟเลในเมืองนาโกลด์ มีระบบการจัดเก็บและการจัดการที่ดีเยี่ยม เฮเฟเล่รับประกันประสิทธิภาพในการจัดส่งสินค้า รวมถึงระยะเวลาที่ใช้ในแต่ละวัน คลังสินค้าหลักและศูนย์กระจายสินค้าในเมืองนาโกลด์รองรับใบสั่งซื้อกว่า 3,500 ใบสั่งซื้อ และจัดการกับพื้นที่เก็บสินค้ากว่า 100,000 จุด รวมถึงสินค้ากว่า 50,000 รายการ



Häfele Distribution Centre (Nagold, Black Forest, southern Germany)
ศูนย์กระจายสินค้าของเฮเฟเล่ ในเมืองนาโกลด์ ทางใต้ของประเทศเยอรมนี

We reserve the right to alter specifications without notice (HTH Architectural Hardware 2019).
บริษัทฯ ขอสงวนการเปลี่ยนแปลงรายละเอียดโดยมิต้องแจ้งให้ทราบล่วงหน้า (อุปกรณ์สถาปัตยกรรม 2562)

Häfele Design Studios and Head Office Bangkok

Häfele Design Studio และสำนักงานใหญ่กรุงเทพฯ

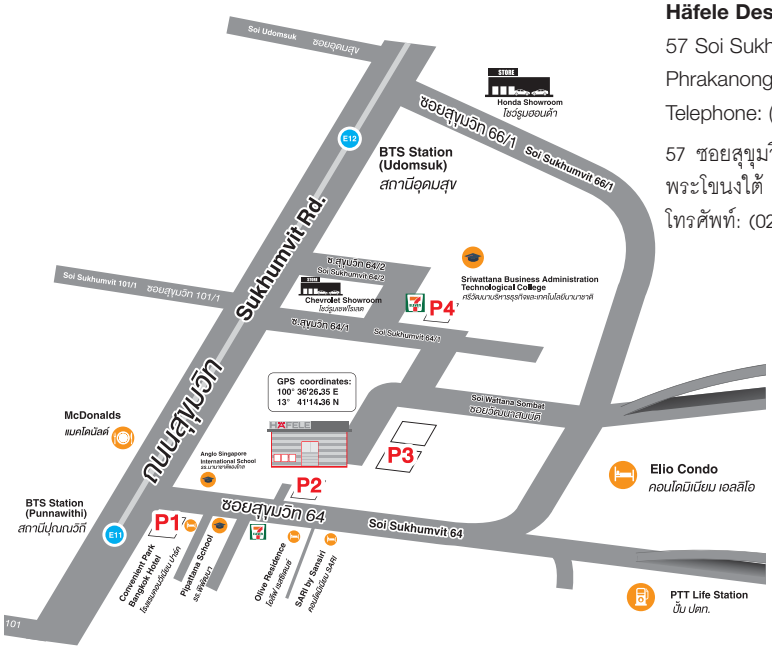

Häfele Design Studio Bangkok (Head Office)
57 Soi Sukhumvit 64, Sukhumvit Rd.,
Phrakanong Tai, Phrakanong, Bangkok 10260
Telephone: (02) 741-7171, (02) 768-7171 Fax: (02) 741-7272

57 ซอยสุขุมวิท 64 ถนนสุขุมวิท
พระโขนงใต้ พระโขนง กรุงเทพฯ 10260
โทรศัพท์: (02) 741-7171, (02) 768-7171 โทรสาร: (02)-741-7272

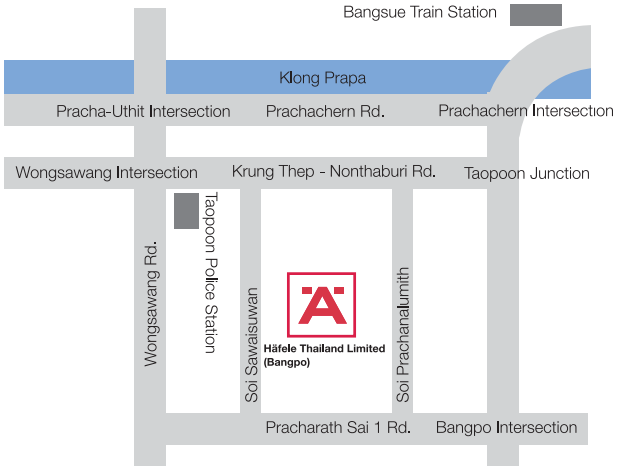

Häfele Design Studio Bangpo (Branch Office)
405,385/10 Soi Prachanalumith Pracharath Sai 1 Rd.,
Bangsue, Bangsue, Bangkok 10800
Telephone: (02) 912-8521 Fax: (02) 912-8520

405,385/10 ซอยประชานฤมิตร
ถนนประชาราษฎร์ สาย 1
บางซื่อ บางซื่อ กรุงเทพฯ 10800
โทรศัพท์: (02) 912-8521 โทรสาร: (02) 912-8520

Dealer distribution center
สำหรับให้ข้อมูลและบริการ ไม่มีจำหน่ายสินค้าโดยตรง
ขายผ่านตัวแทนจำหน่ายเท่านั้น

Häfele Distribution Center Bangna KM 22 (Branch Office)
44/3 Moo 1 Srisa Chorakae Yai
Bangsaothong, Samutprakan 10540
Telephone: (02) 740-1400-4

44/3 หมู่ 1 ตำบลศรีษะจรเข้ใหญ่
อำเภอบางเสาธง จังหวัดสมุทรปราการ 10540
โทรศัพท์: (02) 740-1400-4



We reserve the right to alter specifications without notice (HTH Architectural Hardware 2019).
บริษัทฯ ขอสงวนการเปลี่ยนแปลงรายละเอียดได้โดยไม่ต้องแจ้งล่วงหน้า (อุปกรณ์สถาปัตยกรรม 2562)

Welcome to our Design Studios in Thailand
โชว์รูม เฮเฟเล่ประเทศไทย

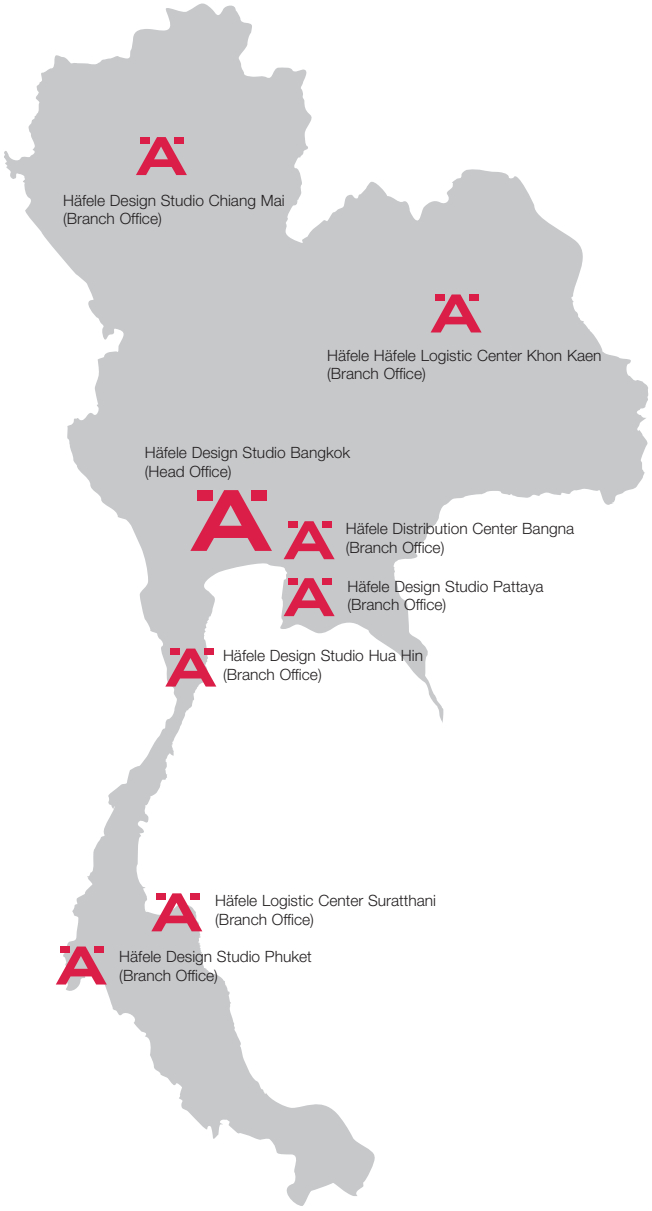

New products, latest information and regular promotions!

www.hafele.co.th
www.hafelethailand.com

Contact our sales department for detailed information!

info@hafele.co.th

Häfele Design Studio Bangkok (Branch Office)
57 Soi Sukhumvit 64, Sukhumvit Rd.,
Phrakanong Tai, Phrakanong,
Bangkok 10260
Telephone: (02) 741-7171, (02) 768-7171, Fax: (02) 741-7272

57 ซอยสุขุมวิท 64 ถนนสุขุมวิท
พระโขนงใต้ พระโขนง กรุงเทพฯ 10260
โทรศัพท์: (02) 741-7171, (02) 768-7171 โทรสาร: (02)-741-7272

Häfele Design Studio Pattaya (Branch Office)
Opposite Outlet Mall, 140/89 Moo 11, Nongprue,
Banglamung, Chonburi 20150
Telephone: (038) 332-485-8 Fax: (038) 332-489

ตรงข้ามเอาท์เล็ทมอลล์ 140/89 ม.11 ต.หนองปรือ
อ.บางละมุง จ.ชลบุรี 20150
โทรศัพท์: (038) 332-485-8 โทรสาร: (038) 332-489

Häfele Design Studio Hua Hin (Branch Office)
15/84 Soi Hua Hin 29, Petchkasem Rd., Hua Hin,
Hua Hin, Prachuapkhirikhan 77110
Telephone: (032) 547-704 Fax: (032) 547-705

15/84 ซ.หัวหิน 29 ถ.เพชรเกษม ต.หัวหิน
อ.หัวหิน จ.ประจวบคีรีขันธ์ 77110
โทรศัพท์: (032) 547-704 โทรสาร: (032) 547-705

Häfele Design Center Phuket (Branch Office)
Opposite Big C, 81 Moo 5, Chalermprakiet Ror-9 Road,
Vichit, Muang, Phuket 83000
Telephone: (076) 304-460 Fax: (076) 304-468

ตรงข้ามบิ๊กซี, 81 ม.5 ถ.เฉลิมพระเกียรติ ร.9 ต.วิชิต
อ.เมือง จ.ภูเก็ต 83000
โทรศัพท์: (076) 304-460 โทรสาร: (076) 304-468

Häfele Design Studio Chiang Mai (Branch Office)
498 Chiangmai-Lampang Road, Thasala,
Mueang Chiang-mai,Chiang Mai 50000
Telephone: (053) 240-300-01 Fax: (053) 240-304

498 ถ.เชียงใหม่-ลำปาง ต.ท่าศาลา อ.เมืองเชียงใหม่
จ.เชียงใหม่ 50000
โทรศัพท์: (053) 240-300-01 โทรสาร: (053) 240-304

Häfele Logistic Center Suratthani (Branch Office)
83/33 Moo 3 Laengmuang Road
Makhamtia, Mueang, Suratthani 84000
Telephone: (077) 489-471-3 Fax: (077) 489-474

83/33 หมู่ 3 ถ.เลี่ยงเมือง ต.มะขามเตี้ย อ.เมือง
จ.สุราษฎร์ธานี 84000
โทรศัพท์: (077) 489-471-3 โทรสาร: (077) 489-474

Häfele Logistic Center Khon Kaen (Branch Office)
189 Moo 12, Phra Lap, Muang,
Khon Kaen 40000
Telephone: (043) 915-082 Fax: (043) 915-083

189 ถ.เลี่ยงเมือง หมู่ 12 ต.พระลับ อ.เมือง
จ.ขอนแก่น 40000
โทรศัพท์: (043) 915-082 โทรสาร: (043) 915-083

We reserve the right to alter specifications without notice (HTH Architectural Hardware 2019).
เรายังสงวนสิทธิ์ในการเปลี่ยนแปลงรายละเอียดโดยไม่ต้องแจ้งให้ทราบล่วงหน้า (อุปกรณ์สถาปัตยกรรม เฮเฟเล่ 2562)

Visit us at our dealers
เยี่ยมชมผลิตภัณฑ์เฮเฟเล่ที่ผู้แทนจำหน่าย

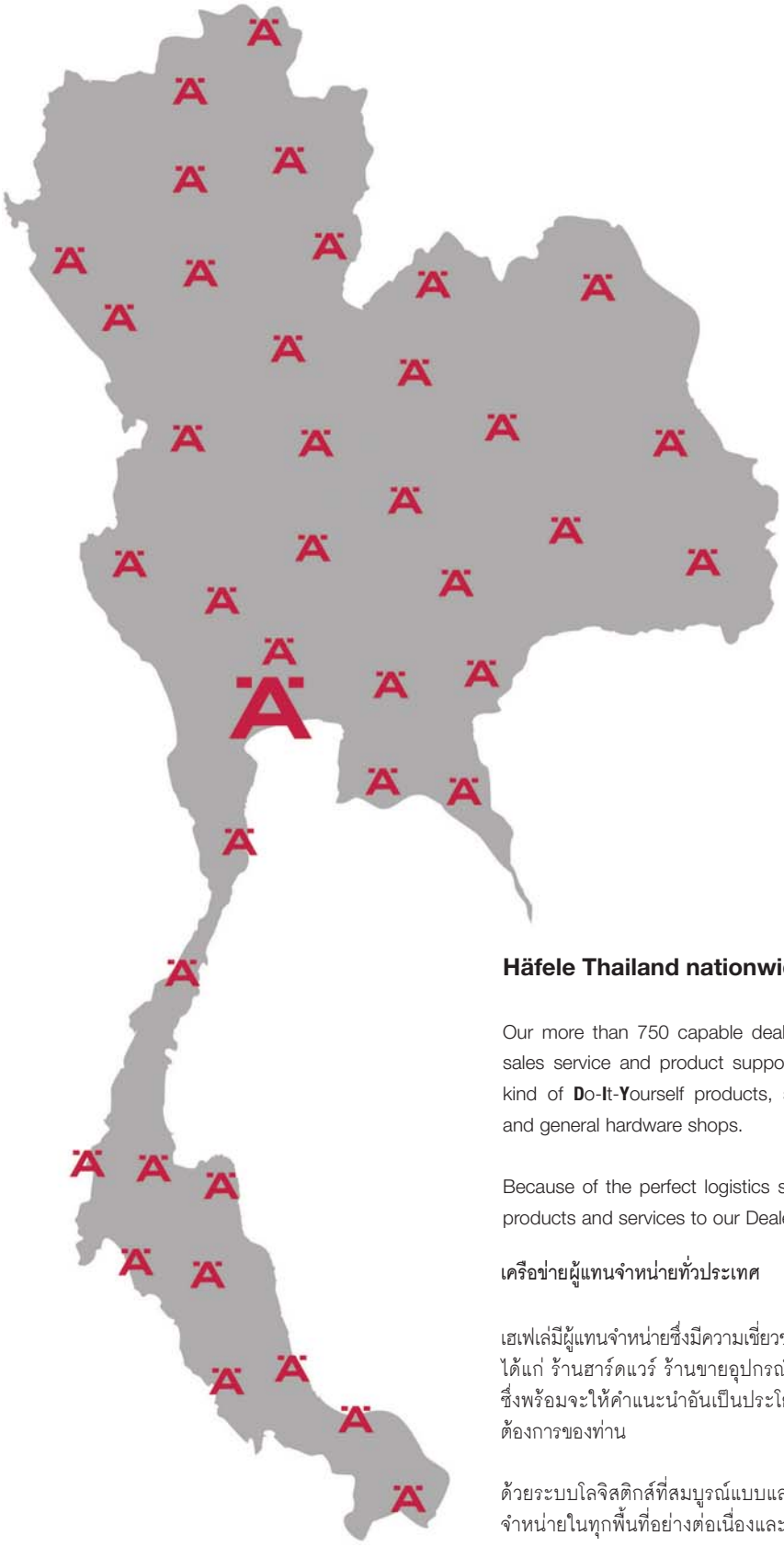

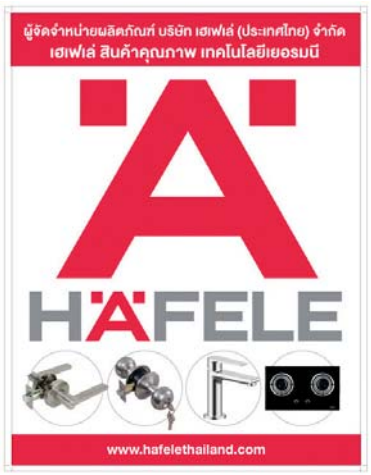

This sign as shown above flaged stores of our Dealers, will enable you to locate Häfele Dealers all over Thailand.

ท่านสามารถสังเกตุผู้แทนจำหน่ายของเฮเฟเล่ได้จากป้ายสัญลักษณ์เฮเฟเล่ดังปรากฏในภาพด้านบน

Häfele Thailand nationwide distribution channels

Our more than 750 capable dealers are nationwide, we do the marketing, sales service and product support to the modern retail stores, selling and kind of **D**o-**I**t-**Y**ourself products, speciality stores of construction materials and general hardware shops.

Because of the perfect logistics system, this has enabled Häfele to provide products and services to our Dealers continuously.

เครือข่ายผู้แทนจำหน่ายทั่วประเทศ

เฮเฟเล่มีผู้แทนจำหน่ายซึ่งมีความเชี่ยวชาญกว่า 750 ราย ให้บริการครอบคลุมทั่วประเทศ ได้แก่ ร้านฮาร์ดแวร์ ร้านขายอุปกรณ์ก่อสร้าง ร้านค้า DIY ในห้างสรรพสินค้าทั่วไป ซึ่งพร้อมจะให้คำแนะนำอันเป็นประโยชน์ต่อการตัดสินใจเลือกซื้ออุปกรณ์ตามความต้องการของท่าน

ด้วยระบบโลจิสติกส์ที่สมบูรณ์แบบและทันสมัย เฮเฟเล่พร้อมให้การสนับสนุนผู้แทนจำหน่ายในทุกพื้นที่อย่างต่อเนื่องและครบวงจร

We reserve the right to alter specifications without notice (HTH Architectural Hardware 2019).
บริษัทฯ ขอสงวนการเปลี่ยนแปลงรายละเอียดในเอกสารนี้โดยมิได้แจ้งให้ทราบล่วงหน้า (อุปกรณ์สถาปัตยกรรม 2562)

Häfele and our Partners, a perfect Team ...

แบร์นด์พันธมิตรของเฮเฟเล่ ...

Häfele customers have access to all the leading furniture and architectural hardware brands:
สิทธิพิเศษสำหรับลูกค้าของเฮเฟเล่ในการเลือกผลิตภัณฑ์อุปกรณ์เฟอร์นิเจอร์และอุปกรณ์ฮาร์ดแวร์จากแบรนด์ชั้นนำระดับสากล

HOPPE Handle of excellence. · DURAVIT · terno scorrevoli

KAWAJUN · Hawa Sliding Solutions · SH System Holz · CES

REGUITTI Maniglie & Accessori · LIEBHERR · ENRICO CASSINA MANUFACTURED BY OFFICINE MECCANICHE PORRO · Hailo

JADO · simonswerk · BLANCO GERMANY · BERTAZZONI

athmer · FESTOOL · GEZE · hansgrohe

blum · Accuride · caesarstone · HEWI

KFV · HÖRMANN · GEBERIT · ABUS Security Tech Germany

KABA · FSB · KESSEBÖHMER

We reserve the right to alter specifications without notice (HTH Architectural Hardware 2019).
เราขอสงวนสิทธิ์ในการเปลี่ยนแปลงรายละเอียดโดยไม่ต้องแจ้งให้ทราบล่วงหน้า (อุปกรณ์สถาปัตยกรรม 2562)

How it all began – Milestones Häfele Thailand

ประวัติศาสตร์การเดินทางของเฮเฟเล่ ประเทศไทย



Häfele Design Center Phuket



Distribution Center Bangna

2019

25TH HÄFELE THAILAND ANNIVERSARY
GERMAN INNOVATION -SINCE 1923-

2018
- Official Regional Partner of FC Bayern Munich
- New Brand Ambassador Kimberley
- Häfele Store Nearby You

2017
- Opening of Häfele Design Studio Yangon Myanmar
- Line official account
- www.hafelethailand.com



2016
- Häfele Design Studio Chiang Mai

2015
- Renovation of Häfele Design Studio Bangkok

2014
- Opening of new Häfele Design Studio Ratchapruek, Bangkok
- 20th Anniversary Häfele Thailand

HÄFELE THAILAND 20th ANNIVERSARY 1994-2014

2013
- Opening of new Häfele Logistic Center Chiang Mai
- 90th Anniversary Häfele Germany

90th ANNIVERSARY 90 YEARS

2012
- Opening of new Häfele Logistic Center in Kohn Kaen
- Opening of new Häfele Design Studio Mega Bangna

2011
- Opening of new Häfele Design Studio in Bangkok
- Opening of new Häfele Design Studio in Hua Hin

2010
- Opening of new Häfele Design Center in Phuket
- Opening of Häfele Distribution Center in Bangna

2009
- Opening of new Häfele Logistic Center in Surat Thani
- 15 year Häfele Thailand anniversary

2008
- Purchasing of 30-rai land in Bangna-Trad km 22 for a new Distribution Center
- Purchase of land in Phuket for the new Häfele Design Center
- Implementing modern ERP software system ORION all over Thailand

2007
- Opening of Häfele Dealer Logistic Center Bangpo

2006
- Opening of Häfele Design Studio in Hua Hin
- Turnover over 1 Billion Baht

2005
- First complete Häfele catalogue in two languages (Thai & English)
- First certification ISO 9001:2000 in accordance with TÜV

2004
- Opening of Häfele Design Studio Pattaya

2003
- Move to the new warehouse and building in Sukhumvit Soi 64
- Opening of Häfele Design Studio in Phuket

1997
- Begin of the Asian economic crisis

1994
- Foundation of Häfele Thailand Limited

1992
- Opening of Häfele Sales Office in Thailand



First Häfele Office in Bangkok 1994

We reserve the right to alter specifications without notice (HTH Architectural Hardware 2019).
เราขอสงวนสิทธิ์ในการเปลี่ยนแปลงรายละเอียดโดยไม่ต้องแจ้งให้ทราบล่วงหน้า (อุปกรณ์สถาปัตยกรรม 2562)

New products and systems: www.hafelethailand.com/www.hafele.co.th
ผลิตภัณฑ์และนวัตกรรมใหม่: www.hafelethailand.com/www.hafele.co.th

TÜV NORD

CERTIFICATE

Management system as per
ISO 9001 : 2015

In accordance with TÜV NORD CERT procedures, it is hereby certified that

HÄFELE

HÄFELE (THAILAND) LIMITED
57 Soi Sukhumvit 64, Sukhumvit Rd.,
Phrakanong Tai, Phrakanong, Bangkok 10260,
Thailand

with the sites as listed in the Annex

applies a management system in line with the above standard for the following scope

Warehousing, Sales, Distribution and After Sales Services of Furniture Accessories, Architectural Hardware, Sanitary Products and Home Appliances

Certificate Registration No. 04 100 055106
Audit Report No. SEATH-Q3587/2018

Valid from 2018-08-02
Valid until 2020-07-18
Initial Certification 2005

Certification Body
at TÜV NORD CERT GmbH

TÜV NORD (Thailand) Ltd.
1858/75-76 16th Floor, TCIF Tower,
Bangna-Trad Road, Bangna,
Bangna, Bangkok 10260, Thailand
2018-08-02

This certification was conducted in accordance with the TÜV NORD CERT auditing and certification procedures and is subject to regular surveillance audits.

TÜV NORD CERT GmbH Langemarckstraße 20 45141 Essen www.tuev-nord-cert.com

IAF MEMBER OF MULTILATERAL RECOGNITION ARRANGEMENT

DAkkS Deutsche Akkreditierungsstelle D-ZM-12007-01-01

TH,FE3587,XA

We reserve the right to alter specifications without notice (HTH Architectural Hardware 2019).
เราขอสงวนสิทธิ์ในการเปลี่ยนแปลงรายละเอียดโดยไม่ต้องแจ้งให้ทราบล่วงหน้า (อุปกรณ์สถาปัตยกรรม 2562)

Häfele at www.hafele.co.th/www.hafelethailand.com

คลิก www.hafele.com/www.hafelethailand.com

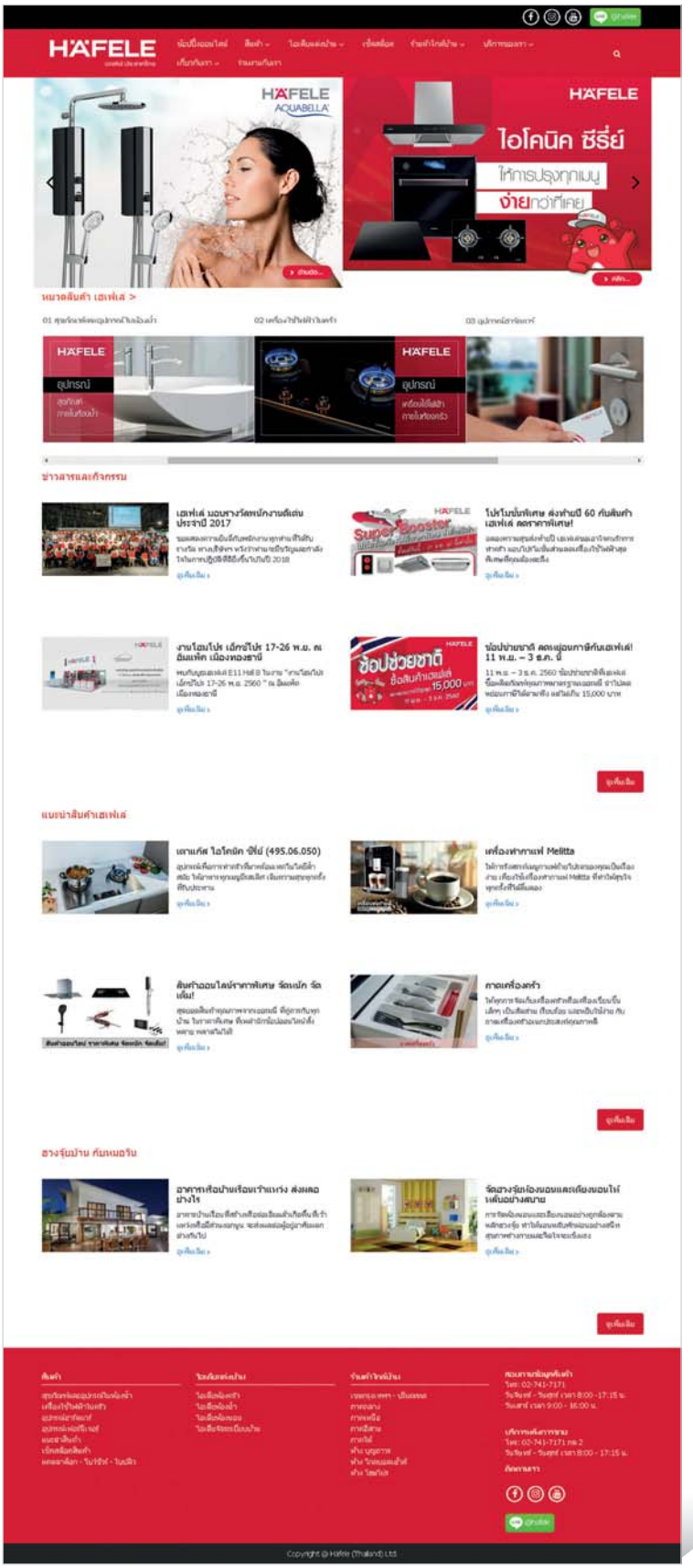

Log-on to the Häfele World of innovations and product news.

At our website you will be able to find information about:

- New products and product ranges
- Current events, activities and promotions
- Contact details of all our Häfele Design Studios and Logistic Centers
- Online versions all our print media as catalogues, brochures and leaflets
- Häfele store and dealer nearby you

ขอต้อนรับทุกท่านเข้าสู่โลกแห่งนวัตกรรม และผลิตภัณฑ์ใหม่ของเฮเฟเล่ผ่านทางเว็บไซต์ของเรา

- รายละเอียดสินค้าใหม่
- กิจกรรม และโปรโมชั่นล่าสุด
- รายละเอียดและที่ตั้ง Häfele Design Studios/ Logistic Centers ทุกสาขา
- มีระบบออนไลน์สำหรับแคตตาล็อก โบว์ชัวร์ และใบปลิว
- ร้านค้าตัวแทนจำหน่ายเฮเฟเลใกล้คุณ

www.hafelethailand.com
www.hafele.co.th

We reserve the right to alter specifications without notice (HTH Architectural Hardware 2019).
บริษัทฯ ขอสงวนการเปลี่ยนแปลงรายละเอียดได้โดยไม่ต้องแจ้งให้ทราบล่วงหน้า (อุปกรณ์สถาปัตยกรรม 2562)

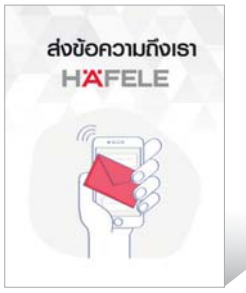

Online registration form

We keep you up-to-date with information about new products, promotions and activities. Register your contact details to receive the Häfele Thailand newsletter monthly. An easy way to inform you about the latest Häfele news.

การลงทะเบียนออนไลน์

เปิดรับข่าวสารเกี่ยวกับสินค้าใหม่ โปรโมชั่น และกิจกรรมต่างๆ ของเฮเฟเล่ เพียงท่านลงทะเบียนกับเรา เพื่อตอบรับจดหมายข่าวรายเดือนของเฮเฟเล่ประเทศไทย อีกหนึ่งวิธีง่ายๆ ที่จะช่วยให้ท่านได้รับข่าวสารจากข้อมูลที่ทันสมัยของเรา



Price check and stock availability service

Häfele online service, the easy way to check stock availability and product prices, 24 hours a day, 7 days per week and 365 days per year.

บริการตรวจสอบราคาและสินค้าในสต๊อค

บริการเฮเฟเล่ออนไลน์ ช่วยให้ท่านตรวจสอบราคาสินค้าและปริมาณสินค้าที่มีอยู่ในสต๊อคได้อย่างง่ายดาย 24 ชั่วโมงต่อ 7 วันต่อสัปดาห์ และ 365 วันต่อปี



Online Catalogues & Brochures

Click this button and you will find all our latest catalogues, brochures and leaflets even with designs from Europe as well as many classic bestsellers from Häfele available since years. Do not hesitate to contact one of our experienced dealers for details. Furthermore all our catalogues and brochures available as App for your iPad and iPhone as well.

แคตตาล็อก & โบว์ชัวร์แบบออนไลน์

ภายในเล่มแคตตาล็อกของเฮเฟเล่ได้แสดงสินค้าดีไซน์ใหม่ล่าสุดจากยุโรป รวมถึงสินค้าคลาสสิกยอดจำหน่ายสูงสุดของเฮเฟเล่เป็นเวลาต่อเนื่องหลายปี ตัวแทนจำหน่ายมากประสบการณ์ของเราพร้อมและยินดีรับฟังทุกข้อสอบถามจากท่าน นอกจากนี้เรายังมีโปรแกรมแคตตาล็อกและโบว์ชัวร์ที่ใช้งานบน iPad และ iPhone อีกด้วย



The Häfele catalogues

A complete overview and source for everything what an architect, specifier, designer or woodworker could need. With the latest innovations and solutions in all fields of architectural, furniture, kitchen, sanitary, bathroom and electronic locking...

เฮเฟเล่แคตตาล็อก

รายละเอียดและแหล่งข้อมูลอันครบครันรองรับทุกความต้องการของสถาปนิก ผู้ชำนาญการ นักออกแบบ และช่างไม้ ท่านจะได้พบกับสิ่งที่ท่านค้นหา ซึ่งพรั่งพร้อมด้วยไอเดียใหม่ๆ และนวัตกรรมใหม่ของอุปกรณ์ประตู-หน้าต่าง อุปกรณ์เฟอร์นิเจอร์ อุปกรณ์สำหรับห้องครัว อุปกรณ์สำหรับห้องน้ำ สุขภัณฑ์ และล็อคอิเล็กทรอนิกส์



Online Shop

Online Shop: 24 hours exclusive and easy to order with special online prices!

ซื้อสินค้าผ่านอินเตอร์เน็ต

สิทธิพิเศษสำหรับคุณ สั่งซื้อสินค้าราคาพิเศษได้แล้ววันนี้ตลอด 24 ชั่วโมง

www.hafelethailandshop.com

We reserve the right to alter specifications without notice (HTH Architectural Hardware 2019).
เรายังคงสงวนการเปลี่ยนแปลงรายละเอียดได้โดยไม่ต้องแจ้งล่วงหน้า (อุปกรณ์สถาปัตยกรรม 2562)

The art of trustment and partnership

ศิลปะอันเกิดจากความเชื่อมั่น



BW Plus Wanda Grand Hotel (Thailand)



The Okura Prestige (Thailand)



Akekawaz Residence - Kanchanaburi (Thailand)



Baan Yamu - Phuket (Thailand)



Coco Retreat Phuket resort - Phuket (Thailand)



Urbitia Thonglor (Thailand)



Haus Niche - Chaengwattana (Thailand)



Jaguar and Land Rover Showroom - Siam Paragon (Thailand)

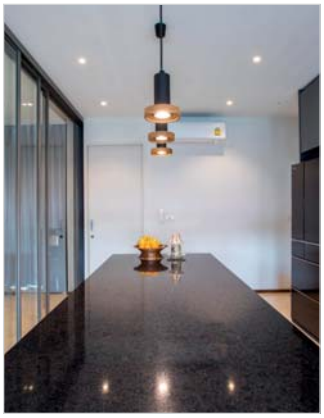

Khun Noppawat Residence (Thailand)



Khun Prawim Residence (Thailand)



Marque Sukhumvit 39 (Thailand)



Mercedes Benz office (Thailand)



Natee The River Front Hotel - Kanchanaburi (Thailand)



Patong Beach Club - Phuket (Thailand)

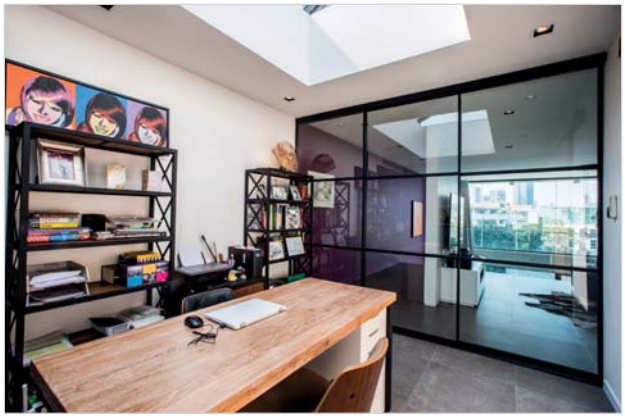

RQ Residence Thonglor (Thailand)



Sasi Building - Ratchada (Thailand)

International Project References
ศิลปะอันเกิดจากความเชื่อมั่น



Hilton Shijiazhuang Hotel
Hebei Sheng, China

We reserve the right to alter specifications without notice (HTH Architectural Hardware 2019).
บริษัทฯ ขอสงวนการเปลี่ยนแปลงรายละเอียดโดยมิได้มีการแจ้งล่วงหน้า (อุปกรณ์สถาปัตยกรรม 2562)



Crowne Plaza Hotel
Hefei Rongqiao, China



InterContinental Hotel
Davos, Switzerland



Schnepf Energy Technology Planning
Group Nagold, Germany



Sheraton Huzhou Hot Spring Resort
Zhejiang Sheng, China

We reserve the right to alter specifications without notice (HTH Architectural Hardware 2019).
บริษัทฯ ขอสงวนการเปลี่ยนแปลงรายละเอียดโดยไม่ต้องแจ้งให้ทราบล่วงหน้า (อุปกรณ์สถาปัตยกรรม 2562)

HÄFELE

TOGETHER WE STAND

FOR THE STRONG VALUES OF GERMAN QUALITY

เรายืนหยัดร่วมกัน ด้วยคุณค่าแห่งสินค้าคุณภาพเยอรมนี



Häfele Thailand - Official Regional Partner of
Germany's No.1 football club FC Bayern since 2018

เฮเฟล่ ประเทศไทย ผู้สนับสนุน "บาเยิร์น มิวนิก"
ทีมฟุตบอลอันดับ 1 จากบุนเดสลีกา เยอรมนี อย่างเป็นทางการ

FC BAYERN MÜNCHEN | HÄFELE Official Regional Partner

New products and systems: www.hafelethailand.com/www.hafele.co.th
ผลิตภัณฑ์และนวัตกรรมใหม่: www.hafelethailand.com/www.hafele.co.th



1

Door Handles

มือจับประตู



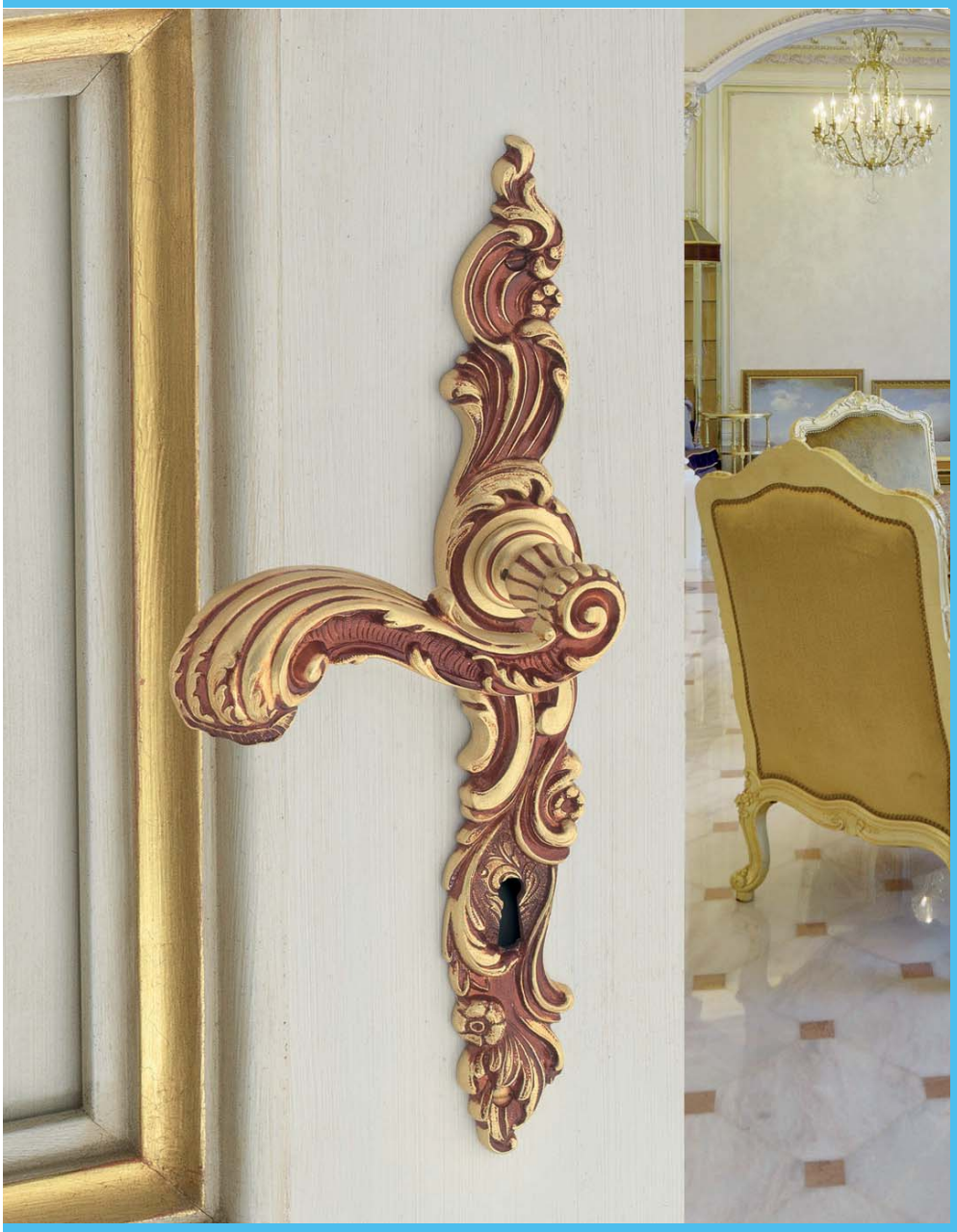

1



Lever Handles - KILIMANJARO
ชุดมือจับก้านโยก - KILIMANJARO

Lever handles sets - KILIMANJARO
ชุดมือจับก้านโยก - KILIMANJARO 1.17

Accessories for lever handle sets
อุปกรณ์เสริมสำหรับมือจับก้านโยก 1.24



Lever Handles - MONT BLANC
ชุดมือจับก้านโยก - MONT BLANC

Lever handle sets - MONT BLANC
ชุดมือจับก้านโยก - MONT BLANC 1.27

Individual set components
อุปกรณ์แยกจำหน่าย: มือจับก้านโยก 1.33

Accessories for lever handle sets
อุปกรณ์เสริมสำหรับมือจับก้านโยก 1.39



Lever Handles - RINJANI
ชุดมือจับก้านโยก - RINJANI

Lever handle set - RINJANI
ชุดมือจับก้านโยก - RINJANI 1.40



Lever Handles - EVEREST
ชุดมือจับก้านโยก - EVEREST

Lever handle sets - EVEREST
ชุดมือจับก้านโยก - EVEREST 1.44



Lever Handles - ZUGSPITZE
ชุดมือจับก้านโยก - ZUGSPITZE

Lever handle sets - ZUGSPITZE
ชุดมือจับก้านโยก - ZUGSPITZE 1.48



Lever Handles - VELINO
ชุดมือจับก้านโยก - VELINO

Lever handle sets - VELINO
ชุดมือจับก้านโยก - VELINO 1.50

We reserve the right to alter specifications without notice (HTH Architectural Hardware 2019).
เราขอสงวนการเปลี่ยนแปลงรายละเอียดโดยไม่ต้องแจ้งให้ทราบล่วงหน้า (อุปกรณ์สถาปัตยกรรม 2562)



Pull Handles - FUJI
ชุดมือจับดึง - FUJI

Pull handle sets - FUJI
ชุดมือจับดึง - FUJI.....1.57



Grip Handles - MATTERHORN
อุปกรณ์มือจับประตู พร้อมระบบล็อค - MATTERHORN

Grip handle sets - MATTERHORN
อุปกรณ์มือจับประตู พร้อมระบบล็อค - MATTERHORN.....1.79



Lever Handles - HOPPE
ชุดมือจับก้านโยก - HOPPE

Lever handle sets - HOPPE
ชุดมือจับก้านโยก - HOPPE.....1.86



Lever Handles - CASSINA
ชุดมือจับก้านโยก - **CASSINA**

Lever handle sets - CASSINA
ชุดมือจับก้านโยก - CASSINA.....1.96

Grip handle sets -CASSINA
ชุดมือจับประตู - CASSINA.....1.104



Lever and Pull Handles - FSB
ชุดมือจับก้านโยกและมือจับดึง - FSB

Lever and pull handle sets - FSB
ชุดมือจับก้านโยกและมือจับดึง - FSB.....1.108

We reserve the right to alter specifications without notice (HTH Architectural Hardware 2019).
เรายังสงวนสิทธิ์ในการเปลี่ยนแปลงรายละเอียดได้โดยไม่ต้องแจ้งให้ทราบล่วงหน้า (อุปกรณ์สถาปัตยกรรม 2562)

Classification of lever handles in compliance with EN 1906:2010 and EN 1906:2012-12
การแบ่งประเภทมือจับก้านโยกตามมาตรฐาน EN 1906:2010 และ EN 1906:2012-12

Lever handles are divided into four categories of use in these standards.
The requirements are classified using an eight-position designation system.
The products are classified in accordance with the 2002, 2010 and 2012-12 keys.
Deviating definitions can be identified by the issue date.

ตามมาตรฐานมือจับก้านโยกถูกแบ่งประเภทการใช้งานเป็น 4 กลุ่ม
มาตรฐานแบ่งด้วยสัญลักษณ์ 8 หลัก สินค้าถูกแบ่งตามมาตรฐานปี 2002, 2010 และ 2012-12
การกำหนดขึ้นอยู่กับวันที่ออกมาตรฐาน

8-position classification key in accordance with EN 1906:2010 and EN 1906:2012-12
ความสำคัญของการแบ่งประเภทโดยใช้สัญลักษณ์ 8 หลัก ตามมาตรฐาน EN 1906:2010 และ EN 1906:2012-12

Position ตำแหน่ง	1	2	3	4	5	6	7	8
EN 1906:2002	Category of use ประเภทการใช้งาน	Durability ความทนทาน	Door weight น้ำหนักประตู	Fire resistance* คุณสมบัติการทนไฟ*	Safety ความปลอดภัย	Corrosion resistance ความต้านทานต่อการสึกกร่อน	Forced entry resistance ความทนทานต่อการกัดกร่อน	Version รูปแบบ
EN 1906:2010	Category of use ประเภทการใช้งาน	Durability ความทนทาน					Burglar protection การป้องกันการโจรกรรม	
EN 1906:2012-12		Durability ความทนทาน						

Meaning of individual positions in classification key:
ความหมายของการแบ่งประเภทในแต่ละหลัก

Position ตำแหน่ง	Possible grades เกรด	Meaning ความหมาย
1 Category of use (2002) การแบ่งประเภทการใช้งาน (2002) 1 Category of use (2010) การแบ่งประเภทการใช้งาน (2010) 1 Category of use (2012-12) การแบ่งประเภทการใช้งาน (2012-12)	1-4	1 = 2002, 2010: Moderate usage frequency by persons who are inclined to take the utmost care and are unlikely to use the fittings incorrectly, e.g. interior doors in residential buildings. 2012-12: Moderate usage frequency by persons who are inclined to take the utmost care and are unlikely to use the fittings incorrectly, e.g. interior doors in residential buildings. 1 = ความถี่ในการใช้งานปานกลาง โดยผู้ใช้มีความระมัดระวังในการใช้งานสูงสุด และมีโอกาสน้อยที่จะใช้อุปกรณ์ที่ไม่ถูกต้อง ตัวอย่างเช่น ประตูภายในอาคารที่พักอาศัย
		2 = 2002, 2010: Moderate usage frequency by persons who are inclined to take (2002: "the utmost") care but may possibly use the fittings incorrectly, e.g. interior doors in office buildings. 2012-12: Moderate usage frequency by persons who are inclined to take the utmost care but may use the fittings incorrectly, e.g. interior doors in office buildings. 2 = ความถี่ในการใช้งานปานกลาง โดยผู้ใช้มีความระมัดระวังในการใช้สูง และอาจเป็นไปได้ที่จะใช้อุปกรณ์ที่ไม่ถูกต้อง ตัวอย่างเช่น ประตูภายในอาคารสำนักงาน
		3 = Frequent use by the public or other persons who are not inclined to take care and are extremely likely to use the fittings incorrectly, e.g. doors in office buildings with public access. 3 = ใช้งานเป็นประจำโดยคนทั่วไปหรือบุคคลอื่นโดยไม่มีความระมัดระวังในการใช้งาน และมีแนวโน้มที่จะใช้อย่างไม่ถูกต้องและเหมาะสมอย่างมาก เช่น ประตูในอาคารสำนักงานที่มีทางผ่านสำหรับบุคคลทั่วไป
		4 = For use on doors that are frequently subjected to applied force or property damage, football stadiums, oil platforms, military bases or public toilets. 4 = สำหรับประตูเกี่ยวกับการใช้แรงบังคับเป็นประจำหรือเกี่ยวกับทรัพย์สินเสียหาย เช่น สนามฟุตบอล แท่นขุดเจาะน้ำมัน ฐานทัพทหารหรือห้องน้ำสาธารณะ

We reserve the right to alter specifications without notice (HTH Architectural Hardware 2019).
บริษัทฯ ขอสงวนการเปลี่ยนแปลงรายละเอียดโดยไม่ต้องแจ้งล่วงหน้า (อุปกรณ์สถาปัตยกรรม 2562)

Meaning of individual positions in classification key:
ความหมายของการแบ่งประเภทในแต่ละหลัก

Position ตำแหน่ง	Possible grades เกรด	Meaning ความหมาย
2 Durability (2002) ความคงทน (2002) 2 Durability (2010) ความคงทน (2010) 2 Durability (2012-12) ความคงทน (2012-12)	6-7	6 = Moderate usage frequency: 100,000 test cycles, 6 = ความถี่ในการใช้งานปานกลาง: ทดสอบ 100,000 ครั้ง
		7 = High usage frequency: 200,000 test cycles 7 = ความถี่ในการใช้งานสูง: ทดสอบ 200,000 ครั้ง
3 Door weight น้ำหนักประตู	No classification ไม่แบ่งประเภท	
4 Frie resistance* (2002) คุณสมบัติการทนไฟ (2002) 4 Frie resistance* (2010) คุณสมบัติการทนไฟ (2010) 4 Frie resistance* (2012-12) คุณสมบัติการทนไฟ (2012-12)	0-1	0 = Not permitted for use on fire resistant and smoke control doors (2002) No classification (2010 and 2012-12) 0 = ไม่อนุญาตให้ใช้กับประตูทนไฟและประตูควบคุมควันไฟ (2002) ไม่แบ่งประเภท (2010 และ 2012-12)
		1 = Suitable for use on fire resistant and smoke control doors (2002) 1 = เหมาะสำหรับใช้กับประตูทนไฟและประตูควบคุมควันไฟ (2002)
	0, A, B, C	A = Suitable for use on smoke control doors (2010, 2012-12) A = เหมาะสำหรับใช้กับประตูควบคุมควันไฟ (2010, 2012-12)
		A1 = Suitable for use on smoke control doors, 200,000 test cycles completed with test door (2012-12) A1 = เหมาะสำหรับใช้กับประตูควบคุมควันไฟ และทดสอบ 200,000 ครั้ง กับประตู (2012-12)
	0, A, A1, B, B1, C, C1, D, D1	B = Suitable for use on fire resistant and smoke control doors (2010, 2012-12) B = เหมาะสำหรับใช้กับประตูทนไฟและประตูควบคุมควันไฟ (2010, 2012-12)
		B1 = Suitable for use on fire resistant and smoke control doors, 200,000 test cycles (2012-12) completed with test door B1 = เหมาะสำหรับใช้กับประตูทนไฟและประตูควบคุมควันไฟ และทดสอบ 200,000 ครั้ง กับประตู (2012-12)
		C = Suitable for use on fire resistant and smoke control doors with requirements on lever handle core (2010) Suitable for use on fire restant and smoke control doors with requirements on intumescent pads in backplate rose and escutcheon (2012-12) C = เหมาะสำหรับใช้กับประตูทนไฟและประตูควบคุมควันไฟ พร้อมมือจับก้านโยก (2010) เหมาะสำหรับใช้กับประตูทนไฟและประตูควบคุมควันไฟ พร้อมส่วนประกอบการติดตั้งมือจับก้านโยก (2012-12)
		C1 = Suitable for use on fire resistant and smoke control doors with requirements on intumescent pads in backplate and escutcheons, 200,000 test cycles completed with test door (2012-12) C1 = เหมาะสำหรับใช้กับประตูทนไฟและประตูควบคุมควันไฟ พร้อมส่วนประกอบการติดตั้งมือจับก้านโยก และทดสอบ 200,000 ครั้ง กับประตู (2012-12)
		D = Suitable for use on fire resistant and smoke control doors with requirements on special lever handle core in lever handle/knob (2012-12) D = เหมาะสำหรับใช้กับประตูทนไฟและประตูควบคุมควันไฟ ใช้งานคู่กับมือจับก้านโยกหรือลูกบิด สำหรับติดตั้งกับบานกันไฟโดยเฉพาะ (2012-12)
		D1 = Suitable for use on fire resistant and smoke control doors with requirements on special lever handle core in lever handle/knob, 200,000 test cycles completed with test door (2012-12) D1 = เหมาะสำหรับใช้กับประตูทนไฟและประตูควบคุมควันไฟ ใช้งานคู่กับมือจับก้านโยกหรือลูกบิด สำหรับติดตั้งกับบานกันไฟโดยเฉพาะ และผ่านการทดสอบ 200,000 ครั้ง กับประตู (2012-12)

*The proven fire resistant characteristics can be found in the relevant report.
*สามารถตรวจสอบคุณสมบัติการทนไฟจากรายงานที่เกี่ยวข้อง

We reserve the right to alter specifications without notice (HTH Architectural Hardware 2019).
บริษัทฯ ขอสงวนการเปลี่ยนแปลงรายละเอียดได้โดยไม่ต้องแจ้งล่วงหน้า (อุปกรณ์สถาปัตยกรรม 2562)

1

Meaning of individual positions in classification key:
ความหมายของการแบ่งประเภทในแต่ละหลัก

Position ตำแหน่ง	Possible grades	Meaning ความหมาย
5 Safety ความปลอดภัย	0-1	0=For normal purposes (2002, 2010, 2012-12) 0=สำหรับงานทั่วไป (2002, 2010, 2012-12)
		1=For applications with safety requirements (2002, 2010, 2012-12) 1=ในกรณีการใช้งานด้านความปลอดภัย (2002, 2010, 2012-12)
6 Corrosion resistance ความทนทานต่อการกัดกร่อน	0-5	0=No defined corrosion resistance (2002), No classification (2010, 2012-12) 0=ไม่ระบุความทนทานต่อการกัดกร่อน (2002), ไม่แบ่งประเภท (2010, 2012-12)
		1=low forced entry resistance 1=ความทนทานต่อการกัดกร่อนต่ำ
		2 =Average corrosion resistance (2002), Moderate corrosion resistance (2010, 2012-12) 2=ความทนทานต่อการกัดกร่อนอยู่ในเกณฑ์เฉลี่ย (2002), ความทนทานต่อการกัดกร่อนปานกลาง (2010, 2012-12)
		3=high corrosion resistance 3=ความทนทานต่อการกัดกร่อนสูง
		4=extremely high corrosion resistance 4=ความทนทานต่อการกัดกร่อนสูงมาก
		5=Extraordinarily high corrosion resistance (2002), Extremely high corrosion resistance (2010, 2012-12) 5=ความทนทานต่อการกัดกร่อนเป็นพิเศษ (2002), ความทนทานต่อการกัดกร่อนสูงมาก (2010, 2012-12)
7 Forced entry resistance (2010) burglar protection (2010, 2012-12) ความทนทานต่อแรงกระแทก (2010) การป้องกันการโจรกรรม (2012-12)	0-4	0=Fittings that are not suitable for use on burglar-proof doors (2002), No classification (2010, 2012-12) 0=อุปกรณ์ไม่เหมาะสมสำหรับประตูกันการโจรกรรม (2002), ไม่แบ่งประเภท (2010, 2012-12)
		1=low forced entry resistance 1=ความทนทานต่อแรงกระแทกน้อย
		2=moderate forced entry resistance 2=ความทนทานต่อแรงกระแทกปานกลาง
		3=high forced entry resistance 3=ความทนทานต่อแรงกระแทกสูง
		4=extremely high forced entry resistance 4=ความทนทานต่อแรงกระแทกสูงมาก
8 Version รูปแบบ	A, B or U	Type A=spring-assisted fittings Type A=อุปกรณ์ทำงานด้วยสปริง
		Type B=Fittings with sets with pre-tensioned spring (2002), Spring-assisted fitting (2010), Fitting with pre-tensioned spring (2012-12) Type B=อุปกรณ์พร้อมชุดสปริง (2002), อุปกรณ์ทำงานด้วยสปริง (2010), อุปกรณ์พร้อมชุดสปริง (2012-12)
		Type U=Fittings without sets with pre-tensioned spring (2002), Fitting without spring system (2010, 2012-12) Type U=อุปกรณ์ไม่มีชุดสปริง (2002), อุปกรณ์ไม่ใช้ระบบสปริง (2010, 2012-12)

*The proven fire resistant characteristics can be found in the relevant report.
*สามารถตรวจสอบคุณสมบัติการทนไฟจากรายงานที่เกี่ยวข้อง

We reserve the right to alter specifications without notice (HTH Architectural Hardware 2019).
บริษัทฯ ขอสงวนการเปลี่ยนแปลงรายละเอียดได้โดยไม่ต้องแจ้งล่วงหน้า (อุปกรณ์สถาปัตยกรรม 2562)

Example: "Model LDH 2171" (certified in compliance with EN 1906:2012)
ตัวอย่าง "รูปแบบ LDH 2017" (ตามมาตรฐาน EN 1906:2012)





- Classification code:
- เกรดตามมาตรฐาน:

2	6	-	0	0	3	0	B

Position ตำแหน่ง	Meaning ความหมาย
1 Category of use ประเภทการใช้งาน	Grade 2: Moderate usage frequency by persons who are inclined to take the utmost care but may use the fittings incorrectly, e.g. interior doors in office buildings เกรด 2: ความถี่ในการใช้งานปานกลาง โดยผู้ใช้มีความระมัดระวังในการใช้สูง และอาจเป็นไปได้ที่จะใช้อุปกรณ์ที่ไม่ถูกต้อง ตัวอย่างเช่น ประตูภายในอาคารสำนักงาน
2 Durability ความทนทาน	Grade 6: Moderate usage frequency: 100,000 test cycles เกรด 6: ความถี่ในการใช้งานปานกลาง ทดสอบ 100,000 ครั้ง
3 Door weight น้ำหนักประตู	No classification ไม่แบ่งประเภท
4 Fire resistance ความต้านทานไฟ	Grade 0: Not permitted for are on fire resistant and smoke control door เกรด 0: ไม่อนุญาตให้ใช้กับประตูทนไฟและประตูควบคุมควันไฟ
5 Safety ความปลอดภัย	Grade 0: Normal use เกรด 0: สำหรับงานทั่วไป
6 Corrosion resistance ความทนทานต่อการกัดกร่อน	Grade 3: High corrosion resistance เกรด 3: ความทนทานการกัดกร่อนสูง
7 Forced entry resistance ความทนทานต่อและการโจรกรรม	Grade 0: Fittings that are not suitable for use on burglar - proof doors. เกรด 0: อุปกรณ์ไม่เหมาะสมสำหรับประตูที่เสี่ยงต่อการโจรกรรม
8 Version รูปแบบ	Type B: Fitting with pre-tensioned spring กลุ่ม B: อุปกรณ์พร้อมชุดสปริง

We reserve the right to alter specifications without notice (HTH Architectural Hardware 2019).
บริษัทฯ ขอสงวนการเปลี่ยนแปลงรายละเอียดได้โดยไม่ต้องแจ้งล่วงหน้า (อุปกรณ์สถาปัตยกรรม 2562)

1

Door direction – left or right
ทิศทางของประตู - ซ้ายหรือขวา

The door direction (left/right) according to DIN 107 is determined as follows:

- Visible position of the door hinges on the left: (DIN) left
- Visible position of the door hinges on the right: (DIN) right

ทิศทางของประตู (ซ้าย/ขวา) ตามมาตรฐาน DIN 107 ถูกกำหนดดังต่อไปนี้

- ตำแหน่งบานพับประตูที่มองเห็นอยู่ด้านซ้าย: (DIN) ซ้าย
- ตำแหน่งบานพับประตูที่มองเห็นอยู่ด้านขวา: (DIN) ขวา

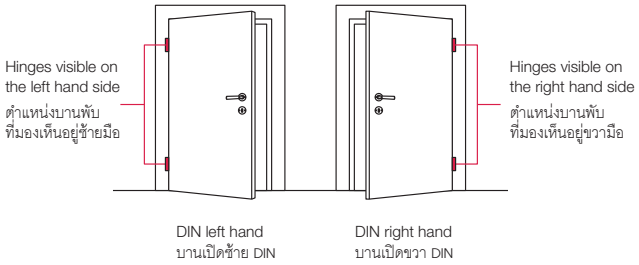

When selecting alternate sets with asymmetrical handles a distriction to the right/left is required. It is therefore necessary to observe the particular door direction.

เมื่อมีการกลับด้านมือจับที่ไม่สมมาตรจะมีความแตกต่างระหว่างทิศทางมือจับ เปิดซ้ายและขวา ดังนั้นจำเป็นที่จะต้องสังเกตทิศทางของประตู

Examples of asymmetrical lever handles
ตัวอย่างมือจับไม่สมมาตร



Examples of symmetrical lever handles
ตัวอย่างมือจับที่สมมาตร



Lever handle direction
ทิศทางของมือจับก้านโยก

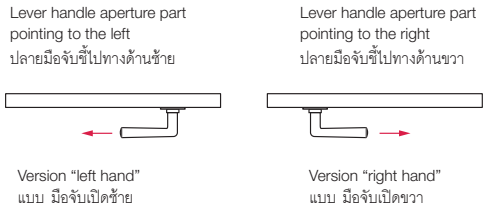

Opening direction
ทิศทางการเปิดประตู

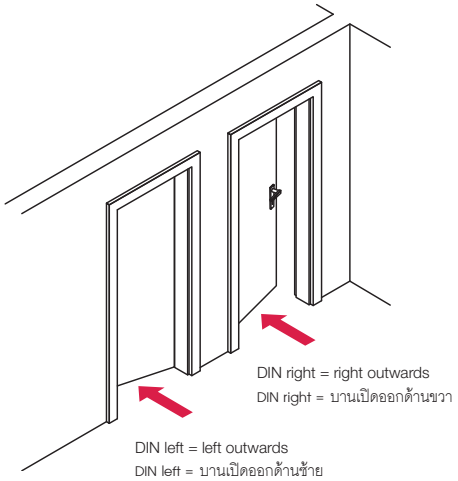

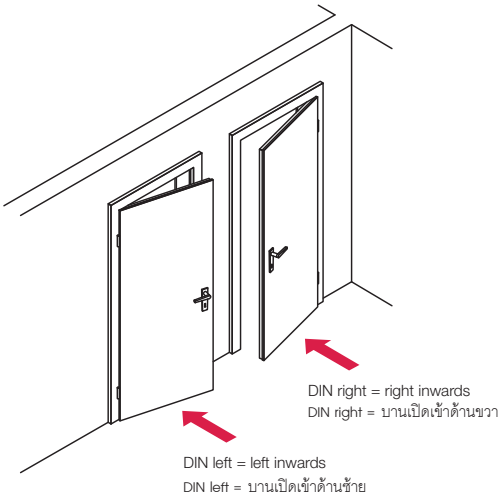

We reserve the right to alter specifications without notice (HTH Architectural Hardware 2019).
บริษัทฯ ขอสงวนการเปลี่ยนแปลงรายละเอียดโดยไม่ต้องแจ้งให้ทราบล่วงหน้า (อุปกรณ์สถาปัตยกรรม 2562)

Product line StarTec
กลุ่มผลิตภัณฑ์ StarTec

The StarTec door handles are divided into eigth clearly separated product lines. The purpose behind this is to enable you, our partners to get the better overview of our product range and to make it easier for you to find the right handles for your needs.

มือจับก้านโยก รุ่น StarTec แบ่งประเภทมือจับออกเป็น 8 ประเภทของผลิตภัณฑ์ วัตถุประสงค์คือต้องการให้เห็นภาพรวมที่ชัดเจนของผลิตภัณฑ์ของเฮเฟเล่ และทำให้การเลือกรุ่นมือจับก้านโยกนั้นง่ายขึ้นและตรงกับความต้องการ









We reserve the right to alter specifications without notice (HTH Architectural Hardware 2019).
บริษัทฯ ขอสงวนการเปลี่ยนแปลงรายละเอียดโดยไม่ต้องแจ้งล่วงหน้า (อุปกรณ์สถาปัตยกรรม 2562)

1

Product line StarTec
กลุ่มผลิตภัณฑ์ StarTec



We reserve the right to alter specifications without notice (HTH Architectural Hardware 2019).
บริษัทฯ ขอสงวนการเปลี่ยนแปลงรายละเอียดได้โดยไม่ต้องแจ้งล่วงหน้า (อุปกรณ์สถาปัตยกรรม 2562)

New products and systems: www.hafelethailand.com/www.hafele.co.th
ผลิตภัณฑ์และนวัตกรรมใหม่: www.hafelethailand.com/www.hafele.co.th

KILIMANJARO Series (Stainless steel)


AH.1.18


AH.1.18


AH.1.18


AH.1.18


AH.1.19


AH.1.19


AH.1.19


AH.1.19


AH.1.20


AH.1.20


AH.1.20


AH.1.20


AH.1.21


AH.1.21


AH.1.21


AH.1.21


AH.1.22


AH.1.22


AH.1.22


AH.1.22


AH.1.23

MONTBLANC Series (Stainless steel)


AH.1.28


AH.1.28


AH.1.28


AH.1.28


AH.1.29


AH.1.29


AH.1.29


AH.1.29


AH.1.30


AH.1.30


AH.1.30


AH.1.30


AH.1.31


AH.1.31


AH.1.31


AH.1.32


AH.1.32

We reserve the right to alter specifications without notice (HTH Architectural Hardware 2019).
เราขอสงวนสิทธิ์ในการเปลี่ยนแปลงรายละเอียดโดยไม่ต้องแจ้งให้ทราบล่วงหน้า (อุปกรณ์สถาปัตยกรรม เฮทีเอช 2562)

1

RINJANI Series (Stainless steel)


AH.1.41


AH.1.41


AH.1.41


AH.1.42


AH.1.42


AH.1.42


AH.1.42


AH.1.43


AH.1.43


AH.1.43

EVEREST Series (Stainless steel)


AH.1.45


AH.1.45


AH.1.45


AH.1.45


AH.1.46


AH.1.46


AH.1.46


AH.1.46


AH.1.47


AH.1.47

ZUGSPITZE Series (Stainless steel)


AH.1.49


AH.1.49


AH.1.49

We reserve the right to alter specifications without notice (HTH Architectural Hardware 2019).
เราขอสงวนการเปลี่ยนแปลงรายละเอียดโดยไม่ต้องแจ้งให้ทราบล่วงหน้า (อุปกรณ์สถาปัตยกรรม 2562)

New products and systems: www.hafelethailand.com/www.hafele.co.th
ผลิตภัณฑ์และนวัตกรรมใหม่: www.hafelethailand.com/www.hafele.co.th

VELINO Series (Brass)


AH.1.51


AH.1.51


AH.1.51


AH.1.51


AH.1.52


AH.1.52


AH.1.52


AH.1.53


AH.1.55


AH.1.55


AH.1.55


AH.1.56

VELINO Series (Zinc alloy)


AH.1.53


AH.1.53


AH.1.56


AH.1.56

VELINO Series (Aluminium)


AH.1.56

We reserve the right to alter specifications without notice (HTH Architectural Hardware 2019).
เรายังคงสงวนสิทธิ์ในการเปลี่ยนแปลงรายละเอียดต่างๆ โดยไม่ต้องแจ้งให้ทราบล่วงหน้า (อุปกรณ์สถาปัตยกรรม 2562)

1

FUJI Series - Pull handle (Stainless steel)


AH.1.58


AH.1.58


AH.1.59


AH.1.59


AH.1.60


AH.1.60


AH.1.61


AH.1.61


AH.1.62


AH.1.62


AH.1.63


AH.1.63


AH.1.64


AH.1.64


AH.1.65


AH.1.65


AH.1.66


AH.1.66


AH.1.67


AH.1.67


AH.1.68


AH.1.68


AH.1.69


AH.1.69


AH.1.70


AH.1.70


AH.1.71


AH.1.71


AH.1.72


AH.1.72


AH.1.73


AH.1.73


AH.1.74


AH.1.74


AH.1.75


AH.1.75


AH.1.76


AH.1.76

We reserve the right to alter specifications without notice (HTH Architectural Hardware 2019).
เราขอสงวนการเปลี่ยนแปลงรายละเอียดได้โดยไม่ต้องแจ้งให้ทราบล่วงหน้า (อุปกรณ์สถาปัตยกรรม 2562)

MATTERHORN Series - Grip handle (Stainless steel)


AH.1.80


AH.1.80


AH.1.81


AH.1.81


AH.1.84

MATTERHORN Series - Grip handle (Zinc alloy)


AH.1.84


AH.1.84


AH.1.85


AH.1.85

HOPPE Lever handle (Aluminium)


AH.1.89


AH.1.89


AH.1.89


AH.1.89


AH.1.90

HOPPE Lever handle (Brass)


AH.1.90


AH.1.90


AH.1.90


AH.1.91


AH.1.91


AH.1.91


AH.1.91


AH.1.92


AH.1.92


AH.1.94


AH.1.94

HOPPE Lever handle (Stainless steel)


AH.1.92


AH.1.92


AH.1.93


AH.1.93


AH.1.93


AH.1.93

We reserve the right to alter specifications without notice (HTH Architectural Hardware 2019).
เราขอสงวนสิทธิ์ในการเปลี่ยนแปลงรายละเอียดโดยไม่ต้องแจ้งให้ทราบล่วงหน้า (ฮาเฟเล่ สถาปัตยกรรมฮาร์ดแวร์ 2562)

1

CASSINA Lever handle (Brass)


AH.1.98


AH.1.98


AH.1.98


AH.1.98


AH.1.99


AH.1.99


AH.1.99


AH.1.99


AH.1.100


AH.1.100


AH.1.100


AH.1.100


AH.1.101


AH.1.101


AH.1.101


AH.1.101


AH.1.102


AH.1.102


AH.1.102


AH.1.102


AH.1.103


AH.1.103


AH.1.103

CASSINA Grip handle (Brass)


AH.1.104


AH.1.104


AH.1.105


AH.1.106

FSB Lever & Pull handle (Bronze)


AH.1.110


AH.1.110


AH.1.110


AH.1.110

We reserve the right to alter specifications without notice (HTH Architectural Hardware 2019).
เราขอสงวนสิทธิ์ในการเปลี่ยนแปลงรายละเอียดได้โดยไม่ต้องแจ้งให้ทราบล่วงหน้า (อุปกรณ์สถาปัตยกรรม 2562)

New products and systems: www.hafelethailand.com/www.hafele.co.th
ผลิตภัณฑ์และนวัตกรรมใหม่: www.hafelethailand.com/www.hafele.co.th

The KILIMANJARO Lever handles series StarTec
ประเภทของชุดมือจับก้านโยก StarTec รุ่น KILIMANJARO

How to recognise original StarTec KILIMANJARO door handle sets?
การจำแนกประเภทของชุดมือจับก้านโยก StarTec รุ่น KILIMANJARO


1


2


3


4


5


6

1 The Häfele logo is visible on the lever handle
2 The spindle is marked with Häfele logo and EN1906 logo
3 The spindle comes with an offset hollow core for screw fixing
4 The lever handle single spring loaded mechanism ensures a straight lever handle position
5 The lever handle is fixed to a steel rosette
6 The bolt through screw fixing for maximum hold on handle

1 อุปกรณ์มือจับก้านโยกมีตราเฮเฟเล่
2 แกนมือจับก้านโยกระบุมาตรฐานการทดสอบ EN 1906 พร้อมโลโก้เฮเฟเล่
3 แกนมือจับก้านโยกระบบกลวง เพื่อความแน่นหนาของสกรู
4 อุปกรณ์มือจับก้านโยกเป็นระบบสปริงแบบโยกด้านเดียว เพื่อให้มั่นใจตำแหน่งมือจับก้านโยกอยู่ในแนวตรง
5 อุปกรณ์มือจับก้านโยกฝาเหล็ก
6 สกรูแบบร้อยผ่านเพื่อความแข็งแรงสำหรับการติดตั้งอุปกรณ์มือจับก้านโยก

Additional features:
- Made of stainless steel
- For door thicknesses of 35–50 mm

ข้อมูลเพิ่มเติม:
- ผลิตจากวัสดุสแตนเลส สตีล
- สำหรับความหนาบาน 35-50 มม.


Exova
BS EN 1906:2010
TESTS OF SPRUNG LEVER HANDLES
Testing
Advising
Assuring

2	6	-	0	0	3	0	B

Certificate of product range
มาตรฐานของผลิตภัณฑ์



We reserve the right to alter specifications without notice (HTH Architectural Hardware 2019).
เราขอสงวนการเปลี่ยนแปลงรายละเอียดโดยไม่ต้องแจ้งล่วงหน้า (อุปกรณ์สถาปัตยกรรม เฮทีเอช 2562)

1

Lever handle sets
ชุดมือจับก้านโยก

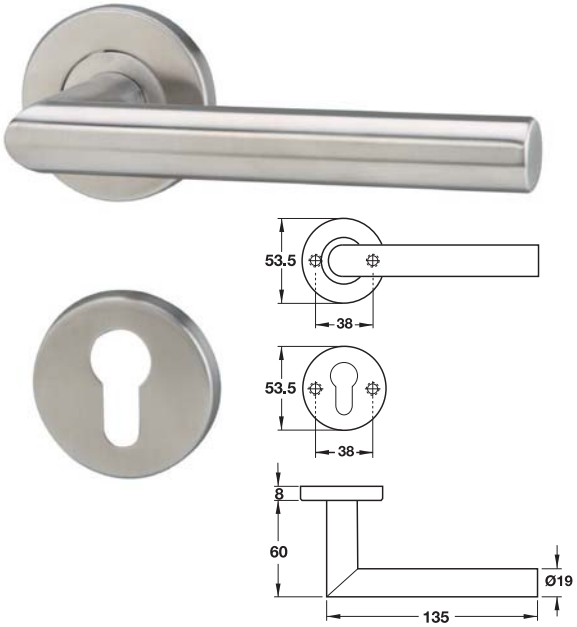

Material/Finish วัสดุ/สี	Cat.No. รหัสสินค้า
Stainless steel matt สแตนเลสสตีลด้าน	903.92.556
Stainless steel polished สแตนเลสสตีลเงา	903.92.557

Packing: 1 set.
ขนาดบรรจุ: 1 ชุด

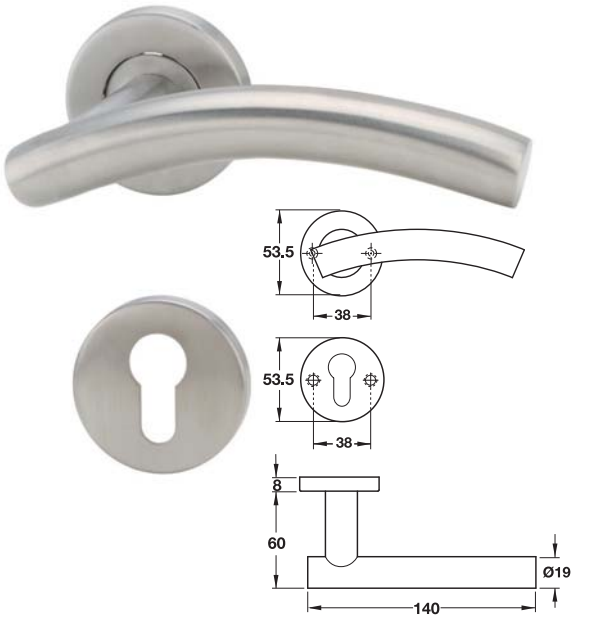

Material/Finish วัสดุ/สี	Cat.No. รหัสสินค้า
Stainless steel matt สแตนเลสสตีลด้าน	903.92.576
Stainless steel polished สแตนเลสสตีลเงา	903.92.577

Packing: 1 set.
ขนาดบรรจุ: 1 ชุด

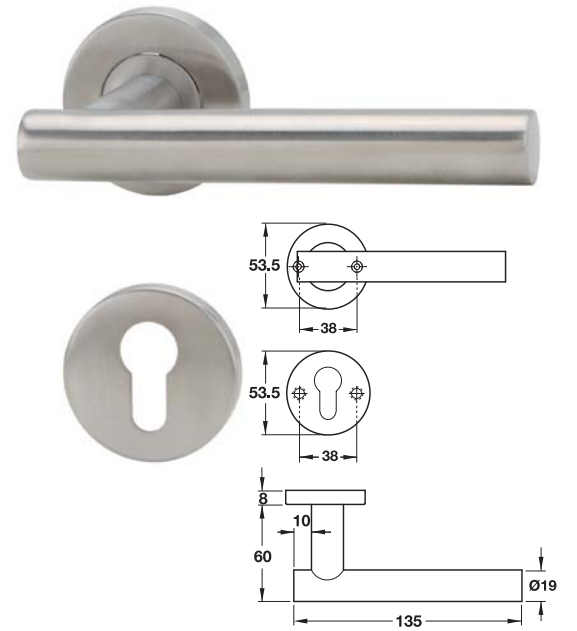

Material/Finish วัสดุ/สี	Cat.No. รหัสสินค้า
Stainless steel matt สแตนเลสสตีลด้าน	903.92.566
Stainless steel polished สแตนเลสสตีลเงา	903.92.567

Packing: 1 set.
ขนาดบรรจุ: 1 ชุด

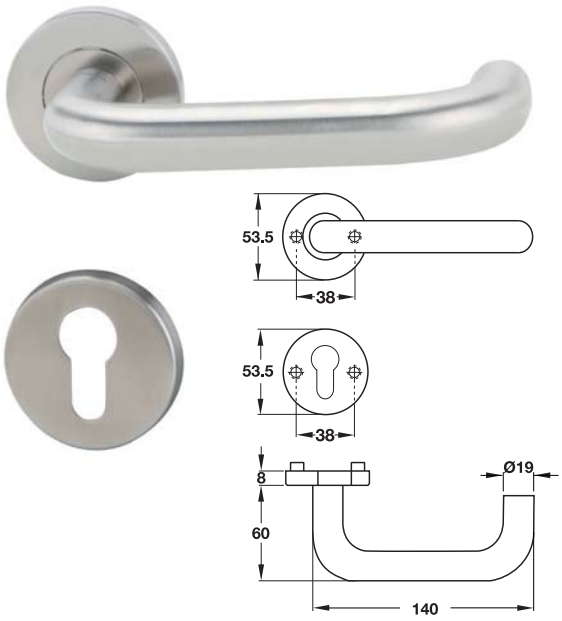

Material/Finish วัสดุ/สี	Cat.No. รหัสสินค้า
Stainless steel matt สแตนเลสสตีลด้าน	903.92.586
Stainless steel polished สแตนเลสสตีลเงา	903.92.587

Packing: 1 set.
ขนาดบรรจุ: 1 ชุด

We reserve the right to alter specifications without notice (HTH Architectural Hardware 2019).
บริษัทฯ ขอสงวนการเปลี่ยนแปลงรายละเอียดโดยไม่ต้องแจ้งล่วงหน้า (อุปกรณ์สถาปัตยกรรม 2562)

Lever handle sets
ชุดมือจับก้านโยก

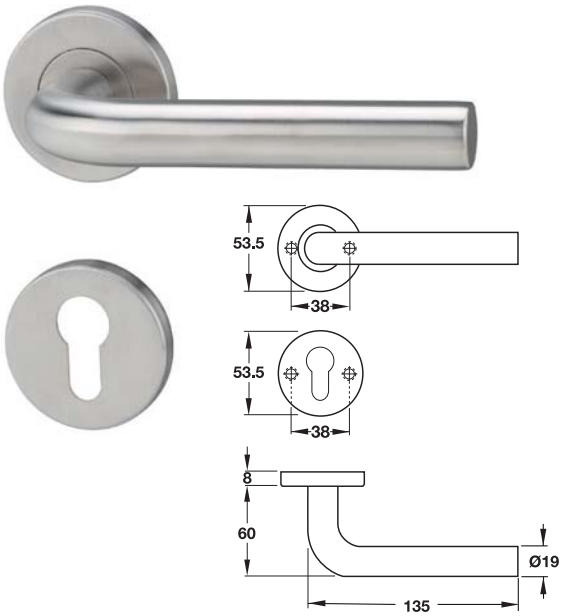

Material/Finish วัสดุ/สี	Cat.No. รหัสสินค้า
Stainless steel matt สแตนเลสสตีลด้าน	903.92.596
Stainless steel polished สแตนเลสสตีลเงา	903.92.597

Packing: 1 set.
ขนาดบรรจุ: 1 ชุด

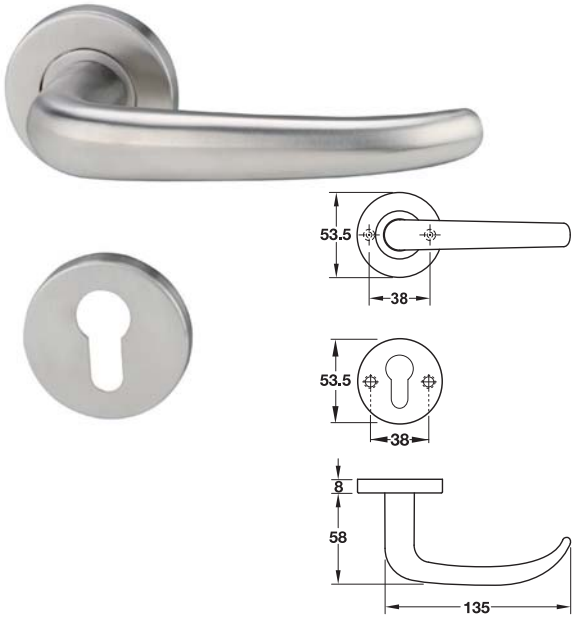

Material/Finish วัสดุ/สี	Cat.No. รหัสสินค้า
Stainless steel matt สแตนเลสสตีลด้าน	903.92.616
Stainless steel polished สแตนเลสสตีลเงา	903.92.617

Packing: 1 set.
ขนาดบรรจุ: 1 ชุด



Material/Finish วัสดุ/สี	Cat.No. รหัสสินค้า
Stainless steel matt สแตนเลสสตีลด้าน	903.92.606
Stainless steel polished สแตนเลสสตีลเงา	903.92.607

Packing: 1 set.
ขนาดบรรจุ: 1 ชุด

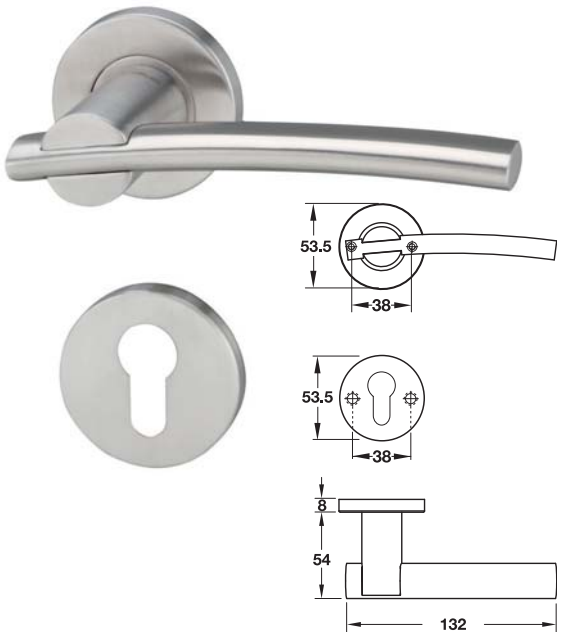

Material/Finish วัสดุ/สี	Cat.No. รหัสสินค้า
Stainless steel matt สแตนเลสสตีลด้าน	903.92.626
Stainless steel polished สแตนเลสสตีลเงา	903.92.627

Packing: 1 set.
ขนาดบรรจุ: 1 ชุด

We reserve the right to alter specifications without notice (HTH Architectural Hardware 2019).
บริษัทฯ ขอสงวนการเปลี่ยนแปลงรายละเอียดโดยมิได้มีการแจ้งล่วงหน้า (อุปกรณ์ฮาร์ดแวร์ 2562)

1

Lever handle sets
ชุดมือจับก้านโยก

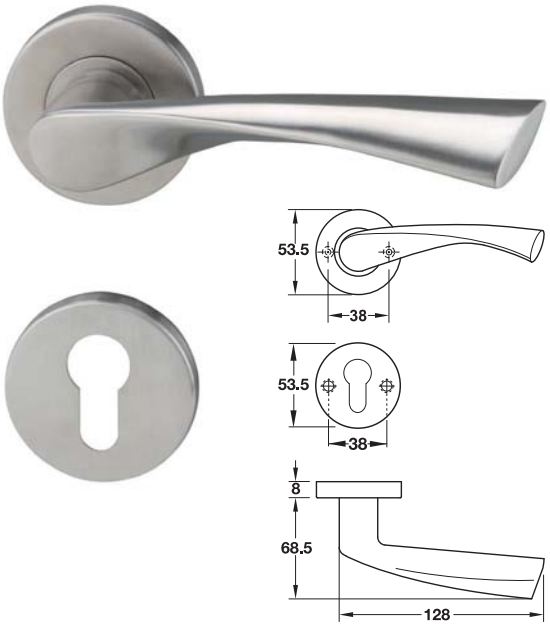

Material/Finish วัสดุ/สี	Cat.No. รหัสสินค้า
Stainless steel matt สแตนเลสสตีลด้าน	903.92.636
Stainless steel polished สแตนเลสสตีลเงา	903.92.637

Packing: 1 set.
ขนาดบรรจุ: 1 ชุด

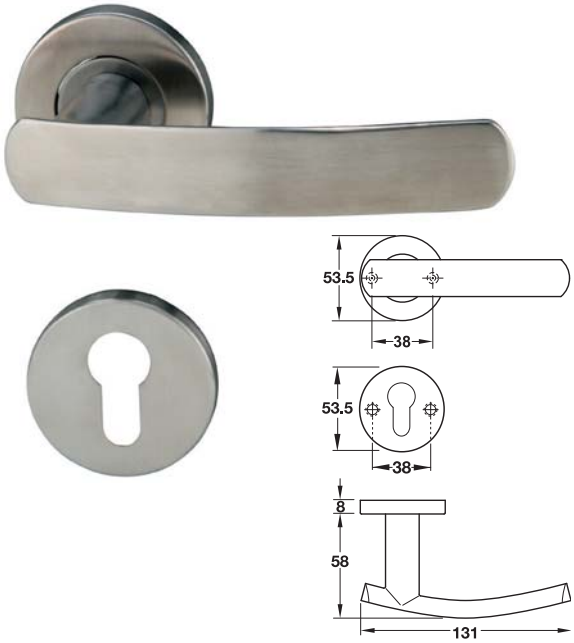

Material/Finish วัสดุ/สี	Cat.No. รหัสสินค้า
Stainless steel matt สแตนเลสสตีลด้าน	903.92.656
Stainless steel polished สแตนเลสสตีลเงา	903.92.657

Packing: 1 set.
ขนาดบรรจุ: 1 ชุด

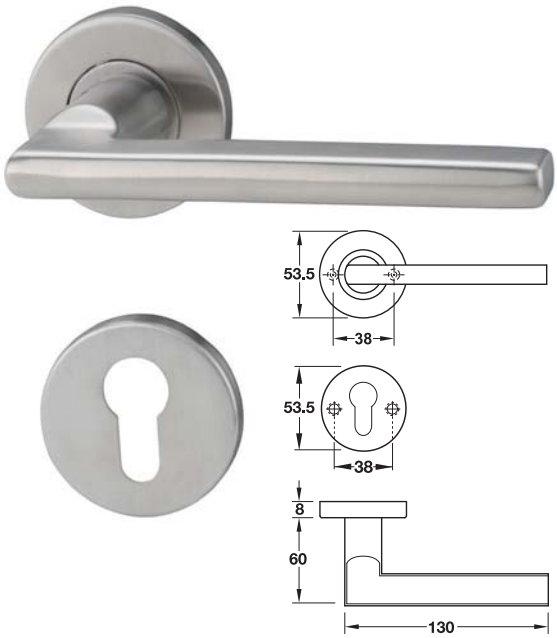

Material/Finish วัสดุ/สี	Cat.No. รหัสสินค้า
Stainless steel matt สแตนเลสสตีลด้าน	903.92.646
Stainless steel polished สแตนเลสสตีลเงา	903.92.647

Packing: 1 set.
ขนาดบรรจุ: 1 ชุด

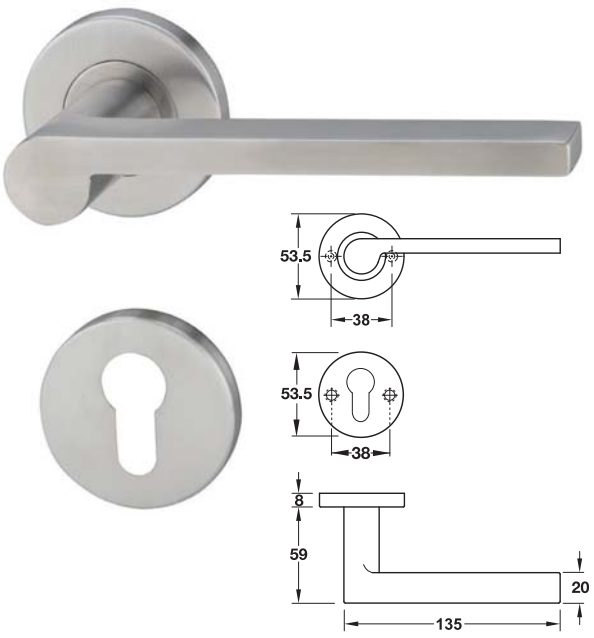

Material/Finish วัสดุ/สี	Cat.No. รหัสสินค้า
Stainless steel matt สแตนเลสสตีลด้าน	903.92.666
Stainless steel polished สแตนเลสสตีลเงา	903.92.667

Packing: 1 set.
ขนาดบรรจุ: 1 ชุด

We reserve the right to alter specifications without notice (HTH Architectural Hardware 2019).
บริษัทฯ ขอสงวนการเปลี่ยนแปลงรายละเอียดโดยไม่ต้องแจ้งให้ทราบล่วงหน้า (อุปกรณ์สถาปัตยกรรม 2562)

Lever handle sets
ชุดมือจับก้านโยก

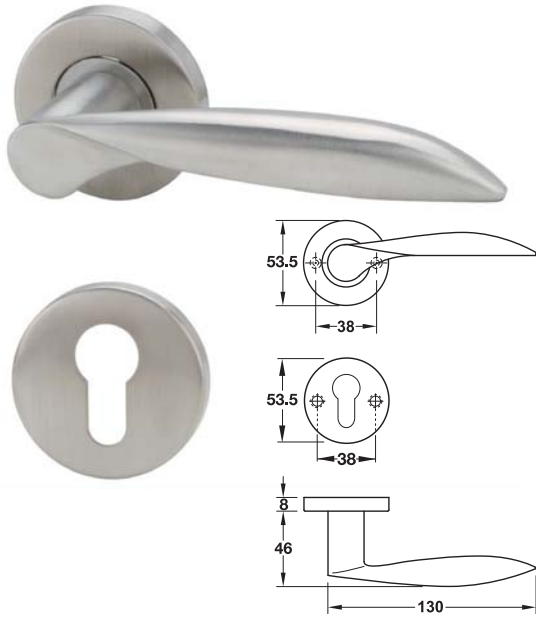

Material/Finish วัสดุ/สี	Cat.No. รหัสสินค้า
Stainless steel matt สแตนเลสสตีลด้าน	903.92.676
Stainless steel polished สแตนเลสสตีลเงา	903.92.677

Packing: 1 set.
ขนาดบรรจุ: 1 ชุด

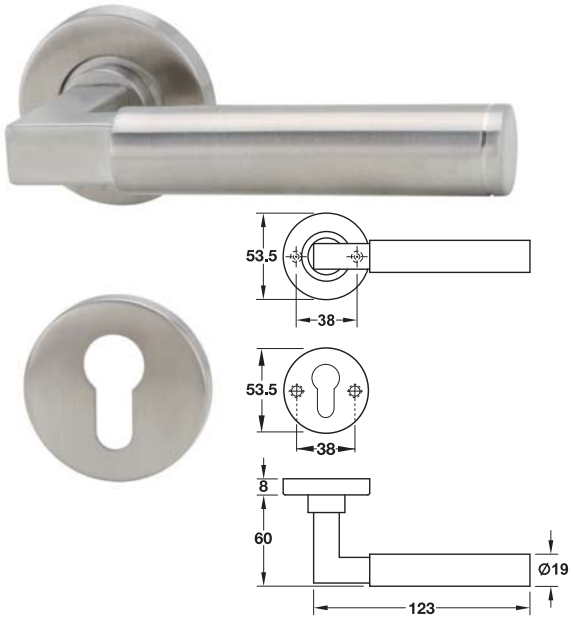

Material/Finish วัสดุ/สี	Cat.No. รหัสสินค้า
Stainless steel matt สแตนเลสสตีลด้าน	903.92.696
Stainless steel polished สแตนเลสสตีลเงา	903.92.697

Packing: 1 set.
ขนาดบรรจุ: 1 ชุด

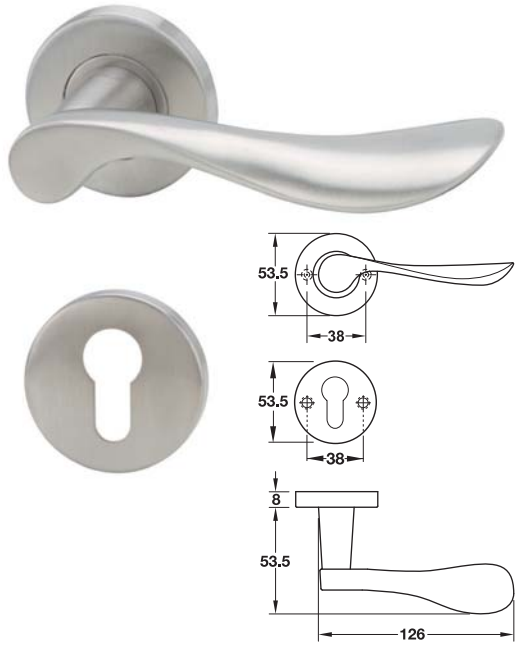

Material/Finish วัสดุ/สี	Cat.No. รหัสสินค้า
Stainless steel matt สแตนเลสสตีลด้าน	903.92.686
Stainless steel polished สแตนเลสสตีลเงา	903.92.687

Packing: 1 set.
ขนาดบรรจุ: 1 ชุด

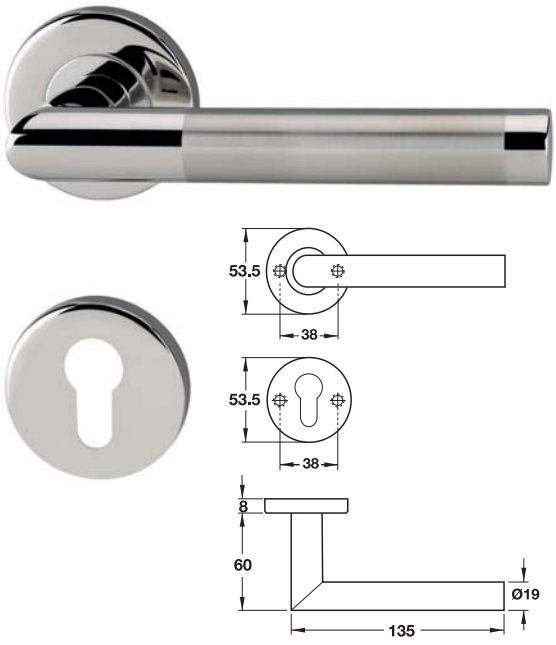

Material/Finish วัสดุ/สี	Cat.No. รหัสสินค้า
Stainless steel matt/polished สแตนเลสสตีลด้าน/เงา	902.92.882

Packing: 1 set.
ขนาดบรรจุ: 1 ชุด

We reserve the right to alter specifications without notice (HTH Architectural Hardware 2019).
บริษัทฯ ขอสงวนการเปลี่ยนแปลงรายละเอียดโดยไม่ต้องแจ้งให้ทราบล่วงหน้า (อุปกรณ์สถาปัตยกรรม 2562)

1

Lever handle sets
ชุดมือจับก้านโยก

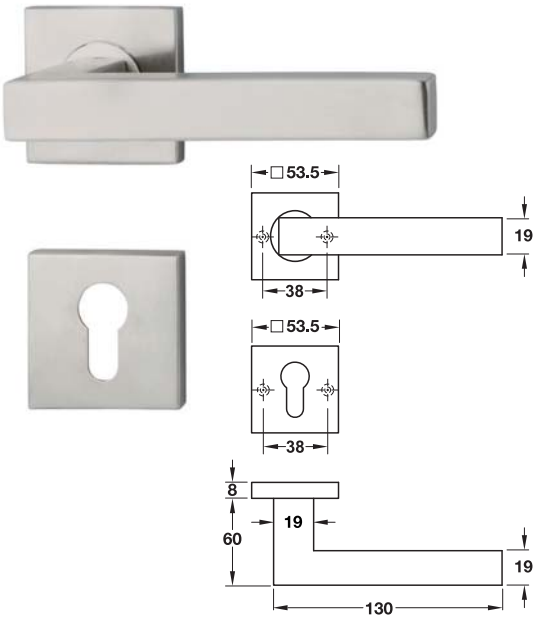

Material/Finish วัสดุ/สี	Cat.No. รหัสสินค้า
Stainless steel matt สแตนเลสสตีลด้าน	902.92.772
Stainless steel polished สแตนเลสสตีลเงา	902.92.773

Packing: 1 set.
ขนาดบรรจุ: 1 ชุด

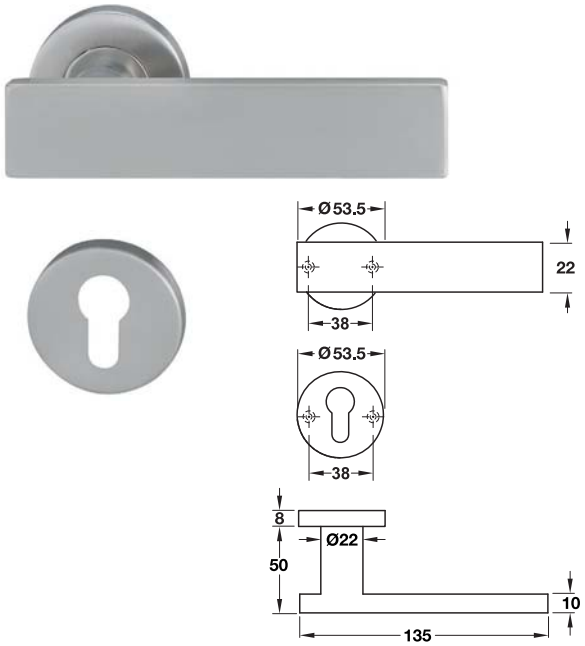

Material/Finish วัสดุ/สี	Cat.No. รหัสสินค้า
Stainless steel matt สแตนเลสสตีลด้าน	902.92.780
Stainless steel polished สแตนเลสสตีลเงา	902.92.781

Packing: 1 set.
ขนาดบรรจุ: 1 ชุด

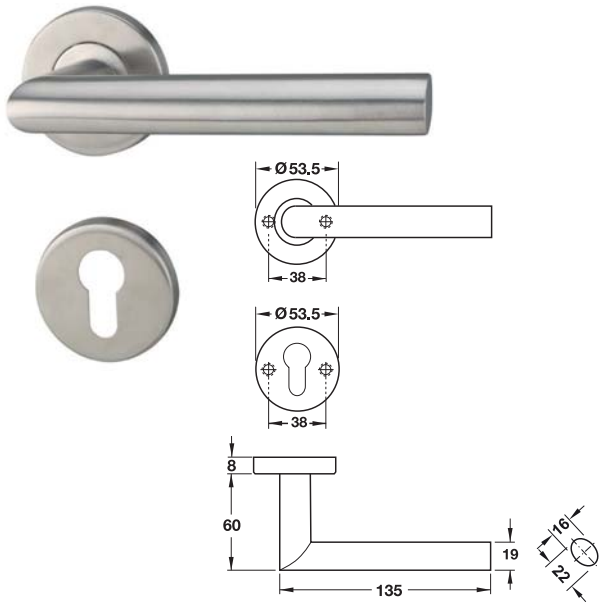

Material/Finish วัสดุ/สี	Cat.No. รหัสสินค้า
Stainless steel matt สแตนเลสสตีลด้าน	902.92.848
Stainless steel polished สแตนเลสสตีลเงา	902.92.849

Packing: 1 set.
ขนาดบรรจุ: 1 ชุด

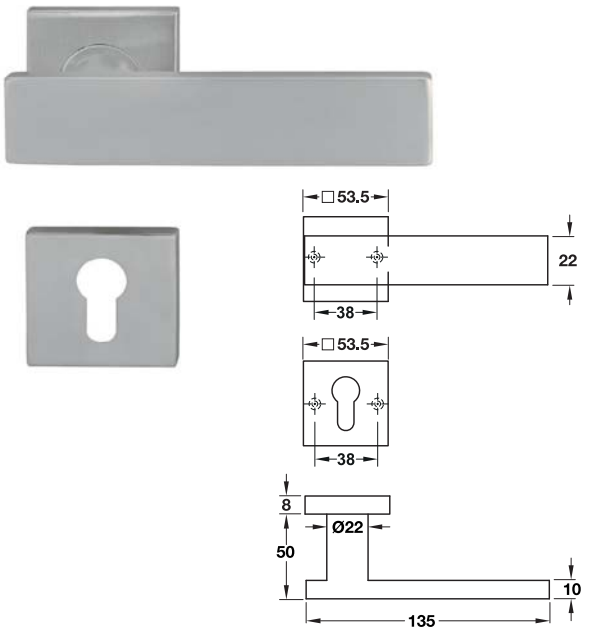

Material/Finish วัสดุ/สี	Cat.No. รหัสสินค้า
Stainless steel matt สแตนเลสสตีลด้าน	902.92.798
Stainless steel polished สแตนเลสสตีลเงา	902.92.799

Packing: 1 set.
ขนาดบรรจุ: 1 ชุด

We reserve the right to alter specifications without notice (HTH Architectural Hardware 2019).
บริษัทฯ ขอสงวนการเปลี่ยนแปลงรายละเอียดโดยไม่ต้องแจ้งให้ทราบล่วงหน้า (อุปกรณ์สถาปัตยกรรม 2562)

Lever handle sets
ชุดมือจับก้านโยก

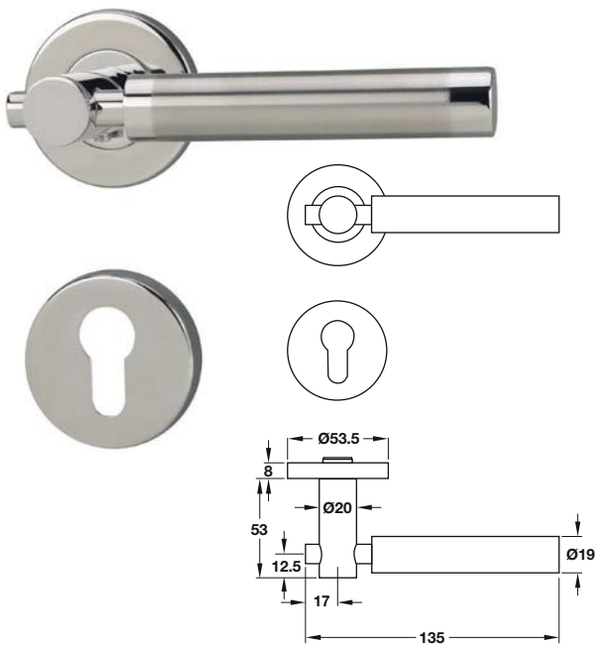

Material/Finish วัสดุ/สี	Cat.No. รหัสสินค้า
Stainless steel matt/polished สแตนเลสสตีลด้าน/เงา	902.92.858

Packing: 1 set
ขนาดบรรจุ: 1 ชุด

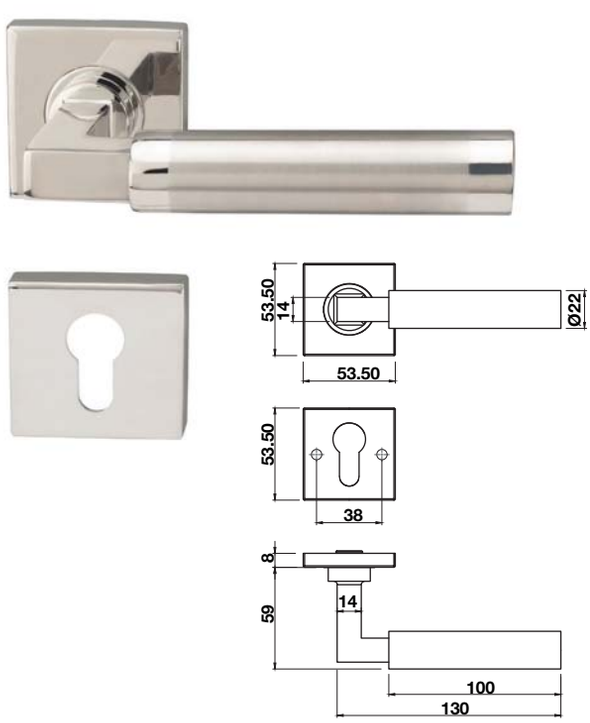

Material/Finish วัสดุ/สี	Cat.No. รหัสสินค้า
Stainless steel matt/polished สแตนเลสสตีลด้าน/เงา	903.78.170

Packing: 1 set
ขนาดบรรจุ: 1 ชุด

We reserve the right to alter specifications without notice (HTH Architectural Hardware 2019).
บริษัทฯ ขอสงวนการเปลี่ยนแปลงรายละเอียดโดยมิได้มีการแจ้งล่วงหน้า (อุปกรณ์สถาปัตย์ 2562)

1

Accessories for lever handle sets

อุปกรณ์เสริมสำหรับมือจับก้านโยก

Fixed knob

มือจับติดตาย

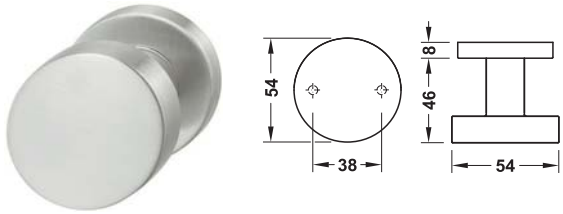

Material/Finish วัสดุ/สี	For door thickness mm สำหรับความหนาบาน มม.	Cat.No. รหัสสินค้า
Stainless steel matt สแตนเลสสตีลด้าน	38-65	903.70.126
Stainless steel polished สแตนเลสสตีลเงา		903.70.127

Packing: 1 pc.
ขนาดบรรจุ: 1 ชิ้น

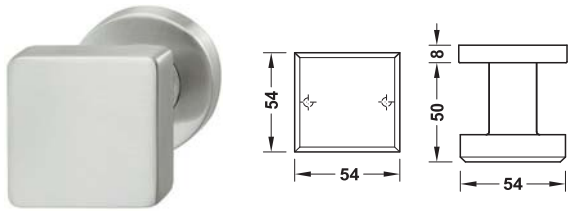

Material/Finish วัสดุ/สี	For door thickness mm สำหรับความหนาบาน มม.	Cat.No. รหัสสินค้า
Stainless steel matt สแตนเลสสตีลด้าน	38-65	903.70.124
Stainless steel polished สแตนเลสสตีลเงา		903.70.125

Packing: 1 pc.
ขนาดบรรจุ: 1 ชิ้น

Rosettes

ฝาครอบมือจับก้านโยก

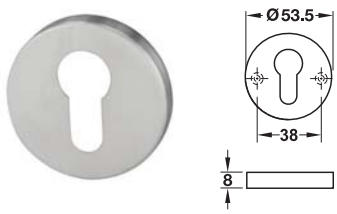

Material/Finish วัสดุ/สี	Cat.No. รหัสสินค้า
Stainless steel matt สแตนเลสสตีลด้าน	902.52.174
Stainless steel polished สแตนเลสสตีลเงา	902.52.175

Packing: 1 pair.
ขนาดบรรจุ: 1 คู่

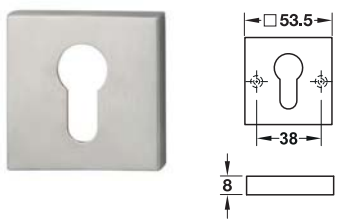

Material/Finish วัสดุ/สี	Cat.No. รหัสสินค้า
Stainless steel matt สแตนเลสสตีลด้าน	902.52.176
Stainless steel polished สแตนเลสสตีลเงา	902.52.177

Packing: 1 pair.
ขนาดบรรจุ: 1 คู่

Adapter plate to replace knob lock with lever handle

เพลทสำหรับเปลี่ยนการใช้งานจากลูกบิดเป็นมือจับก้านโยก

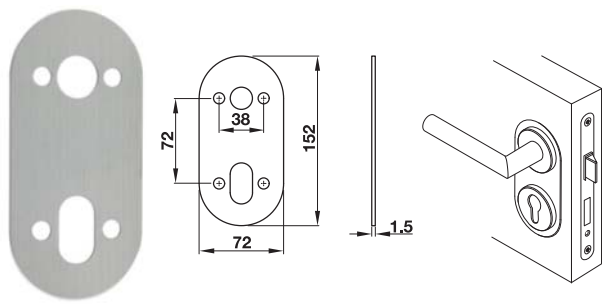

Material/Finish วัสดุ/สี	Cat.No. รหัสสินค้า
Stainless steel matt สแตนเลสสตีลด้าน	903.62.400

Packing: 1 pc.
ขนาดบรรจุ: 1 ชิ้น

We reserve the right to alter specifications without notice (HTH Architectural Hardware 2019).
บริษัทฯ ขอสงวนการเปลี่ยนแปลงรายละเอียดโดยมิได้มีการแจ้งล่วงหน้า (อุปกรณ์ฮาร์ดแวร์ 2562)
17.038

Accessories for lever handle sets
อุปกรณ์เสริมสำหรับมือจับก้านโยก

Hexagon socket screw M6
สกรูหกเหลี่ยมสำหรับยึดมือจับก้านโยก M6

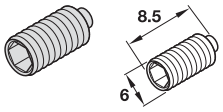

Diameter mm เส้นผ่าศูนย์กลาง มม.	Cat.No. รหัสสินค้า
6	909.46.090

Packing: 1 pc.
ขนาดบรรจุ: 1 ชิ้น

Mounting screw M4
สกรู M4

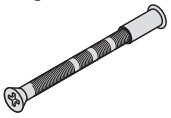

Size mm ขนาด มม.	Cat.No. รหัสสินค้า
M4 x 65	909.19.902

Packing: 1 pc.
ขนาดบรรจุ: 1 ชิ้น

Spindle, 8 x 8 mm, on plate
แกนมือจับ 8 x 8 มม. ติดตาย

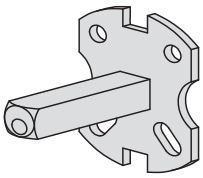

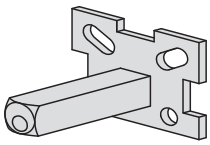

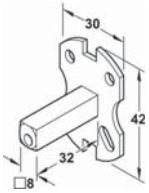

For rosette set
สำหรับฝาครอบมือจับ

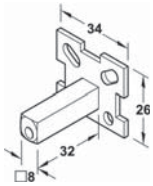

For backplate set
สำหรับเพลทยาว

Version รูปแบบ	Cat.No. รหัสสินค้า
For rosette set สำหรับฝาครอบมือจับ	909.46.060
For backplate set สำหรับเพลทยาว	909.46.061

Packing: 1 pc.
ขนาดบรรจุ: 1 ชิ้น

Spindle, arresting plate
เพลทมือจับติดตาย

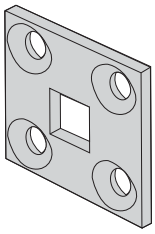

Size mm ขนาด มม.	Cat.No. รหัสสินค้า
27 x 27	909.00.946

Packing: 1 pc.
ขนาดบรรจุ: 1 ชิ้น

Spindle, 8 x 8 mm, square
แกนมือจับ 8 x 8 มม. สี่เหลี่ยม

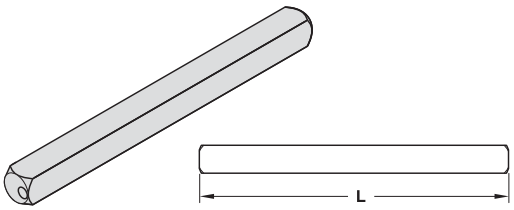

Length L mm ความยาว L มม.	Cat.No. รหัสสินค้า
96	909.46.025
100	909.46.028
105	909.46.030
110	909.46.031
130	909.46.035

Packing: 1 pc.
ขนาดบรรจุ: 1 ชิ้น

We reserve the right to alter specifications without notice (HTH Architectural Hardware 2019).
บริษัทฯ ขอสงวนการเปลี่ยนแปลงรายละเอียดได้โดยไม่ต้องแจ้งให้ทราบล่วงหน้า (อุปกรณ์สถาปัตยกรรม 2562)

1

Accessories for lever handle sets
อุปกรณ์เสริมสำหรับมือจับก้านโยก

Alternate spindle, 8 mm, M12
แกนมือจับ 8 มม., M12

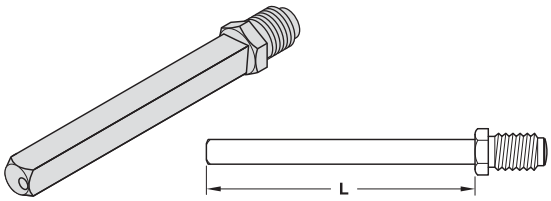

Length L mm ความยาว L มม.	Cat. No. รหัสสินค้า
80	909.46.040
89	909.46.041
99	909.46.042
125	909.46.043

Packing: 1 pc.
ขนาดบรรจุ: 1 ชิ้น

Spindle, 8 mm, split in center
แกนมือจับแบบแยกครึ่งแกนขนาด 8 มม.

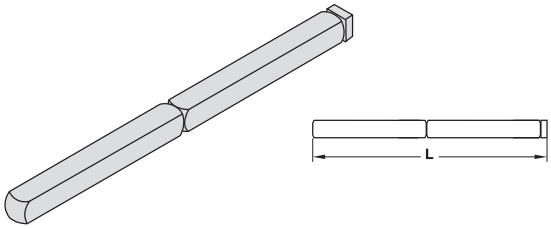

Length L mm ความยาว L มม.	Cat. No. รหัสสินค้า
110	909.00.891
120	909.83.711

Packing: 1 pc.
ขนาดบรรจุ: 1 ชิ้น

Alternate spindle, 8 mm
แกนมือจับทางเดียว 8 มม.

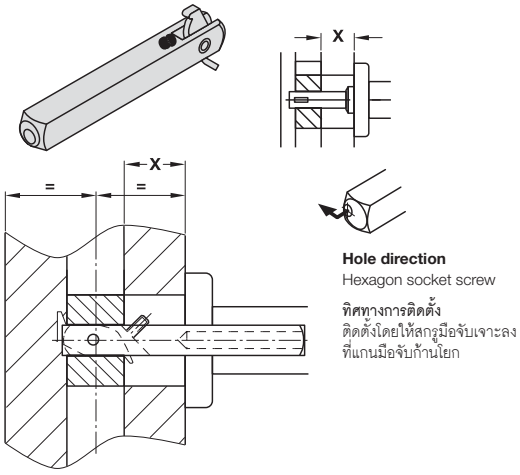

- Area of application: For one-sided door installation
- การใช้งาน: สำหรับติดตั้งอุปกรณ์มือจับประตูทางเดียว

Length X mm ความยาว X มม.	Length mm ความยาว มม.	Cat. No. รหัสสินค้า
11.5–16.5	60	909.46.106
17.0–22.0	71	909.46.107
22.5–27.5	82	909.46.108

Packing: 1 pc.
ขนาดบรรจุ: 1 ชิ้น

Adapter sleeve
อุปกรณ์เสริมขนาดแกนมือจับ

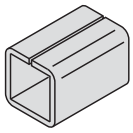

- Mounting accessories for door handle
- For installation into the lever follower
- ใช้เป็นอุปกรณ์เสริมสำหรับติดตั้งมือจับประตู
- สำหรับติดตั้งแกนมือจับ

Material/Finish วัสดุ/สี	Compensation mm เพิ่มขนาดแกนมือจับ มม.	Cat. No. รหัสสินค้า
Steel bright เหล็กเงา	From 7 to 8 จากแกนมือจับ 7 เป็น 8	909.40.500
	From 8 to 9 จากแกนมือจับ 8 เป็น 9	909.40.501
	From 8 to 10 จากแกนมือจับ 8 เป็น 10	909.40.502

Packing: 1 pc.
ขนาดบรรจุ: 1 ชิ้น

We reserve the right to alter specifications without notice (HTH Architectural Hardware 2019).
เรามีสิทธิ์ขอสงวนการเปลี่ยนแปลงรายละเอียดได้โดยไม่ต้องแจ้งล่วงหน้า (อุปกรณ์สถาปัตยกรรม 2562)

The MONT BLANC Lever handles series StarTec

ประเภทของชุดมือจับก้านโยก StarTec รุ่น MONT BLANC

How to recognise original StarTec MONT BLANC door handle sets?

การจำแนกประเภทของชุดมือจับก้านโยก StarTec รุ่น MONT BLANC















1 The Häfele logo is visible on the lever handle
2 Extra long handle length with 140 mm
3 The spindle comes with an offset hollow core for screw fixing
4 The lever handle single spring loaded mechanism ensures a straight lever handle position
5 Rose is separated from the handle to achieve a one piece rose cover
6 The bolt through screw fixing for maximum hold on handle

1 อุปกรณ์มือจับก้านโยกมีตราเฮเฟเล่
2 อุปกรณ์มือจับก้านโยกมีความยาวพิเศษ 140 มม.
3 แกนมือจับก้านโยกระบบกลวง เพื่อความแน่นหนาของสกรู
4 อุปกรณ์มือจับก้านโยกเป็นระบบสปริงแบบโยกด้านเดียว เพื่อให้มั่นใจตำแหน่งมือจับก้านโยกอยู่ในแนวตรง
5 อุปกรณ์ฝาครอบมือจับจะแยกออกจากก้านโยก
6 สกรูแบบร้อยผ่านเพื่อความแข็งแรงสำหรับการติดตั้งอุปกรณ์มือจับก้านโยก

Additional features:

- Made of stainless steel
- For door thicknesses of 35–50 mm

ข้อมูลเพิ่มเติม

- ผลิตจากวัสดุสแตนเลส สตีล
- สำหรับความหนาบาน 35-50 มม.

Set consisting of

1 pair Lever handle apertures with rosettes
1 Spindle 8 x 110 mm
1 pair Rosettes
4 fixing screw material

ประกอบด้วย

มือจับก้านโยกพร้อมฝาครอบมือจับก้านโยก	1 คู่
แกนมือจับ 8 x 110 มม.	1 ชิ้น
ฝาครอบมือจับก้านโยก	1 คู่
สกรูสำหรับติดตั้ง	



We reserve the right to alter specifications without notice (HTH Architectural Hardware 2019).
เราขอสงวนการเปลี่ยนแปลงรายละเอียดโดยไม่ต้องแจ้งให้ทราบล่วงหน้า (อุปกรณ์สถาปัตยกรรม 2562)

1

Lever handle sets
ชุดมือจับก้านโยก

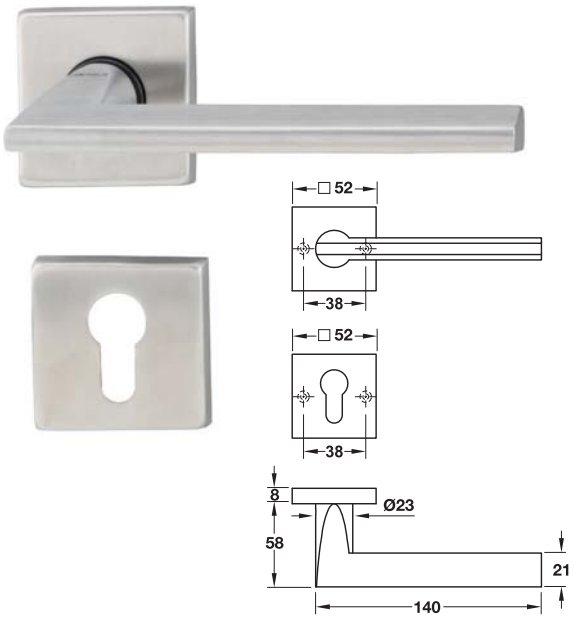

Material/Finish วัสดุ/สี	Cat. No. รหัสสินค้า
Stainless steel matt (304) สแตนเลสสตีลด้าน (304)	903.98.636
Stainless steel polished สแตนเลสสตีลเงา	903.99.347

Packing: 1 set.
ขนาดบรรจุ: 1 ชุด

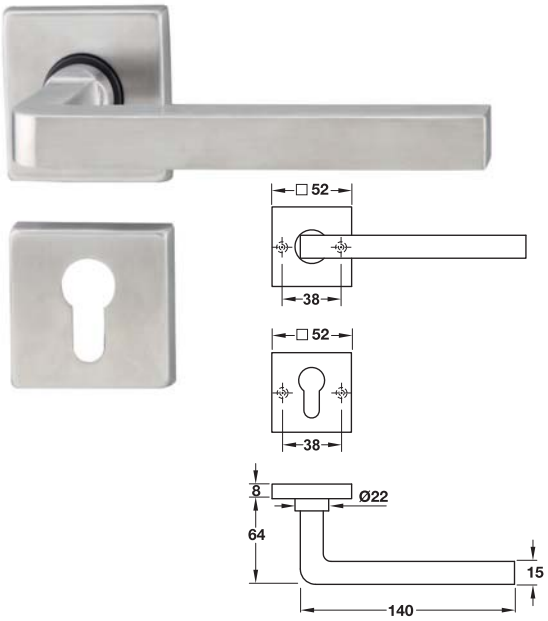

Material/Finish วัสดุ/สี	Cat. No. รหัสสินค้า
Stainless steel matt (304) สแตนเลสสตีลด้าน (304)	903.98.638
Stainless steel polished สแตนเลสสตีลเงา	903.99.349

Packing: 1 set.
ขนาดบรรจุ: 1 ชุด

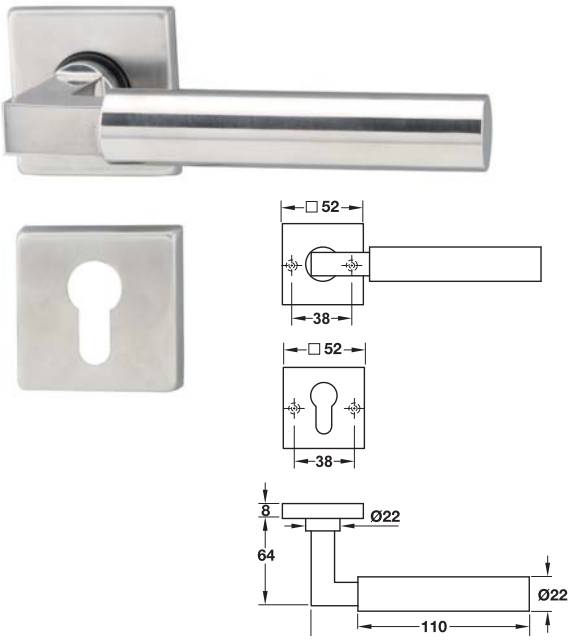

Material/Finish วัสดุ/สี	Cat. No. รหัสสินค้า
Stainless steel matt (304) สแตนเลสสตีลด้าน (304)	903.98.637
Stainless steel polished สแตนเลสสตีลเงา	903.99.348

Packing: 1 set.
ขนาดบรรจุ: 1 ชุด

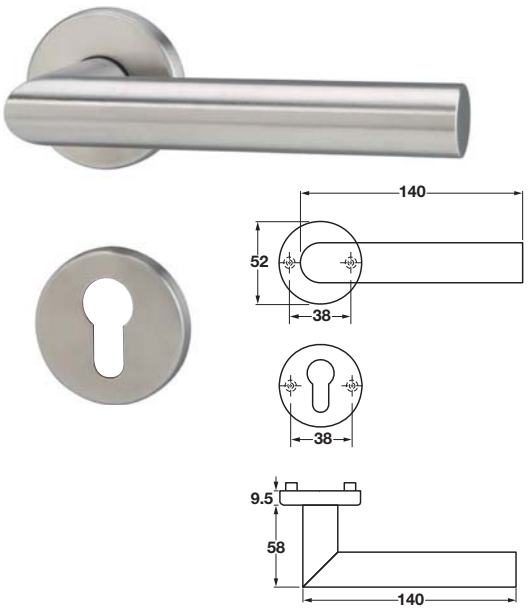

Material/Finish วัสดุ/สี	Cat. No. รหัสสินค้า
Stainless steel matt (304) สแตนเลสสตีลด้าน (304)	903.99.513
Stainless steel polished สแตนเลสสตีลเงา	903.99.514

Packing: 1 set.
ขนาดบรรจุ: 1 ชุด

We reserve the right to alter specifications without notice (HTH Architectural Hardware 2019).
เราขอสงวนสิทธิ์ในการเปลี่ยนแปลงรายละเอียดได้โดยไม่ต้องแจ้งให้ทราบล่วงหน้า (อุปกรณ์สถาปัตยกรรม 2562)

Lever handle sets
ชุดมือจับก้านโยก

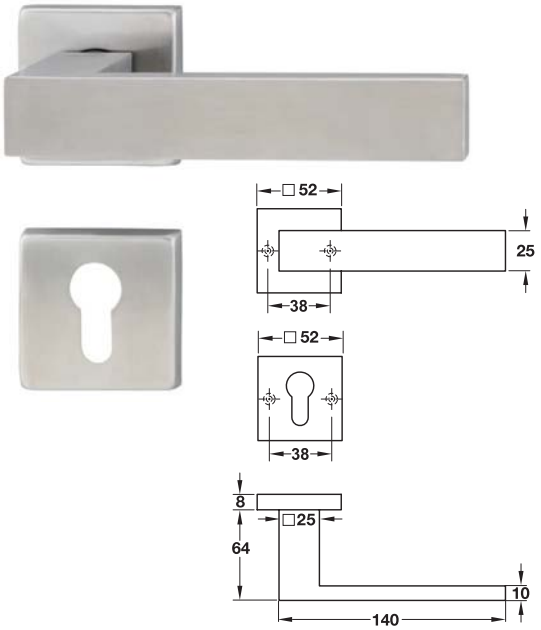

Material/Finish วัสดุ/สี	Cat. No. รหัสสินค้า
Stainless steel matt (304) สแตนเลสสตีลด้าน (304)	903.98.640
Stainless steel polished สแตนเลสสตีลเงา	903.99.350

Packing: 1 set.
ขนาดบรรจุ: 1 ชุด

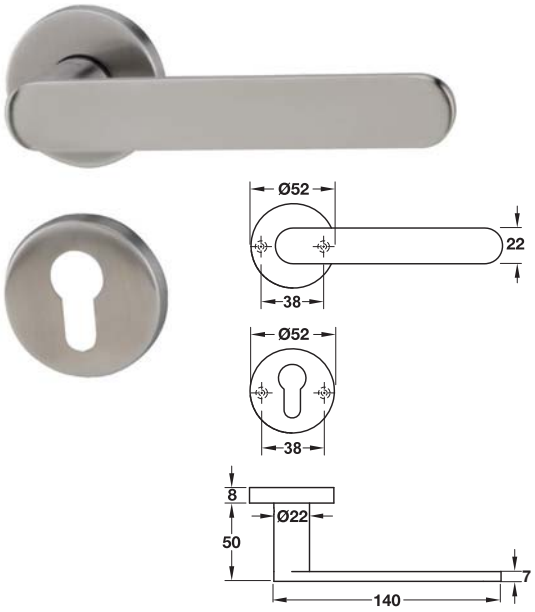

Material/Finish วัสดุ/สี	Cat. No. รหัสสินค้า
Stainless steel matt (304) สแตนเลสสตีลด้าน (304)	903.98.642
Stainless steel polished สแตนเลสสตีลเงา	903.99.352

Packing: 1 set.
ขนาดบรรจุ: 1 ชุด

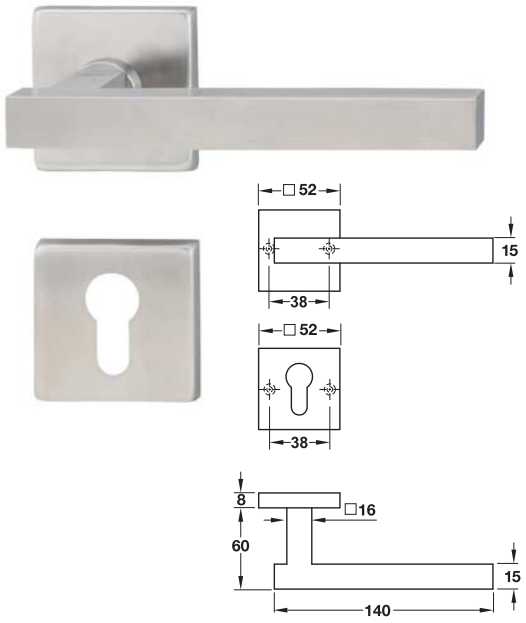

Material/Finish วัสดุ/สี	Cat. No. รหัสสินค้า
Stainless steel matt (304) สแตนเลสสตีลด้าน (304)	903.98.641
Stainless steel polished สแตนเลสสตีลเงา	903.99.351

Packing: 1 set.
ขนาดบรรจุ: 1 ชุด

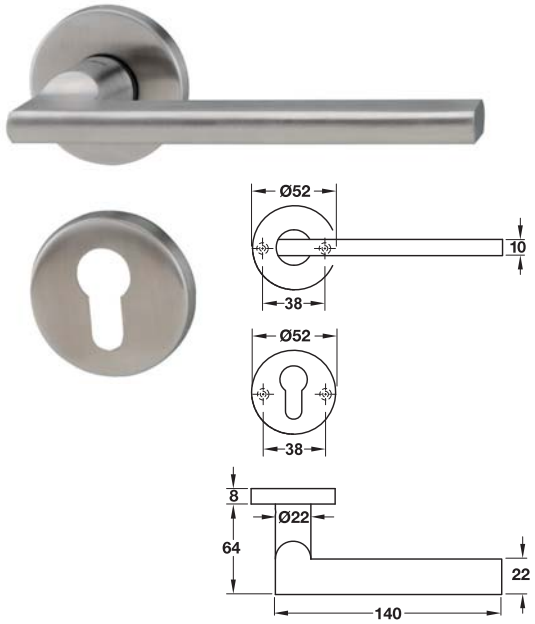

Material/Finish วัสดุ/สี	Cat. No. รหัสสินค้า
Stainless steel matt (304) สแตนเลสสตีลด้าน (304)	903.98.643
Stainless steel polished สแตนเลสสตีลเงา	903.99.353

Packing: 1 set.
ขนาดบรรจุ: 1 ชุด

We reserve the right to alter specifications without notice (HTH Architectural Hardware 2019).
เราขอสงวนสิทธิ์ในการเปลี่ยนแปลงรายละเอียดโดยไม่ต้องแจ้งให้ทราบล่วงหน้า (อุปกรณ์สถาปัตยกรรม เฮทีเอช 2562)

1

Lever handle sets
ชุดมือจับก้านโยก

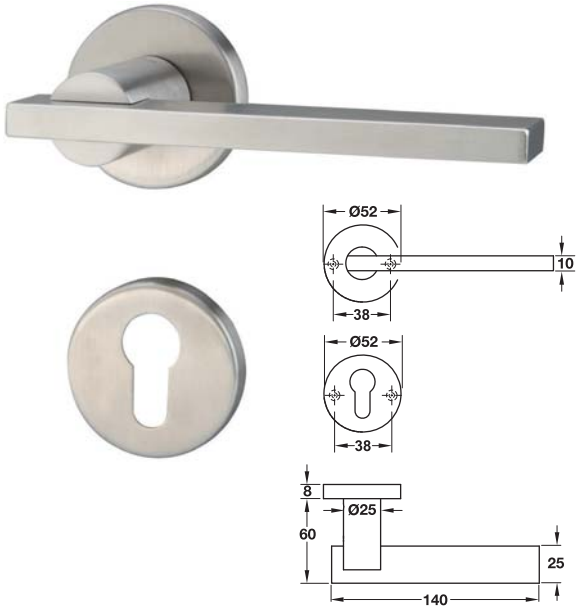

Material/Finish วัสดุ/สี	Cat. No. รหัสสินค้า
Stainless steel matt (304) สแตนเลสสตีลด้าน (304)	903.98.644
Stainless steel polished สแตนเลสสตีลเงา	903.99.354

Packing: 1 set.
ขนาดบรรจุ: 1 ชุด

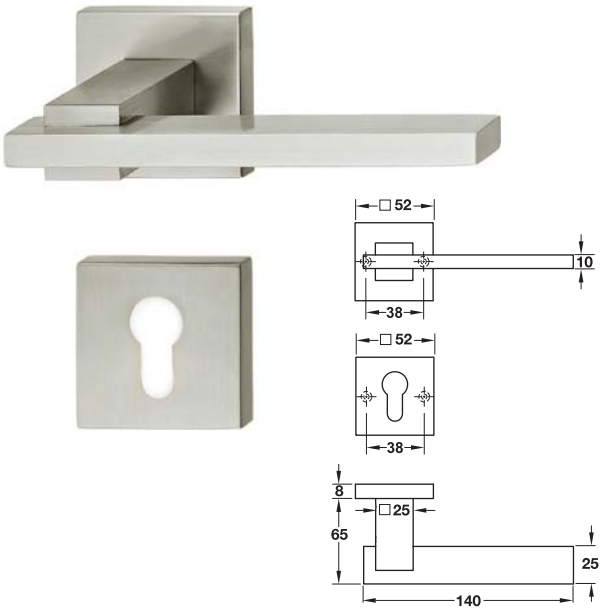

Material/Finish วัสดุ/สี	Cat. No. รหัสสินค้า
Stainless steel matt (304) สแตนเลสสตีลด้าน (304)	903.98.646
Stainless steel polished สแตนเลสสตีลเงา	903.99.356

Packing: 1 set.
ขนาดบรรจุ: 1 ชุด

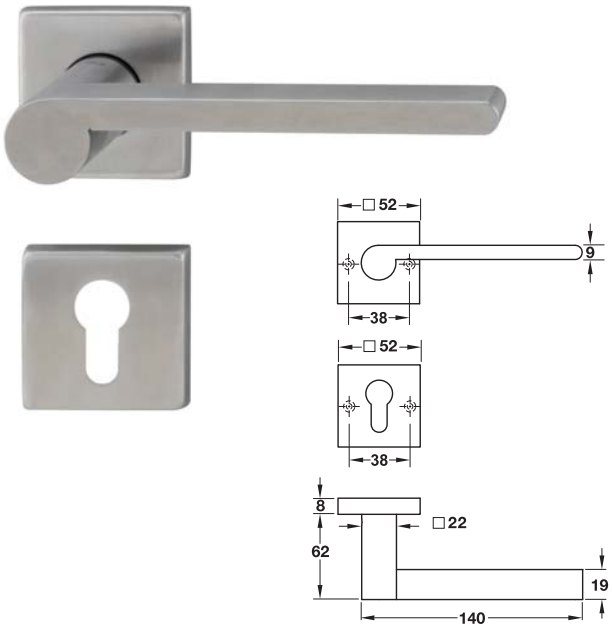

Material/Finish วัสดุ/สี	Cat. No. รหัสสินค้า
Stainless steel matt (304) สแตนเลสสตีลด้าน (304)	903.98.645
Stainless steel polished สแตนเลสสตีลเงา	903.99.355

Packing: 1 set.
ขนาดบรรจุ: 1 ชุด

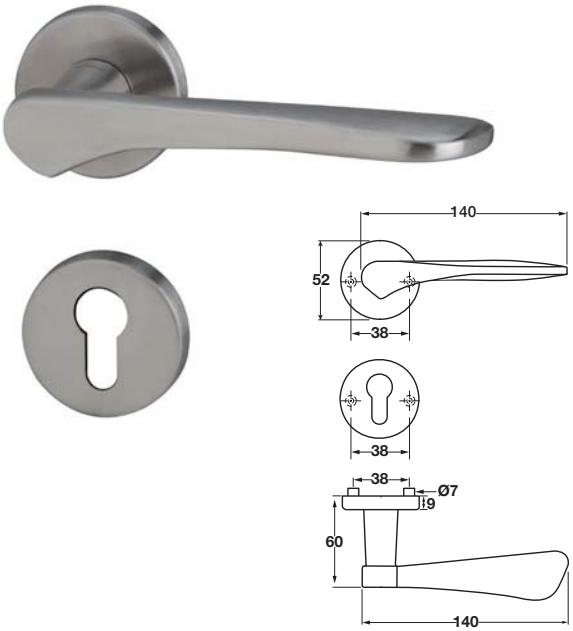

Material/Finish วัสดุ/สี	Cat. No. รหัสสินค้า
Stainless steel matt (304) สแตนเลสสตีลด้าน (304)	903.99.505
Stainless steel polished สแตนเลสสตีลเงา	903.99.506

Packing: 1 set.
ขนาดบรรจุ: 1 ชุด

We reserve the right to alter specifications without notice (HTH Architectural Hardware 2019).
บริษัทฯ ขอสงวนการเปลี่ยนแปลงรายละเอียดโดยไม่ต้องแจ้งให้ทราบล่วงหน้า (อุปกรณ์สถาปัตยกรรม 2562)

Lever handle sets
ชุดมือจับก้านโยก

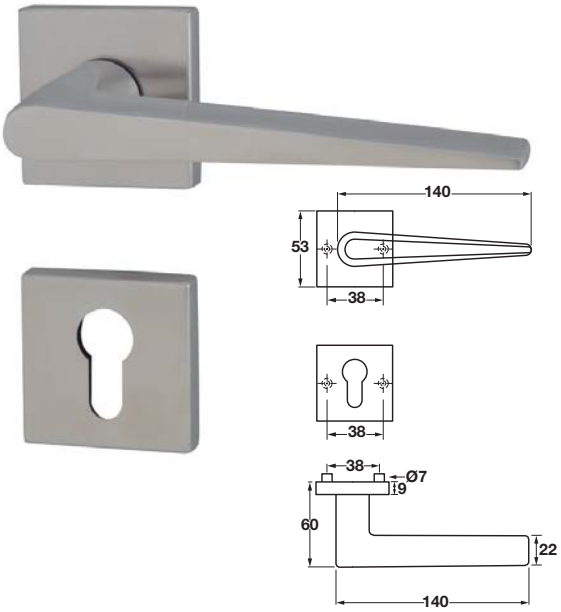

Material/Finish วัสดุ/สี	Cat. No. รหัสสินค้า
Stainless steel matt (304) สแตนเลสสตีลด้าน (304)	903.99.509
Stainless steel polished สแตนเลสสตีลเงา	903.99.510

Packing: 1 set.
ขนาดบรรจุ: 1 ชุด

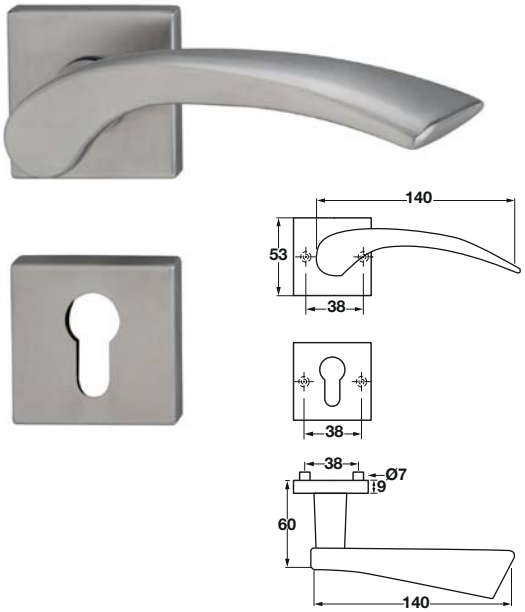

Material/Finish วัสดุ/สี	Cat. No. รหัสสินค้า
Stainless steel matt (304) สแตนเลสสตีลด้าน (304)	903.99.507
Stainless steel polished สแตนเลสสตีลเงา	903.99.508

Packing: 1 set.
ขนาดบรรจุ: 1 ชุด



Material/Finish วัสดุ/สี	Cat. No. รหัสสินค้า
Stainless steel matt (304) สแตนเลสสตีลด้าน (304)	903.99.511
Stainless steel polished สแตนเลสสตีลเงา	903.99.512

Packing: 1 set.
ขนาดบรรจุ: 1 ชุด

We reserve the right to alter specifications without notice (HTH Architectural Hardware 2019).
เรามีสิทธิ์ในการเปลี่ยนแปลงรายละเอียดโดยไม่ต้องแจ้งให้ทราบล่วงหน้า (อุปกรณ์สถาปัตยกรรม เอชทีเอช 2562)

1

Lever handle sets
ชุดมือจับก้านโยก

CoastalSeries

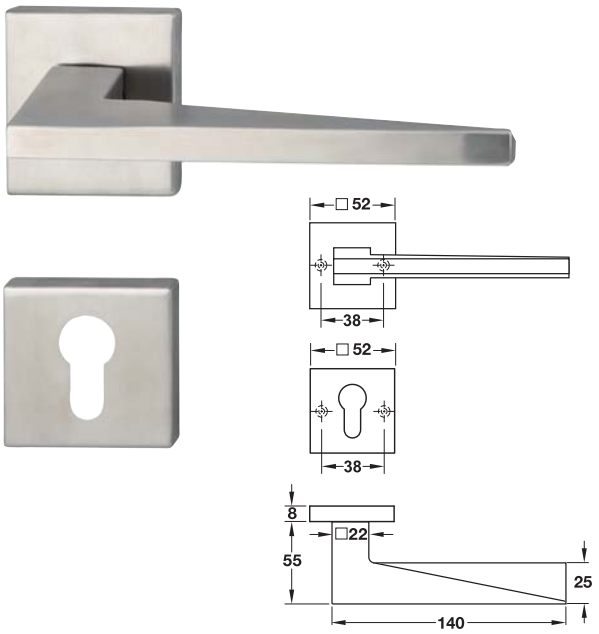

Material/Finish วัสดุ/สี	Cat. No. รหัสสินค้า
Stainless steel matt (316) สแตนเลสสตีลด้าน (316)	903.78.592

Packing: 1 set.
ขนาดบรรจุ: 1 ชุด

CoastalSeries

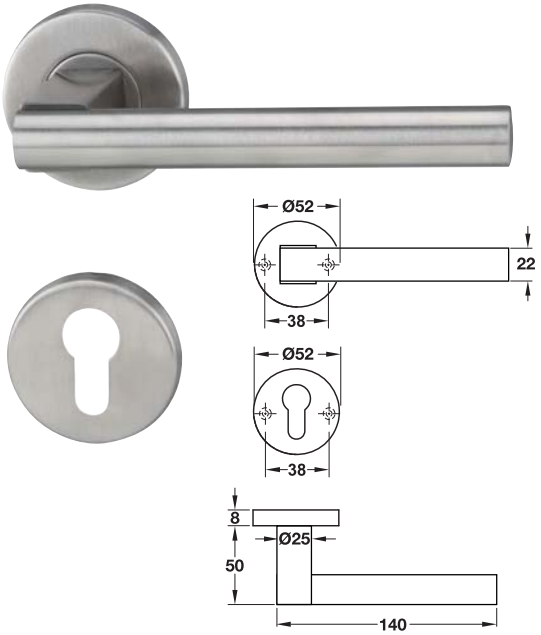

Material/Finish วัสดุ/สี	Cat. No. รหัสสินค้า
Stainless steel matt (316) สแตนเลสสตีลด้าน (316)	903.78.593

Packing: 1 set.
ขนาดบรรจุ: 1 ชุด

We reserve the right to alter specifications without notice (HTH Architectural Hardware 2019).
เราขอสงวนการเปลี่ยนแปลงรายละเอียดโดยมิต้องแจ้งให้ทราบล่วงหน้า (อุปกรณ์สถาปัตยกรรม 2562)

Individual set components/Lever handles
อุปกรณ์แยกจำหน่าย/มือจับก้านโยก

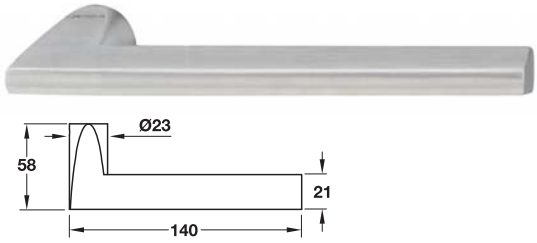

Material/Finish วัสดุ/สี	Cat. No. รหัสสินค้า
Stainless steel matt (304) สแตนเลสสตีลด้าน (304)	902.20.910
Stainless steel polished สแตนเลสสตีลเงา	902.20.911

Packing: 1 pair incl. spindle
ขนาดบรรจุ: 1 คู่ พร้อมแกนมือจับ 1 ชิ้น

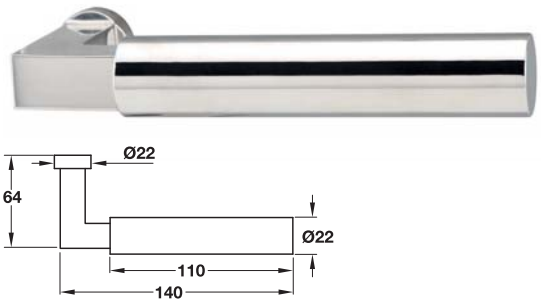

Material/Finish วัสดุ/สี	Cat. No. รหัสสินค้า
Stainless steel matt (304) สแตนเลสสตีลด้าน (304)	902.20.914
Stainless steel polished สแตนเลสสตีลเงา	902.20.915

Packing: 1 pair incl. spindle
ขนาดบรรจุ: 1 คู่ พร้อมแกนมือจับ 1 ชิ้น

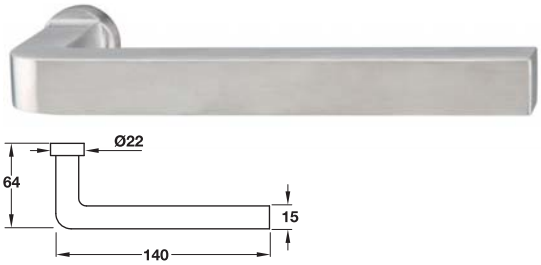

Material/Finish วัสดุ/สี	Cat. No. รหัสสินค้า
Stainless steel matt (304) สแตนเลสสตีลด้าน (304)	902.20.916
Stainless steel polished สแตนเลสสตีลเงา	902.20.917

Packing: 1 pair incl. spindle
ขนาดบรรจุ: 1 คู่ พร้อมแกนมือจับ 1 ชิ้น

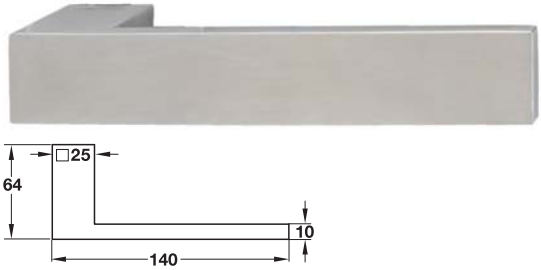

Material/Finish วัสดุ/สี	Cat. No. รหัสสินค้า
Stainless steel matt (304) สแตนเลสสตีลด้าน (304)	902.20.922
Stainless steel polished สแตนเลสสตีลเงา	902.20.923

Packing: 1 pair incl. spindle
ขนาดบรรจุ: 1 คู่ พร้อมแกนมือจับ 1 ชิ้น

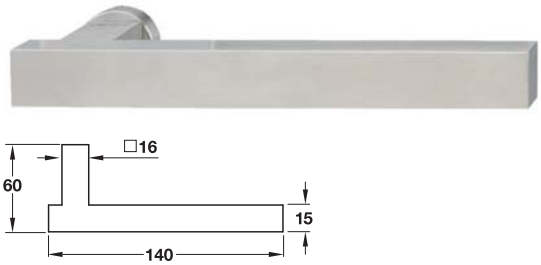

Material/Finish วัสดุ/สี	Cat. No. รหัสสินค้า
Stainless steel matt (304) สแตนเลสสตีลด้าน (304)	902.20.924
Stainless steel polished สแตนเลสสตีลเงา	902.20.925

Packing: 1 pair incl. spindle
ขนาดบรรจุ: 1 คู่ พร้อมแกนมือจับ 1 ชิ้น

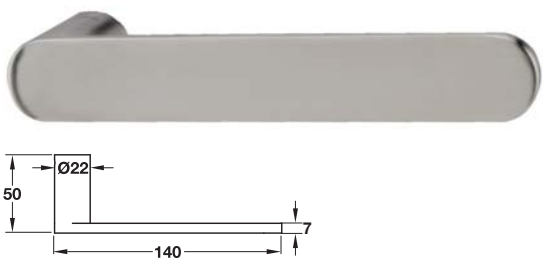

Material/Finish วัสดุ/สี	Cat. No. รหัสสินค้า
Stainless steel matt (304) สแตนเลสสตีลด้าน (304)	902.20.926
Stainless steel polished สแตนเลสสตีลเงา	902.20.927

Packing: 1 pair incl. spindle
ขนาดบรรจุ: 1 คู่ พร้อมแกนมือจับ 1 ชิ้น

We reserve the right to alter specifications without notice (HTH Architectural Hardware 2019).
เราขอสงวนการเปลี่ยนแปลงรายละเอียดโดยไม่ต้องแจ้งล่วงหน้า (อุปกรณ์สถาปัตยกรรม เอช.ที.เอช. 2562)

1

Individual set components/Lever handles
อุปกรณ์แยกจำหน่าย/มือจับก้านโยก

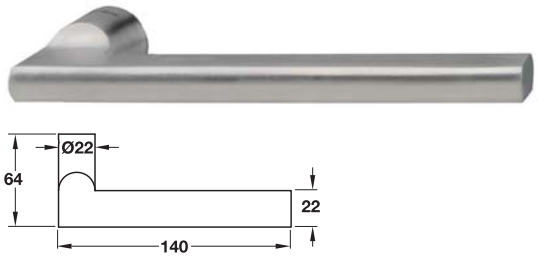

Material/Finish วัสดุ/สี	Cat. No. รหัสสินค้า
Stainless steel matt (304) สแตนเลสสตีลด้าน (304)	902.20.928
Stainless steel polished สแตนเลสสตีลเงา	902.20.929

Packing: 1 pc.
ขนาดบรรจุ: 1 ชิ้น

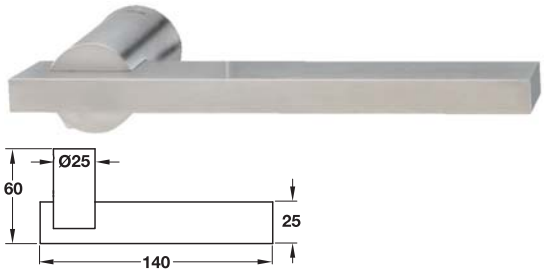

Material/Finish วัสดุ/สี	Cat. No. รหัสสินค้า
Stainless steel matt (304) สแตนเลสสตีลด้าน (304)	902.20.930
Stainless steel polished สแตนเลสสตีลเงา	902.20.931

Packing: 1 pc.
ขนาดบรรจุ: 1 ชิ้น

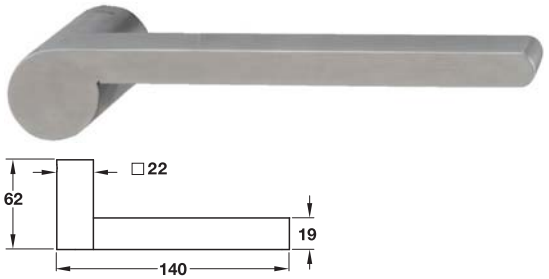

Material/Finish วัสดุ/สี	Cat. No. รหัสสินค้า
Stainless steel matt (304) สแตนเลสสตีลด้าน (304)	902.20.932
Stainless steel polished สแตนเลสสตีลเงา	902.20.933

Packing: 1 pc.
ขนาดบรรจุ: 1 ชิ้น

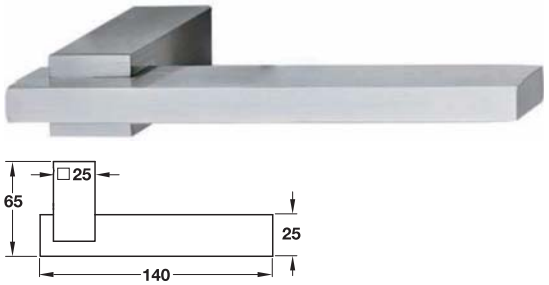

Material/Finish วัสดุ/สี	Cat. No. รหัสสินค้า
Stainless steel matt (304) สแตนเลสสตีลด้าน (304)	902.20.934
Stainless steel polished สแตนเลสสตีลเงา	902.20.935

Packing: 1 pc.
ขนาดบรรจุ: 1 ชิ้น

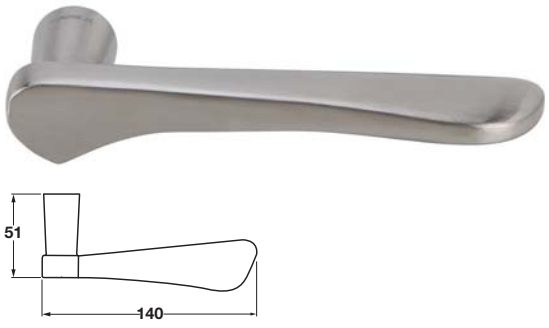

Material/Finish วัสดุ/สี	Cat. No. รหัสสินค้า
Stainless steel matt (304) สแตนเลสสตีลด้าน (304)	903.99.515
Stainless steel polished สแตนเลสสตีลเงา	903.99.516

Packing: 1 pc.
ขนาดบรรจุ: 1 ชิ้น

We reserve the right to alter specifications without notice (HTH Architectural Hardware 2019).
บริษัทฯ ขอสงวนการเปลี่ยนแปลงรายละเอียดโดยไม่ต้องแจ้งให้ทราบล่วงหน้า (อุปกรณ์สถาปัตยกรรม 2562)

Individual set components/Lever handles
อุปกรณ์แยกจำหน่าย/มือจับก้านโยก



Material/Finish วัสดุ/สี	Cat. No. รหัสสินค้า
Stainless steel matt (304) สแตนเลสสตีลด้าน (304)	903.99.517
Stainless steel polished สแตนเลสสตีลเงา	903.99.518

Packing: 1 pair.
ขนาดบรรจุ: 1 คู่

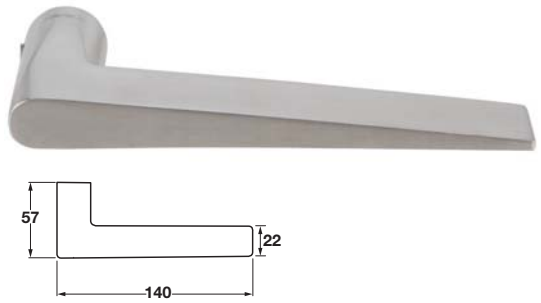

Material/Finish วัสดุ/สี	Cat. No. รหัสสินค้า
Stainless steel matt (304) สแตนเลสสตีลด้าน (304)	903.99.519
Stainless steel polished สแตนเลสสตีลเงา	903.99.520

Packing: 1 pair.
ขนาดบรรจุ: 1 คู่

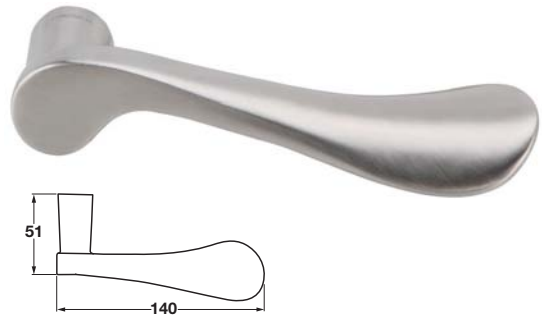

Material/Finish วัสดุ/สี	Cat. No. รหัสสินค้า
Stainless steel matt (304) สแตนเลสสตีลด้าน (304)	903.99.521
Stainless steel polished สแตนเลสสตีลเงา	903.99.522

Packing: 1 pair.
ขนาดบรรจุ: 1 คู่

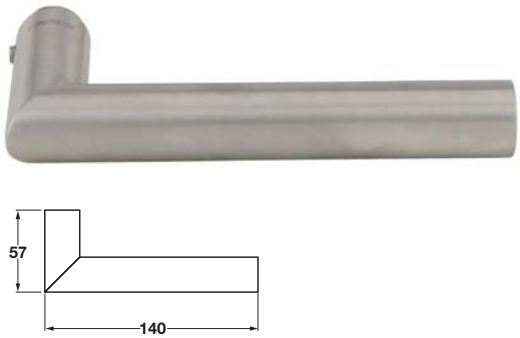

Material/Finish วัสดุ/สี	Cat. No. รหัสสินค้า
Stainless steel matt (304) สแตนเลสสตีลด้าน (304)	903.99.523
Stainless steel polished สแตนเลสสตีลเงา	903.99.524

Packing: 1 pair.
ขนาดบรรจุ: 1 คู่

We reserve the right to alter specifications without notice (HTH Architectural Hardware 2019).
เรายังคงสงวนการเปลี่ยนแปลงรายละเอียดโดยไม่ต้องแจ้งให้ทราบล่วงหน้า (อุปกรณ์สถาปัตยกรรม 2562)

1

Individual set components/Rose and escutcheon
อุปกรณ์แยกจำหน่าย/ฝาครอบมือจับก้านโยกและฝาครอบกุญแจ



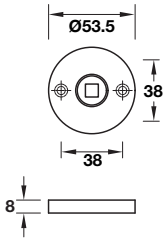

Material/Finish วัสดุ/สี	Cat. No. รหัสสินค้า
Stainless steel matt (304) สแตนเลสสตีลด้าน (304)	902.50.196
Stainless steel polished สแตนเลสสตีลเงา	902.50.197

Packing: 1 pair.
ขนาดบรรจุ: 1 คู่



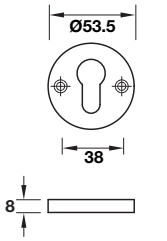

Material/Finish วัสดุ/สี	Cat. No. รหัสสินค้า
Stainless steel matt (304) สแตนเลสสตีลด้าน (304)	902.52.196
Stainless steel polished สแตนเลสสตีลเงา	902.52.197

Packing: 1 pair.
ขนาดบรรจุ: 1 คู่



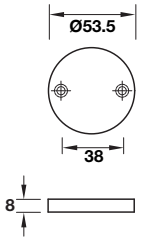

Material/Finish วัสดุ/สี	Cat. No. รหัสสินค้า
Stainless steel matt (304) สแตนเลสสตีลด้าน (304)	902.55.196
Stainless steel polished สแตนเลสสตีลเงา	902.55.197

Packing: 1 pair.
ขนาดบรรจุ: 1 คู่



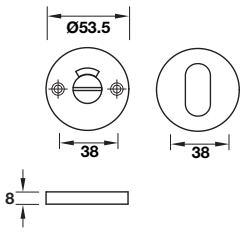

Material/Finish วัสดุ/สี	Cat. No. รหัสสินค้า
Stainless steel matt (304) สแตนเลสสตีลด้าน (304)	902.53.204
Stainless steel polished สแตนเลสสตีลเงา	902.53.205

Packing: 1 pc.
ขนาดบรรจุ: 1 ชิ้น



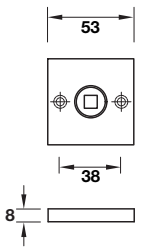

Material/Finish วัสดุ/สี	Cat. No. รหัสสินค้า
Stainless steel matt (304) สแตนเลสสตีลด้าน (304)	902.50.194
Stainless steel polished สแตนเลสสตีลเงา	902.50.195

Packing: 1 pair.
ขนาดบรรจุ: 1 คู่



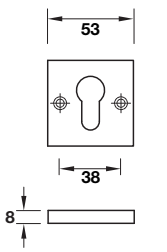

Material/Finish วัสดุ/สี	Cat. No. รหัสสินค้า
Stainless steel matt (304) สแตนเลสสตีลด้าน (304)	902.52.194
Stainless steel polished สแตนเลสสตีลเงา	902.52.195

Packing: 1 pair.
ขนาดบรรจุ: 1 คู่

We reserve the right to alter specifications without notice (HTH Architectural Hardware 2019).
บริษัทฯ ขอสงวนการเปลี่ยนแปลงรายละเอียดโดยมิได้มีการแจ้งล่วงหน้า (อุปกรณ์สถาปัตยกรรม 2562)

New products and systems: www.hafelethailand.com/www.hafele.co.th
ผลิตภัณฑ์และนวัตกรรมใหม่: www.hafelethailand.com/www.hafele.co.th

Individual set components/Rose and escutcheon
อุปกรณ์แยกจำหน่าย/ฝาครอบมือจับก้านโยกและฝาครอบกุญแจ



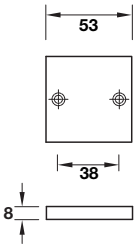

Material/Finish วัสดุ/สี	Cat. No. รหัสสินค้า
Stainless steel matt (304) สแตนเลสสตีลด้าน (304)	902.55.194
Stainless steel polished สแตนเลสสตีลเงา	902.55.195

Packing: 1 pair.
ขนาดบรรจุ: 1 คู่



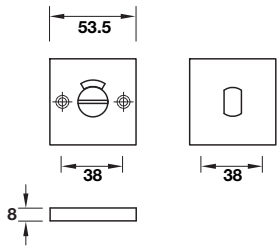

Material/Finish วัสดุ/สี	Cat. No. รหัสสินค้า
Stainless steel matt (304) สแตนเลสสตีลด้าน (304)	902.53.206
Stainless steel polished สแตนเลสสตีลเงา	902.53.207

Packing: 1 pc.
ขนาดบรรจุ: 1 ชิ้น



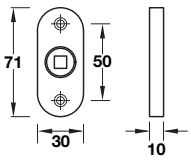

Material/Finish วัสดุ/สี	Cat. No. รหัสสินค้า
Stainless steel matt (304) สแตนเลสสตีลด้าน (304)	902.50.202
Stainless steel polished สแตนเลสสตีลเงา	902.50.203

Packing: 1 pair.
ขนาดบรรจุ: 1 คู่



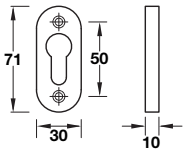

Material/Finish วัสดุ/สี	Cat. No. รหัสสินค้า
Stainless steel matt (304) สแตนเลสสตีลด้าน (304)	902.52.202
Stainless steel polished สแตนเลสสตีลเงา	902.52.203

Packing: 1 pair.
ขนาดบรรจุ: 1 คู่



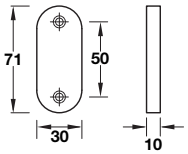

Material/Finish วัสดุ/สี	Cat. No. รหัสสินค้า
Stainless steel matt (304) สแตนเลสสตีลด้าน (304)	902.55.202
Stainless steel polished สแตนเลสสตีลเงา	902.55.203

Packing: 1 pair.
ขนาดบรรจุ: 1 คู่



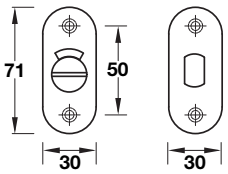

Material/Finish วัสดุ/สี	Cat. No. รหัสสินค้า
Stainless steel matt (304) สแตนเลสสตีลด้าน (304)	902.53.208
Stainless steel polished สแตนเลสสตีลเงา	902.53.209

Packing: 1 pc.
ขนาดบรรจุ: 1 ชิ้น

We reserve the right to alter specifications without notice (HTH Architectural Hardware 2019).
บริษัทฯ ขอสงวนการเปลี่ยนแปลงรายละเอียดโดยมิต้องแจ้งให้ทราบล่วงหน้า (อุปกรณ์สถาปัตยกรรม 2562)

1

Individual set components/Long backplate
อุปกรณ์แยกจำหน่าย/เพลทยาว

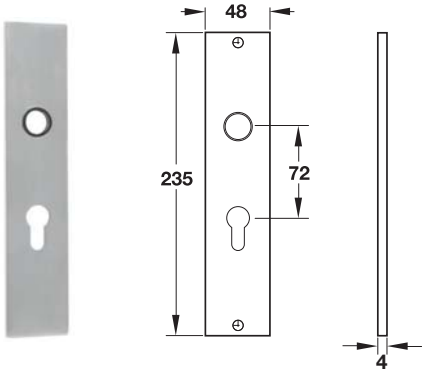

Version รูปแบบ	Material/Finish วัสดุ/สี	Cat. No. รหัสสินค้า
Entrace ประตูทางเข้า	Stainless steel matt (304) สแตนเลสสตีลด้าน (304)	902.66.012
	Stainless steel polished สแตนเลสสตีลเงา	902.66.013
Dummy มือจับหลอก	Stainless steel matt (304) สแตนเลสสตีลด้าน (304)	903.60.440
	Stainless steel polished สแตนเลสสตีลเงา	903.60.441

Packing: 1 pair.
ขนาดบรรจุ: 1 คู่

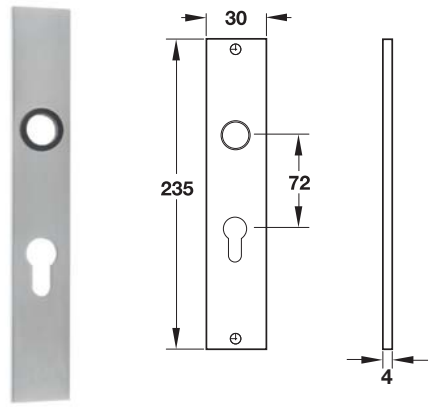

Version รูปแบบ	Material/Finish วัสดุ/สี	Cat. No. รหัสสินค้า
Entrace ประตูทางเข้า	Stainless steel matt (304) สแตนเลสสตีลด้าน (304)	902.66.014
	Stainless steel polished สแตนเลสสตีลเงา	902.66.015
Dummy มือจับหลอก	Stainless steel matt (304) สแตนเลสสตีลด้าน (304)	903.60.442
	Stainless steel polished สแตนเลสสตีลเงา	903.60.443

Packing: 1 pair.
ขนาดบรรจุ: 1 คู่

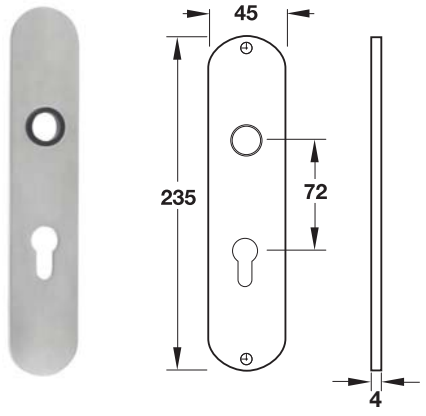

Version รูปแบบ	Material/Finish วัสดุ/สี	Cat. No. รหัสสินค้า
Entrace ประตูทางเข้า	Stainless steel matt (304) สแตนเลสสตีลด้าน (304)	902.66.016
	Stainless steel polished สแตนเลสสตีลเงา	902.66.017
Dummy มือจับหลอก	Stainless steel matt (304) สแตนเลสสตีลด้าน (304)	903.60.444
	Stainless steel polished สแตนเลสสตีลเงา	903.60.445

Packing: 1 pair.
ขนาดบรรจุ: 1 คู่

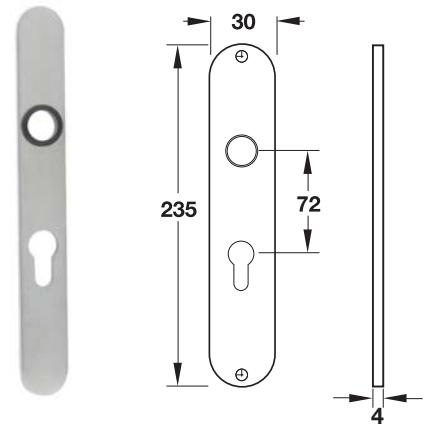

Version รูปแบบ	Material/Finish วัสดุ/สี	Cat. No. รหัสสินค้า
Entrace ประตูทางเข้า	Stainless steel matt (304) สแตนเลสสตีลด้าน (304)	902.66.018
	Stainless steel polished สแตนเลสสตีลเงา	902.66.019
Dummy มือจับหลอก	Stainless steel matt (304) สแตนเลสสตีลด้าน (304)	903.60.446
	Stainless steel polished สแตนเลสสตีลเงา	903.60.447

Packing: 1 pair.
ขนาดบรรจุ: 1 คู่

We reserve the right to alter specifications without notice (HTH Architectural Hardware 2019).
เราขอสงวนการเปลี่ยนแปลงรายละเอียดได้โดยไม่ต้องแจ้งให้ทราบล่วงหน้า (อุปกรณ์สถาปัตยกรรม 2562)

Accessories for lever handles set
อุปกรณ์เสริมสำหรับมือจับก้านโยก

Spindle, square
แกนมือจับ, สี่เหลี่ยม

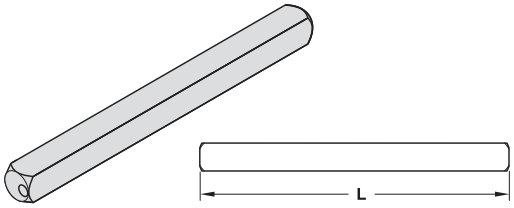

Length L mm ความยาว L มม.	Cat. No. รหัสสินค้า
100	909.00.854
110	909.00.855
120	909.00.856

Packing: 1 pc.
ขนาดบรรจุ: 1 ชิ้น

Mounting screw
สกรูสำหรับติดตั้ง

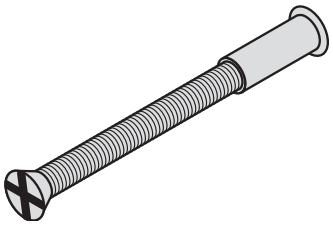

For door thickness mm ความหนาประตู มม.	Screw length mm ความยาวสกรู มม.	Cat. No. รหัสสินค้า
35-40	45	909.00.857

Packing: 1 pc.
ขนาดบรรจุ: 1 ชิ้น

Hexagon socket screw M6
สกรูหกเหลี่ยมสำหรับยึดมือจับก้านโยก M6



Diameter mm เส้นผ่าศูนย์กลาง มม.	Cat. No. รหัสสินค้า
6	909.46.090

Packing: 1 pc.
ขนาดบรรจุ: 1 ชิ้น

We reserve the right to alter specifications without notice (HTH Architectural Hardware 2019).
บริษัทฯ ขอสงวนการเปลี่ยนแปลงรายละเอียดโดยไม่ต้องแจ้งล่วงหน้า (อุปกรณ์สถาปัตยกรรม 2562)

1

The RINJANI Lever handles series StarTec

ประเภทของชุดมือจับก้านโยก StarTec รุ่น RINJANI

How to recognise original StarTec RINJANI door handle sets?

การจำแนกประเภทของชุดมือจับก้านโยก StarTec รุ่น RINJANI


1


2


3


4


5

1 The Häfele logo is visible on the lever handle
2 The spindle is marked with the Häfele logo
3 The lever handle is fixed to a steel rosette
4 The lever handle single spring loaded mechanism ensures a straight lever handle position
5 The bolt through screw fixing for maximum hold on handle

1 อุปกรณ์มือจับก้านโยกมีตราเฮเฟเล่
2 แกนมือจับก้านโยกมีตราเฮเฟเล่
3 อุปกรณ์มือจับก้านโยกฝาเหล็ก
4 อุปกรณ์มือจับก้านโยกเป็นระบบสปริงแบบโยกด้านเดียว เพื่อให้มั่นใจตำแหน่งมือจับก้านโยกอยู่ในแนวตรง
5 สกรูแบบร้อยผ่านเพื่อความแข็งแรงสำหรับการติดตั้งอุปกรณ์มือจับก้านโยก

Feature

- Steel substructure
- For door thickness 38-55 mm
- Made of: Stainless steel

ข้อมูลเพิ่มเติม

- โครงสร้างด้านในเป็นเหล็ก
- สำหรับความหนาบาน 38-55 มม.
- ผลิตจากวัสดุสแตนเลสสตีล

Set consisting of

2 Lever handle aperture parth with handle roses
1 Spindle 8x110 mm
1 Pair of PC escutcheons
Fixing of material

ประกอบด้วย

มือจับก้านโยกพร้อมฝาครอบมือจับก้านโยก	1 คู่
แกนมือจับ 8x110 มม.	1 ชิ้น
ฝาครอบไส้กุญแจ	1 คู่
สกรูสำหรับติดตั้ง	

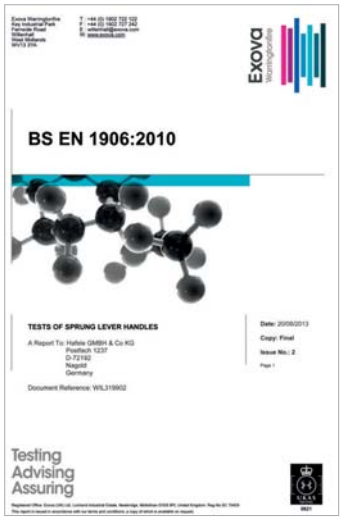

4	7	-	3	1	4	0	B

Certificate of product range

มาตรฐานของผลิตภัณฑ์



We reserve the right to alter specifications without notice (HTH Architectural Hardware 2019).
บริษัทฯ ขอสงวนการเปลี่ยนแปลงรายละเอียดโดยไม่ต้องแจ้งให้ทราบล่วงหน้า (อุปกรณ์สถาปัตยกรรม 2562)

Lever handle sets
ชุดมือจับก้านโยก

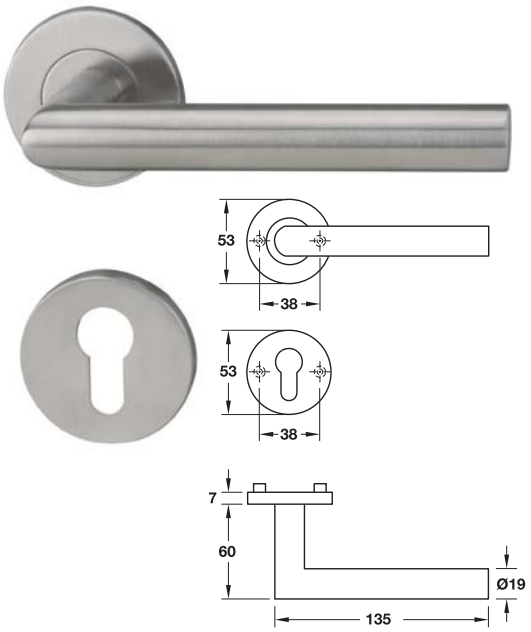

Material/Finish วัสดุ/สี	Cat. No. รหัสสินค้า
Stainless steel matt สแตนเลสสตีลด้าน	903.92.076
Stainless steel polished สแตนเลสสตีลเงา	903.92.077

Packing: 1 set.
ขนาดบรรจุ: 1 ชุด

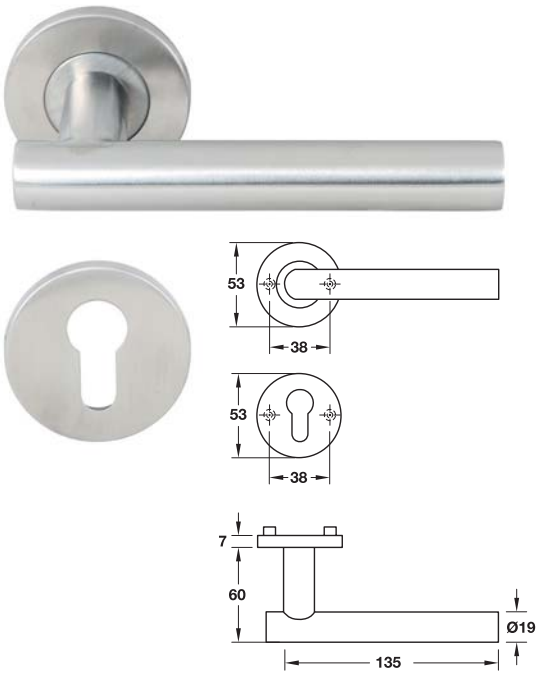

Material/Finish วัสดุ/สี	Cat. No. รหัสสินค้า
Stainless steel matt สแตนเลสสตีลด้าน	903.92.092
Stainless steel polished สแตนเลสสตีลเงา	903.92.093

Packing: 1 set.
ขนาดบรรจุ: 1 ชุด

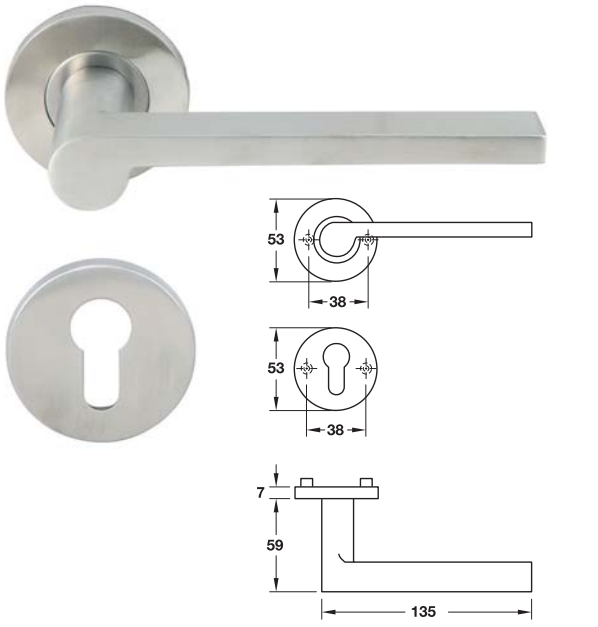

Material/Finish วัสดุ/สี	Cat. No. รหัสสินค้า
Stainless steel matt สแตนเลสสตีลด้าน	903.92.114

Packing: 1 set.
ขนาดบรรจุ: 1 ชุด

We reserve the right to alter specifications without notice (HTH Architectural Hardware 2019).
เรามีสิทธิ์ในการเปลี่ยนแปลงรายละเอียดต่างๆ โดยไม่ต้องแจ้งให้ทราบล่วงหน้า (อุปกรณ์สถาปัตยกรรม 2562)

1

Lever handle sets
ชุดมือจับก้านโยก

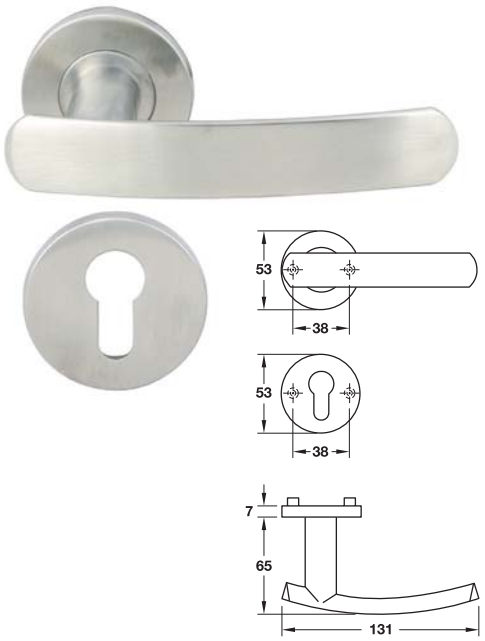

Material/Finish วัสดุ/สี	Cat. No. รหัสสินค้า
Stainless steel matt สแตนเลสสตีลด้าน	903.92.154
Stainless steel polished สแตนเลสสตีลเงา	903.92.155

Packing: 1 set.
ขนาดบรรจุ: 1 ชุด

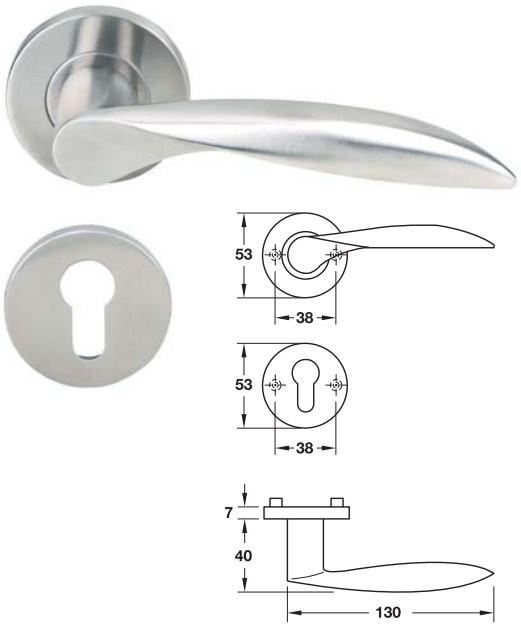

Material/Finish วัสดุ/สี	Cat. No. รหัสสินค้า
Stainless steel matt สแตนเลสสตีลด้าน	903.92.172
Stainless steel polished สแตนเลสสตีลเงา	903.92.173

Packing: 1 set.
ขนาดบรรจุ: 1 ชุด

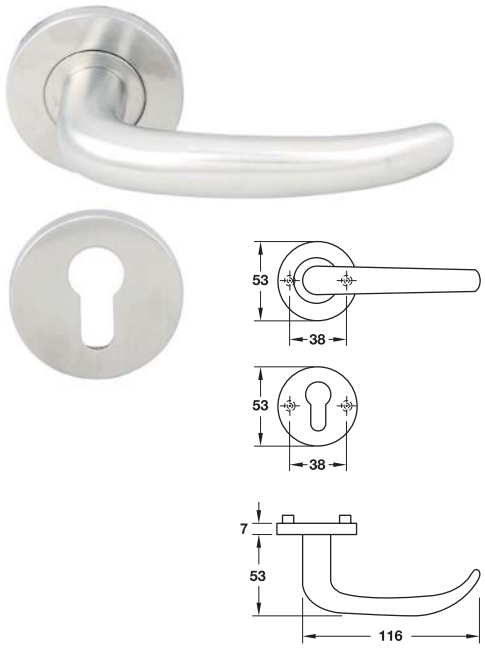

Material/Finish วัสดุ/สี	Cat. No. รหัสสินค้า
Stainless steel matt สแตนเลสสตีลด้าน	903.92.157
Stainless steel polished สแตนเลสสตีลเงา	903.92.158

Packing: 1 set.
ขนาดบรรจุ: 1 ชุด

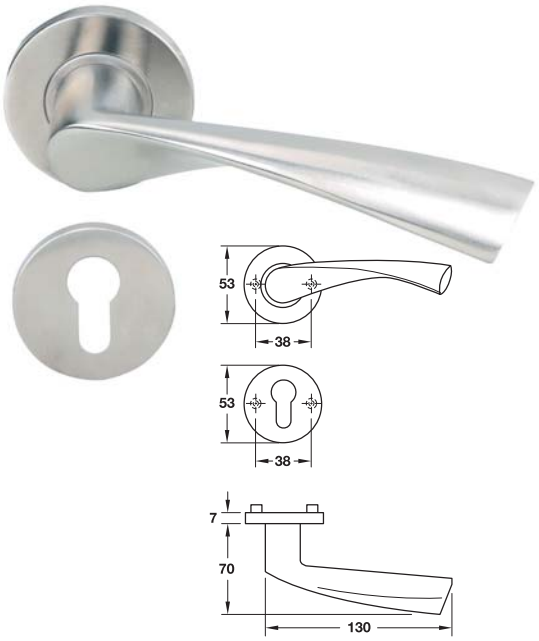

Material/Finish วัสดุ/สี	Cat. No. รหัสสินค้า
Stainless steel matt สแตนเลสสตีลด้าน	903.92.192
Stainless steel polished สแตนเลสสตีลเงา	903.92.193

Packing: 1 set.
ขนาดบรรจุ: 1 ชุด

We reserve the right to alter specifications without notice (HTH Architectural Hardware 2019).
บริษัทฯ ขอสงวนการเปลี่ยนแปลงรายละเอียดโดยไม่ต้องแจ้งให้ทราบล่วงหน้า (อุปกรณ์สถาปัตยกรรม 2562)

Lever handle sets
ชุดมือจับก้านโยก

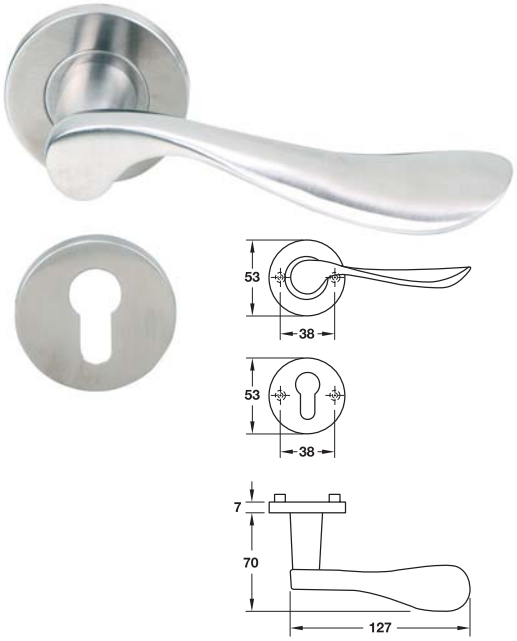

Material/Finish วัสดุ/สี	Cat. No. รหัสสินค้า
Stainless steel matt สแตนเลสสตีลด้าน	903.92.257
Stainless steel polished สแตนเลสสตีลเงา	903.92.258

Packing: 1 set.
ขนาดบรรจุ: 1 ชุด

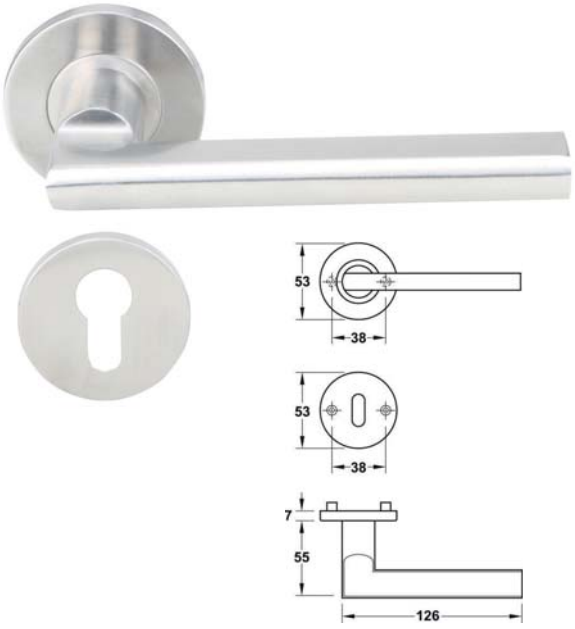

Material/Finish วัสดุ/สี	Cat. No. รหัสสินค้า
Stainless steel matt สแตนเลสสตีลด้าน	903.92.352
Stainless steel polished สแตนเลสสตีลเงา	903.92.353

Packing: 1 set.
ขนาดบรรจุ: 1 ชุด

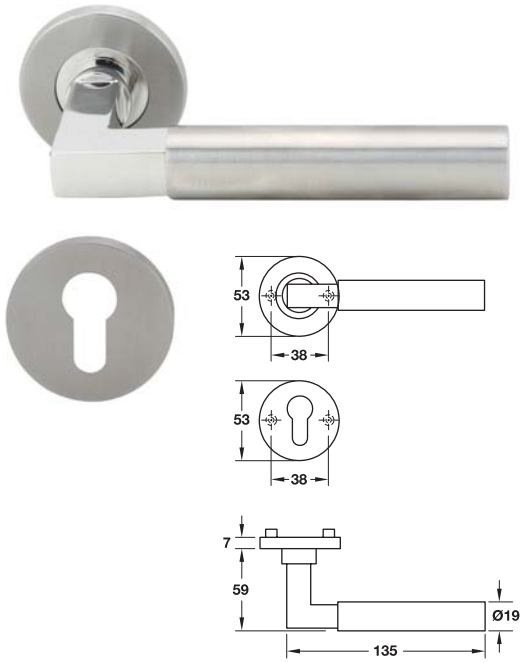

Material/Finish วัสดุ/สี	Cat. No. รหัสสินค้า
Stainless steel matt/polished สแตนเลสสตีลด้าน/เงา	903.92.336

Packing: 1 set.
ขนาดบรรจุ: 1 ชุด

We reserve the right to alter specifications without notice (HTH Architectural Hardware 2019).
เรามีสิทธิ์ขอสงวนการเปลี่ยนแปลงรายละเอียดต่างๆ โดยไม่ต้องแจ้งให้ทราบล่วงหน้า (อุปกรณ์สถาปัตยกรรม 2562)

1

The EVEREST Lever handles series
ประเภทของชุดมือจับก้านโยก รุ่น EVEREST

How to recognise original EVEREST door handle sets?
การจำแนกประเภทของชุดมือจับก้านโยก รุ่น EVEREST


1


2


3


4


5


6


7

1 The spindle is maked with Häfele logo and EN1906:2012
2 The spindle comes with plain
3 The lever handle single spring loaded mechanism ensures a straight lever handle position
4 Rose is separated from the handle to achieve a one piece rose cover
5 The bolt through screw fixing for maximum hold on handle

1 แกนมือจับก้านโยกมีตราเฮเฟเล่ และ EN 1906:2012
2 แกนมือจับก้านโยกระบบตัน
3 อุปกรณ์มือจับก้านโยกเป็นระบบสปริงแบบโยกด้านเดียว เพื่อให้มั่นใจตำแหน่งมือจับก้านโยกอยู่ในแนวตรง
4 อุปกรณ์ฝาครอบมือจับจะแยกออกจากก้านโยก
5 สกรูแบบร้อยผ่านเพื่อความแข็งแรงสำหรับการติดตั้งอุปกรณ์มือจับก้านโยก

Additional features:
- Made of stainless steel (304)
- For door thicknesses of 38-63 mm

ข้อมูลเพิ่มเติม
- ผลิตจากวัสดุสแตนเลสสตีล (304)
- สำหรับความหนาบาน 38-63 มม.


Materialprüfungsamt Nordrhein-Westfalen
PRÜFZERTIFIKAT

4	7	-	C1	1	5	0	B

Certificate of product range
มาตรฐานของผลิตภัณฑ์

Set consisting of
2 Lever handle aperture parts with handle rose
1 Spindle 8x115 mm
1 Pair of PC escutcheons (not incl. in long plate version)
Threaded screws M5x45 mm 1 set
Threaded screws M5x50 mm 4 set
can be shortened

ประกอบด้วย

มือจับก้านโยกพร้อมฝาครอบ	1 คู่
แกนมือจับ	1 ชิ้น
ฝาครอบไส้กุญแจ	1 คู่ (ไม่รวมถึงรุ่นเพลทยาว)
สกรูเกลียวแบบร้อยผ่าน M5x45 มม.	1 ชุด
สกรูเกลียวแบบร้อยผ่าน M5x50 มม.	4 ชุด
สามารถตัดได้	



We reserve the right to alter specifications without notice (HTH Architectural Hardware 2019).
บริษัทฯ ขอสงวนการเปลี่ยนแปลงรายละเอียดโดยไม่ต้องแจ้งให้ทราบล่วงหน้า (อุปกรณ์สถาปัตย์ ปี 2562)

Lever handle sets
ชุดมือจับก้านโยก

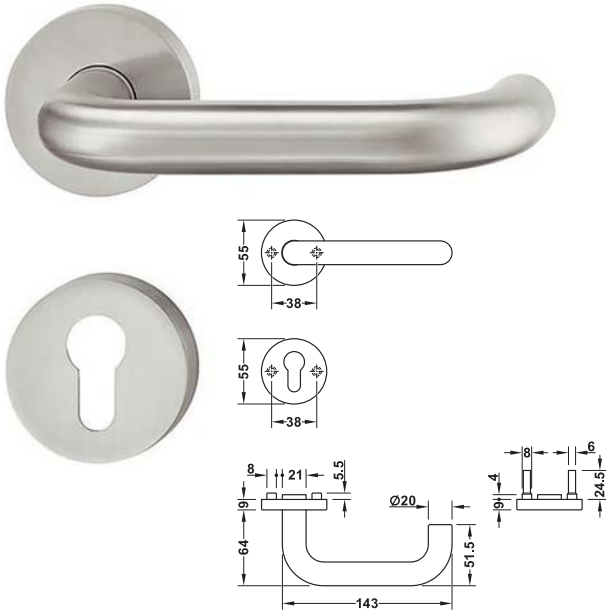

Material/Finish วัสดุ/สี	Cat. No. รหัสสินค้า
Stainless steel matt สแตนเลสสตีลด้าน	902.82.230

Packing: 1 set
ขนาดบรรจุ: 1 ชุด

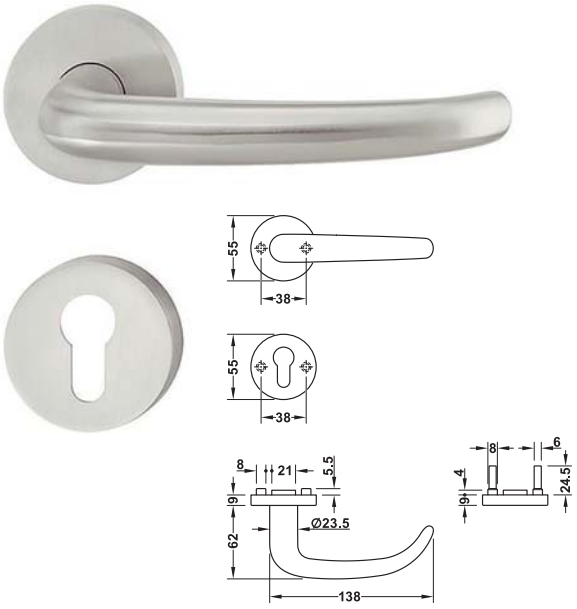

Material/Finish วัสดุ/สี	Cat. No. รหัสสินค้า
Stainless steel matt สแตนเลสสตีลด้าน	902.82.290

Packing: 1 set
ขนาดบรรจุ: 1 ชุด

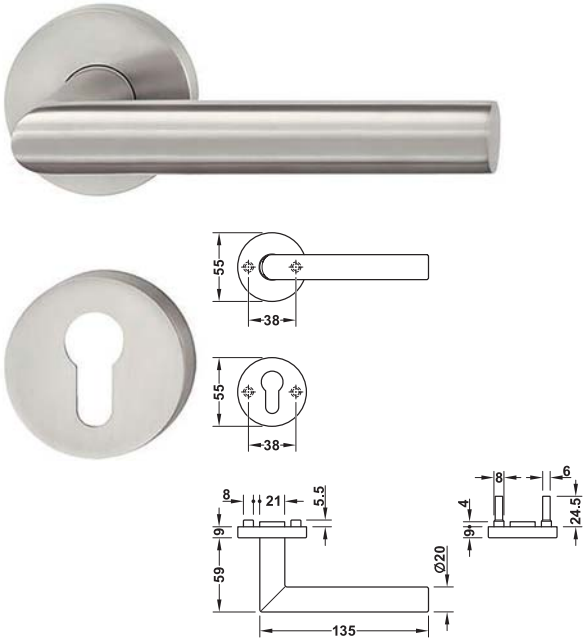

Material/Finish วัสดุ/สี	Cat. No. รหัสสินค้า
Stainless steel matt สแตนเลสสตีลด้าน	902.82.250

Packing: 1 set
ขนาดบรรจุ: 1 ชุด

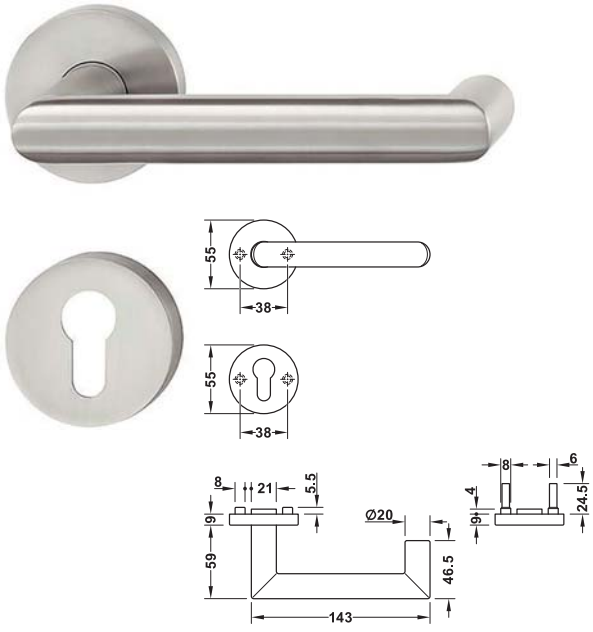

Material/Finish วัสดุ/สี	Cat. No. รหัสสินค้า
Stainless steel matt สแตนเลสสตีลด้าน	902.82.270

Packing: 1 set
ขนาดบรรจุ: 1 ชุด

We reserve the right to alter specifications without notice (HTH Architectural Hardware 2019).
บริษัทฯ ขอสงวนการเปลี่ยนแปลงรายละเอียดโดยไม่ต้องแจ้งให้ทราบล่วงหน้า (อุปกรณ์สถาปัตยกรรม 2562)

1

Lever handle sets
ชุดมือจับก้านโยก

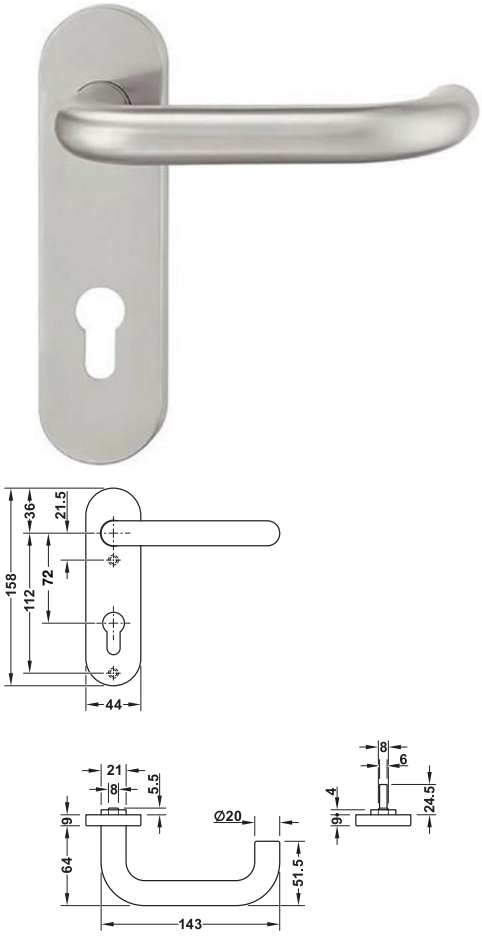

Material/Finish วัสดุ/สี	Cat. No. รหัสสินค้า
Stainless steel matt สแตนเลสสตีลด้าน	902.82.236

Packing: 1 set
ขนาดบรรจุ: 1 ชุด

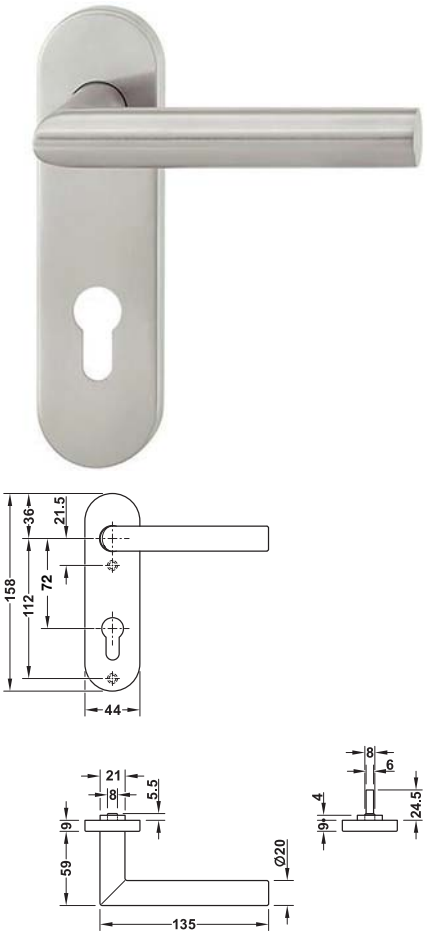

Material/Finish วัสดุ/สี	Cat. No. รหัสสินค้า
Stainless steel matt สแตนเลสสตีลด้าน	902.82.256

Packing: 1 set
ขนาดบรรจุ: 1 ชุด

We reserve the right to alter specifications without notice (HTH Architectural Hardware 2019).
บริษัทฯ ขอสงวนการเปลี่ยนแปลงรายละเอียดได้โดยมิได้มีการแจ้งล่วงหน้า (อุปกรณ์สถาปัตยกรรม 2562)

Lever handle sets
ชุดมือจับก้านโยก



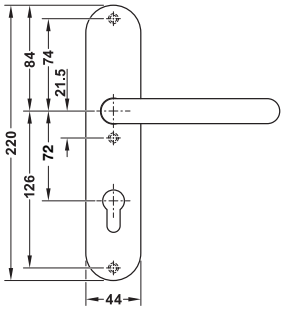

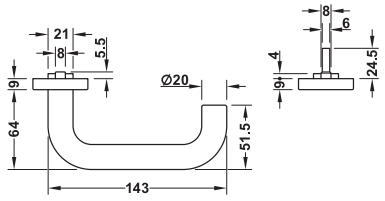

Material/Finish วัสดุ/สี	Cat. No. รหัสสินค้า
Stainless steel matt สแตนเลสสตีลด้าน	902.82.242

Packing: 1 set.
ขนาดบรรจุ: 1 ชุด



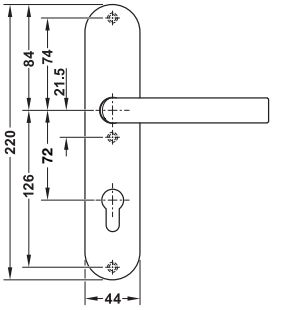

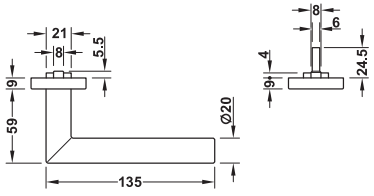

Material/Finish วัสดุ/สี	Cat. No. รหัสสินค้า
Stainless steel matt สแตนเลสสตีลด้าน	902.82.260

Packing: 1 set.
ขนาดบรรจุ: 1 ชุด

We reserve the right to alter specifications without notice (HTH Architectural Hardware 2019).
บริษัทฯ ขอสงวนการเปลี่ยนแปลงรายละเอียดได้ทุกกรณีโดยไม่ต้องแจ้งล่วงหน้า (อุปกรณ์สถาปัตยกรรม 2562)

1

The ZUGSPITZE Lever handles series

ประเภทของชุดมือจับก้านโยก รุ่น ZUGSPITZE

How to recognise original ZUGSPITZE door handle sets?

การจำแนกประเภทของชุดมือจับก้านโยก รุ่น ZUGSPITZE


1


2


3


4


5


6

1 The Häfele logo is visible on the lever handle
2 The spindle is marked with the Häfele logo
3 The spindle comes with an offset hollow core for screw fixing
4 The lever handle single spring loaded mechanism ensures a straight lever handle position
5 The lever handle is fixed to a steel rosette
6 Installation with wooden screws, suitable with narrow frame mortise lock

1 อุปกรณ์มือจับก้านโยกมีตราเฮเฟเล่
2 แกนมือจับก้านโยกมีตราเฮเฟเล่
3 แกนมือจับก้านโยกระบบกลวง เพื่อความแน่นหนาของสกรู
4 อุปกรณ์มือจับก้านโยกเป็นระบบสปริงแบบโยกด้านเดียว เพื่อให้มั่นใจตำแหน่งมือจับก้านโยกอยู่ในแนวตรง
5 อุปกรณ์มือจับก้านโยกฝาเหล็ก
6 ติดตั้งด้วยสกรูสำหรับบานไม้ เหมาะสำหรับตลับกุญแจเฟรมแคบ

Additional features:

- Made of stainless steel
- For door thicknesses of 35–55 mm

ข้อมูลเพิ่มเติม

- ผลิตจากวัสดุสแตนเลส สตีล
- สำหรับความหนาบาน 35-55 มม.

Set consisting of

1 Pair Lever handle apertures with rosettes
1 Spindle 8 x 110 mm
1 Pair oval rosettes
Fixing of material

ประกอบด้วย

มือจับก้านโยกพร้อมฝาครอบมือจับก้านโยก	1	คู่
แกนมือจับ 8 x 110 มม.	1	ชิ้น
ฝาครอบมือจับก้านโยกแบบวงรี	1	คู่
สกรูเกลียวสำหรับติดตั้ง		



We reserve the right to alter specifications without notice (HTH Architectural Hardware 2019).
บริษัทฯ ขอสงวนการเปลี่ยนแปลงรายละเอียดโดยไม่ต้องแจ้งล่วงหน้า (อุปกรณ์สถาปัตยกรรม 2562)

Lever handle sets
ชุดมือจับก้านโยก



Material/Finish วัสดุ/สี	Cat. No. รหัสสินค้า
Stainless steel matt สแตนเลสสตีลด้าน	902.92.964

Packing: 1 set.
ขนาดบรรจุ: 1 ชุด

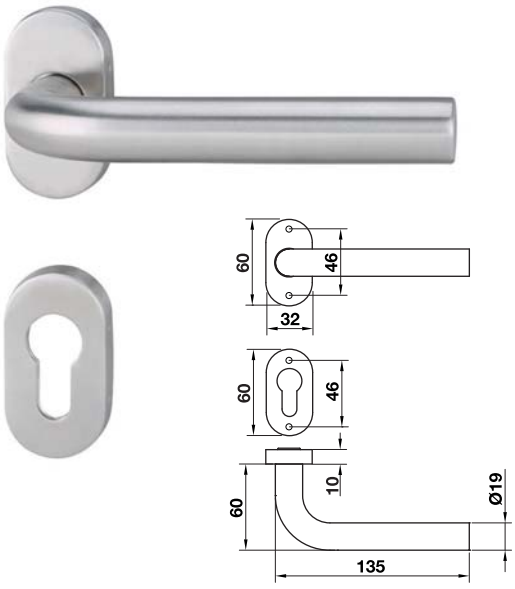

Material/Finish วัสดุ/สี	Cat. No. รหัสสินค้า
Stainless steel matt สแตนเลสสตีลด้าน	902.92.968

Packing: 1 set.
ขนาดบรรจุ: 1 ชุด

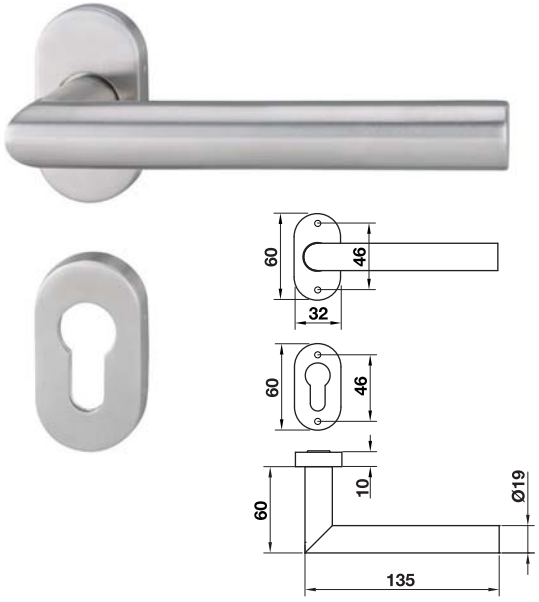

Material/Finish วัสดุ/สี	Cat. No. รหัสสินค้า
Stainless steel matt สแตนเลสสตีลด้าน	902.92.966

Packing: 1 set.
ขนาดบรรจุ: 1 ชุด

Order reference
Profile cylinder narrow frame mortise lock (911.77.281).

ข้อแนะนำในการสั่งซื้อ
ไส้กุญแจตลับกุญแจเฟรมแคบ (911.77.281)

We reserve the right to alter specifications without notice (HTH Architectural Hardware 2019).
เรายังคงสงวนการเปลี่ยนแปลงรายละเอียดโดยมิได้มีการแจ้งล่วงหน้า (อุปกรณ์สถาปัตยกรรม เอช.ที.เอช. 2562)

1

The VELINO lever handles series
ประเภทของชุดมือจับก้านโยก รุ่น VELINO

How to recognise original VELINO door handle sets
การจำแนกประเภทของชุดมือจับก้านโยก รุ่น VELINO











1 The Häfele logo is visible on the lever handle
2 The spindle have groove for loc with screws fixing
3 The lever handle single spring loaded mechanism ensures a straight lever handle position
4 The lever handle is fixed to brass inner rosette
5 The bolt througe screw fixing for maximum hold on handle

1 อุปกรณ์มือจับก้านโยกมีตราเฮเฟเล่
2 แกนมือจับก้านโยกมีร่องสำหรับยึดด้วยสกรู
3 อุปกรณ์มือจับก้านโยกเป็นระบบสปริงแบบโยกด้านเดียว เพื่อให้มั่นใจตำแหน่งมือจับก้านโยกอยู่ในแนวตรง
4 อุปกรณ์มือจับก้านโยกฝาทองเหลือง
5 สกรูแบบร้อยผ่านเพื่อความแข็งแรงสำหรับการติดตั้งอุปกรณ์มือจับก้านโยก

Additional features:
- Made of brass
- For door thicknesses of 35–50 mm

ข้อมูลเพิ่มเติม
- ผลิตจากวัสดุทองเหลือง
- สำหรับความหนาบาน 35-50 มม.

Set consisting of
1 Lever handle aperture parts with handle rose
1 Spindle 8 x 100 mm
1 Pair PC escutcheons
2 Threaded screws M3 x 55 mm
2 Threaded screw M4 x 62 mm

ประกอบด้วย

มือจับก้านโยกพร้อมฝาครอบ	1	คู่
แกนมือจับ 8 x 100 มม.	1	ชิ้น
ฝาครอบไส้กุญแจ	1	คู่
สกรูเกลียวแบบร้อยผ่าน M3 x 55 มม.	2	ชิ้น
สกรูเกลียวแบบร้อยผ่าน M4 x 62 มม.	2	ชิ้น

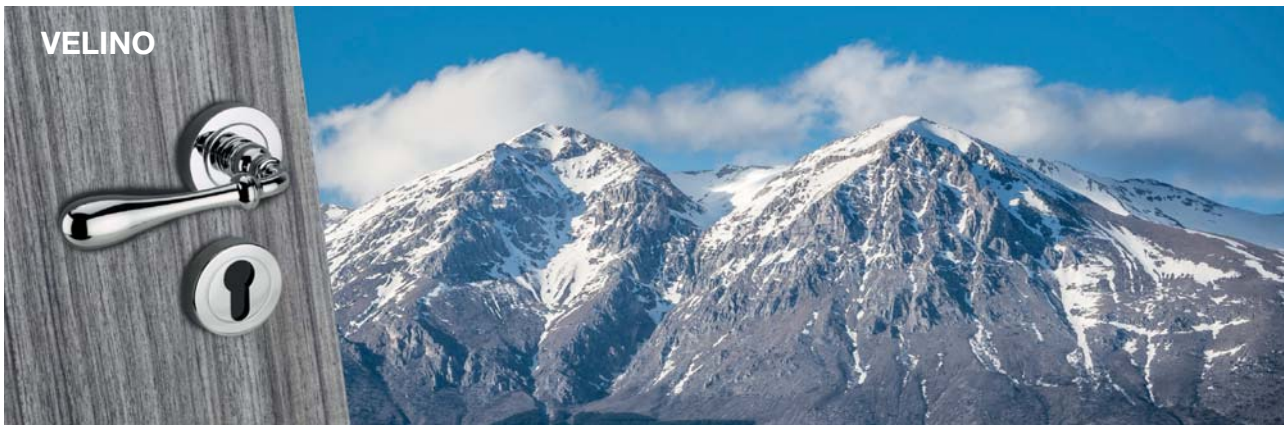

We reserve the right to alter specifications without notice (HTH Architectural Hardware 2019).
บริษัทฯ ขอสงวนการเปลี่ยนแปลงรายละเอียดได้โดยไม่ต้องแจ้งให้ทราบล่วงหน้า (อุปกรณ์สถาปัตยกรรม 2562)

Lever handle sets
ชุดมือจับก้านโยก

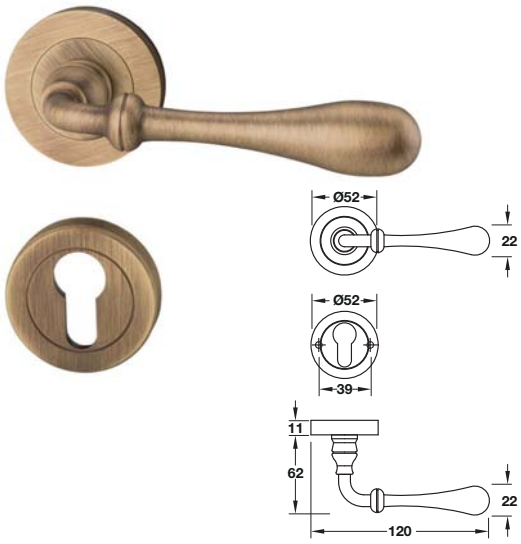

Material/Finish วัสดุ/สี	Cat. No. รหัสสินค้า
Brass chrome plated polished ทองเหลือง/สีโครมเงา	901.79.635
Brass nickel plated satin ทองเหลือง/สีนิกเกิ้ลด้าน	901.79.636
Brass black matt ทองเหลือง/สีดำด้าน	901.79.637
Brass brass plated polished ทองเหลือง/สีทองเหลืองเงา	901.79.752
Antique brass ทองเหลืองรมดำ	901.79.753

Packing: 1 set.
ขนาดบรรจุ: 1 ชุด

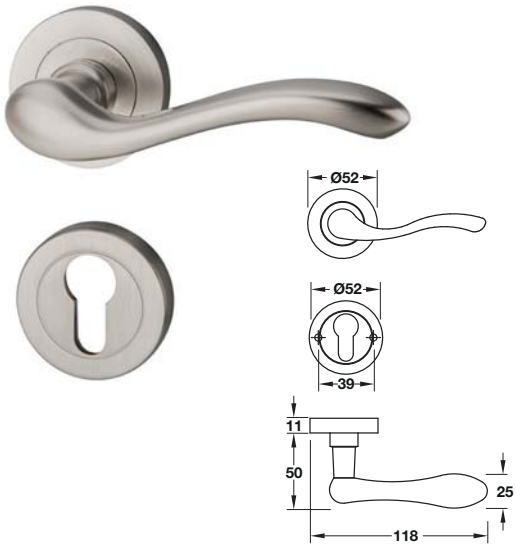

Material/Finish วัสดุ/สี	Cat. No. รหัสสินค้า
Brass chrome plated polished ทองเหลือง/สีโครมเงา	901.79.641
Brass nickel plated satin ทองเหลือง/สีนิกเกิ้ลด้าน	901.79.642
Brass black matt ทองเหลือง/สีดำด้าน	901.79.694
Antique brass ทองเหลืองรมดำ	901.79.755

Packing: 1 set.
ขนาดบรรจุ: 1 ชุด



Material/Finish วัสดุ/สี	Cat. No. รหัสสินค้า
Brass chrome plated polished ทองเหลือง/สีโครมเงา	901.79.638
Brass nickel plated satin ทองเหลือง/สีนิกเกิ้ลด้าน	901.79.639
Brass black matt ทองเหลือง/สีดำด้าน	901.79.640
Brass brass plated polished ทองเหลือง/สีทองเหลืองเงา	901.79.754

Packing: 1 set.
ขนาดบรรจุ: 1 ชุด

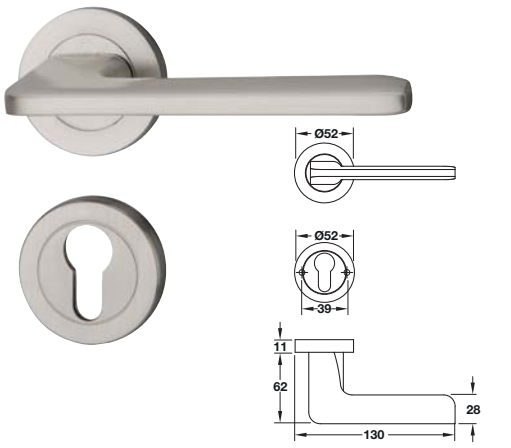

Material/Finish วัสดุ/สี	Cat. No. รหัสสินค้า
Brass chrome plated polished ทองเหลือ/สีโครมเงา	901.79.643
Brass nickel plated satin ทองเหลือง/สีนิกเกิ้ลด้าน	901.79.644
Brass black matt ทองเหลือง/สีดำด้าน	901.79.645

Packing: 1 set.
ขนาดบรรจุ: 1 ชุด

We reserve the right to alter specifications without notice (HTH Architectural Hardware 2019).
เรามีสิทธิ์ขอสงวนการเปลี่ยนแปลงรายละเอียดโดยไม่ต้องแจ้งให้ทราบล่วงหน้า (อุปกรณ์สถาปัตยกรรม เอช ทีเอช 2562)

1

Lever handle sets
ชุดมือจับก้านโยก



Material/Finish วัสดุ/สี	Cat. No. รหัสสินค้า
Brass chrome plated polished ทองเหลือง/สีโครมเงา	901.79.646
Brass nickel plated satin ทองเหลือง/สีนิกเกิ้ลด้าน	901.79.647
Brass black matt ทองเหลือง/สีดำด้าน	901.79.648

Packing: 1 set.
ขนาดบรรจุ: 1 ชุด

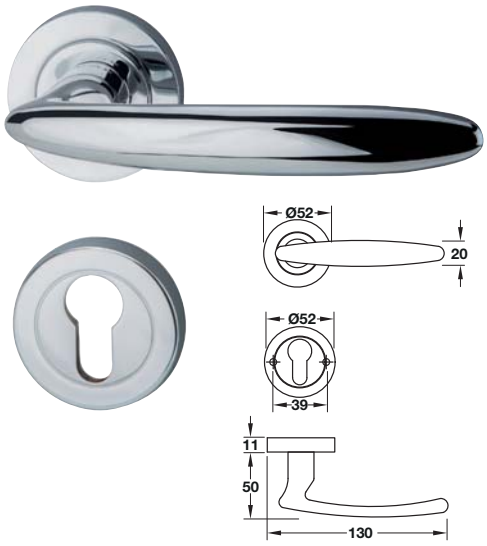

Material/Finish วัสดุ/สี	Cat. No. รหัสสินค้า
Brass plated polished ทองเหลือง/สีเงา	901.79.652
Brass chrome plate polished ทองเหลือง/สีโครมเงา	901.79.653
Brass nickel plated satin ทองเหลือง/สีนิกเกิ้ลด้าน	901.79.654
Brass black matt ทองเหลือง/สีดำด้าน	901.79.655

Packing: 1 set.
ขนาดบรรจุ: 1 ชุด

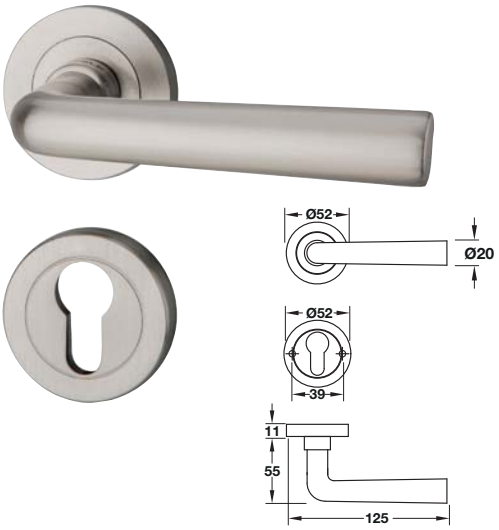

Material/Finish วัสดุ/สี	Cat. No. รหัสสินค้า
Brass chrome plated polished ทองเหลือง/สีโครมเงา	901.79.649
Brass nickel plated satin ทองเหลือง/สีนิกเกิ้ลด้าน	901.79.650
Brass black matt ทองเหลือง/สีดำด้าน	901.79.651

Packing: 1 set.
ขนาดบรรจุ: 1 ชุด

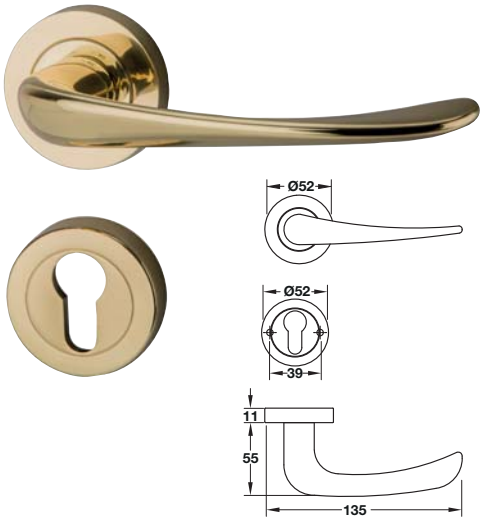

Material/Finish วัสดุ/สี	Cat. No. รหัสสินค้า
Brass brass plated polished ทองเหลือง/สีทองเหลืองเงา	901.79.658
Brass chrome plated polished ทองเหลือง/สีโครมเงา	901.79.659
Brass nickel plated satin ทองเหลือง/สีนิกเกิ้ลด้าน	901.79.698

Packing: 1 set.
ขนาดบรรจุ: 1 ชุด

We reserve the right to alter specifications without notice (HTH Architectural Hardware 2019).
บริษัทฯ ขอสงวนการเปลี่ยนแปลงรายละเอียดได้โดยไม่ต้องแจ้งให้ทราบล่วงหน้า (อุปกรณ์สถาปัตยกรรม 2562)

Lever handle sets
ชุดมือจับก้านโยก

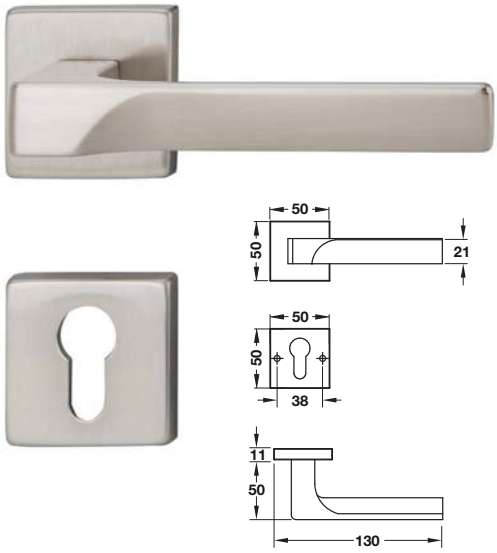

Material/Finish วัสดุ/สี	Cat. No. รหัสสินค้า
Zinc alloy nickel plated satin ซิงค์อัลลอยด์/สีนิกเกิ้ลด้าน	901.79.726
Zinc alloy chrome plated polished ซิงค์อัลลอยด์/สีโครมเงา	901.79.727
Zinc alloy black matt ซิงค์อัลลอยด์/สีดำด้าน	901.79.728

Packing: 1 set
ขนาดบรรจุ: 1 ชุด

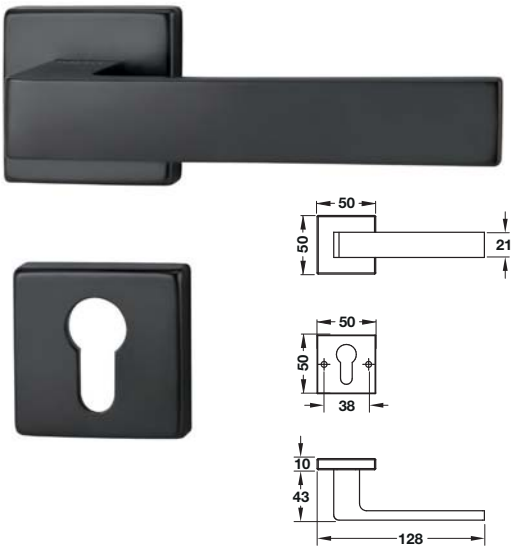

Material/Finish วัสดุ/สี	Cat. No. รหัสสินค้า
Zinc alloy nickel plated satin ซิงค์อัลลอยด์/สีนิกเกิ้ลด้าน	901.79.723
Zinc alloy chrome plated polished ซิงค์อัลลอยด์/สีโครมเงา	901.79.724
Zinc alloy black matt ซิงค์อัลลอยด์/สีดำด้าน	901.79.725
Zinc alloy white ซิงค์อัลลอยด์/สีขาว	901.99.134

Packing: 1 set
ขนาดบรรจุ: 1 ชุด

Oval knob
มือจับรูปวงรี



Material/Finish วัสดุ/สี	Entrance ทางเข้า	Dummy มือจับหลอก
Brass nickel plated satin ทองเหลือง/สีนิกเกิ้ลด้าน	911.64.651	911.64.656
Brass chrome polished ทองเหลือง/สีโครมเงา	911.64.652	911.64.657
Brass nickel plated polished ทองเหลือง/สีนิกเกิ้ลเงา	911.64.650	911.64.655
Brass polished ทองเหลือง/สีเงา	911.64.653	911.64.658
Antique brass ทองเหลือง/สีทองเหลืองรมดำ	911.64.654	911.64.659
	Packing: 1 set ขนาดบรรจุ: 1 ชุด	Packing: 1 pc. ขนาดบรรจุ: 1 ชิ้น

We reserve the right to alter specifications without notice (HTH Architectural Hardware 2019).
เรายังคงสงวนสิทธิ์ในการเปลี่ยนแปลงรายละเอียดโดยไม่ต้องแจ้งให้ทราบล่วงหน้า (อุปกรณ์สถาปัตยกรรม เฮาส์ 2562)

24.02.2022

1



We reserve the right to alter specifications without notice (HTH Architectural Hardware 2019).
บริษัทฯ ขอสงวนการเปลี่ยนแปลงรายละเอียดได้โดยไม่ต้องแจ้งล่วงหน้า (อุปกรณ์สถาปัตยกรรม 2562)

New products and systems: www.hafelethailand.com/www.hafele.co.th
ผลิตภัณฑ์และนวัตกรรมใหม่: www.hafelethailand.com/www.hafele.co.th

Lever handle sets
ชุดมือจับก้านโยก

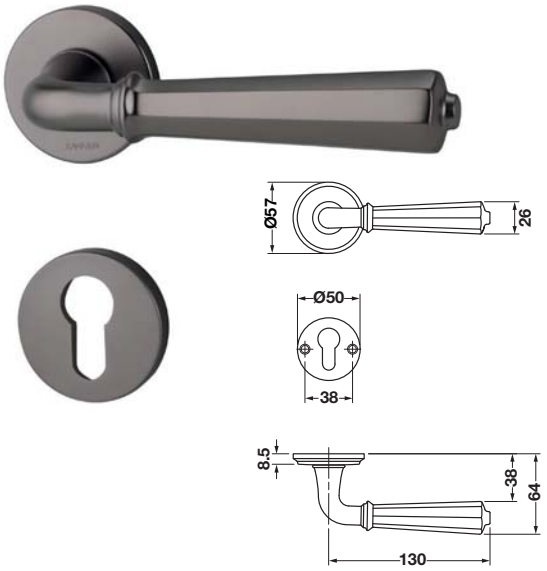

Material/Finish วัสดุ/สี	Cat. No. รหัสสินค้า
Brass dark brown ทองเหลือง/สีน้ำตาล	901.78.290

Packing: 1 set.
ขนาดบรรจุ: 1 ชุด

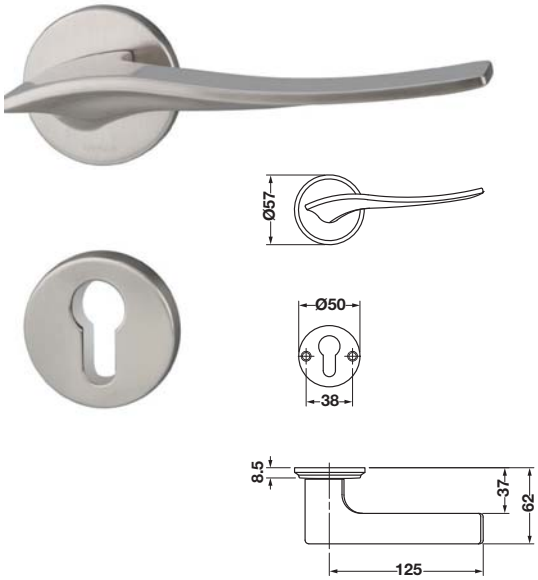

Material/Finish วัสดุ/สี	Cat. No. รหัสสินค้า
Brass nickel plated satin ทองเหลือง/สีนิกเกิ้ลด้าน	901.78.292

Packing: 1 set.
ขนาดบรรจุ: 1 ชุด



Material/Finish วัสดุ/สี	Cat. No. รหัสสินค้า
Brass dark brown ทองเหลือง/สีน้ำตาล	901.78.291

Packing: 1 set.
ขนาดบรรจุ: 1 ชุด

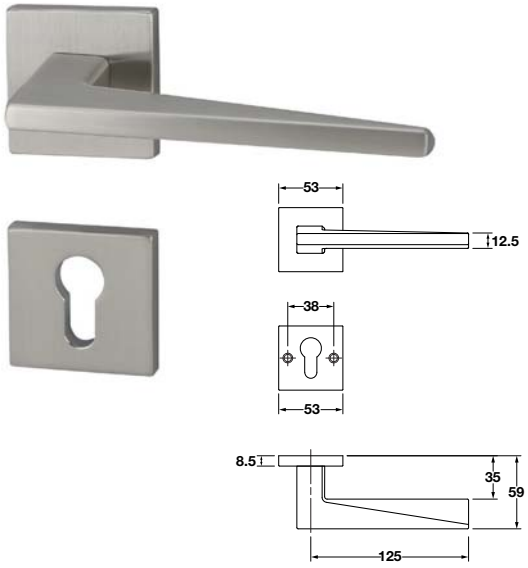

Material/Finish วัสดุ/สี	Cat. No. รหัสสินค้า
Brass nickel plated satin ทองเหลือง/สีนิกเกิ้ลด้าน	901.79.884
Brass black satin ทองเหลือง/สีดำด้าน	900.78.001

Packing: 1 set.
ขนาดบรรจุ: 1 ชุด

We reserve the right to alter specifications without notice (HTH Architectural Hardware 2019).
บริษัทฯ ขอสงวนการเปลี่ยนแปลงรายละเอียดโดยมิได้มีการแจ้งล่วงหน้า (อุปกรณ์ฮาร์ดแวร์ 2562)

1

Lever handle sets
ชุดมือจับก้านโยก

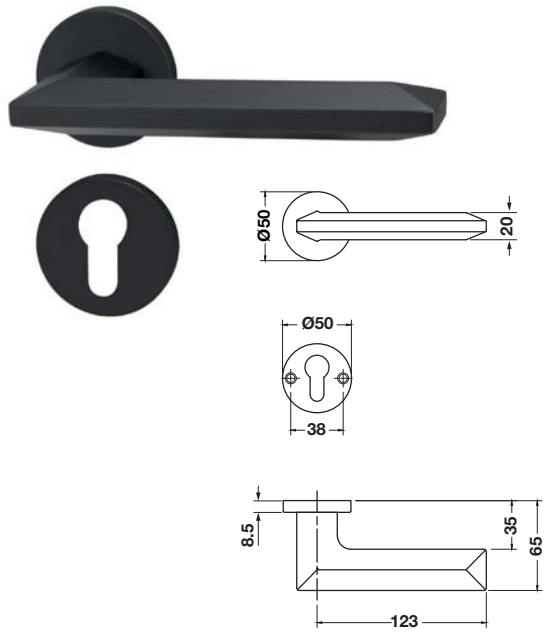

Material/Finish วัสดุ/สี	Cat. No. รหัสสินค้า
Aluminium blasted black อะลูมิเนียม/สีดำด้าน	901.78.282

Packing: 1 set.
ขนาดบรรจุ: 1 ชุด

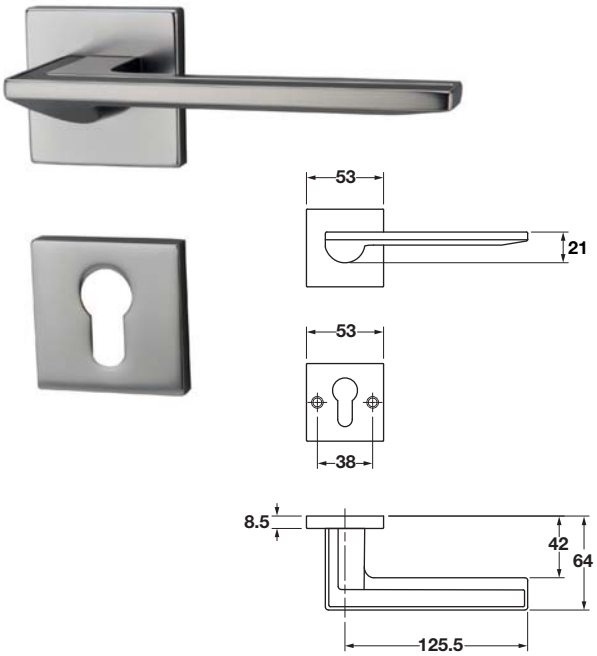

Material/Finish วัสดุ/สี	Cat. No. รหัสสินค้า
Brass satin grey ทองเหลือง/สีเทาด้าน	901.78.289

Packing: 1 set.
ขนาดบรรจุ: 1 ชุด

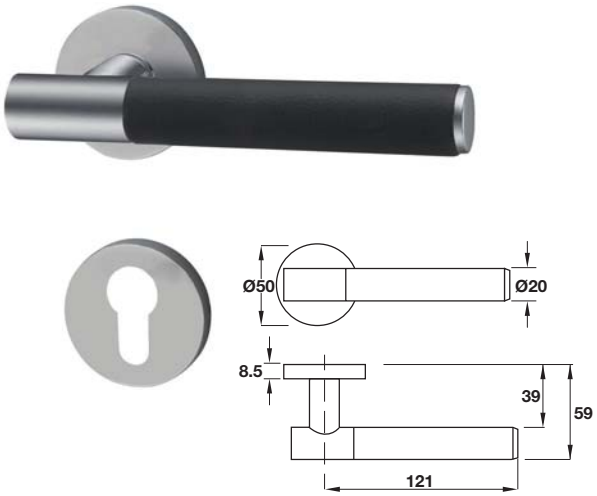

Material/Finish วัสดุ/สี	Cat. No. รหัสสินค้า
Zinc alloy/satin chrome/black leather ซิงค์อัลลอยด์/สีโครมด้าน/หนังสีดำ	900.78.240

Packing: 1 set.
ขนาดบรรจุ: 1 ชุด

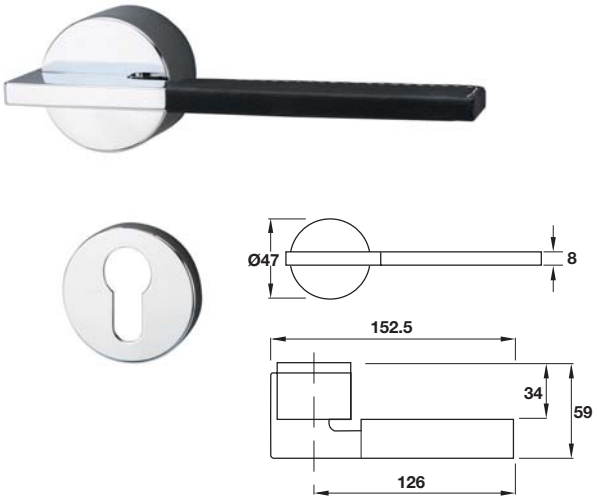

Material/Finish วัสดุ/สี	Cat. No. รหัสสินค้า
Zinc alloy/chrome plated polished/black leather ซิงค์อัลลอยด์/สีโครมด้าน/หนังสีดำ	901.79.568

Packing: 1 set.
ขนาดบรรจุ: 1 ชุด

We reserve the right to alter specifications without notice (HTH Architectural Hardware 2019).
เราขอสงวนสิทธิ์ในการเปลี่ยนแปลงรายละเอียดได้โดยไม่ต้องแจ้งให้ทราบล่วงหน้า (อุปกรณ์สถาปัตยกรรม 2562)

The MCKINLEY Lever handle series
ประเภทของชุดมือจับก้านโยก รุ่น MCKINLEY

How to recognise original MCKINLEY door handle sets?
การจำแนกประเภทของชุดมือจับก้านโยก StarTec รุ่น MCKINLEY


1


2


3


4

1 The lever handle suitable for residential.
2 Spindle with groove for grub screw to creating a secure fixing on handle.
3 The rosette with lug to make sure handle always straight.
4 The bolt through screw for hold on handle.

1 อุปกรณ์มือจับก้านโยก เหมาะสำหรับใช้ภายในบ้านพัก
2 แกนมือจับก้านโยกพร้อมระบบร่อง เพื่อความแน่นหนาของสกรู
3 ฐานอุปกรณ์มือจับมีแขนรับสกรู เพื่อเพิ่มความทนทานการใช้งาน
4 สกรูยึดด้านเดียวผ่านเพื่อความแข็งแรง สำหรับการติดตั้งอุปกรณ์มือจับก้านโยก

Additional features:
- Made of zinc alloy
- For door thicknesses of 38–50 mm

ข้อมูลเพิ่มเติม
- ผลิตจากซิงค์ อัลลอย
- สำหรับความหนาบาน 38-50 มม.

Set consisting of
1 pair Lever handle aperture parts with handle rose
1 Spindle 8 x 95 mm
1 pair PC escutcheons
Fixing material

ประกอบด้วย

มือจับก้านโยกพร้อมฝาครอบมือจับก้านโยก	1 คู่
แกนมือจับ 8 x 95 มม.	1 ชิ้น
ฝาครอบใส่กุญแจ	1 คู่
สกรูเกลียวสำหรับติดตั้ง	



We reserve the right to alter specifications without notice (HTH Architectural Hardware 2019 - IPI).
เราขอสงวนการเปลี่ยนแปลงรายละเอียดโดยไม่ต้องแจ้งล่วงหน้า (อุปกรณ์สถาปัตยกรรม 2562 - IPI)

1

Lever handle sets
ชุดมือจับก้านโยก

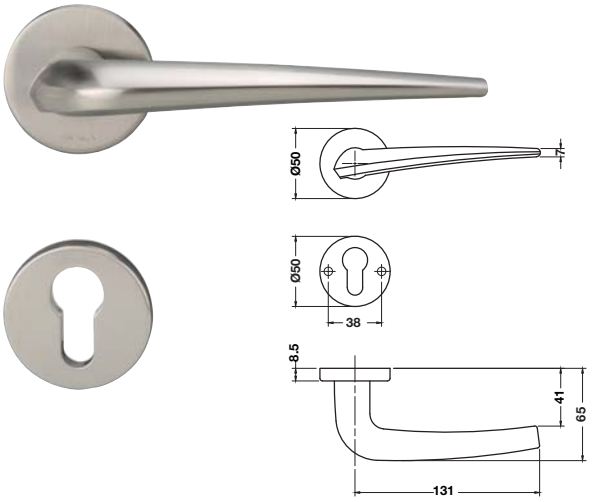

Material/Finish วัสดุ/สี	Cat. No. รหัสสินค้า
Zinc alloy nickel plated satin ซิงค์อัลลอยด์/สีนิกเกิ้ลด้าน	901.99.570
Zinc alloy chrome plated ซิงค์อัลลอยด์/สีโครม	901.99.569
Zinc alloy black matt ซิงค์อัลลอยด์/สีดำด้าน	901.99.571

Packing: 1 set
ขนาดบรรจุ: 1 ชุด

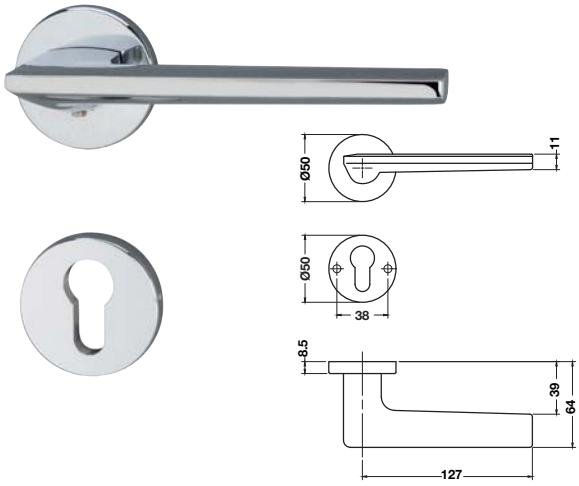

Material/Finish วัสดุ/สี	Cat. No. รหัสสินค้า
Zinc alloy nickel plated satin ซิงค์อัลลอยด์/สีนิกเกิ้ลด้าน	901.99.576
Zinc alloy chrome plated ซิงค์อัลลอยด์/สีโครม	901.99.575
Zinc alloy black matt ซิงค์อัลลอยด์/สีดำด้าน	901.99.577

Packing: 1 set
ขนาดบรรจุ: 1 ชุด



Material/Finish วัสดุ/สี	Cat. No. รหัสสินค้า
Zinc alloy nickel plated satin ซิงค์อัลลอยด์/สีนิกเกิ้ลด้าน	901.99.573
Zinc alloy chrome plated ซิงค์อัลลอยด์/สีโครม	901.99.572
Zinc alloy black matt ซิงค์อัลลอยด์/สีดำด้าน	901.99.574

Packing: 1 set
ขนาดบรรจุ: 1 ชุด

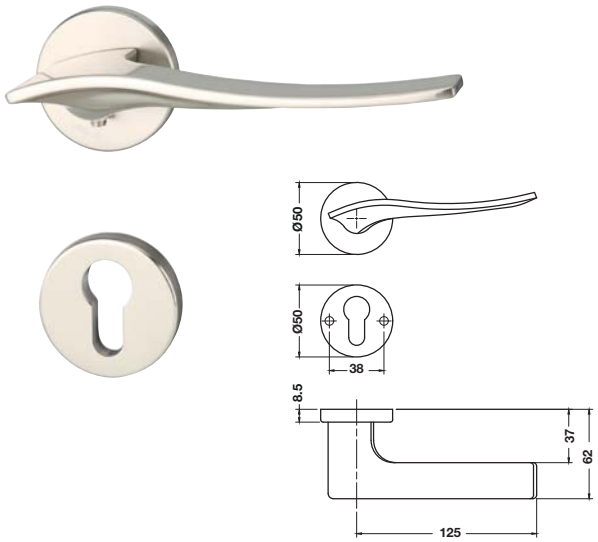

Material/Finish วัสดุ/สี	Cat. No. รหัสสินค้า
Zinc alloy nickel plated satin ซิงค์อัลลอยด์/สีนิกเกิ้ลด้าน	901.99.579
Zinc alloy chrome plated ซิงค์อัลลอยด์/สีโครม	901.99.578
Zinc alloy black matt ซิงค์อัลลอยด์/สีดำด้าน	901.99.580

Packing: 1 set
ขนาดบรรจุ: 1 ชุด

We reserve the right to alter specifications without notice (HTH Architectural Hardware 2019 - IPI).
บริษัทฯ ขอสงวนการเปลี่ยนแปลงรายละเอียดได้โดยมิได้มีการแจ้งล่วงหน้า (อุปกรณ์สถาปัตยกรรม 2562 - IPI)

Lever handle sets
ชุดมือจับก้านโยก

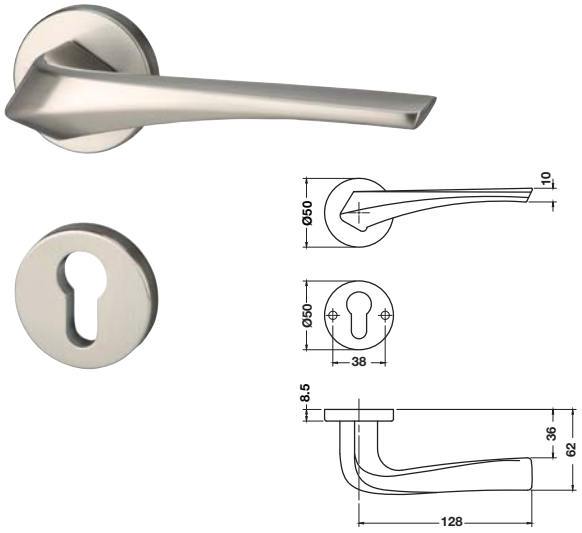

Material/Finish วัสดุ/สี	Cat. No. รหัสสินค้า
Zinc alloy nickel plated satin ซิงค์อัลลอยด์/สีนิกเกิ้ลด้าน	901.99.582
Zinc alloy chrome plated ซิงค์อัลลอยด์/สีโครม	901.99.581
Zinc alloy black matt ซิงค์อัลลอยด์/สีดำด้าน	901.99.583

Packing: 1 set
ขนาดบรรจุ: 1 ชุด

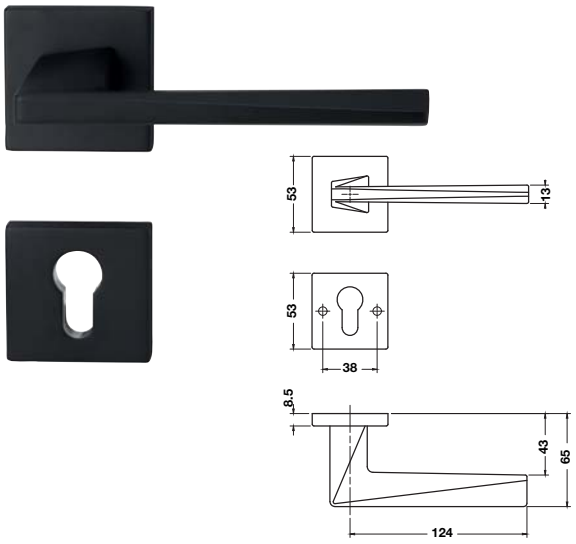

Material/Finish วัสดุ/สี	Cat. No. รหัสสินค้า
Zinc alloy nickel plated satin ซิงค์อัลลอยด์/สีนิกเกิ้ลด้าน	901.99.588
Zinc alloy chrome plated ซิงค์อัลลอยด์/สีโครม	901.99.587
Zinc alloy black matt ซิงค์อัลลอยด์/สีดำด้าน	901.99.589

Packing: 1 set
ขนาดบรรจุ: 1 ชุด

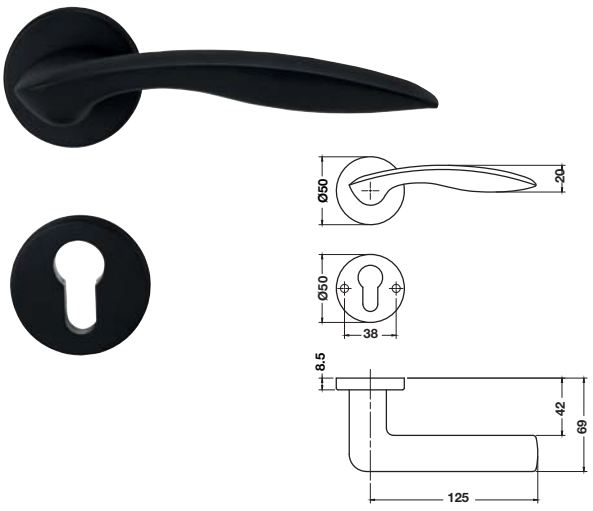

Material/Finish วัสดุ/สี	Cat. No. รหัสสินค้า
Zinc alloy nickel plated satin ซิงค์อัลลอยด์/สีนิกเกิ้ลด้าน	901.99.585
Zinc alloy chrome plated ซิงค์อัลลอยด์/สีโครม	901.99.584
Zinc alloy black matt ซิงค์อัลลอยด์/สีดำด้าน	901.99.586

Packing: 1 set
ขนาดบรรจุ: 1 ชุด

We reserve the right to alter specifications without notice (HTH Architectural Hardware 2019 - IPI).
บริษัทฯ ขอสงวนการเปลี่ยนแปลงรายละเอียดโดยมิต้องแจ้งให้ทราบล่วงหน้า (อุปกรณ์สถาปัตยกรรม 2562 - IPI)

INTENTIONAL BLANK PAGE



IPI 21.211

We reserve the right to alter specifications without notice (HTH Architectural Hardware 2019 - IPI).
บริษัทฯ ขอสงวนการเปลี่ยนแปลงรายละเอียดได้โดยไม่ต้องแจ้งให้ทราบล่วงหน้า (อุปกรณ์สถาปัตยกรรม 2562 - IPI)

1

Lever handle sets
ชุดมือจับก้านโยก

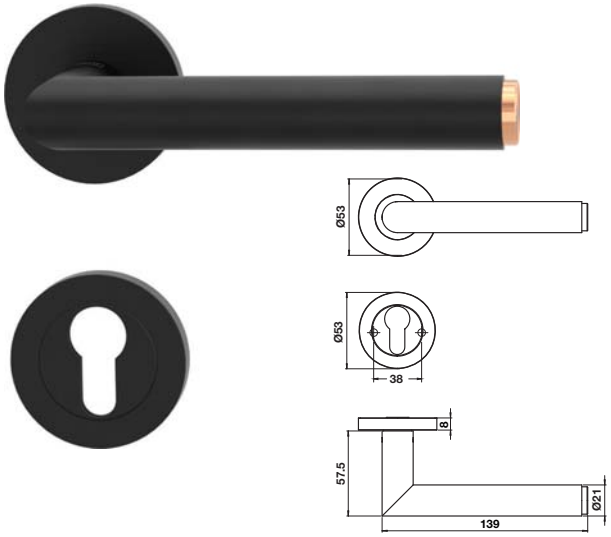

Material/Finish วัสดุ/สี	Cat. No. รหัสสินค้า
Stainless steel black matt/copper สแตนเลสสตีล/สีดำด้าน/ทองแดง	903.99.770
Stainless steel black matt/brass สแตนเลสสตีล/สีดำด้าน/ทองเหลือง	903.99.771

Packing: 1 set
ขนาดบรรจุ: 1 ชุด

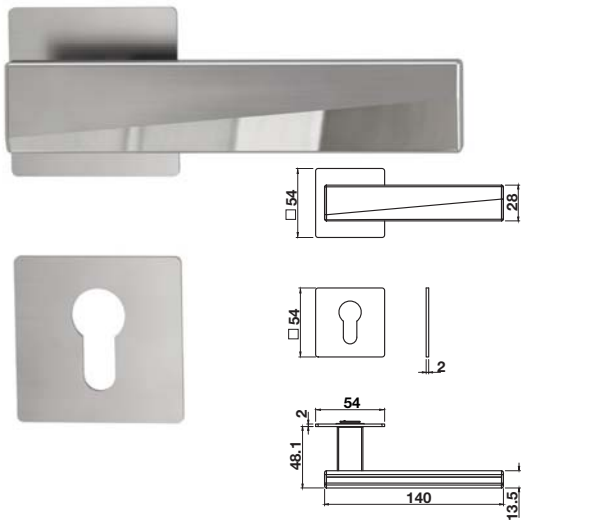

Material/Finish วัสดุ/สี	Cat. No. รหัสสินค้า
Stainless steel matt/polished สแตนเลสสตีลด้าน/เงา	903.99.794

Packing: 1 set
ขนาดบรรจุ: 1 ชุด

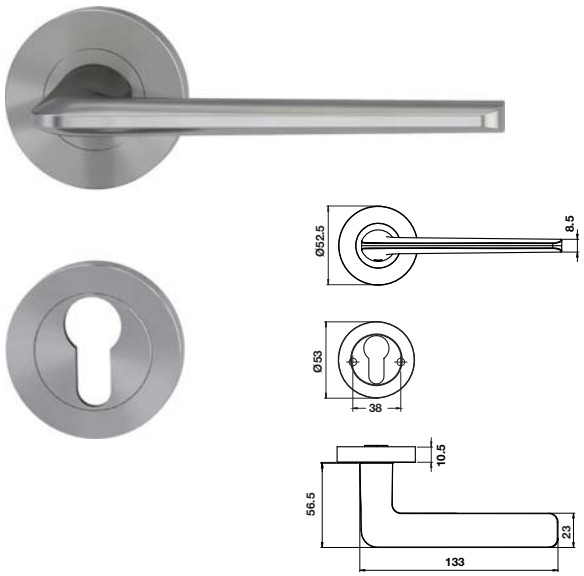

Material/Finish วัสดุ/สี	Cat. No. รหัสสินค้า
Zinc alloy grey matt ซิงค์อัลลอยด์/สีเทาด้าน	903.99.774
Zinc alloy black matt ซิงค์อัลลอยด์/สีดำด้าน	903.99.775
Zinc alloy nickel plated satin ซิงค์อัลลอยด์/สีนิกเกิ้ลด้าน	903.99.799

Packing: 1 set
ขนาดบรรจุ: 1 ชุด

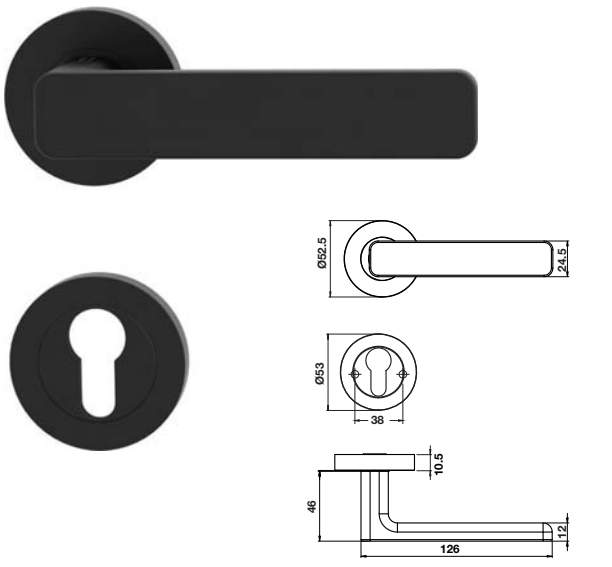

Material/Finish วัสดุ/สี	Cat. No. รหัสสินค้า
Zinc alloy grey matt ซิงค์อัลลอยด์/สีเทาด้าน	903.99.780
Zinc alloy black matt ซิงค์อัลลอยด์/สีดำด้าน	903.99.781

Packing: 1 set
ขนาดบรรจุ: 1 ชุด

We reserve the right to alter specifications without notice (HTH Architectural Hardware 2019 - IPI).
บริษัทฯ ขอสงวนการเปลี่ยนแปลงรายละเอียดได้โดยไม่ต้องแจ้งล่วงหน้า (อุปกรณ์สถาปัตยกรรม 2562 - IPI)

Lever handle sets
ชุดมือจับก้านโยก

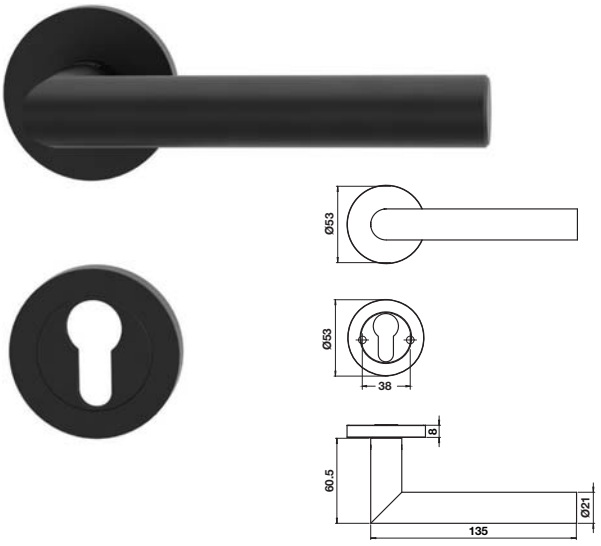

Material/Finish วัสดุ/สี	Cat. No. รหัสสินค้า
Stainless steel matt สแตนเลสสตีลด้าน	902.99.326
Stainless steel black matt สแตนเลสสตีล/สีดำด้าน	902.99.327

Packing: 1 set
ขนาดบรรจุ: 1 ชุด

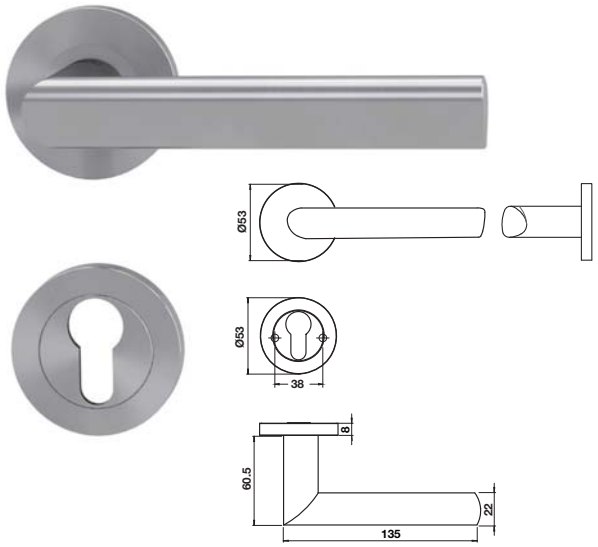

Material/Finish วัสดุ/สี	Cat. No. รหัสสินค้า
Stainless steel matt สแตนเลสสตีลด้าน	902.99.335

Packing: 1 set
ขนาดบรรจุ: 1 ชุด



We reserve the right to alter specifications without notice (HTH Architectural Hardware 2019 - IPI).
เราขอสงวนการเปลี่ยนแปลงรายละเอียดโดยไม่ต้องแจ้งล่วงหน้า (อุปกรณ์สถาปัตยกรรม 2562 - IPI)

1

WC Lever handle sets
ชุดมือจับก้านโยกสำหรับห้องน้ำ

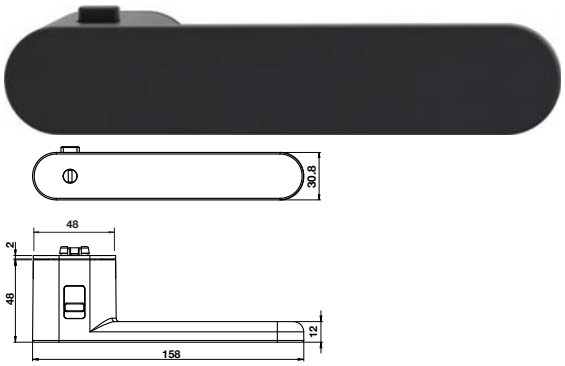

Material/Finish วัสดุ/สี	Version รูปแบบ	Cat. No. รหัสสินค้า
Zinc alloy nickel plated satin ซิงค์อัลลอยด์/สีนิกเกิ้ลด้าน	DIN left บานเปิดซ้าย	903.99.776
	DIN right บานเปิดขวา	903.99.778
Zinc alloy black matt ซิงค์อัลลอยด์/สีดำด้าน	DIN left บานเปิดซ้าย	903.99.777
	DIN right บานเปิดขวา	903.99.779

Packing: 1 set
ขนาดบรรจุ: 1 ชุด

Order reference
Please order Mortise latch lock (911.23.393) separately.

ข้อแนะนำในการสั่งซื้อ
กรุณาสั่งซื้อตลับกุญแจแบบลิ้นล็อค (911.23.393) แยกต่างหาก

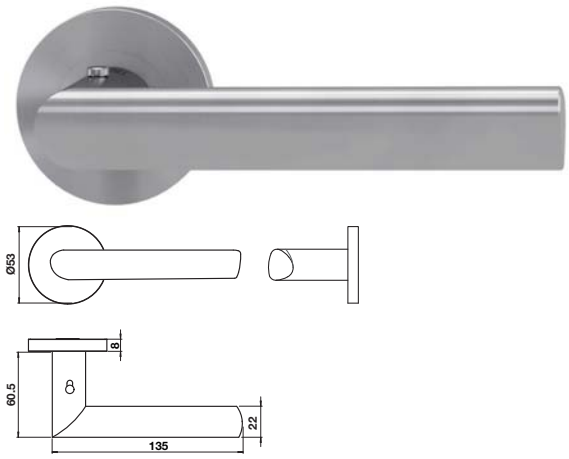

Material/Finish วัสดุ/สี	Version รูปแบบ	Cat. No. รหัสสินค้า
Stainless steel matt สแตนเลสสตีลด้าน	DIN left บานเปิดซ้าย	902.99.328
	DIN right บานเปิดขวา	902.99.329

Packing: 1 set
ขนาดบรรจุ: 1 ชุด

Order reference
Please order Mortise latch lock (911.23.393) separately.

ข้อแนะนำในการสั่งซื้อ
กรุณาสั่งซื้อตลับกุญแจแบบลิ้นล็อค (911.23.393) แยกต่างหาก

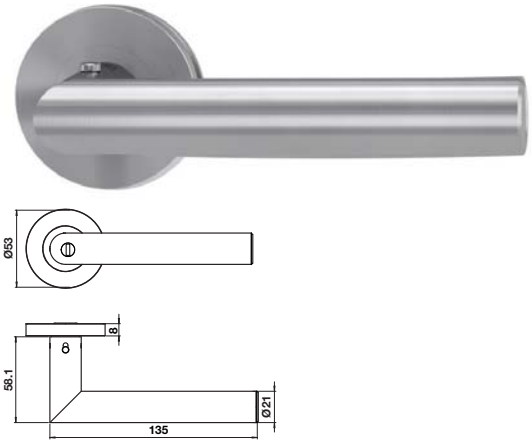

Material/Finish วัสดุ/สี	Version รูปแบบ	Cat. No. รหัสสินค้า
Stainless steel matt สแตนเลสสตีลด้าน	DIN left บานเปิดซ้าย	902.99.374
	DIN right บานเปิดขวา	902.99.375
Stainless steel black matt สแตนเลสสตีล/สีดำด้าน	DIN left บานเปิดซ้าย	902.99.324
	DIN right บานเปิดขวา	902.99.325

Packing: 1 set
ขนาดบรรจุ: 1 ชุด

Order reference
Please order Mortise latch lock (911.23.393) separately.

ข้อแนะนำในการสั่งซื้อ
กรุณาสั่งซื้อตลับกุญแจแบบลิ้นล็อค (911.23.393) แยกต่างหาก

We reserve the right to alter specifications without notice (HTH Architectural Hardware 2019 - IPI).
บริษัทฯ ขอสงวนการเปลี่ยนแปลงรายละเอียดได้โดยมิได้มีการแจ้งล่วงหน้า (อุปกรณ์สถาปัตยกรรม 2562 - IPI)

Pull handle sets
ชุดมือจับดึง

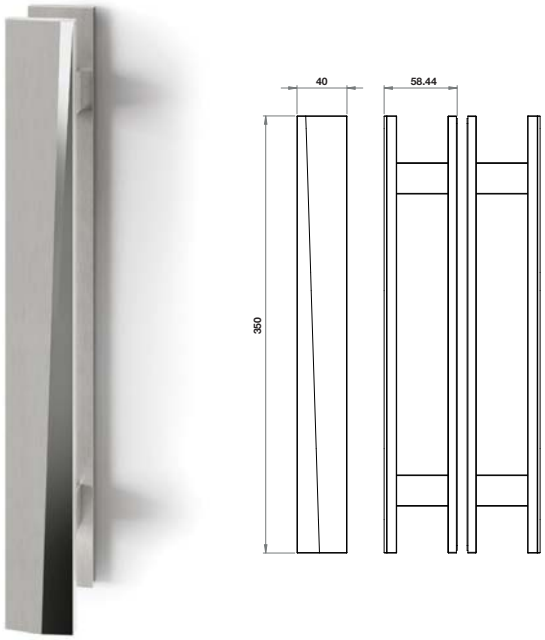

- Installation: Self-adhesive tape
- การติดตั้ง: มีเทปกาวสำหรับติดตั้ง

Material/Finish วัสดุ/สี	Cat. No. รหัสสินค้า
Aluminium stainless steel cloured anodized อะลูมิเนียม สีสแตนเลสอโนไดซ์	903.12.780

Packing: 1 pair
ขนาดบรรจุ: 1 คู่

We reserve the right to alter specifications without notice (HTH Architectural Hardware 2019 - IPI).
เรายังคงสงวนการเปลี่ยนแปลงรายละเอียดได้โดยไม่ต้องแจ้งล่วงหน้า (อุปกรณ์สถาปัตยกรรมเวอร์ 2562 - IPI)

1

Flush handle
มือจับประตูแบบฝัง

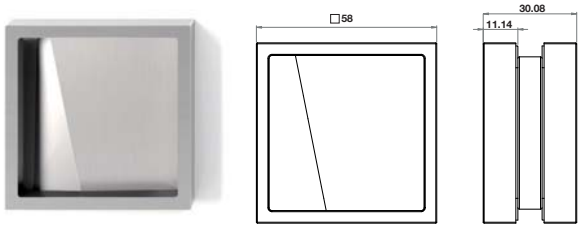

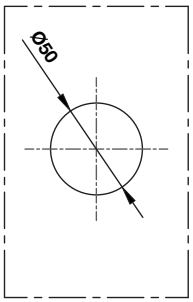

- Installation: Self-adhesive tape
- การติดตั้ง: มีเทปกาวสำหรับติดตั้ง

Material/Finish วัสดุ/สี	Cat. No. รหัสสินค้า
Aluminium stainless steel cloured anodized อะลูมิเนียม สีสแตนเลสอโนไดซ์	903.70.130

Packing: 1 pair
ขนาดบรรจุ: 1 คู่

We reserve the right to alter specifications without notice (HTH Architectural Hardware 2019 - IPI).
บริษัทฯ ขอสงวนการเปลี่ยนแปลงรายละเอียดได้โดยมิต้องแจ้งล่วงหน้า (อุปกรณ์สถาปัตยกรรม 2562 - IPI)

Lever handle sets
ชุดมือจับก้านโยก

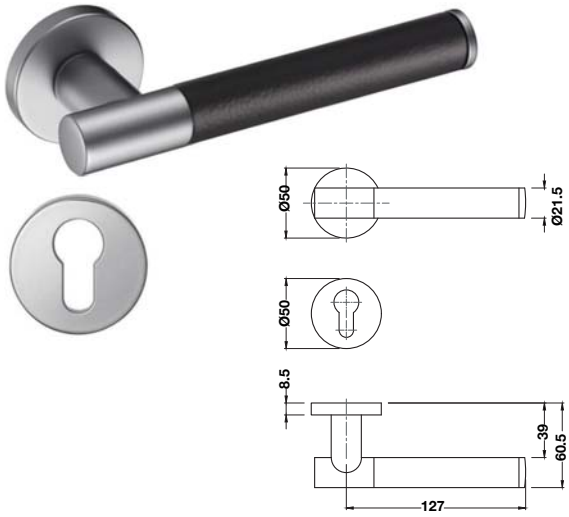

Material/Finish วัสดุ/สี	Cat. No. รหัสสินค้า
Brass chrome plated satin/black leather ทองเหลือง/สีโครมด้าน/หนังสีดำ	900.78.240
Brass dark umber/black wood ทองเหลือง/สีน้ำตาลดำ/ไม้สีดำ	900.78.270
Brass chrome plated polished/black leather ทองเหลือง/สีโครมเงา/หนังสีดำ	900.99.029
Brass nickel plated satin/black leather ทองเหลือง/สีนิกเกิ้ลด้าน/หนังสีดำ	901.99.800
Brass nickel plated satin/beige leather ทองเหลือง/สีนิกเกิ้ลด้าน/หนังสีเบจ	901.99.634

Packing: 1 set
ขนาดบรรจุ: 1 ชุด

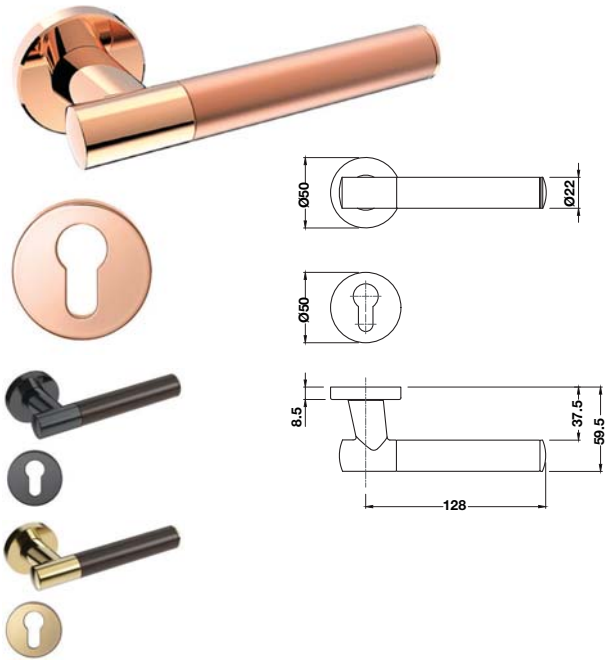

Material/Finish วัสดุ/สี	Cat. No. รหัสสินค้า
Brass rose gold coloured/Zinc alloy rose gold ทองเหลืองสีโรสโกลด์/ซิงค์อัลลอยด์สีโรสโกลด์	900.99.031
Brass black coloured satin/wood dark brown ทองเหลืองสีดำด้าน/ไม้สีน้ำตาลเข้ม	900.99.439
Brass gold coloured/wood dark brown ทองเหลืองสีทอง/ไม้สีน้ำตาลเข้ม	900.99.440

Packing: 1 set
ขนาดบรรจุ: 1 ชุด

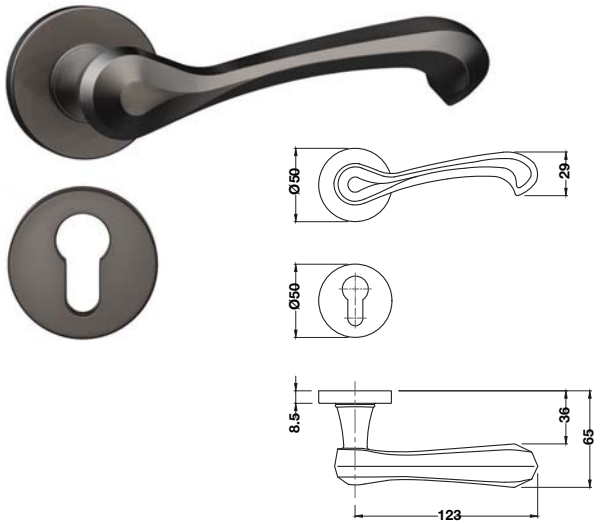

Material/Finish วัสดุ/สี	Cat. No. รหัสสินค้า
Brass dark umber ทองเหลือง/สีน้ำตาลดำ	901.98.581

Packing: 1 set
ขนาดบรรจุ: 1 ชุด

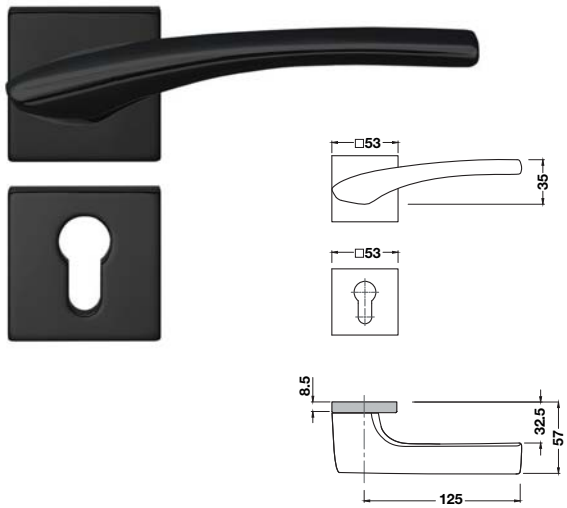

Material/Finish วัสดุ/สี	Cat. No. รหัสสินค้า
Zinc alloy black matt ซิงค์อัลลอยด์/สีดำด้าน	900.78.004

Packing: 1 set
ขนาดบรรจุ: 1 ชุด

We reserve the right to alter specifications without notice (HTH Architectural Hardware 2019 - IPI).
บริษัทฯ ขอสงวนการเปลี่ยนแปลงรายละเอียดโดยมิได้มีการแจ้งล่วงหน้า (อุปกรณ์ฮาร์ดแวร์ 2562 - IPI)

IPI 21.111

1

Lever handle sets
ชุดมือจับก้านโยก

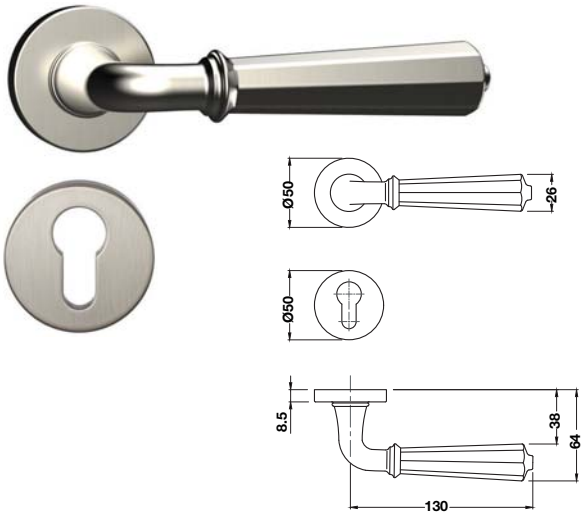

Material/Finish วัสดุ/สี	Cat. No. รหัสสินค้า
Brass nickel plated satin ทองเหลือง/สีนิกเกิ้ลด้าน	900.99.411
Brass gold plated ทองเหลือง/สีทองเงา	900.99.413
Brass dark umber ทองเหลือง/สีน้ำตาลดำ	900.99.414
Brass rose gold satin ทองเหลือง/สีโรสโกลด์ด้าน	900.99.415

Packing: 1 set
ขนาดบรรจุ: 1 ชุด

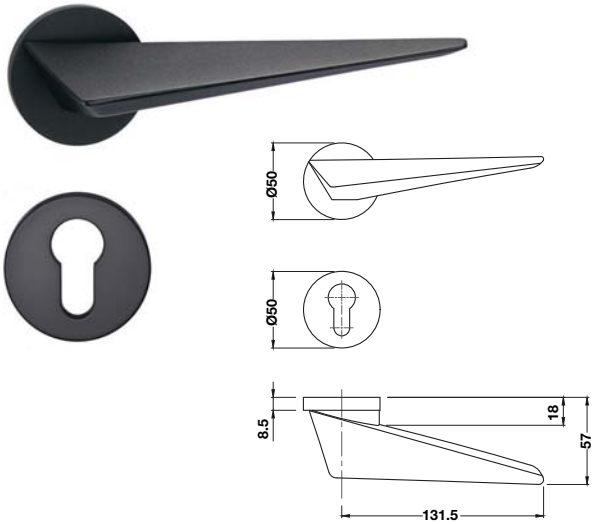

Material/Finish วัสดุ/สี	Cat. No. รหัสสินค้า
Aluminium blasted black อะลูมิเนียม/สีดำด้าน	903.98.178

Packing: 1 set
ขนาดบรรจุ: 1 ชุด

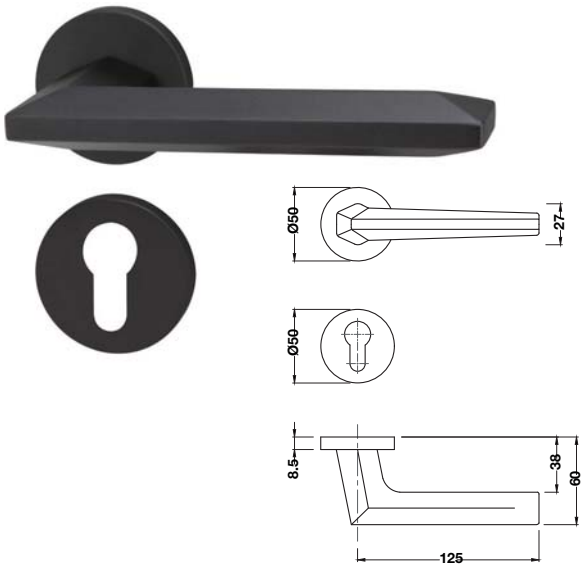

Material/Finish วัสดุ/สี	Cat. No. รหัสสินค้า
Aluminium blasted black อะลูมิเนียม/สีดำด้าน	901.78.282

Packing: 1 set
ขนาดบรรจุ: 1 ชุด

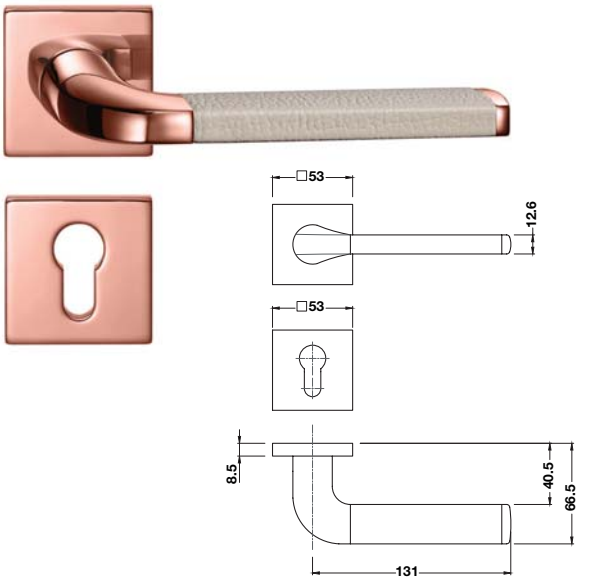

Material/Finish วัสดุ/สี	Cat. No. รหัสสินค้า
Zinc alloy rose gold/beige leather ซิงค์อัลลอยด์/สีโรสโกลด์/หนังสีเบจ	900.78.238

Packing: 1 set
ขนาดบรรจุ: 1 ชุด

We reserve the right to alter specifications without notice (HTH Architectural Hardware 2019 - IPI).
บริษัทฯ ขอสงวนการเปลี่ยนแปลงรายละเอียดได้โดยมิได้มีการแจ้งล่วงหน้า (อุปกรณ์สถาปัตยกรรม 2562 - IPI)

Lever handle sets
ชุดมือจับก้านโยก

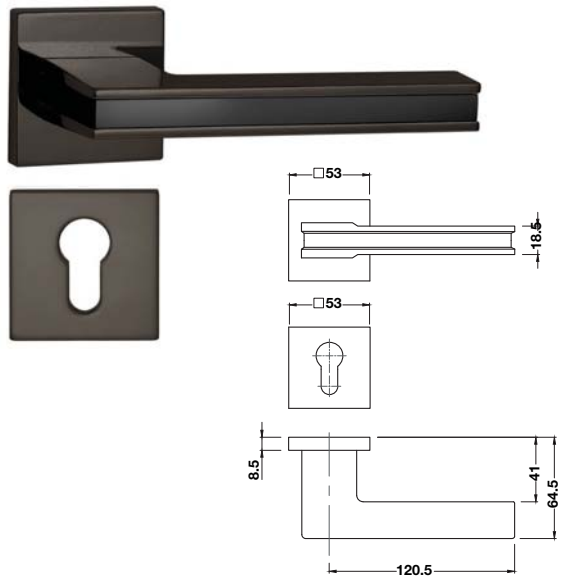

Material/Finish วัสดุ/สี	Cat. No. รหัสสินค้า
Zinc alloy dark umber/black insert ซิงค์อัลลอยด์/สีน้ำตาลดำ/ดำ	900.78.259
Zinc alloy nickel plated satin/black insert ซิงค์อัลลอยด์/สีนิกเกิ้ลด้าน/ดำ	901.78.294

Packing: 1 set
ขนาดบรรจุ: 1 ชุด

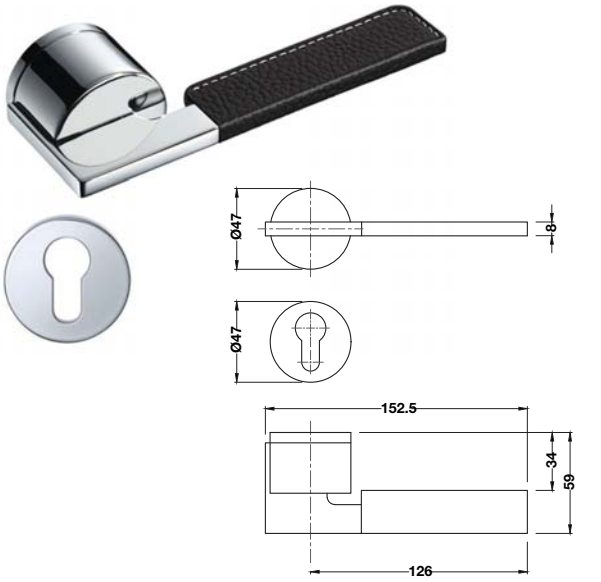

Material/Finish วัสดุ/สี	Cat. No. รหัสสินค้า
Zinc alloy chrome plated polished/black leather ซิงค์อัลลอยด์/สีโครมเงา/หนังสีดำ	901.79.568
Zinc alloy dark umber/black leather ซิงค์อัลลอยด์/สีน้ำตาลดำ/หนังสีดำ	901.99.175

Packing: 1 set
ขนาดบรรจุ: 1 ชุด

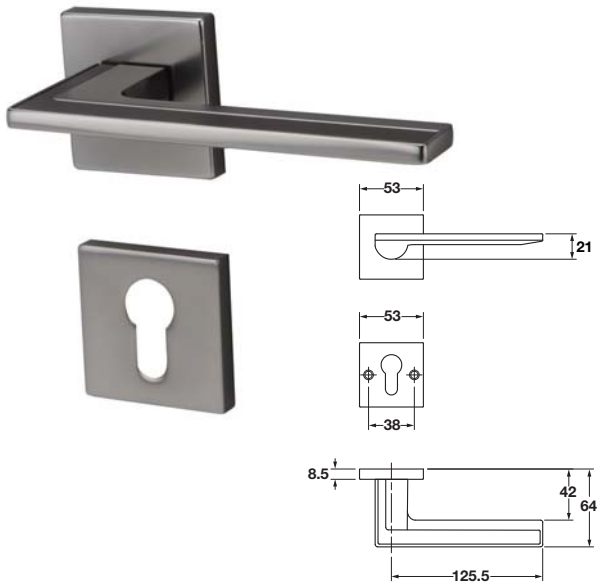

Material/Finish วัสดุ/สี	Cat. No. รหัสสินค้า
Zinc alloy grey/black insert ซิงค์อัลลอยด์/สีเทา/ดำ	901.78.289

Packing: 1 set
ขนาดบรรจุ: 1 ชุด

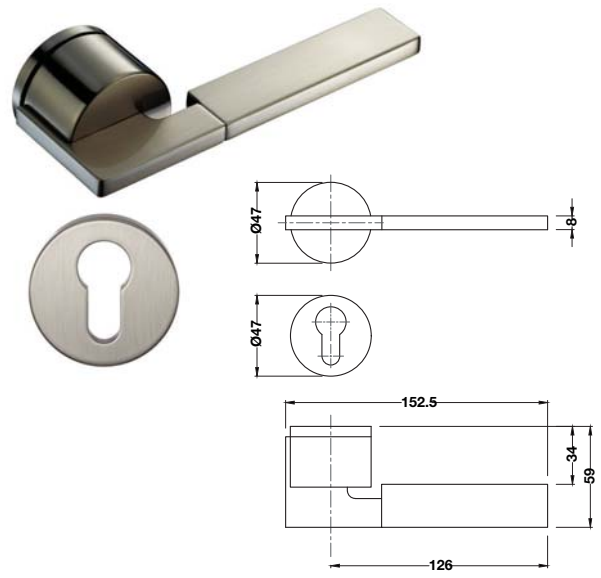

Material/Finish วัสดุ/สี	Cat. No. รหัสสินค้า
Zinc alloy nickel plated satin ซิงค์อัลลอยด์/สีนิกเกิ้ลด้าน	900.78.231
Zinc alloy dark umber ซิงค์อัลลอยด์/สีน้ำตาลดำ	900.78.239

Packing: 1 set
ขนาดบรรจุ: 1 ชุด

We reserve the right to alter specifications without notice (HTH Architectural Hardware 2019 - IPI).
บริษัทฯ ขอสงวนการเปลี่ยนแปลงรายละเอียดใดๆ โดยไม่ต้องแจ้งให้ทราบล่วงหน้า (อุปกรณ์สถาปัตยกรรม 2562 - IPI)

1

Lever handle sets
ชุดมือจับก้านโยก

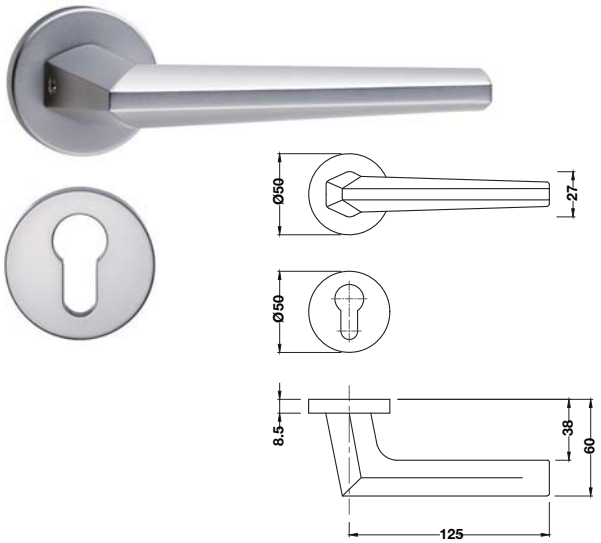

Material/Finish วัสดุ/สี	Cat. No. รหัสสินค้า
Zinc alloy chrome plated satin ซิงค์อัลลอยด์/สีโครมด้าน	901.78.283
Zinc alloy shot champagne gold ซิงค์อัลลอยด์/สีทองแชมเปญ	901.78.287
Zinc alloy chrome plated polished ซิงค์อัลลอยด์/สีโครมเงา	901.99.531

Packing: 1 set
ขนาดบรรจุ: 1 ชุด

EXCLUSIVE

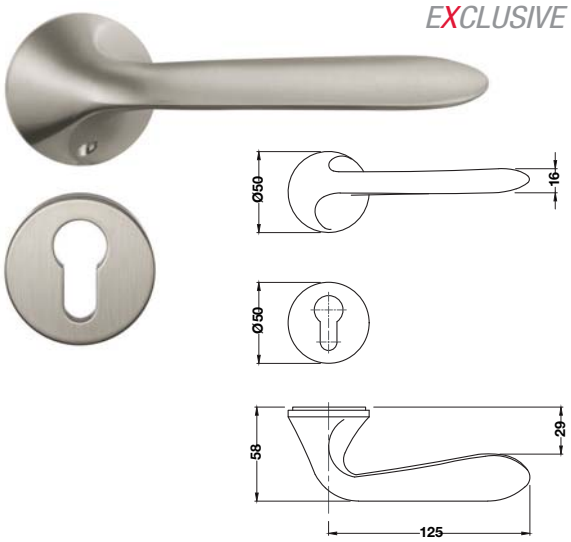

Material/Finish วัสดุ/สี	Cat. No. รหัสสินค้า
Zinc alloy chrome plated polished ซิงค์อัลลอยด์/สีโครมเงา	901.99.572
Zinc alloy nickel plated satin ซิงค์อัลลอยด์/สีนิกเกิ้ลด้าน	901.99.573
Zinc alloy black matt ซิงค์อัลลอยด์/สีดำด้าน	901.99.574
Zinc alloy rose gold ซิงค์อัลลอยด์/สีโรสโกลด์	901.99.856

Packing: 1 set
ขนาดบรรจุ: 1 ชุด

EXCLUSIVE

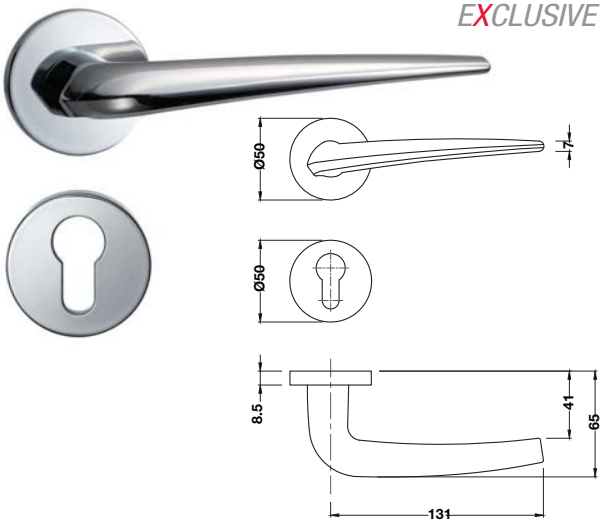

Material/Finish วัสดุ/สี	Cat. No. รหัสสินค้า
Zinc alloy chrome plated polished ซิงค์อัลลอยด์/สีโครมเงา	901.99.569
Zinc alloy nickel plated satin ซิงค์อัลลอยด์/สีนิกเกิ้ลด้าน	901.99.570
Zinc alloy black matt ซิงค์อัลลอยด์/สีดำด้าน	901.99.571

Packing: 1 set
ขนาดบรรจุ: 1 ชุด

EXCLUSIVE

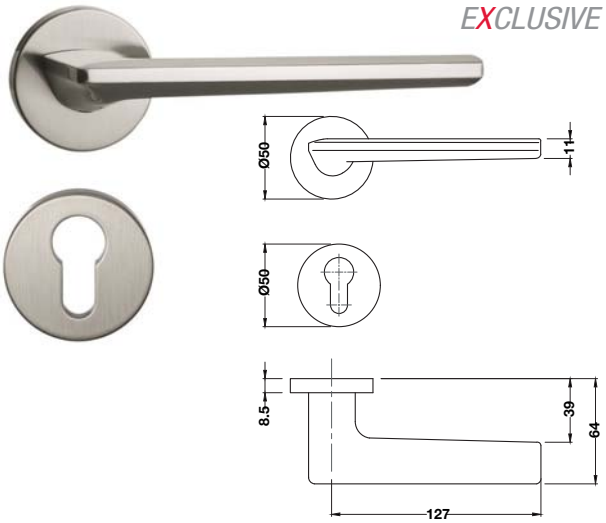

Material/Finish วัสดุ/สี	Cat. No. รหัสสินค้า
Zinc alloy chrome plated polished ซิงค์อัลลอยด์/สีโครมเงา	901.99.575
Zinc alloy nickel plated satin ซิงค์อัลลอยด์/สีนิกเกิ้ลด้าน	901.99.576
Zinc alloy black matt ซิงค์อัลลอยด์/สีดำด้าน	901.99.577

Packing: 1 set
ขนาดบรรจุ: 1 ชุด

We reserve the right to alter specifications without notice (HTH Architectural Hardware 2019 - IPI).
บริษัทฯ ขอสงวนการเปลี่ยนแปลงรายละเอียดได้โดยมิได้มีการแจ้งล่วงหน้า (อุปกรณ์สถาปัตยกรรม 2562 - IPI)

Lever handle sets
ชุดมือจับก้านโยก

EXCLUSIVE

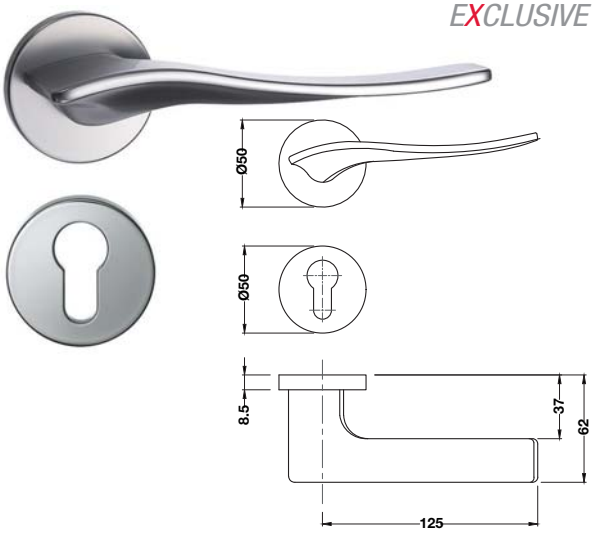

Material/Finish วัสดุ/สี	Cat. No. รหัสสินค้า
Zinc alloy chrome plated polished ซิงค์อัลลอยด์/สีโครมเงา	901.99.578
Zinc alloy nickel plated satin ซิงค์อัลลอยด์/สีนิกเกิ้ลด้าน	901.99.579
Zinc alloy black matt ซิงค์อัลลอยด์/สีดำด้าน	901.99.580

Packing: 1 set
ขนาดบรรจุ: 1 ชุด

EXCLUSIVE

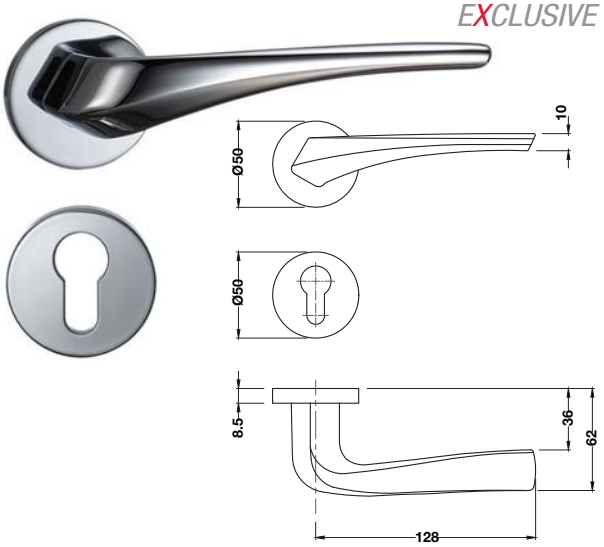

Material/Finish วัสดุ/สี	Cat. No. รหัสสินค้า
Zinc alloy chrome plated polished ซิงค์อัลลอยด์/สีโครมเงา	901.99.581
Zinc alloy nickel plated satin ซิงค์อัลลอยด์/สีนิกเกิ้ลด้าน	901.99.582
Zinc alloy black matt ซิงค์อัลลอยด์/สีดำด้าน	901.99.583

Packing: 1 set
ขนาดบรรจุ: 1 ชุด

EXCLUSIVE

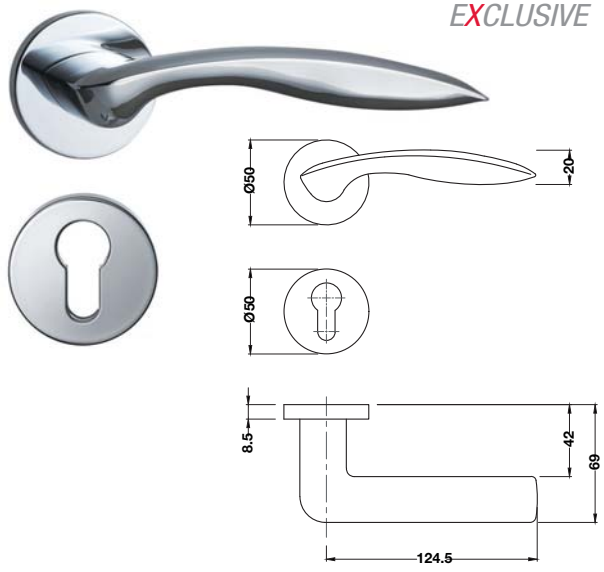

Material/Finish วัสดุ/สี	Cat. No. รหัสสินค้า
Zinc alloy chrome plated polished ซิงค์อัลลอยด์/สีโครมเงา	901.99.584
Zinc alloy nickel plated satin ซิงค์อัลลอยด์/สีนิกเกิ้ลด้าน	901.99.585
Zinc alloy black matt ซิงค์อัลลอยด์/สีดำด้าน	901.99.586

Packing: 1 set
ขนาดบรรจุ: 1 ชุด

EXCLUSIVE

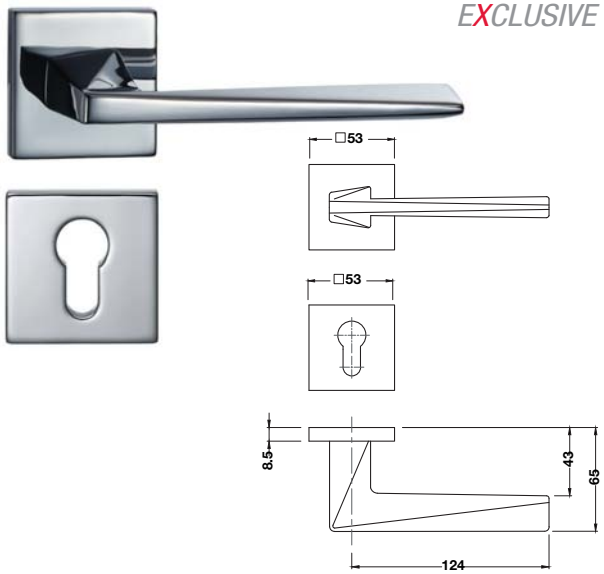

Material/Finish วัสดุ/สี	Cat. No. รหัสสินค้า
Zinc alloy chrome plated polished ซิงค์อัลลอยด์/สีโครมเงา	901.99.587
Zinc alloy nickel plated satin ซิงค์อัลลอยด์/สีนิกเกิ้ลด้าน	901.99.588
Zinc alloy black matt ซิงค์อัลลอยด์/สีดำด้าน	901.99.589

Packing: 1 set
ขนาดบรรจุ: 1 ชุด

We reserve the right to alter specifications without notice (HTH Architectural Hardware 2019 - IPI).
บริษัทฯ ขอสงวนการเปลี่ยนแปลงรายละเอียดโดยมิได้มีการแจ้งล่วงหน้า (อุปกรณ์ฮาร์ดแวร์ 2562 - IPI)

IPI 20.227

INTENTIONAL BLANK PAGE

The FUJI Pull handle series StarTec
ประเภทของชุดมือจับดึง StarTec รุ่น FUJI

How to recognise original StarTec FUJI door handle sets
การจำแนกประเภทของชุดมือจับดึง StarTec รุ่น FUJI


1


2


2

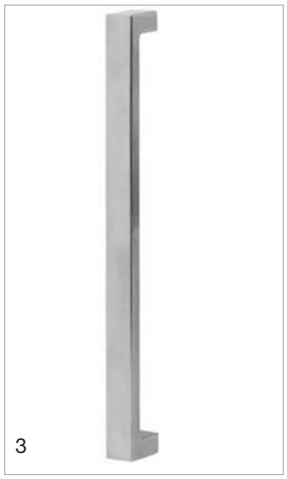
3


3

1 The Häfele logo is visible on the pull handles
2 Bolt through screw fixing for long period of time
3 Modern design
4 With M8 screw

1 อุปกรณ์มือจับก้านโยกมีตราเฮเฟเล่
2 สกรูติดตั้งแบบร้อยผ่านเพื่อความแข็งแรง
3 รูปแบบที่ทันสมัย
4 สกรู M8

Additional features:
- Made of stainless steel

ข้อมูลเพิ่มเติม
- ผลิตจากวัสดุสแตนเลสสตีล

Set consisting of
2 Pair of pull handle
2 Screws M8 x 40
2 Screws M8 x 80

ประกอบด้วย

มือจับดึง	2 คู่
สกรู M8 x 40 มม.	2 ชิ้น
สกรู M8 x 80 มม.	2 ชิ้น



We reserve the right to alter specifications without notice (HTH Architectural Hardware 2019).
เรายังคงสงวนสิทธิ์ในการเปลี่ยนแปลงรายละเอียดโดยไม่ต้องแจ้งให้ทราบล่วงหน้า (อุปกรณ์สถาปัตยกรรม 2562)

1

Pull handle sets
ชุดมือจับดึง

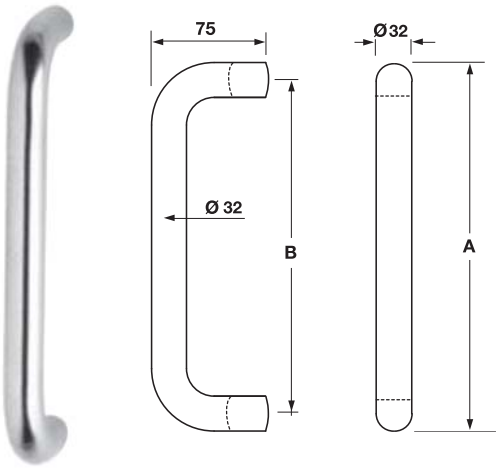

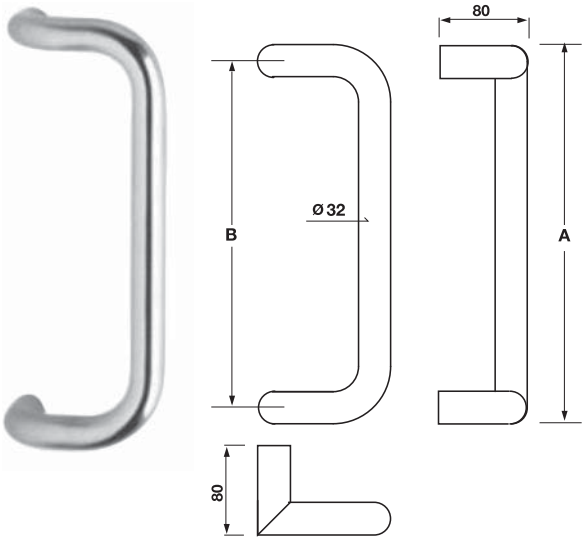

Features
- For glass, aluminium or timber door with back to back fixings
- Screw M8
- For door thickness: 8–50 mm
- Glass cut out for fix bolt Ø14 mm

Supplied with
1 Pair pull handle
1 Set screws for glass door
1 Set screws for wooden door

คุณสมบัติ
- สำหรับประตูกระจก อะลูมิเนียม และประตูบานไม้
- สกรูเกลียว M8
- สำหรับบานประตูหนา 8-50 มม.
- รูเจาะกระจกสำหรับยึดมือจับ Ø14 มม.

ประกอบด้วย

มือจับแบบดึง	1 คู่
อุปกรณ์ติดตั้งสำหรับบานกระจก	1 ชุด
อุปกรณ์ติดตั้งสำหรับบานไม้	1 ชุด

Material/Finish วัสดุ/สี	Dim. A mm ขนาด A มม.	Dim. B mm ขนาด B มม.	Cat. No. รหัสสินค้า
Stainless steel matt สแตนเลสด้าน	332	300	903.07.910
Stainless steel matt สแตนเลสด้าน	632	600	901.03.656

Packing: 1 pair incl. fixing material
ขนาดบรรจุ: 1 คู่ พร้อมอุปกรณ์ติดตั้ง

Features
- For glass, aluminium or timber door with back to back fixings
- Screw M8
- For door thickness: 8–50 mm
- Glass cut out for fix bolt Ø14 mm

Supplied with
1 Pair pull handle
1 Set screws for glass door
1 Set screws for wooden door

คุณสมบัติ
- สำหรับประตูกระจก อะลูมิเนียม และประตูบานไม้
- สกรูเกลียว M8
- สำหรับบานประตูหนา 8-50 มม.
- รูเจาะกระจกสำหรับยึดมือจับ Ø14 มม.

ประกอบด้วย

มือจับแบบดึง	1 คู่
อุปกรณ์ติดตั้งสำหรับบานกระจก	1 ชุด
อุปกรณ์ติดตั้งสำหรับบานไม้	1 ชุด

Material/Finish วัสดุ/สี	Dim. A mm ขนาด A มม.	Dim. B mm ขนาด B มม.	Cat. No. รหัสสินค้า
Stainless steel matt สแตนเลสด้าน	332	300	903.07.900

Packing: 1 pair incl. fixing material
ขนาดบรรจุ: 1 คู่ พร้อมอุปกรณ์ติดตั้ง

We reserve the right to alter specifications without notice (HTH Architectural Hardware 2019).
บริษัทฯ ขอสงวนการเปลี่ยนแปลงรายละเอียดโดยไม่ได้มีการแจ้งล่วงหน้า (อุปกรณ์สถาปัตยกรรม 2562)

Pull handle sets
ชุดมือจับดึง

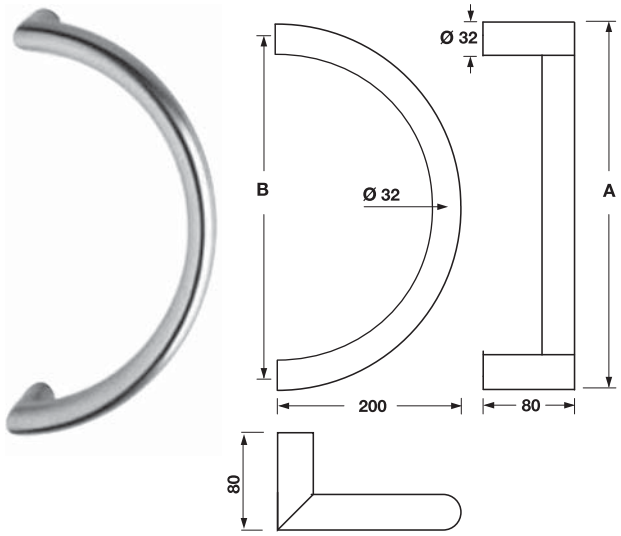

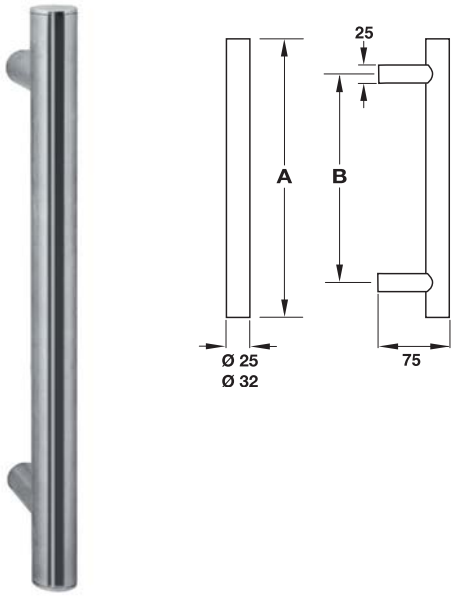

Features
- For glass, aluminium or timber door with back to back fixings
- Screw M8
- For door thickness: 8–50 mm
- Glass cut out for fix bolt Ø14 mm

Supplied with
1 Pair pull handle
1 Set screws for glass door
1 Set screws for wooden door

คุณสมบัติ
- สำหรับประตูกระจก อะลูมิเนียม และประตูบานไม้
- สกรูเกลียว M8
- สำหรับบานประตูหนา 8-50 มม.
- รูเจาะกระจกสำหรับยึดมือจับ Ø14 มม.

ประกอบด้วย

มือจับแบบดึง	1 คู่
อุปกรณ์ติดตั้งสำหรับบานกระจก	1 ชุด
อุปกรณ์ติดตั้งสำหรับบานไม้	1 ชุด

Material/Finish วัสดุ/สี	Dim. A mm ขนาด A มม.	Dim. B mm ขนาด B มม.	Cat. No. รหัสสินค้า
Stainless steel matt สแตนเลสด้าน	332	300	903.07.920

Packing: 1 pair incl. fixing material
ขนาดบรรจุ: 1 คู่ พร้อมอุปกรณ์ติดตั้ง

Features
- For glass, aluminium or timber door with back to back fixings
- Screw M8
- For door thickness: 8–50 mm
- Glass cut out for fix bolt Ø14 mm

Supplied with
1 Pair pull handle
1 Set screws for glass door
1 Set screws for wooden door

คุณสมบัติ
- สำหรับประตูกระจก อะลูมิเนียม และประตูบานไม้
- สกรูเกลียว M8
- สำหรับบานประตูหนา 8-50 มม.
- รูเจาะกระจกสำหรับยึดมือจับ Ø14 มม.

ประกอบด้วย

มือจับแบบดึง	1 คู่
อุปกรณ์ติดตั้งสำหรับบานกระจก	1 ชุด
อุปกรณ์ติดตั้งสำหรับบานไม้	1 ชุด

Material/ Finish วัสดุ/สี	Ø mm Ø มม.	Dim. A mm ขนาด A มม.	Dim. B mm ขนาด B มม.	Cat. No. รหัสสินค้า
Stainless steel matt สแตนเลสด้าน	25	300	200	903.06.018
		450	300	903.06.020
		600	400	903.06.028
	32	300	200	903.05.790
		450	300	903.05.791
		600	400	903.05.792
		1,200	1,000	903.05.793
		1,600	1,400	903.05.794
		2,000	1,800	903.05.795

Packing: 1 pair incl. fixing material
ขนาดบรรจุ: 1 คู่ พร้อมอุปกรณ์ติดตั้ง

We reserve the right to alter specifications without notice (HTH Architectural Hardware 2019).
บริษัทฯ ขอสงวนการเปลี่ยนแปลงรายละเอียดโดยไม่ต้องแจ้งล่วงหน้า (อุปกรณ์สถาปัตยกรรม 2562)

1

Pull handle sets
ชุดมือจับดึง

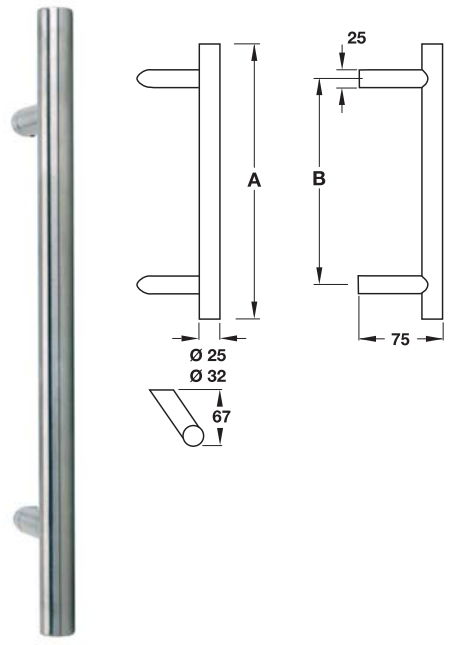

Features
- For glass, aluminium or timber door with back to back fixings
- Screw M8
- For door thickness: 8–50 mm
- Glass cut out for fix bolt Ø14 mm

Supplied with
1 Pair pull handle
1 Set screws for glass door
1 Set screws for wooden door

คุณสมบัติ
- สำหรับประตูกระจก อะลูมิเนียม และประตูบานไม้
- สกรูเกลียว M8
- สำหรับบานประตูหนา 8-50 มม.
- รูเจาะกระจกสำหรับยึดมือจับ Ø14 มม.

ประกอบด้วย
มือจับแบบดึง 1 คู่
อุปกรณ์ติดตั้งสำหรับบานกระจก 1 ชุด
อุปกรณ์ติดตั้งสำหรับบานไม้ 1 ชุด

Material/ Finish วัสดุ/สี	Ø mm Ø มม.	Dim. A mm ขนาด A มม.	Dim. B mm ขนาด B มม.	Cat. No. รหัสสินค้า
Stainless steel matt สแตนเลสด้าน	25	300	200	903.03.650
		450	300	903.03.652
		600	400	903.03.654
	32	300	200	903.05.890
		450	300	903.05.891
		600	400	903.05.892
		1,200	1,000	903.05.893
		1,600	1,400	903.05.894
		2,000	1,800	903.05.895

Packing: 1 pair incl. fixing material
ขนาดบรรจุ: 1 คู่ พร้อมอุปกรณ์ติดตั้ง

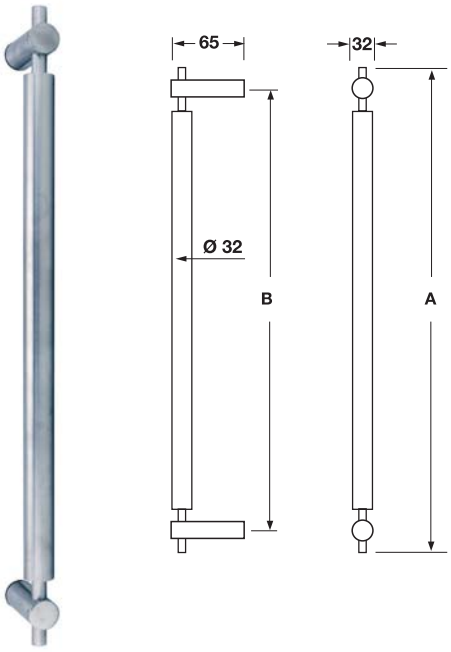

Features
- For glass, aluminium or timber door with back to back fixings
- Screw M8
- For door thickness: 8–50 mm
- Glass cut out for fix bolt Ø13 mm

Supplied with
1 Pair pull handle
1 Set screws for glass door
1 Set screws for wooden door

คุณสมบัติ
- สำหรับประตูกระจก อะลูมิเนียม และประตูบานไม้
- สกรูเกลียว M8
- สำหรับบานประตูหนา 8-50 มม.
- รูเจาะกระจกสำหรับยึดมือจับ Ø13 มม.

ประกอบด้วย
มือจับแบบดึง 1 คู่
อุปกรณ์ติดตั้งสำหรับบานกระจก 1 ชุด
อุปกรณ์ติดตั้งสำหรับบานไม้ 1 ชุด

Material/Finish วัสดุ/สี	Dim. A mm ขนาด A มม.	Dim. B mm ขนาด B มม.	Cat. No. รหัสสินค้า
Stainless steel matt สแตนเลสด้าน	635	600	903.00.696

Packing: 1 pair incl. fixing material
ขนาดบรรจุ: 1 คู่ พร้อมอุปกรณ์ติดตั้ง

We reserve the right to alter specifications without notice (HTH Architectural Hardware 2019).
บริษัทฯ ขอสงวนการเปลี่ยนแปลงรายละเอียดโดยไม่ต้องแจ้งล่วงหน้า (อุปกรณ์สถาปัตยกรรม 2562)

Pull handle sets
ชุดมือจับดึง

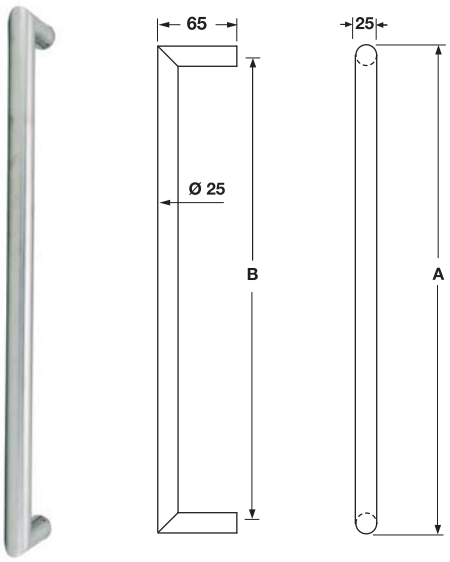

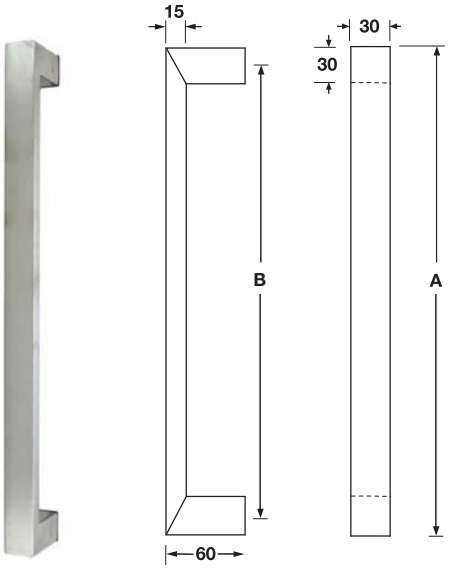

Features
- For glass, aluminium or timber door with back to back fixings
- Screw M8
- For door thickness: 8–50 mm
- Glass cut out for fix bolt Ø14 mm

Supplied with
1 Pair pull handle
1 Set screws for glass door
1 Set screws for wooden door

คุณสมบัติ
- สำหรับประตูกระจก อะลูมิเนียม และประตูบานไม้
- สกรูเกลียว M8
- สำหรับบานประตูหนา 8-50 มม.
- รูเจาะกระจกสำหรับยึดมือจับ Ø14 มม.

ประกอบด้วย

มือจับแบบดึง	1 คู่
อุปกรณ์ติดตั้งสำหรับบานกระจก	1 ชุด
อุปกรณ์ติดตั้งสำหรับบานไม้	1 ชุด

Material/Finish วัสดุ/สี	Dim. A mm ขนาด A มม.	Dim. B mm ขนาด B มม.	Cat. No. รหัสสินค้า
Stainless steel matt สแตนเลสด้าน	525	500	903.00.685

Packing: 1 pair incl. fixing material
ขนาดบรรจุ: 1 คู่ พร้อมอุปกรณ์ติดตั้ง

Features
- For glass, aluminium or timber door with back to back fixings
- Screw M8
- For door thickness: 8–50 mm
- Glass cut out for fix bolt Ø14 mm

Supplied with
1 Pair pull handle
1 Set screws for glass door
1 Set screws for wooden door

คุณสมบัติ
- สำหรับประตูกระจก อะลูมิเนียม และประตูบานไม้
- สกรูเกลียว M8
- สำหรับบานประตูหนา 8-50 มม.
- รูเจาะกระจกสำหรับยึดมือจับ Ø14 มม.

ประกอบด้วย

มือจับแบบดึง	1 คู่
อุปกรณ์ติดตั้งสำหรับบานกระจก	1 ชุด
อุปกรณ์ติดตั้งสำหรับบานไม้	1 ชุด

Material/ Finish วัสดุ/สี	Dim. A mm ขนาด A มม.	Dim. B mm ขนาด B มม.	Cat. No. รหัสสินค้า
Stainless steel matt สแตนเลสด้าน	480	450	903.00.070
	630	600	903.00.074
	1,030	1,000	903.00.078

Packing: 1 pair incl. fixing material
ขนาดบรรจุ: 1 คู่ พร้อมอุปกรณ์ติดตั้ง

We reserve the right to alter specifications without notice (HTH Architectural Hardware 2019).
เรายังคงสงวนสิทธิ์ในการเปลี่ยนแปลงรายละเอียดโดยไม่ต้องแจ้งให้ทราบล่วงหน้า (อุปกรณ์สถาปัตยกรรม เฮช์ 2562)

1

Pull handle sets
ชุดมือจับดึง

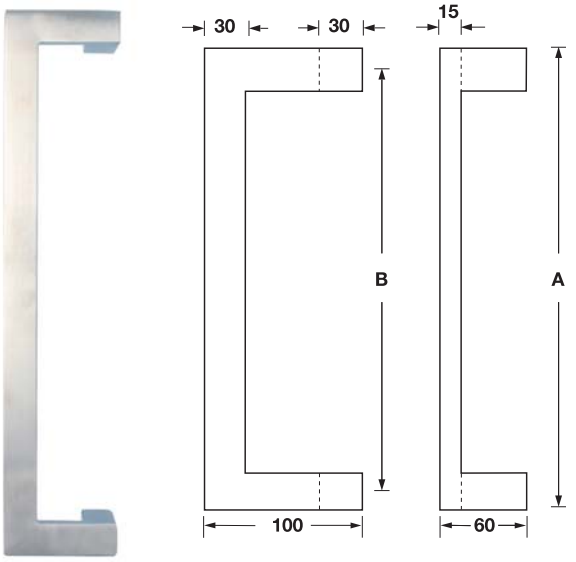

Features
- For glass, aluminium or timber door with back to back fixings
- Screw M8
- For door thickness: 8–50 mm
- Glass cut out for fix bolt Ø14 mm

Supplied with
1 Pair pull handle
1 Set screws for glass door
1 Set screws for wooden door

คุณสมบัติ
- สำหรับประตูกระจก อะลูมิเนียม และประตูบานไม้
- สกรูเกลียว M8
- สำหรับบานประตูหนา 8-50 มม.
- รูเจาะกระจกสำหรับยึดมือจับ Ø14 มม.

ประกอบด้วย
มือจับแบบดึง 1 คู่
อุปกรณ์ติดตั้งสำหรับบานกระจก 1 ชุด
อุปกรณ์ติดตั้งสำหรับบานไม้ 1 ชุด

Material/ Finish วัสดุ/สี	Dim. A mm ขนาด A มม.	Dim. B mm ขนาด B มม.	Cat. No. รหัสสินค้า
Stainless steel matt สแตนเลสด้าน	480	450	903.00.170
	630	600	903.00.174
	1,030	1,000	903.00.178

Packing: 1 pair incl. fixing material
ขนาดบรรจุ: 1 คู่ พร้อมอุปกรณ์ติดตั้ง

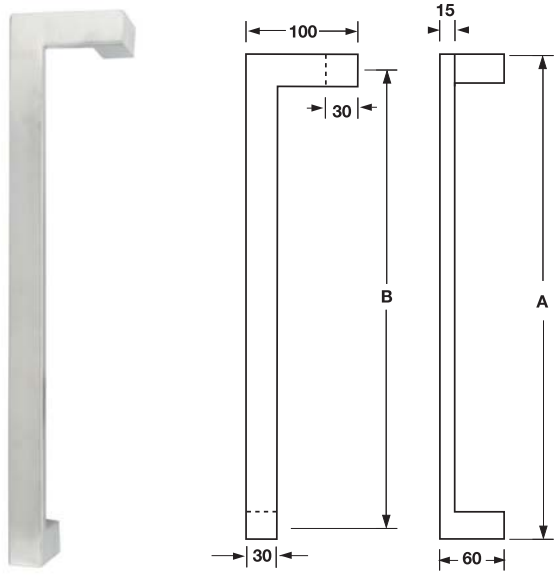

Features
- For glass, aluminium or timber door with back to back fixings
- Screw M8
- For door thickness: 8–50 mm
- Glass cut out for fix bolt Ø14 mm

Supplied with
1 Pair pull handle
1 Set screws for glass door
1 Set screws for wooden door

คุณสมบัติ
- สำหรับประตูกระจก อะลูมิเนียม และประตูบานไม้
- สกรูเกลียว M8
- สำหรับบานประตูหนา 8-50 มม.
- รูเจาะกระจกสำหรับยึดมือจับ Ø14 มม.

ประกอบด้วย
มือจับแบบดึง 1 คู่
อุปกรณ์ติดตั้งสำหรับบานกระจก 1 ชุด
อุปกรณ์ติดตั้งสำหรับบานไม้ 1 ชุด

Material/Finish วัสดุ/สี	Dim. A mm ขนาด A มม.	Dim. B mm ขนาด B มม.	Cat. No. รหัสสินค้า
Stainless steel matt สแตนเลสด้าน	480	450	903.99.358

Packing: 1 pair incl. fixing material
ขนาดบรรจุ: 1 คู่ พร้อมอุปกรณ์ติดตั้ง

We reserve the right to alter specifications without notice (HTH Architectural Hardware 2019).
เราขอสงวนการเปลี่ยนแปลงรายละเอียดโดยไม่ต้องแจ้งล่วงหน้า (อุปกรณ์สถาปัตยกรรม 2562)

Pull handle sets
ชุดมือจับดึง

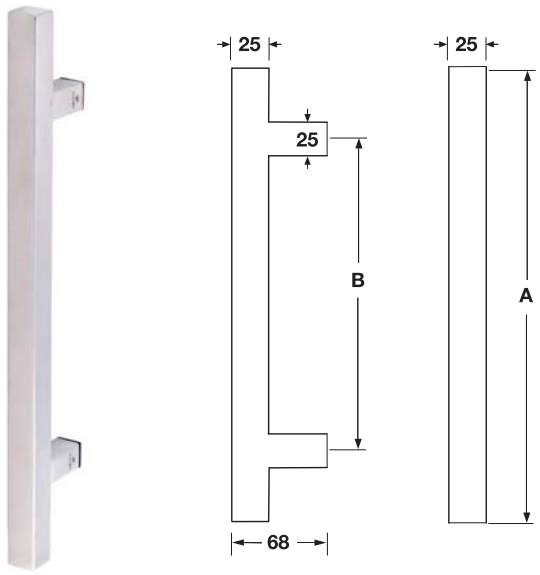

Features
- For glass, aluminium or timber door with back to back fixings
- Screw M8
- For door thickness: 8–50 mm
- Glass cut out for fix bolt Ø14 mm

Supplied with
1 Pair pull handle
1 Set screws for glass door
1 Set screws for wooden door

คุณสมบัติ
- สำหรับประตูกระจก อะลูมิเนียม และประตูบานไม้
- สกรูเกลียว M8
- สำหรับบานประตูหนา 8-50 มม.
- รูเจาะกระจกสำหรับยึดมือจับ Ø14 มม.

ประกอบด้วย

มือจับแบบดึง	1 คู่
อุปกรณ์ติดตั้งสำหรับบานกระจก	1 ชุด
อุปกรณ์ติดตั้งสำหรับบานไม้	1 ชุด

Material/Finish วัสดุ/สี	Dim. A mm ขนาด A มม.	Dim. B mm ขนาด B มม.	Cat. No. รหัสสินค้า
Stainless steel matt สแตนเลสด้าน	450	300	903.00.942
	600	400	903.00.944
	1,000	800	903.00.946
	1,200	1,000	903.00.948

Packing: 1 pair incl. fixing material
ขนาดบรรจุ: 1 คู่ พร้อมอุปกรณ์ติดตั้ง

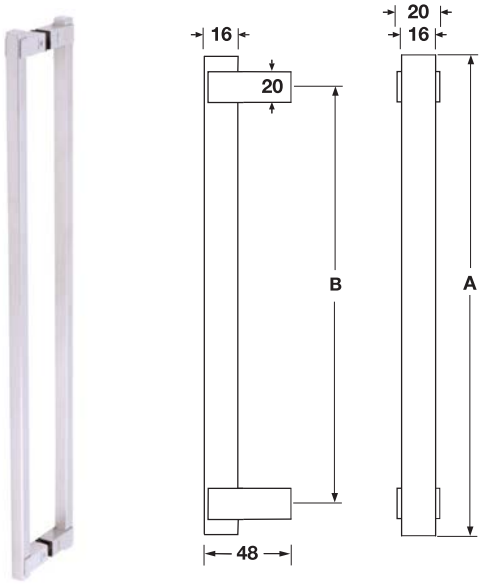

Features
- For glass, aluminium or timber door with back to back fixings
- Screw M8
- For door thickness: 8–50 mm
- Glass cut out for fix bolt Ø14 mm

Supplied with
1 Pair pull handle
1 Set screws for glass door
1 Set screws for wooden door

คุณสมบัติ
- สำหรับประตูกระจก อะลูมิเนียม และประตูบานไม้
- สกรูเกลียว M8
- สำหรับบานประตูหนา 8-50 มม.
- รูเจาะกระจกสำหรับยึดมือจับ Ø14 มม.

ประกอบด้วย

มือจับแบบดึง	1 คู่
อุปกรณ์ติดตั้งสำหรับบานกระจก	1 ชุด
อุปกรณ์ติดตั้งสำหรับบานไม้	1 ชุด

Material/Finish วัสดุ/สี	Dim. A mm ขนาด A มม.	Dim. B mm ขนาด B มม.	Cat. No. รหัสสินค้า
Stainless steel matt สแตนเลสด้าน	482	450	903.00.912
	632	600	903.00.914

Packing: 1 pair incl. fixing material
ขนาดบรรจุ: 1 คู่ พร้อมอุปกรณ์ติดตั้ง

We reserve the right to alter specifications without notice (HTH Architectural Hardware 2019).
เรามีสิทธิ์ที่จะเปลี่ยนแปลงรายละเอียดได้โดยไม่ต้องแจ้งให้ทราบล่วงหน้า (อุปกรณ์สถาปัตยกรรม เอช.ที.เอช. 2562)

1

Pull handle sets
ชุดมือจับดึง

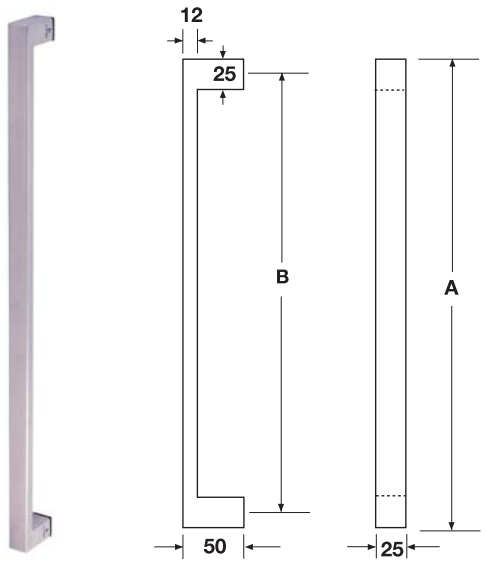

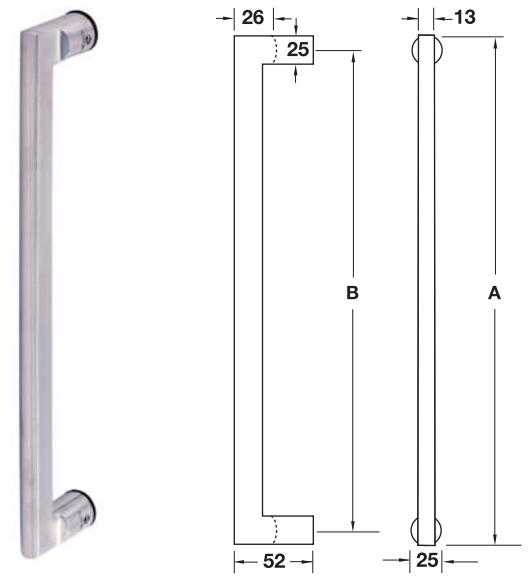

Features
- For glass, aluminium or timber door with back to back fixings
- Screw M8
- For door thickness: 8–50 mm
- Glass cut out for fix bolt Ø14 mm

Supplied with
1 Pair pull handle
1 Set screws for glass door
1 Set screws for wooden door

คุณสมบัติ
- สำหรับประตูกระจก อะลูมิเนียม และประตูบานไม้
- สกรูเกลียว M8
- สำหรับบานประตูหนา 8-50 มม.
- รูเจาะกระจกสำหรับยึดมือจับ Ø14 มม.

ประกอบด้วย

มือจับแบบดึง	1 คู่
อุปกรณ์ติดตั้งสำหรับบานกระจก	1 ชุด
อุปกรณ์ติดตั้งสำหรับบานไม้	1 ชุด

Material/Finish วัสดุ/สี	Dim. A mm ขนาด A มม.	Dim. B mm ขนาด B มม.	Cat. No. รหัสสินค้า
Stainless steel matt สแตนเลสด้าน	475	450	903.00.972
	625	600	903.00.974

Packing: 1 pair incl. fixing material
ขนาดบรรจุ: 1 คู่ พร้อมอุปกรณ์ติดตั้ง

Features
- For glass, aluminium or timber door with back to back fixings
- Screw M8
- For door thickness: 8–50 mm
- Glass cut out for fix bolt Ø14 mm

Supplied with
1 Pair pull handle
1 Set screws for glass door
1 Set screws for wooden door

คุณสมบัติ
- สำหรับประตูกระจก อะลูมิเนียม และประตูบานไม้
- สกรูเกลียว M8
- สำหรับบานประตูหนา 8-50 มม.
- รูเจาะกระจกสำหรับยึดมือจับ Ø14 มม.

ประกอบด้วย

มือจับแบบดึง	1 คู่
อุปกรณ์ติดตั้งสำหรับบานกระจก	1 ชุด
อุปกรณ์ติดตั้งสำหรับบานไม้	1 ชุด

Material/Finish วัสดุ/สี	Dim. A mm ขนาด A มม.	Dim. B mm ขนาด B มม.	Cat. No. รหัสสินค้า
Stainless steel matt สแตนเลสด้าน	325	300	903.00.870
	625	600	903.00.874

Packing: 1 pair incl. fixing material
ขนาดบรรจุ: 1 คู่ พร้อมอุปกรณ์ติดตั้ง

We reserve the right to alter specifications without notice (HTH Architectural Hardware 2019).
เราขอสงวนการเปลี่ยนแปลงรายละเอียดโดยไม่ต้องแจ้งล่วงหน้า (อุปกรณ์สถาปัตยกรรม 2562)

Pull handle sets
ชุดมือจับดึง

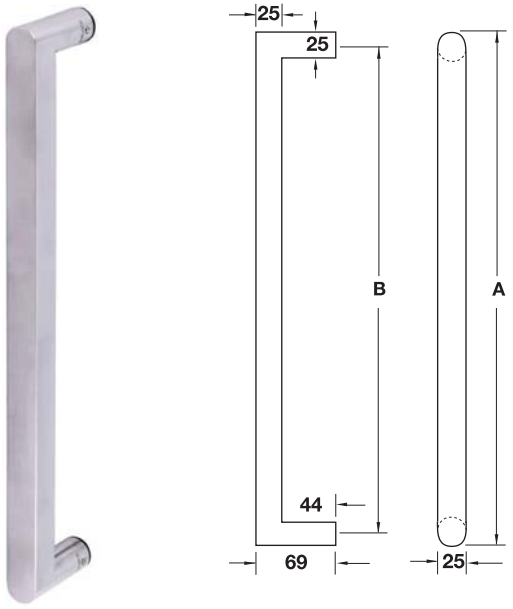

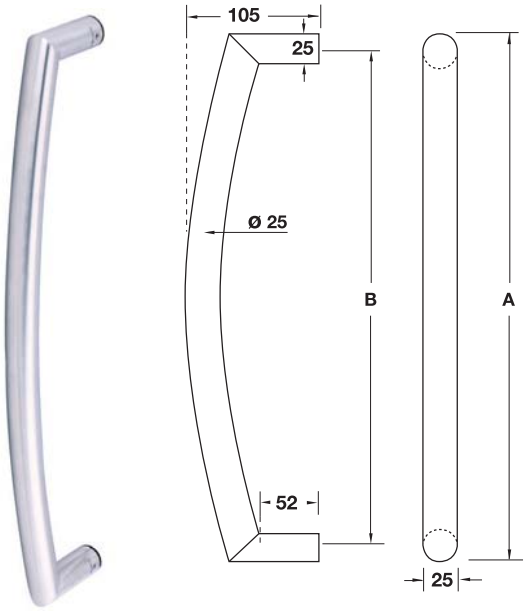

Features
- For glass, aluminium or timber door with back to back fixings
- Screw M8
- For door thickness: 8–50 mm
- Glass cut out for fix bolt Ø14 mm

Supplied with
1 Pair pull handle
1 Set screws for glass door
1 Set screws for wooden door

คุณสมบัติ
- สำหรับประตูกระจก อะลูมิเนียม และประตูบานไม้
- สกรูเกลียว M8
- สำหรับบานประตูหนา 8-50 มม.
- รูเจาะกระจกสำหรับยึดมือจับ Ø14 มม.

ประกอบด้วย
มือจับแบบดึง 1 คู่
อุปกรณ์ติดตั้งสำหรับบานกระจก 1 ชุด
อุปกรณ์ติดตั้งสำหรับบานไม้ 1 ชุด

Material/Finish วัสดุ/สี	Dim. A mm ขนาด A มม.	Dim. B mm ขนาด B มม.	Cat. No. รหัสสินค้า
Stainless steel matt สแตนเลสด้าน	425	400	903.00.882
	625	600	903.00.884

Packing: 1 pair incl. fixing material
ขนาดบรรจุ: 1 คู่ พร้อมอุปกรณ์ติดตั้ง

Features
- For glass, aluminium or timber door with back to back fixings
- Screw M8
- For door thickness: 8–50 mm
- Glass cut out for fix bolt Ø14 mm

Supplied with
1 Pair pull handle
1 Set screws for glass door
1 Set screws for wooden door

คุณสมบัติ
- สำหรับประตูกระจก อะลูมิเนียม และประตูบานไม้
- สกรูเกลียว M8
- สำหรับบานประตูหนา 8-50 มม.
- รูเจาะกระจกสำหรับยึดมือจับ Ø14 มม.

ประกอบด้วย
มือจับแบบดึง 1 คู่
อุปกรณ์ติดตั้งสำหรับบานกระจก 1 ชุด
อุปกรณ์ติดตั้งสำหรับบานไม้ 1 ชุด

Material/Finish วัสดุ/สี	Dim. A mm ขนาด A มม.	Dim. B mm ขนาด B มม.	Cat. No. รหัสสินค้า
Stainless steel matt สแตนเลสด้าน	475	450	903.05.762
	625	600	903.05.764

Packing: 1 pair incl. fixing material
ขนาดบรรจุ: 1 คู่ พร้อมอุปกรณ์ติดตั้ง

We reserve the right to alter specifications without notice (HTH Architectural Hardware 2019).
เรายังคงสงวนสิทธิ์ในการเปลี่ยนแปลงรายละเอียดโดยไม่ต้องแจ้งให้ทราบล่วงหน้า (อุปกรณ์สถาปัตยกรรม เอชทีเอช 2562)

Pull handle sets
ชุดมือจับดึง

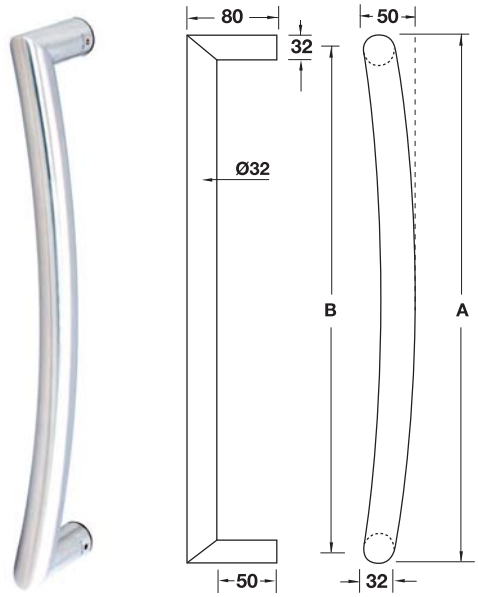

Features
- For glass, aluminium or timber door with back to back fixings
- Screw M8
- For door thickness: 8–50 mm
- Glass cut out for fix bolt Ø14 mm

Supplied with
1 Pair pull handle
1 Set screws for glass door
1 Set screws for wooden door

คุณสมบัติ
- สำหรับประตูกระจก อะลูมิเนียม และประตูบานไม้
- สกรูเกลียว M8
- สำหรับบานประตูหนา 8-50 มม.
- รูเจาะกระจกสำหรับยึดมือจับ Ø14 มม.

ประกอบด้วย

มือจับแบบดึง	1 คู่
อุปกรณ์ติดตั้งสำหรับบานกระจก	1 ชุด
อุปกรณ์ติดตั้งสำหรับบานไม้	1 ชุด

Material/Finish วัสดุ/สี	Dim. A mm ขนาด A มม.	Dim. B mm ขนาด B มม.	Cat. No. รหัสสินค้า
Stainless steel matt สแตนเลสด้าน	482	450	903.05.752
	632	600	903.05.754

Packing: 1 pair incl. fixing material
ขนาดบรรจุ: 1 คู่ พร้อมอุปกรณ์ติดตั้ง

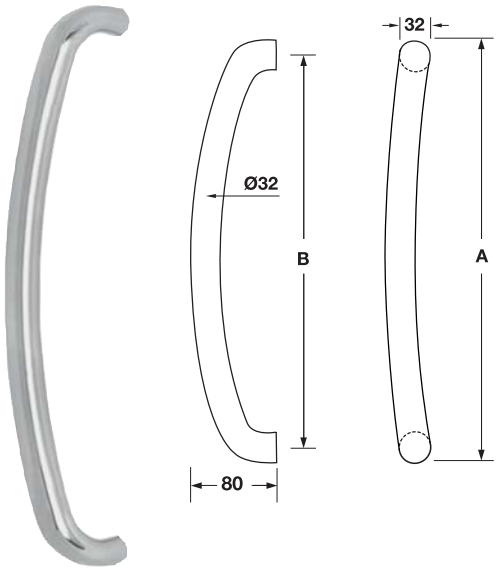

Features
- For glass, aluminium or timber door with back to back fixings
- Screw M8
- For door thickness: 8–50 mm
- Glass cut out for fix bolt Ø14 mm

Supplied with
1 Pair pull handle
1 Set screws for glass door
1 Set screws for wooden door

คุณสมบัติ
- สำหรับประตูกระจก อะลูมิเนียม และประตูบานไม้
- สกรูเกลียว M8
- สำหรับบานประตูหนา 8-50 มม.
- รูเจาะกระจกสำหรับยึดมือจับ Ø14 มม.

ประกอบด้วย

มือจับแบบดึง	1 คู่
อุปกรณ์ติดตั้งสำหรับบานกระจก	1 ชุด
อุปกรณ์ติดตั้งสำหรับบานไม้	1 ชุด

Material/Finish วัสดุ/สี	Dim. A mm ขนาด A มม.	Dim. B mm ขนาด B มม.	Cat. No. รหัสสินค้า
Stainless steel matt สแตนเลสด้าน	482	450	903.05.800
	632	600	903.05.810

Packing: 1 pair incl. fixing material
ขนาดบรรจุ: 1 คู่ พร้อมอุปกรณ์ติดตั้ง

We reserve the right to alter specifications without notice (HTH Architectural Hardware 2019).
บริษัทฯ ขอสงวนการเปลี่ยนแปลงรายละเอียดโดยไม่ต้องแจ้งล่วงหน้า (อุปกรณ์สถาปัตย์ เอช ที เอช 2562)

Pull handle sets
ชุดมือจับดึง

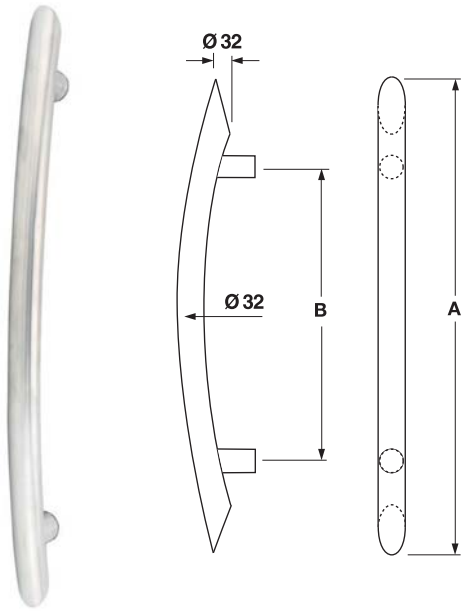

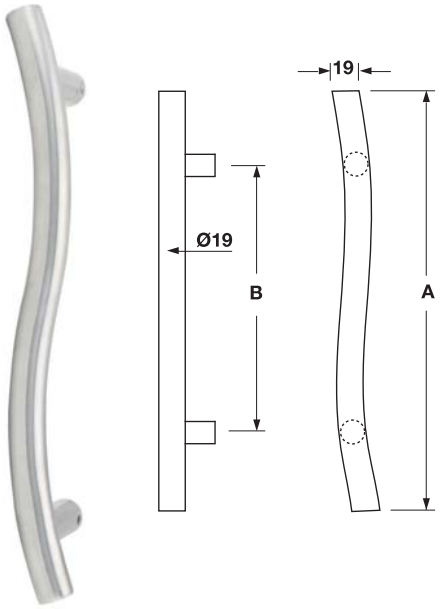

Features
- For glass, aluminium or timber door with back to back fixings
- Screw M8
- For door thickness: 8–50 mm
- Glass cut out for fix bolt Ø14 mm

Supplied with
1 Pair pull handle
1 Set screws for glass door
1 Set screws for wooden door

คุณสมบัติ
- สำหรับประตูกระจก อะลูมิเนียม และประตูบานไม้
- สกรูเกลียว M8
- สำหรับบานประตูหนา 8-50 มม.
- รูเจาะกระจกสำหรับยึดมือจับ Ø14 มม.

ประกอบด้วย

มือจับแบบดึง	1 คู่
อุปกรณ์ติดตั้งสำหรับบานกระจก	1 ชุด
อุปกรณ์ติดตั้งสำหรับบานไม้	1 ชุด

Material/Finish วัสดุ/สี	Dim. A mm ขนาด A มม.	Dim. B mm ขนาด B มม.	Cat. No. รหัสสินค้า
Stainless steel matt สแตนเลสด้าน	600	450	903.00.090

Packing: 1 pair incl. fixing material
ขนาดบรรจุ: 1 คู่ พร้อมอุปกรณ์ติดตั้ง

Features
- For glass, aluminium or timber door with back to back fixings
- Screw M8
- For door thickness: 8–50 mm
- Glass cut out for fix bolt Ø14 mm

Supplied with
1 Pair pull handle
1 Set screws for glass door
1 Set screws for wooden door

คุณสมบัติ
- สำหรับประตูกระจก อะลูมิเนียม และประตูบานไม้
- สกรูเกลียว M8
- สำหรับบานประตูหนา 8-50 มม.
- รูเจาะกระจกสำหรับยึดมือจับ Ø14 มม.

ประกอบด้วย

มือจับแบบดึง	1 คู่
อุปกรณ์ติดตั้งสำหรับบานกระจก	1 ชุด
อุปกรณ์ติดตั้งสำหรับบานไม้	1 ชุด

Material/Finish วัสดุ/สี	Dim. A mm ขนาด A มม.	Dim. B mm ขนาด B มม.	Cat. No. รหัสสินค้า
Stainless steel matt สแตนเลสด้าน	300	225	903.00.080

Packing: 1 pair incl. fixing material
ขนาดบรรจุ: 1 คู่ พร้อมอุปกรณ์ติดตั้ง

We reserve the right to alter specifications without notice (HTH Architectural Hardware 2019).
เรามีสิทธิ์ที่จะเปลี่ยนแปลงรายละเอียดโดยไม่ต้องแจ้งให้ทราบล่วงหน้า (อุปกรณ์สถาปัตยกรรม เฮช เอช 2562)

1

Pull handle sets
ชุดมือจับดึง

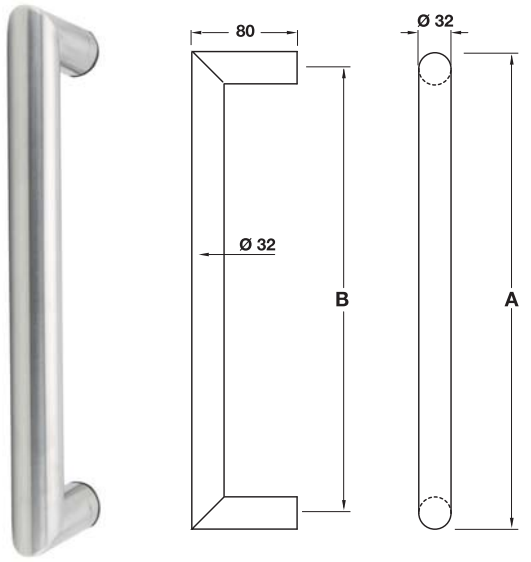

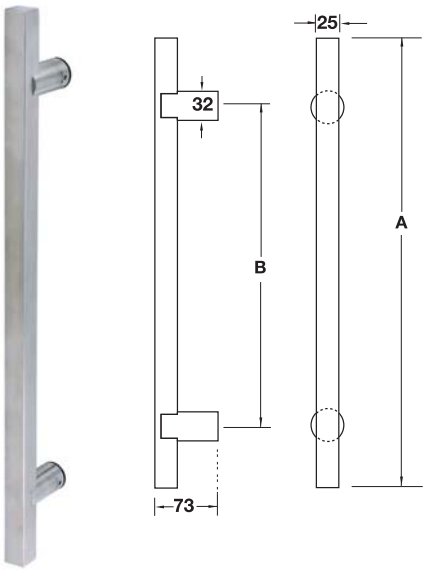

Features
- For glass, aluminium or timber door with back to back fixings
- Screw M8
- For door thickness: 8–50 mm
- Glass cut out for fix bolt Ø14 mm

Supplied with
1 Pair pull handle
1 Set screws for glass door
1 Set screws for wooden door

คุณสมบัติ
- สำหรับประตูกระจก อะลูมิเนียม และประตูบานไม้
- สกรูเกลียว M8
- สำหรับบานประตูหนา 8-50 มม.
- รูเจาะกระจกสำหรับยึดมือจับ Ø14 มม.

ประกอบด้วย
มือจับแบบดึง 1 คู่
อุปกรณ์ติดตั้งสำหรับบานกระจก 1 ชุด
อุปกรณ์ติดตั้งสำหรับบานไม้ 1 ชุด

Material/Finish วัสดุ/สี	Dim. A mm ขนาด A มม.	Dim. B mm ขนาด B มม.	Cat. No. รหัสสินค้า
Stainless steel matt สแตนเลสด้าน	332	300	903.05.850
	482	450	903.05.860
	632	600	903.05.870

Packing: 1 pair incl. fixing material
ขนาดบรรจุ: 1 คู่ พร้อมอุปกรณ์ติดตั้ง

Features
- For glass, aluminium or timber door with back to back fixings
- Screw M8
- For door thickness: 8–50 mm
- Glass cut out for fix bolt Ø14 mm

Supplied with
1 Pair pull handle
1 Set screws for glass door
1 Set screws for wooden door

คุณสมบัติ
- สำหรับประตูกระจก อะลูมิเนียม และประตูบานไม้
- สกรูเกลียว M8
- สำหรับบานประตูหนา 8-50 มม.
- รูเจาะกระจกสำหรับยึดมือจับ Ø14 มม.

ประกอบด้วย
มือจับแบบดึง 1 คู่
อุปกรณ์ติดตั้งสำหรับบานกระจก 1 ชุด
อุปกรณ์ติดตั้งสำหรับบานไม้ 1 ชุด

Material/Finish วัสดุ/สี	Dim. A mm ขนาด A มม.	Dim. B mm ขนาด B มม.	Cat. No. รหัสสินค้า
Stainless steel matt สแตนเลสด้าน	600	450	903.00.932
	700	600	903.00.934
	1,150	1,000	903.00.937

Packing: 1 pair incl. fixing material
ขนาดบรรจุ: 1 คู่ พร้อมอุปกรณ์ติดตั้ง

We reserve the right to alter specifications without notice (HTH Architectural Hardware 2019).
เราขอสงวนการเปลี่ยนแปลงรายละเอียดโดยไม่ต้องแจ้งล่วงหน้า (อุปกรณ์สถาปัตยกรรม เฮทีเอช 2562)

Pull handle sets
ชุดมือจับดึง

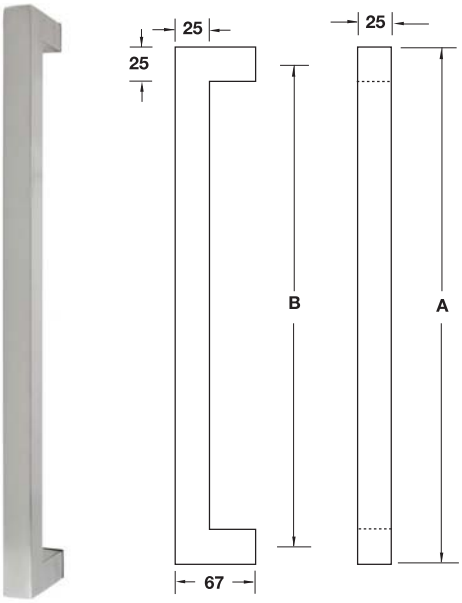

Features
- For glass, aluminium or timber door with back to back fixings
- Screw M8
- For door thickness: 8–50 mm
- Glass cut out for fix bolt Ø14 mm

Supplied with
1 Pair pull handle
1 Set screws for glass door
1 Set screws for wooden door

คุณสมบัติ
- สำหรับประตูกระจก อะลูมิเนียม และประตูบานไม้
- สกรูเกลียว M8
- สำหรับบานประตูหนา 8-50 มม.
- รูเจาะกระจกสำหรับยึดมือจับ Ø14 มม.

ประกอบด้วย

มือจับแบบดึง	1 คู่
อุปกรณ์ติดตั้งสำหรับบานกระจก	1 ชุด
อุปกรณ์ติดตั้งสำหรับบานไม้	1 ชุด

Material/Finish วัสดุ/สี	Dim. A mm ขนาด A มม.	Dim. B mm ขนาด B มม.	Cat. No. รหัสสินค้า
Stainless steel matt สแตนเลสด้าน	475	450	903.03.640
	625	600	903.03.642
	1,025	1,000	903.03.644

Packing: 1 pair incl. fixing material
ขนาดบรรจุ: 1 คู่ พร้อมอุปกรณ์ติดตั้ง

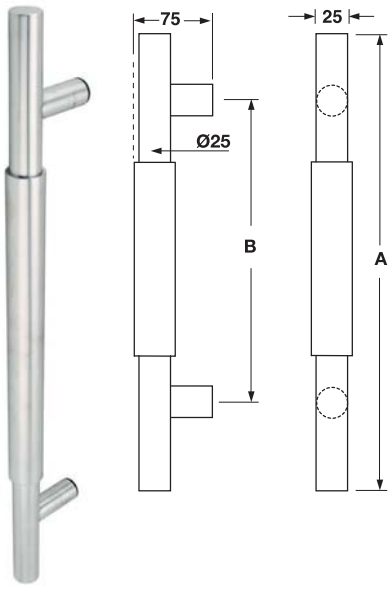

Features
- For glass, aluminium or timber door with back to back fixings
- Screw M8
- For door thickness: 8–50 mm

Supplied with
1 Pair pull handle
1 Set screws for glass door
1 Set screws for wooden door

คุณสมบัติ
- สำหรับประตูกระจก อะลูมิเนียม และประตูบานไม้
- สกรูเกลียว M8
- สำหรับบานประตูหนา 8-50 มม.

ประกอบด้วย

มือจับแบบดึง	1 คู่
อุปกรณ์ติดตั้งสำหรับบานกระจก	1 ชุด
อุปกรณ์ติดตั้งสำหรับบานไม้	1 ชุด

Material/Finish วัสดุ/สี	Dim. A mm ขนาด A มม.	Dim. B mm ขนาด B มม.	Cat. No. รหัสสินค้า
Stainless steel matt สแตนเลสด้าน	550	400	903.00.100

Packing: 1 pair incl. fixing material
ขนาดบรรจุ: 1 คู่ พร้อมอุปกรณ์ติดตั้ง

We reserve the right to alter specifications without notice (HTH Architectural Hardware 2019).
เรามีสิทธิ์ในการเปลี่ยนแปลงรายละเอียดโดยไม่ต้องแจ้งให้ทราบล่วงหน้า (อุปกรณ์สถาปัตยกรรม เฮช เอช 2562)

1

Pull handle sets
ชุดมือจับดึง

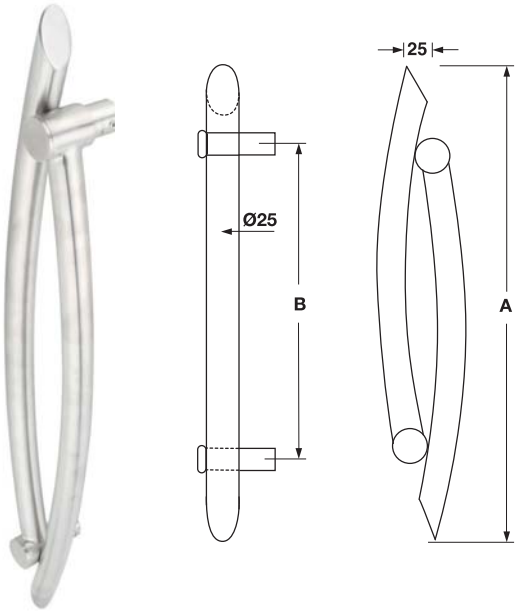

Features
- For glass, aluminium or timber door with back to back fixings
- Screw M8
- For door thickness: 8–50 mm
- Glass cut out for fix bolt Ø14 mm

Supplied with
1 Pair pull handle
1 Set screws for glass door
1 Set screws for wooden door

คุณสมบัติ
- สำหรับประตูกระจก อะลูมิเนียม และประตูบานไม้
- สกรูเกลียว M8
- สำหรับบานประตูหนา 8-50 มม.
- รูเจาะกระจกสำหรับยึดมือจับ Ø14 มม.

ประกอบด้วย

มือจับแบบดึง	1 คู่
อุปกรณ์ติดตั้งสำหรับบานกระจก	1 ชุด
อุปกรณ์ติดตั้งสำหรับบานไม้และบานอะลูมิเนียม	1 ชุด

Material/Finish วัสดุ/สี	Dim. A mm ขนาด A มม.	Dim. B mm ขนาด B มม.	Cat. No. รหัสสินค้า
Stainless steel matt สแตนเลสด้าน	625	450	903.00.160

Packing: 1 pair incl. fixing material
ขนาดบรรจุ: 1 คู่ พร้อมอุปกรณ์ติดตั้ง

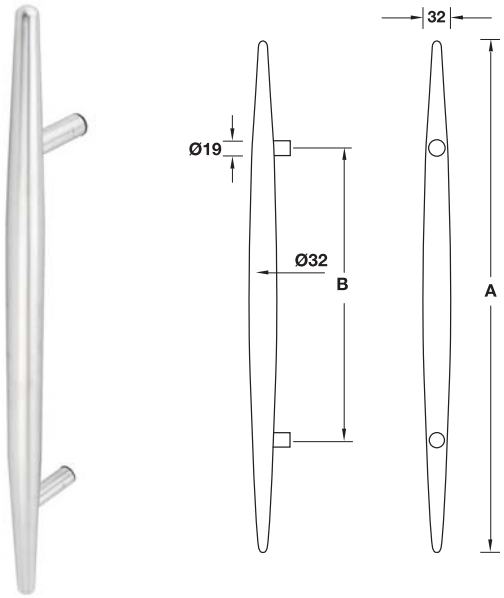

Features
- For glass, aluminium or timber door with back to back fixings
- Screw M8
- For door thickness: 8–50 mm
- Glass cut out for fix bolt Ø13 mm

Supplied with
1 Pair pull handle
1 Set screws for glass door
1 Set screws for wooden door

คุณสมบัติ
- สำหรับประตูกระจก อะลูมิเนียม และประตูบานไม้
- สกรูเกลียว M8
- สำหรับบานประตูหนา 8-50 มม.
- รูเจาะกระจกสำหรับยึดมือจับ Ø13 มม.

ประกอบด้วย

มือจับแบบดึง	1 คู่
อุปกรณ์ติดตั้งสำหรับบานกระจก	1 ชุด
อุปกรณ์ติดตั้งสำหรับบานไม้และบานอะลูมิเนียม	1 ชุด

Material/Finish วัสดุ/สี	Dim. A mm ขนาด A มม.	Dim. B mm ขนาด B มม.	Cat. No. รหัสสินค้า
Stainless steel matt สแตนเลสด้าน	600	370	903.99.323

Packing: 1 pair incl. fixing material
ขนาดบรรจุ: 1 คู่ พร้อมอุปกรณ์ติดตั้ง

We reserve the right to alter specifications without notice (HTH Architectural Hardware 2019).
เราขอสงวนการเปลี่ยนแปลงรายละเอียดโดยไม่ต้องแจ้งให้ทราบล่วงหน้า (อุปกรณ์สถาปัตยกรรม 2562)

Pull handle sets
ชุดมือจับดึง

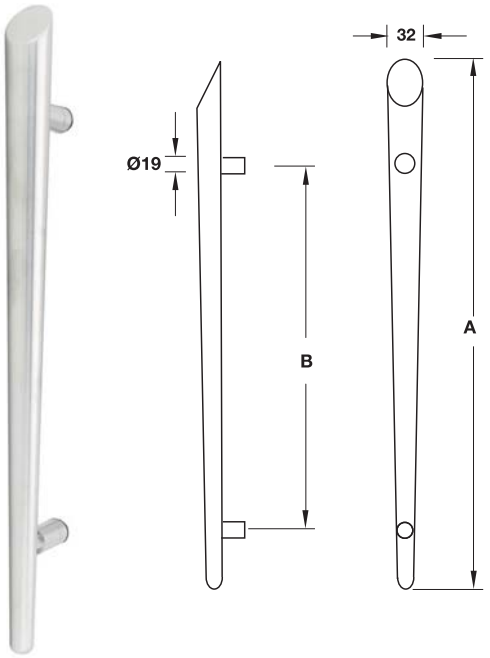

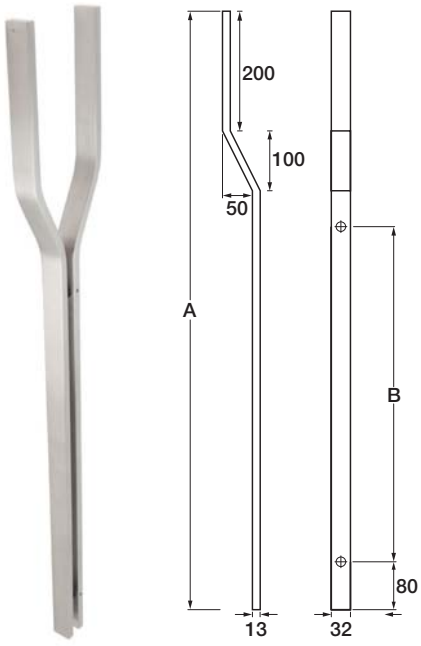

Features
- For glass, aluminium or timber door with back to back fixings
- Screw M8
- For door thickness: 8–50 mm
- Glass cut out for fix bolt Ø14 mm

Supplied with
1 Pair pull handle
1 Set screws for glass door
1 Set screws for wooden door

คุณสมบัติ
- สำหรับประตูกระจก อะลูมิเนียม และประตูบานไม้
- สกรูเกลียว M8
- สำหรับบานประตูหนา 8-50 มม.
- รูเจาะกระจกสำหรับยึดมือจับ Ø14 มม.

ประกอบด้วย
มือจับแบบดึง 1 คู่
อุปกรณ์ติดตั้งสำหรับบานกระจก 1 ชุด
อุปกรณ์ติดตั้งสำหรับบานไม้และบานอะลูมิเนียม 1 ชุด

Material/Finish วัสดุ/สี	Dim. A mm ขนาด A มม.	Dim. B mm ขนาด B มม.	Cat. No. รหัสสินค้า
Stainless steel matt สแตนเลสด้าน	450	300	903.99.340

Packing: 1 pair incl. fixing material
ขนาดบรรจุ: 1 คู่ พร้อมอุปกรณ์ติดตั้ง

Features
- For glass, aluminium or timber door with back to back fixings
- Screw M8
- For door thickness: 8–50 mm
- Glass cut out for fix bolt Ø14 mm

Supplied with
1 Pair pull handle
1 Set screws for glass door
1 Set screws for wooden door

คุณสมบัติ
- สำหรับประตูกระจก อะลูมิเนียม และประตูบานไม้
- สกรูเกลียว M8
- สำหรับบานประตูหนา 8-50 มม.
- รูเจาะกระจกสำหรับยึดมือจับ Ø14 มม.

ประกอบด้วย
มือจับแบบดึง 1 คู่
อุปกรณ์ติดตั้งสำหรับบานกระจก 1 ชุด
อุปกรณ์ติดตั้งสำหรับบานไม้และบานอะลูมิเนียม 1 ชุด

Material/Finish วัสดุ/สี	Dim. A mm ขนาด A มม.	Dim. B mm ขนาด B มม.	Cat. No. รหัสสินค้า
Stainless steel matt สแตนเลสด้าน	1,000	560	903.99.111
Stainless steel polished สแตนเลสเงา			903.99.112

Packing: 1 pair incl. fixing material
ขนาดบรรจุ: 1 คู่ พร้อมอุปกรณ์ติดตั้ง

We reserve the right to alter specifications without notice (HTH Architectural Hardware 2019).
เรามีสิทธิ์ขอสงวนการเปลี่ยนแปลงรายละเอียดโดยไม่ต้องแจ้งให้ทราบล่วงหน้า (อุปกรณ์สถาปัตยกรรม เอช.ที.เอช. 2562)

1

Pull handle sets
ชุดมือจับดึง

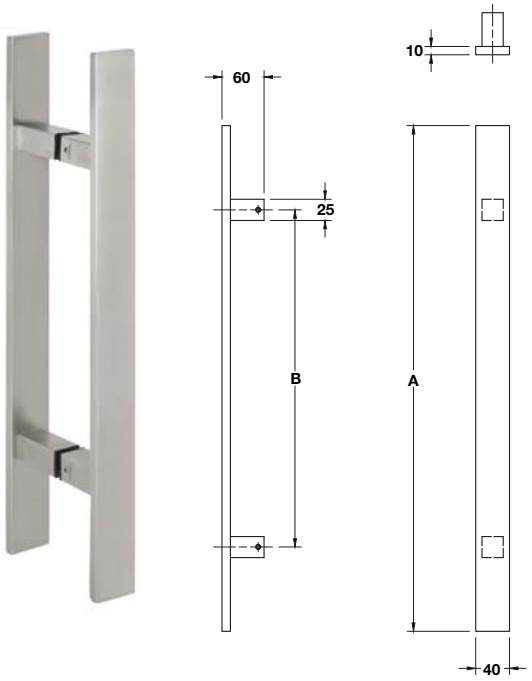

Features
- For glass, aluminium or timber door with back to back fixings
- Screw M8
- For door thickness: 8–50 mm
- Glass cut out for fix bolt Ø14 mm

Supplied with
1 Pair pull handle
1 Set screws for glass door
1 Set screws for wooden door

คุณสมบัติ
- สำหรับประตูกระจก อะลูมิเนียม และประตูบานไม้
- สกรูเกลียว M8
- สำหรับบานประตูหนา 8-50 มม.
- รูเจาะกระจกสำหรับยึดมือจับ Ø14 มม.

ประกอบด้วย
มือจับแบบดึง 1 คู่
อุปกรณ์ติดตั้งสำหรับบานกระจก 1 ชุด
อุปกรณ์ติดตั้งสำหรับบานไม้และบานอะลูมิเนียม 1 ชุด

Material/Finish วัสดุ/สี	Dim. A mm ขนาด A มม.	Dim. B mm ขนาด B มม.	Cat. No. รหัสสินค้า
Stainless steel matt สแตนเลสด้าน	500	300	903.09.500
	600	400	903.09.502
	1,000	800	903.09.504
	1,200	1,000	903.09.506

Packing: 1 pair incl. fixing material
ขนาดบรรจุ: 1 คู่ พร้อมอุปกรณ์ติดตั้ง

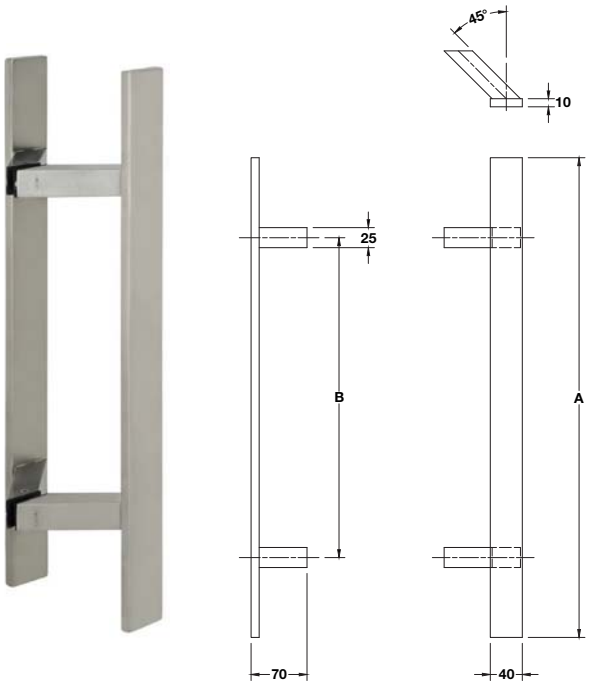

Features
- For glass, aluminium or timber door with back to back fixings
- Screw M8
- For door thickness: 8–50 mm
- Glass cut out for fix bolt Ø14 mm

Supplied with
1 Pair pull handle
1 Set screws for glass door
1 Set screws for wooden door

คุณสมบัติ
- สำหรับประตูกระจก อะลูมิเนียม และประตูบานไม้
- สกรูเกลียว M8
- สำหรับบานประตูหนา 8-50 มม.
- รูเจาะกระจกสำหรับยึดมือจับ Ø14 มม.

ประกอบด้วย
มือจับแบบดึง 1 คู่
อุปกรณ์ติดตั้งสำหรับบานกระจก 1 ชุด
อุปกรณ์ติดตั้งสำหรับบานไม้และบานอะลูมิเนียม 1 ชุด

Material/Finish วัสดุ/สี	Dim. A mm ขนาด A มม.	Dim. B mm ขนาด B มม.	Cat. No. รหัสสินค้า
Stainless steel matt สแตนเลสด้าน	500	300	903.09.570
	600	400	903.09.572
	1,000	800	903.09.574
	1,200	1,000	903.09.576

Packing: 1 pair incl. fixing material
ขนาดบรรจุ: 1 คู่ พร้อมอุปกรณ์ติดตั้ง

We reserve the right to alter specifications without notice (HTH Architectural Hardware 2019).
บริษัทฯ ขอสงวนการเปลี่ยนแปลงรายละเอียดในเอกสารนี้โดยไม่ต้องแจ้งล่วงหน้า (อุปกรณ์สถาปัตยกรรม 2562)

Pull handle sets
ชุดมือจับดึง

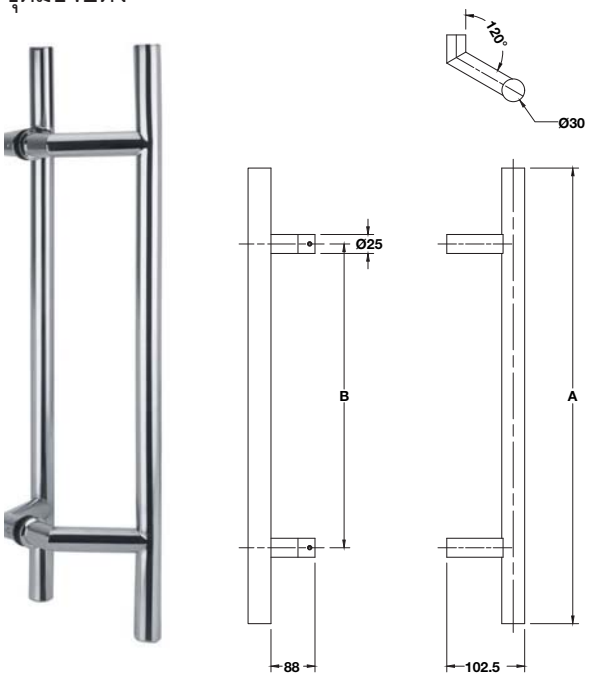

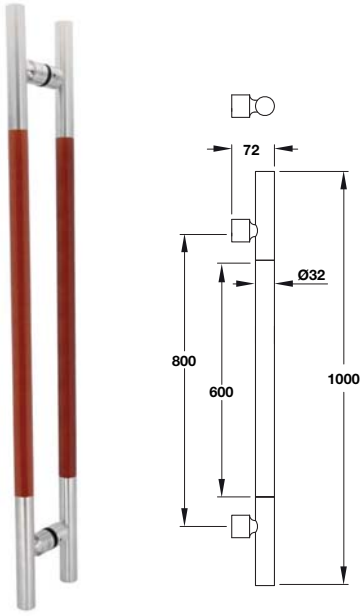

Features
- For glass, aluminium or timber door with back to back fixings
- Screw M8
- For door thickness: 8–50 mm
- Glass cut out for fix bolt Ø14 mm

Supplied with
1 Pair pull handle
1 Set screws for glass door
1 Set screws for wooden door

คุณสมบัติ
- สำหรับประตูกระจก อะลูมิเนียม และประตูบานไม้
- สกรูเกลียว M8
- สำหรับบานประตูหนา 8-50 มม.
- รูเจาะกระจกสำหรับยึดมือจับ Ø14 มม.

ประกอบด้วย
มือจับแบบดึง 1 คู่
อุปกรณ์ติดตั้งสำหรับบานกระจก 1 ชุด
อุปกรณ์ติดตั้งสำหรับบานไม้และบานอะลูมิเนียม 1 ชุด

Material/Finish วัสดุ/สี	Dim. A mm ขนาด A มม.	Dim. B mm ขนาด B มม.	Cat. No. รหัสสินค้า
Stainless steel matt สแตนเลสด้าน	500	300	903.09.590
	600	400	903.09.592
	1,000	800	903.09.594
	1,200	1,000	903.09.596

Packing: 1 pair incl. fixing material
ขนาดบรรจุ: 1 คู่ พร้อมอุปกรณ์ติดตั้ง

Features
- For glass, aluminium or timber door with back to back fixings
- Screw M8
- For door thickness: 8–50 mm
- Glass cut out for fix bolt Ø14 mm

Supplied with
1 Pair pull handle
1 Set screws for glass door
1 Set screws for wooden door

คุณสมบัติ
- สำหรับประตูกระจก อะลูมิเนียม และประตูบานไม้
- สกรูเกลียว M8
- สำหรับบานประตูหนา 8-50 มม.
- รูเจาะกระจกสำหรับยึดมือจับ Ø14 มม.

ประกอบด้วย
มือจับแบบดึง 1 คู่
อุปกรณ์ติดตั้งสำหรับบานกระจก 1 ชุด
อุปกรณ์ติดตั้งสำหรับบานไม้และบานอะลูมิเนียม 1 ชุด

Material/Finish วัสดุ/สี	Dim. A mm ขนาด A มม.	Dim. B mm ขนาด B มม.	Cat. No. รหัสสินค้า
Stainless steel matt/Wood handle สแตนเลสด้าน/มือจับไม้	1,000	800	903.01.320

Packing: 1 pair incl. fixing material
ขนาดบรรจุ: 1 คู่ พร้อมอุปกรณ์ติดตั้ง

We reserve the right to alter specifications without notice (HTH Architectural Hardware 2019).
เรามีสิทธิ์ขอสงวนการเปลี่ยนแปลงรายละเอียดโดยไม่ต้องแจ้งให้ทราบล่วงหน้า (อุปกรณ์สถาปัตยกรรม เฮช เอช ที 2562)

Pull handle sets
ชุดมือจับดึง

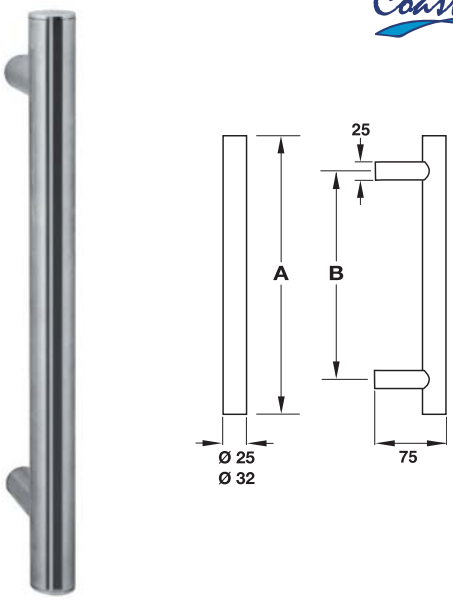

Features
- For glass, aluminium or timber door with back to back fixings
- Screw M8
- For door thickness: Glass door 8-15 mm, timber door 35-55 mm
- Glass cut out for fix bolt Ø14 mm

Supplied with
1 Pair pull handle
1 Set screws for glass door
1 Set screws for wooden door

คุณสมบัติ
- สำหรับประตูกระจก อะลูมิเนียม และประตูบานไม้
- สกรูเกลียว M8
- สำหรับบานประตูหนา: สำหรับประตูกระจกหนา 8-15 มม., สำหรับประตูบานไม้หนา 35-55 มม.
- รูเจาะกระจกสำหรับยึดมือจับ Ø14 มม.

ประกอบด้วย
มือจับแบบดึง 1 คู่
อุปกรณ์ติดตั้งสำหรับบานกระจก 1 ชุด
อุปกรณ์ติดตั้งสำหรับบานไม้ 1 ชุด

Material/ Finish วัสดุ/สี	Ø mm Ø มม.	Dim. A mm ขนาด A มม.	Dim. B mm ขนาด B มม.	Cat. No. รหัสสินค้า
Stainless steel matt (316) สแตนเลสด้าน (316)	25	300	200	903.07.420
		450	350	903.07.421
		600	400	903.07.422
	32	300	200	903.07.430
		450	350	903.07.431
		600	400	903.07.432
		1,200	1,000	903.07.435
		1,600	1,400	903.07.437
		2,000	1,800	903.07.439

Packing: 1 pair incl. fixing material
ขนาดบรรจุ: 1 คู่ พร้อมอุปกรณ์ติดตั้ง

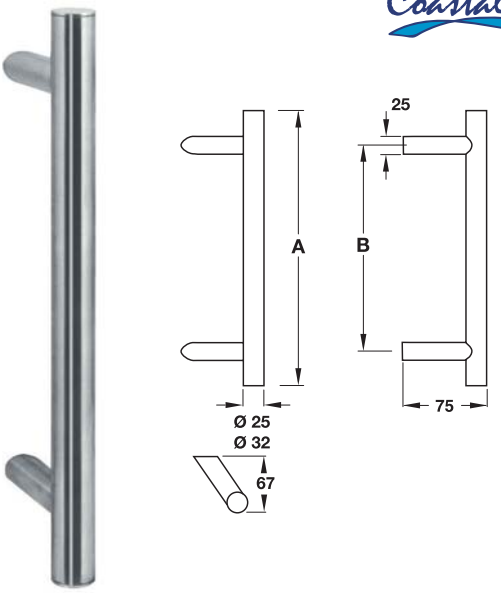

Features
- For glass, aluminium or timber door with back to back fixings
- Screw M8
- For door thickness: Glass door 8-15 mm, timber door 35-55 mm
- Glass cut out for fix bolt Ø14 mm

Supplied with
1 Pair pull handle
1 Set screws for glass door
1 Set screws for wooden door

คุณสมบัติ
- สำหรับประตูกระจก อะลูมิเนียม และประตูบานไม้
- สกรูเกลียว M8
- สำหรับบานประตูหนา: สำหรับประตูกระจกหนา 8-15 มม., สำหรับประตูบานไม้หนา 35-55 มม.
- รูเจาะกระจกสำหรับยึดมือจับ Ø14 มม.

ประกอบด้วย
มือจับแบบดึง 1 คู่
อุปกรณ์ติดตั้งสำหรับบานกระจก 1 ชุด
อุปกรณ์ติดตั้งสำหรับบานไม้ 1 ชุด

Material/ Finish วัสดุ/สี	Ø mm Ø มม.	Dim. A mm ขนาด A มม.	Dim. B mm ขนาด B มม.	Cat. No. รหัสสินค้า
Stainless steel matt (316) สแตนเลสด้าน (316)	25	300	200	903.07.400
		450	350	903.07.401
		600	400	903.07.402
	32	300	200	903.07.410
		450	350	903.07.411
		600	400	903.07.412
		1,200	1,000	903.07.415
		1,600	1,400	903.07.417
		2,000	1,800	903.07.419

Packing: 1 pair incl. fixing material
ขนาดบรรจุ: 1 คู่ พร้อมอุปกรณ์ติดตั้ง

We reserve the right to alter specifications without notice (HTH Architectural Hardware 2019).
บริษัทฯ ขอสงวนการเปลี่ยนแปลงรายละเอียดได้โดยไม่ต้องแจ้งล่วงหน้า (อุปกรณ์สถาปัตยกรรม 2562)

Pull handle sets

ชุดมือจับดึง

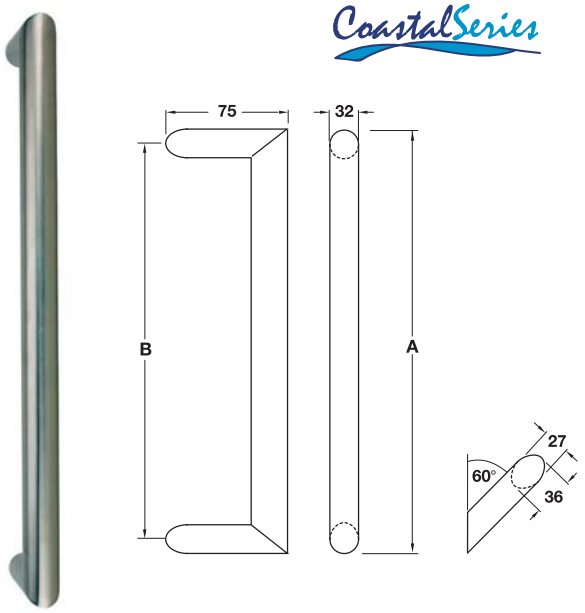

Features

- For glass, aluminium or timber door with back to back fixings
- Screw M8
- For door thickness: Glass door 8-15 mm, timber door 35-55 mm
- Glass cut out for fix bolt Ø14 mm

Supplied with

1 Pair pull handle
1 Set screws for glass door
1 Set screws for wooden door

คุณสมบัติ

- สำหรับประตูกระจก อะลูมิเนียม และประตูบานไม้
- สกรูเกลียว M8
- สำหรับบานประตูหนา: สำหรับประตูกระจกหนา 8-15 มม., สำหรับประตูบานไม้หนา 35-55 มม.
- รูเจาะกระจกสำหรับยึดมือจับ Ø14 มม.

ประกอบด้วย

มือจับแบบดึง 1 คู่
อุปกรณ์ติดตั้งสำหรับบานกระจก 1 ชุด
อุปกรณ์ติดตั้งสำหรับบานไม้ 1 ชุด

Material/ Finish วัสดุ/สี	Ø mm Ø มม.	Dim. A mm ขนาด A มม.	Dim. B mm ขนาด B มม.	Cat. No. รหัสสินค้า
Stainless steel matt (316) สแตนเลสด้าน (316)	32	332	300	903.07.391
		482	450	903.07.392
		632	600	903.07.393
		1,232	1,200	903.07.396

Packing: 1 pair incl. fixing material
ขนาดบรรจุ: 1 คู่ พร้อมอุปกรณ์ติดตั้ง

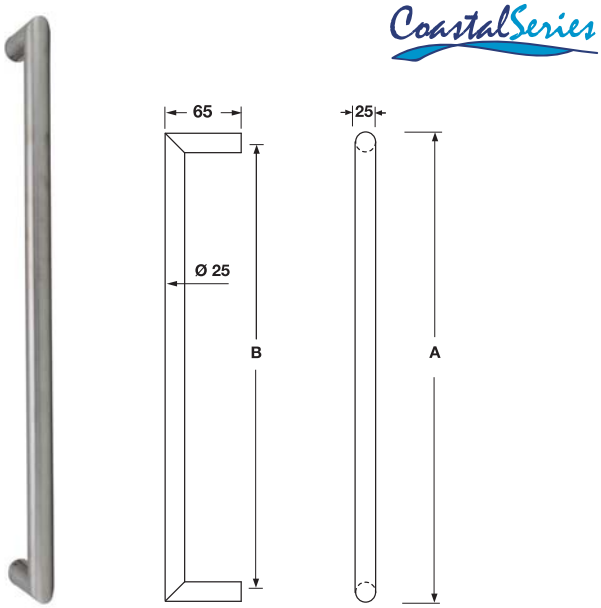

Features

- For glass, aluminium or timber door with back to back fixings
- Screw M8
- For door thickness: Glass door 8-15 mm, timber door 35-55 mm
- Glass cut out for fix bolt Ø14 mm

Supplied with

1 Pair pull handle
1 Set screws for glass door
1 Set screws for wooden door

คุณสมบัติ

- สำหรับประตูกระจก อะลูมิเนียม และประตูบานไม้
- สกรูเกลียว M8
- สำหรับบานประตูหนา: สำหรับประตูกระจกหนา 8-15 มม., สำหรับประตูบานไม้หนา 35-55 มม.
- รูเจาะกระจกสำหรับยึดมือจับ Ø14 มม.

ประกอบด้วย

มือจับแบบดึง 1 คู่
อุปกรณ์ติดตั้งสำหรับบานกระจก 1 ชุด
อุปกรณ์ติดตั้งสำหรับบานไม้ 1 ชุด

Material/ Finish วัสดุ/สี	Ø mm Ø มม.	Dim. A mm ขนาด A มม.	Dim. B mm ขนาด B มม.	Cat. No. รหัสสินค้า
Stainless steel matt (316) สแตนเลสด้าน (316)	25	325	300	903.08.070
		475	450	903.08.072
		625	600	903.08.074
		1,225	1,200	903.08.078

Packing: 1 pair incl. fixing material
ขนาดบรรจุ: 1 คู่ พร้อมอุปกรณ์ติดตั้ง

We reserve the right to alter specifications without notice (HTH Architectural Hardware 2019).
เราขอสงวนการเปลี่ยนแปลงรายละเอียดโดยไม่ต้องแจ้งให้ทราบล่วงหน้า (อุปกรณ์สถาปัตยกรรม เฮทีเอช 2562)

Pull handle sets
ชุดมือจับดึง



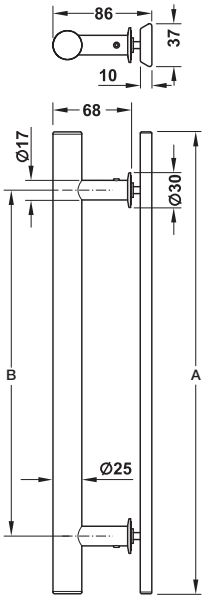

Features
- For glass, aluminium and timber door with back to back fixing
- Screw M8
- For glass thickness 8-12 mm
- For door thickness 30-40 mm
- Glass cut out for fixing bolt Ø14 mm

Supply with

1 Pair pull handle
1 Set screw for glass door
1 Set screw for woonden door

คุณสมบัติ
- สำหรับประตูกระจก อะลูมิเนียมและประตูไม้
- สกรูเกลียว M8
- สำหรับกระจกหนา 8-12 มม.
- สำหรับประตูหนา 30-40 มม.
- รูเจาะกระจกสำหรับยึดมือจับ Ø14 มม.

ประกอบด้วย

มือจับแบบดึง	1 คู่
อุปกรณ์ติดตั้งสำหรับบานกระจก	1 ชุด
อุปกรณ์ติดตั้งสำหรับบานไม้	1 ชุด

Material/Finish วัสดุ/สี	Dim. A mm ขนาด A มม.	Dim. B mm ขนาด B มม.	Cat. No. รหัสสินค้า
Aluminium silver anodised อะลูมิเนียม/สีเงินอโนไดซ์	400	300	905.01.111
Aluminium stainless steel anodised อะลูมิเนียม/สีสแตนเลสอโนไดซ์			905.01.110

Packing: 1 pair incl. fixing material
ขนาดบรรจุ: 1 คู่ พร้อมอุปกรณ์ติดตั้ง

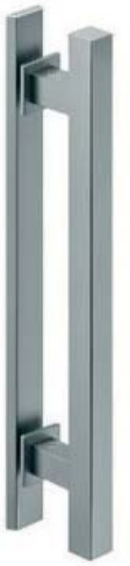

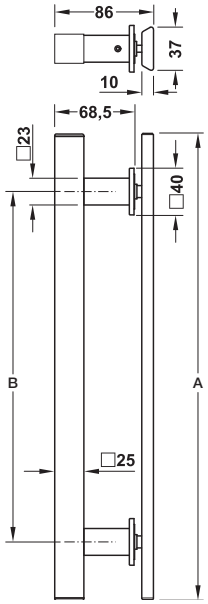

Features
- For glass, aluminium and timber door with back to back fixing
- Screw M8
- For glass thickness 8-12 mm
- For door thickness 30-40 mm
- Glass cut out for fixing bolt Ø14 mm

Supply with

1 Pair pull handle
1 Set screw for glass door
1 Set screw for woonden door

คุณสมบัติ
- สำหรับประตูกระจก อะลูมิเนียมและประตูไม้
- สกรูเกลียว M8
- สำหรับกระจกหนา 8-12 มม.
- สำหรับประตูหนา 30-40 มม.
- รูเจาะกระจกสำหรับยึดมือจับ Ø14 มม.

ประกอบด้วย

มือจับแบบดึง	1 คู่
อุปกรณ์ติดตั้งสำหรับบานกระจก	1 ชุด
อุปกรณ์ติดตั้งสำหรับบานไม้	1 ชุด

Material/Finish วัสดุ/สี	Dim. A mm ขนาด A มม.	Dim. B mm ขนาด B มม.	Cat. No. รหัสสินค้า
Aluminium silver anodised อะลูมิเนียม/สีเงินอโนไดซ์	400	300	905.01.131
Aluminium stainless steel anodised อะลูมิเนียม/สีสแตนเลสอโนไดซ์			905.01.130

Packing: 1 pair incl. fixing material
ขนาดบรรจุ: 1 คู่ พร้อมอุปกรณ์ติดตั้ง

We reserve the right to alter specifications without notice (HTH Architectural Hardware 2019).
เราขอสงวนการเปลี่ยนแปลงรายละเอียดในเอกสารนี้โดยไม่ต้องแจ้งล่วงหน้า (อุปกรณ์สถาปัตยกรรม 2562)

Pull handle sets
ชุดมือจับดึง

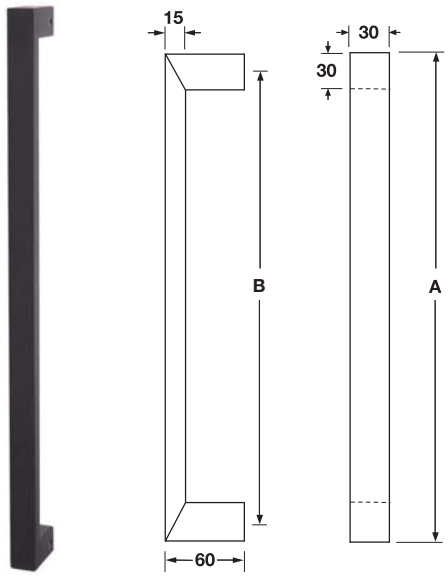

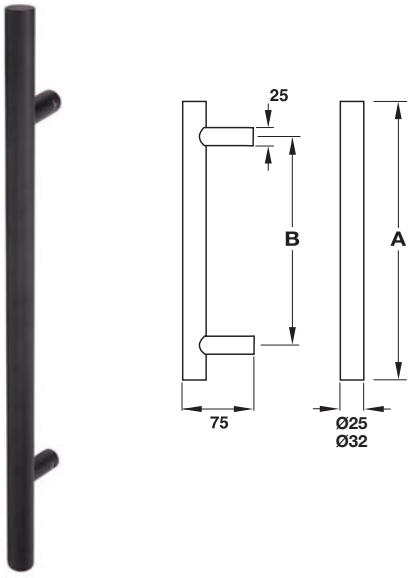

Features
- For glass, aluminium or timber door with back to back fixings
- Screw M8
- For door thickness: 8–50 mm
- Glass cut out for fix bolt Ø14 mm

Supplied with
1 Pair pull handle
1 Set screws for glass door
1 Set screws for wooden door

คุณสมบัติ
- สำหรับประตูกระจก อะลูมิเนียม และประตูบานไม้
- สกรูเกลียว M8
- สำหรับบานประตูหนา 8-50 มม.
- รูเจาะกระจกสำหรับยึดมือจับ Ø14 มม.

ประกอบด้วย
มือจับแบบดึง 1 คู่
อุปกรณ์ติดตั้งสำหรับบานกระจก 1 ชุด
อุปกรณ์ติดตั้งสำหรับบานไม้ 1 ชุด

Material/Finish วัสดุ/สี	Dim. A mm ขนาด A มม.	Dim. B mm ขนาด B มม.	Cat. No. รหัสสินค้า
Stainless steel black matt สแตนเลสสตีล สีดำด้าน	480	450	903.13.070
	630	600	903.13.071
	1,030	1,000	903.13.072

Packing: 1 pair incl. fixing material
ขนาดบรรจุ: 1 คู่ พร้อมอุปกรณ์ติดตั้ง

Features
- For glass, aluminium or timber door with back to back fixings
- Screw M8
- For door thickness: 8–50 mm
- Glass cut out for fix bolt Ø14 mm

Supplied with
1 Pair pull handle
1 Set screws for glass door
1 Set screws for wooden door

คุณสมบัติ
- สำหรับประตูกระจก อะลูมิเนียม และประตูบานไม้
- สกรูเกลียว M8
- สำหรับบานประตูหนา 8-50 มม.
- รูเจาะกระจกสำหรับยึดมือจับ Ø14 มม.

ประกอบด้วย
มือจับแบบดึง 1 คู่
อุปกรณ์ติดตั้งสำหรับบานกระจก 1 ชุด
อุปกรณ์ติดตั้งสำหรับบานไม้ 1 ชุด

Material/Finish วัสดุ/สี	Ø mm Ø มม.	Dim. A mm ขนาด A มม.	Dim. B mm ขนาด B มม.	Cat. No. รหัสสินค้า
Stainless steel black matt สแตนเลสสตีล สีดำด้าน	25	300	200	903.13.073
		450	300	903.13.074
		600	400	903.13.075
	32	1,000	800	903.13.243

Packing: 1 pair incl. fixing material
ขนาดบรรจุ: 1 คู่ พร้อมอุปกรณ์ติดตั้ง

We reserve the right to alter specifications without notice (HTH Architectural Hardware 2019).
เราขอสงวนการเปลี่ยนแปลงรายละเอียดโดยไม่ต้องแจ้งล่วงหน้า (อุปกรณ์สถาปัตยกรรม เฮาว์ 2562)

Pull handle sets
ชุดมือจับดึง

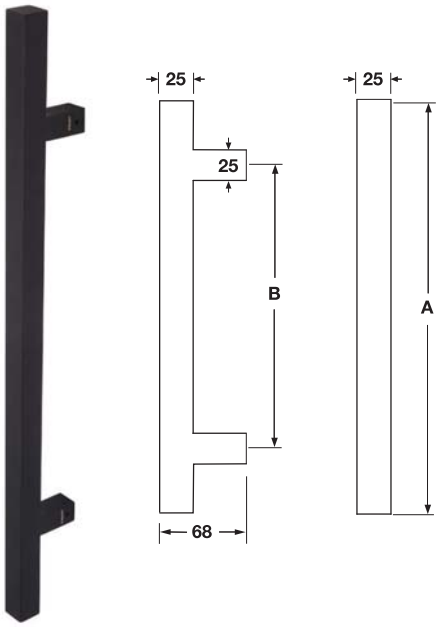

Features
- For glass, aluminium or timber door with back to back fixings
- Screw M8
- For door thickness: 8–50 mm
- Glass cut out for fix bolt Ø14 mm

Supplied with
1 Pair pull handle
1 Set screws for glass door
1 Set screws for wooden door

คุณสมบัติ
- สำหรับประตูกระจก อะลูมิเนียม และประตูบานไม้
- สกรูเกลียว M8
- สำหรับบานประตูหนา 8-50 มม.
- รูเจาะกระจกสำหรับยึดมือจับ Ø14 มม.

ประกอบด้วย

มือจับแบบดึง	1 คู่
อุปกรณ์ติดตั้งสำหรับบานกระจก	1 ชุด
อุปกรณ์ติดตั้งสำหรับบานไม้	1 ชุด

Material/Finish วัสดุ/สี	Dim. A mm ขนาด A มม.	Dim. B mm ขนาด B มม.	Cat. No. รหัสสินค้า
Stainless steel black matt สแตนเลสสตีล สีดำด้าน	450	300	903.13.076
	600	400	903.13.077
	1,000	800	903.13.078

Packing: 1 pair incl. fixing material
ขนาดบรรจุ: 1 คู่ พร้อมอุปกรณ์ติดตั้ง

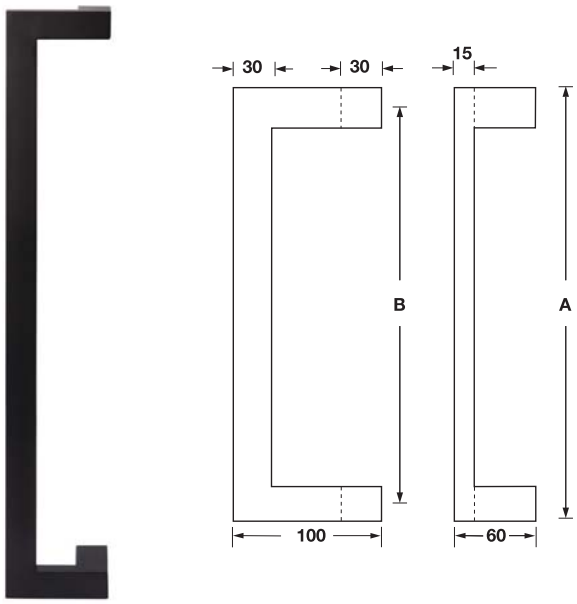

Features
- For glass, aluminium or timber door with back to back fixings
- Screw M8
- For door thickness: 8–50 mm
- Glass cut out for fix bolt Ø14 mm

Supplied with
1 Pair pull handle
1 Set screws for glass door
1 Set screws for wooden door

คุณสมบัติ
- สำหรับประตูกระจก อะลูมิเนียม และประตูบานไม้
- สกรูเกลียว M8
- สำหรับบานประตูหนา 8-50 มม.
- รูเจาะกระจกสำหรับยึดมือจับ Ø14 มม.

ประกอบด้วย

มือจับแบบดึง	1 คู่
อุปกรณ์ติดตั้งสำหรับบานกระจก	1 ชุด
อุปกรณ์ติดตั้งสำหรับบานไม้	1 ชุด

Material/Finish วัสดุ/สี	Dim. A mm ขนาด A มม.	Dim. B mm ขนาด B มม.	Cat. No. รหัสสินค้า
Stainless steel black matt สแตนเลสสตีล สีดำด้าน	450	480	903.13.079
	600	630	903.13.080
	1,000	1,030	903.13.081

Packing: 1 pair incl. fixing material
ขนาดบรรจุ: 1 คู่ พร้อมอุปกรณ์ติดตั้ง

We reserve the right to alter specifications without notice (HTH Architectural Hardware 2019).
เรามีสิทธิ์ขอสงวนการเปลี่ยนแปลงรายละเอียดได้โดยไม่ต้องแจ้งล่วงหน้า (อุปกรณ์สถาปัตยกรรม 2562)

Mouting set
อุปกรณ์ติดตั้ง

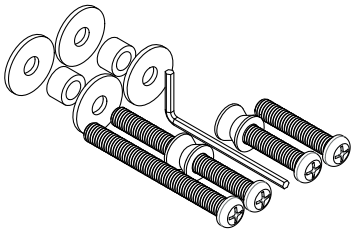

Installation
Installation: In pair of pull handle for round design
การติดตั้ง
การติดตั้ง: สำหรับการติดตั้งมือจับดึงทรงกลมแบบสองด้าน

For door thickness mm สำหรับความหนาบาน มม.	Dimensions mm สกรูเกลียว M8	Cat. No. รหัสสินค้า
8-12	M8x40	496.01.040
35-50	M8x80	

Packing: 1 pc. (Pull handle use 2 pcs.)
ขนาดบรรจุ: 1 ชิ้น (สำหรับมือจับดึงใช้ 2 ชิ้น)

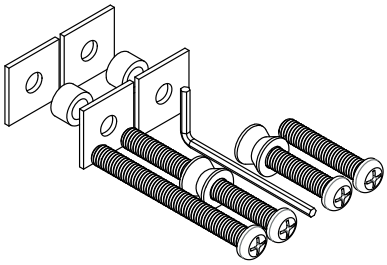

Installation
Installation: In pair of pull handle for square design
การติดตั้ง
การติดตั้ง: สำหรับการติดตั้งมือจับดึงทรงสี่เหลี่ยมแบบสองด้าน

For door thickness mm สำหรับความหนาบาน มม.	Dimensions mm สกรูเกลียว M8	Cat. No. รหัสสินค้า
8-12	M8x40	496.01.036
35-50	M8x80	

Packing: 1 pc. (Pull handle use 2 pcs.)
ขนาดบรรจุ: 1 ชิ้น (สำหรับมือจับดึงใช้ 2 ชิ้น)

Single side fixing bolt for pull handle
สกรูติดด้านเดียวสำหรับมือจับดึง

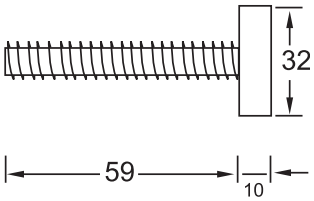

Material/Finish วัสดุ/สี	Screw M8 สกรูเกลียว M8	Screw M6 สกรูเกลียว M6
Stainless steel matt สแตนเลสด้าน	909.00.926	909.00.927
Stainless steel polished สแตนเลสเงา	909.00.942	-

Packing: 1 pc. (Pull handle use 2 pcs.)
ขนาดบรรจุ: 1 ชิ้น (สำหรับมือจับดึงใช้ 2 ชิ้น)

We reserve the right to alter specifications without notice (HTH Architectural Hardware 2019).
บริษัทฯ ขอสงวนการเปลี่ยนแปลงรายละเอียดโดยไม่ต้องแจ้งล่วงหน้า (อุปกรณ์สถาปัตย์ เมษายน 2562)



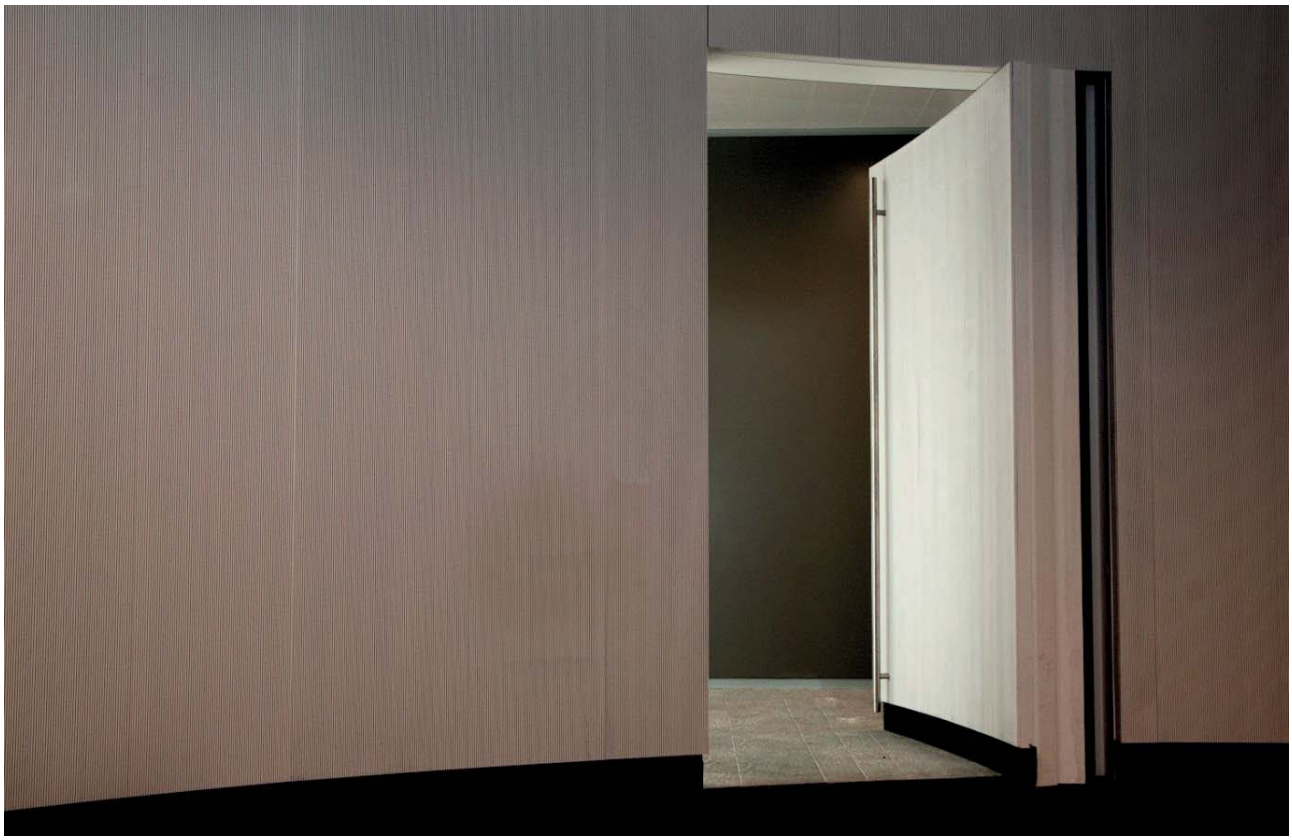

We reserve the right to alter specifications without notice (HTH Architectural Hardware 2019).
บริษัทฯ ขอสงวนการเปลี่ยนแปลงรายละเอียดได้โดยมิต้องแจ้งล่วงหน้า (อุปกรณ์สถาปัตยกรรม 2562)

The MATTERHORN Grip handle series
ประเภทของชุดมือจับทางเข้า รุ่น MATTERHORN

How to recognise original MATTERHORN door handle sets
การจำแนกประเภทของชุดมือจับทางเข้า รุ่น MATTERHORN


1


2


3


4

1 The Häfele logo is visible on the cylinder
2 Big oval knob from inside
3 Following american hardware specifications
4 Modern design

1 อุปกรณ์มือจับก้านโยกมีตราเฮเฟเล่
2 รูปแบบมือจับด้านหลังโดดเด่นด้วยรูปไข่ขนาดใหญ่
3 รูปแบบอุปกรณ์ล็อคจากอเมริกา
4 รูปแบบทันสมัย

Additional features:
- Made of stainless steel (304) or zinc alloy
- For door thicknesses 38–60 mm
- Backset: 60 mm

ข้อมูลเพิ่มเติม
- ผลิตจากวัสดุสแตนเลสสตีล (304) หรือซิงค์อัลลอยด์
- สำหรับความหนาบานประตู 38-60 มม.
- ระยะเจาะตลับกุญแจ 60 มม.



We reserve the right to alter specifications without notice (HTH Architectural Hardware 2019).
เราขอสงวนการเปลี่ยนแปลงรายละเอียดโดยไม่ต้องแจ้งล่วงหน้า (อุปกรณ์สถาปัตยกรรม เอช.ที.เอช. 2562)

IPI 21.024

1

Grip handle sets
อุปกรณ์มือจับประตู

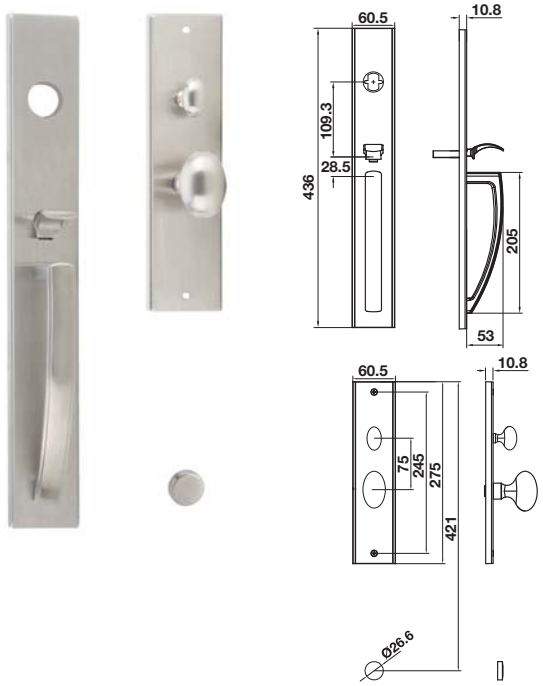

Features
- For flush timber doors
- Suitable for DIN left and DIN right hand

Technical data
- For door thicknesses: 38–60 mm

Supplied with
1 Pair of grip handles
1 Set of fixing material

คุณสมบัติ
- สำหรับบานประตูไม้แบบไม่มีบังใบ
- ติดตั้งได้ทั้งบานซ้ายและบานขวา

ข้อมูลทางเทคนิค
- เหมาะสำหรับบานประตูหนา 38-60 มม.

ประกอบด้วย
มือจับประตู 1 คู่
อุปกรณ์ติดตั้ง 1 ชุด

Material/Finish วัสดุ/สี	Entrance & Dummy มือจับประตูและมือจับบานหลอก
Stainless steel matt สแตนเลสสตีลด้าน	911.84.331
Stainless steel polished สแตนเลสสตีลเงา	911.84.332

Packing: 1 set
ขนาดบรรจุ: 1 ชุด

Order reference
Cylinder and mortise lock ..... page 1.81-1.82
ข้อแนะนำในการสั่งซื้อ
ไส้กุญแจและตลับกุญแจ..... หน้า 1.81-1.82

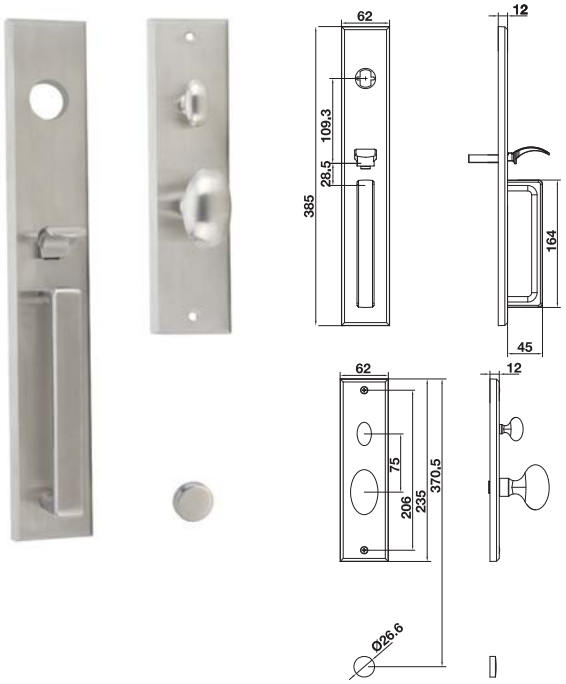

Features
- For flush timber doors
- Suitable for DIN left and DIN right hand

Technical data
- For door thickness 38–60 mm

Supplied with
1 Pair of grip handles
1 Set of fixing material

คุณสมบัติ
- สำหรับบานประตูไม้แบบไม่มีบังใบ
- ติดตั้งได้ทั้งบานซ้ายและบานขวา

ข้อมูลทางเทคนิค
- เหมาะสำหรับบานประตูหนา 38-60 มม.

ประกอบด้วย
มือจับประตู 1 คู่
อุปกรณ์ติดตั้ง 1 ชุด

Material/Finish วัสดุ/สี	Entrance & Dummy มือจับประตูและมือจับบานหลอก
Stainless steel matt สแตนเลสสตีลด้าน	911.78.318
Stainless steel polished สแตนเลสสตีลเงา	911.78.319

Packing: 1 set
ขนาดบรรจุ: 1 ชุด

Order reference
Cylinder and mortise lock ..... page 1.81-1.82
ข้อแนะนำในการสั่งซื้อ
ไส้กุญแจและตลับกุญแจ..... หน้า 1.81-1.82

We reserve the right to alter specifications without notice (HTH Architectural Hardware 2019).
บริษัทฯ ขอสงวนการเปลี่ยนแปลงรายละเอียดโดยไม่ได้มีการแจ้งล่วงหน้า (อุปกรณ์สถาปัตยกรรม 2562)

Grip handle sets
อุปกรณ์มือจับประตู



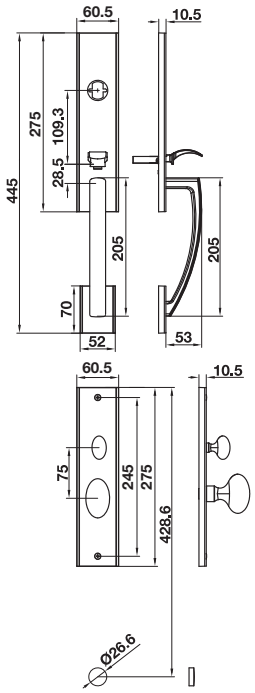

Features
- For flush timber doors
- Suitable for DIN left and DIN right hand

Technical data
- For door thicknesses: 38–60 mm

Supplied with
1 Pair of grip handles
1 Set of fixing material

คุณสมบัติ
- สำหรับบานประตูไม้แบบไม่มีบังใบ
- ติดตั้งได้ทั้งบานซ้ายและบานขวา

ข้อมูลทางเทคนิค
- เหมาะสำหรับบานประตูหนา 38-60 มม.

ประกอบด้วย
มือจับประตู 1 คู่
อุปกรณ์ติดตั้ง 1 ชุด

Material/Finish วัสดุ/สี	Entrance & Dummy มือจับประตูและมือจับบานหลอก
Stainless steel matt สแตนเลสสตีลด้าน	911.84.333
Stainless steel polished สแตนเลสสตีลเงา	911.84.334

Packing: 1 set
ขนาดบรรจุ: 1 ชุด

Order reference
Cylinder and mortise lock ..... page 1.81-1.82

ข้อแนะนำในการสั่งซื้อ
ไส้กุญแจและตลับกุญแจ..... หน้า 1.81-1.82

Accessories
อุปกรณ์เสริม

Mortise lock for grip handle, backset 60 mm
ตลับกุญแจ ระยะเจาะตลับกุญแจ 60 มม.



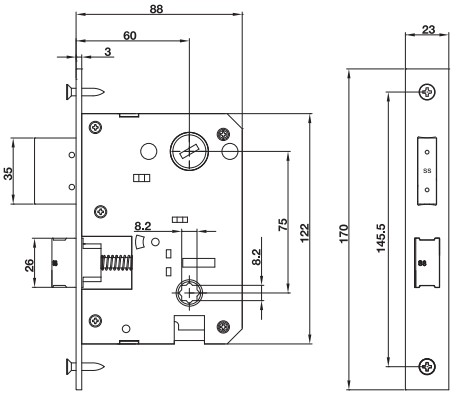

Material/Finish วัสดุ/สี	Cat. No. รหัสสินค้า
Stainless steel matt สแตนเลสสตีลด้าน	911.02.140
Stainless steel polished สแตนเลสสตีลเงา	911.02.141
Stainless steel brass polished สแตนเลสสตีล สีทองเหลืองเงา	911.25.366
Stainless steel antique brass สแตนเลสสตีล สีทองเหลืองรมดำ	911.25.367

Packing: 1 pc.
ขนาดบรรจุ: 1 ชิ้น

We reserve the right to alter specifications without notice (HTH Architectural Hardware 2019).
เรายังคงสงวนการเปลี่ยนแปลงรายละเอียดโดยไม่ต้องแจ้งให้ทราบล่วงหน้า (อุปกรณ์สถาปัตยกรรม 2562)

1

Cylinder
ไส้กุญแจ



Supplied with
1 Round key
5 Owner key
1 Construction key

ประกอบด้วย

ไส้กุญแจ	1	ชิ้น
ดอกกุญแจประจำตัว	5	ดอก
ดอกกุญแจสำหรับผู้รับเหมา	1	ดอก

Material/Finish วัสดุ/สี	Cat. No. รหัสสินค้า
Brass nickel plated satin ทองเหลือง/สีนิกเกิ้ลด้าน	916.86.902
Brass chrome polished ทองเหลือง/สีโครมเงา	916.86.903
Brass polished ทองเหลือง/สีทองเหลืองเงา	916.97.050
Antique brass ทองเหลือง/สีทองเหลืองรมดำ	916.97.051

Packing: 1 set
ขนาดบรรจุ: 1 ชุด

Blind rose for dummy function version
ฝาครอบสำหรับมือจับบานหลอก



Supplied with
1 Round blind cylinder
1 Fix plate for dummy version

ประกอบด้วย

ฝาครอบสำหรับประตูบานหลอก	1	ชิ้น
เพลทสำหรับประตูบานหลอก	1	ชิ้น

Material/Finish วัสดุ/สี	Cat. No. รหัสสินค้า
Brass nickel plated satin ทองเหลือง/สีนิกเกิ้ลด้าน	916.86.904
Brass chrome polished ทองเหลือง/สีโครมเงา	916.86.905
Brass polished ทองเหลือง/สีทองเหลืองเงา	916.97.052
Antique brass ทองเหลือง/สีทองเหลืองรมดำ	916.97.053

Packing: 1 Pc.
ขนาดบรรจุ: 1 ชิ้น

We reserve the right to alter specifications without notice (HTH Architectural Hardware 2019).
เราขอสงวนการเปลี่ยนแปลงรายละเอียดโดยไม่ต้องแจ้งให้ทราบล่วงหน้า (อุปกรณ์สถาปัตยกรรม 2562)

Grip handle sets
อุปกรณ์มือจับประตู



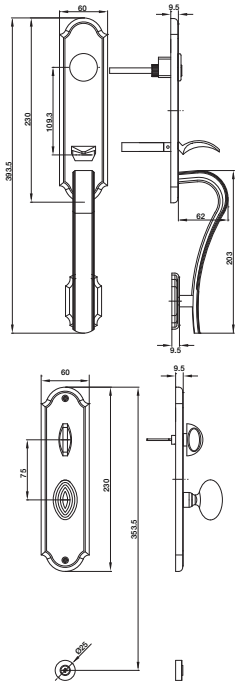

Features
- For flush timber doors
- Suitable for DIN left and DIN right hand

Technical data
- For door thicknesses: 38–60 mm

Supplied with
1 Pair of grip handles
1 Set of fixing material

คุณสมบัติ
- สำหรับบานประตูไม้แบบไม่มีบังใบ
- ติดตั้งได้ทั้งบานซ้ายและบานขวา

ข้อมูลทางเทคนิค
- เหมาะสำหรับบานประตูหนา 38-60 มม.

ประกอบด้วย
มือจับประตู 1 คู่
อุปกรณ์ติดตั้ง 1 ชุด

Material/Finish วัสดุ/สี	Cat. No. รหัสสินค้า
Zinc alloy brass polished ซิงค์อัลลอยด์/สีทองเหลืองเงา	911.83.180
Zinc alloy antique brass ซิงค์อัลลอยด์/สีทองเหลืองรมดำ	911.83.181

Packing: 1 set
ขนาดบรรจุ: 1 ชุด

Order reference
Cylinder and mortise lock ..... page 1.81-1.82

ข้อแนะนำในการสั่งซื้อ
ไส้กุญแจและตลับกุญแจ..... หน้า 1.81-1.82



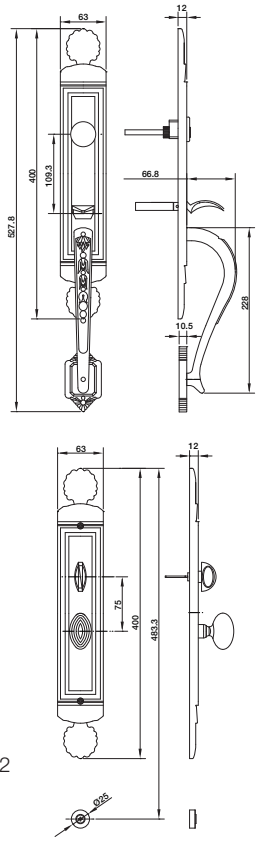

Features
- For flush timber doors
- Suitable for DIN left and DIN right hand

Technical data
- For door thicknesses: 38–60 mm

Supplied with
1 Pair of grip handles
1 Set of fixing material

คุณสมบัติ
- สำหรับบานประตูไม้แบบไม่มีบังใบ
- ติดตั้งได้ทั้งบานซ้ายและบานขวา

ข้อมูลทางเทคนิค
- เหมาะสำหรับบานประตูหนา 38-60 มม.

ประกอบด้วย
มือจับประตู 1 คู่
อุปกรณ์ติดตั้ง 1 ชุด

Material/Finish วัสดุ/สี	Cat. No. รหัสสินค้า
Zinc alloy brass polished ซิงค์อัลลอยด์/สีทองเหลืองเงา	911.83.182
Zinc alloy antique brass ซิงค์อัลลอยด์/สีทองเหลืองรมดำ	911.83.183

Packing: 1 set
ขนาดบรรจุ: 1 ชุด

Order reference
Cylinder and mortise lock.....page 1.81-1.82

ข้อแนะนำในการสั่งซื้อ
ไส้กุญแจและตลับกุญแจ.....หน้า 1.81-1.82

We reserve the right to alter specifications without notice (HTH Architectural Hardware 2019).
เราขอสงวนการเปลี่ยนแปลงรายละเอียดโดยไม่ต้องแจ้งให้ทราบล่วงหน้า (อุปกรณ์สถาปัตย์ เมษายน 2562)

1

Grip handle sets
อุปกรณ์มือจับประตู



Features
- For flush timber doors
- Suitable for DIN left and DIN right hand

Technical data
- For door thicknesses: 38–60 mm

Supplied with
1 Pair of grip handles
1 Set of fixing material

คุณสมบัติ
- สำหรับบานประตูไม้แบบไม่มีบังใบ
- ติดตั้งได้ทั้งบานซ้ายและบานขวา

ข้อมูลทางเทคนิค
- เหมาะสำหรับบานประตูหนา 38-60 มม.

ประกอบด้วย
มือจับประตู 1 คู่
อุปกรณ์ติดตั้ง 1 ชุด

Material/Finish วัสดุ/สี	Cat. No. รหัสสินค้า
Zinc alloy brass polished ซิงค์อัลลอยด์/สีทองเหลืองเงา	911.83.184
Zinc alloy antique brass ซิงค์อัลลอยด์/สีทองเหลืองรมดำ	911.83.185

Packing: 1 set
ขนาดบรรจุ: 1 ชุด

Order reference
Cylinder and mortise lock ..... page 1.81-1.82
ข้อแนะนำในการสั่งซื้อ
ไส้กุญแจและตลับกุญแจ..... หน้า 1.81-1.82

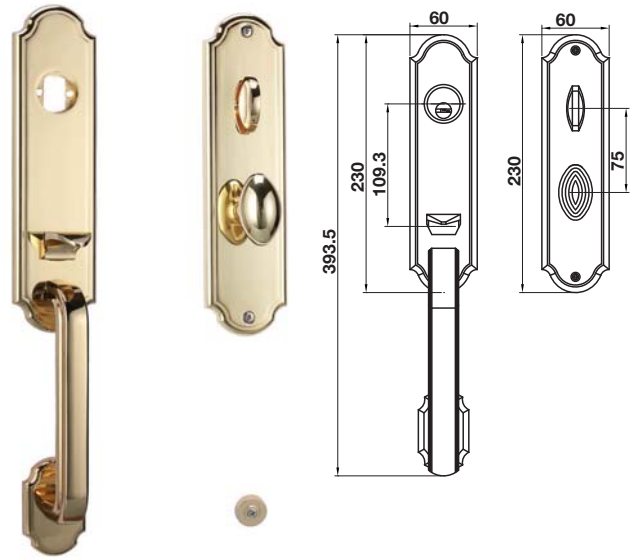

Features
- For flush timber doors
- Suitable for DIN left and DIN right hand

Technical data
- For door thicknesses: 38–60 mm

Supplied with
1 Pair of grip handles
1 Set of fixing material

คุณสมบัติ
- สำหรับบานประตูไม้แบบไม่มีบังใบ
- ติดตั้งได้ทั้งบานซ้ายและบานขวา

ข้อมูลทางเทคนิค
- เหมาะสำหรับบานประตูหนา 38-60 มม.

ประกอบด้วย
มือจับประตู 1 คู่
อุปกรณ์ติดตั้ง 1 ชุด

Material/Finish วัสดุ/สี	Cat. No. รหัสสินค้า
Zinc alloy brass polished ซิงค์อัลลอยด์/สีทองเหลืองเงา	911.83.186
Zinc alloy antique brass ซิงค์อัลลอยด์/สีทองเหลืองรมดำ	911.83.187

Packing: 1 set
ขนาดบรรจุ: 1 ชุด

Order reference
Cylinder and mortise lock ..... page 1.81-1.82
ข้อแนะนำในการสั่งซื้อ
ไส้กุญแจและตลับกุญแจ..... หน้า 1.81-1.82

We reserve the right to alter specifications without notice (HTH Architectural Hardware 2019).
บริษัทฯ ขอสงวนการเปลี่ยนแปลงรายละเอียดได้โดยมิได้แจ้งให้ทราบล่วงหน้า (อุปกรณ์สถาปัตยกรรม 2562)

INTENTIONAL BLANK PAGE

We reserve the right to alter specifications without notice (HTH Architectural Hardware 2019).
เราขอสงวนการเปลี่ยนแปลงรายละเอียดได้โดยไม่ต้องแจ้งให้ทราบล่วงหน้า (อุปกรณ์สถาปัตยกรรม 2562)

1

Resista® - HOPPE's surface guarantee

Resista® - รับประกันผิวผลิตภัณฑ์โดย HOPPE



Resista® 10 years' surface guarantee

HOPPE® Handle of excellence.

HOPPE Resista® hardware has a 10-year surface guarantee (PVD coating).
They are therefore ideal for costal areas and highly frequented area such as public buildings, shops and hotels.

Care

Dirt can be easily removed with a damp cloth.
The use of caustic cleansers or chemicals should be avoided. No further special care is needed.

แนวคิดของผลิตภัณฑ์ HOPPE Resista® โดย HOPPE รับประกันคุณภาพผิวผลิตภัณฑ์ 10 ปี ผลิตภัณฑ์จึงเหมาะสำหรับพื้นที่ชายทะเลหรือหรือในพื้นที่ที่การใช้งานบ่อยครั้ง เช่น อาคารสาธารณะหรือส่วนกลาง ร้านค้า และโรงแรม

การดูแลรักษา

สามารถทำความสะอาดสิ่งสกปรกง่ายๆ ด้วยผ้าหมาด หลีกเลี่ยงการใช้น้ำยาทำความสะอาดชนิดกัดกร่อนหรือสารเคมี ไม่ต้องการการดูแลเป็นพิเศษเพิ่มเติม

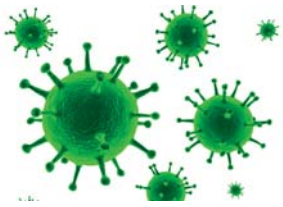

The new hygiene standard
SecuSan
Clinically tested

SecuSan - HOPPE's antimicrobial surface coating

SecuSan - เคลือบสารป้องกันแบคทีเรียที่พื้นผิว โดย HOPPE

SecuSan is highly effective due to the fast action of its antimicrobial properties. Hardware with this surface is thus especially suitable for use in medical and nursing facilities, e.g. in hospitals, medical centres, pharmacies, care homes, nurseries, schools, institutes or public buildings. Wherever hygiene protection needs to act fast while remaining highly cost-effective and environmentally considerate.

It's high level of hygienic safety has been confirmed independent laboratory and practical tests. For more information please check with our sales representative.

SecuSan มีคุณสมบัติพิเศษของสารป้องกันแบคทีเรียคุณภาพสูงที่เคลือบสารพิเศษป้องกันแบคทีเรียลงบนอุปกรณ์ฮาร์ดแวร์ จึงเหมาะสมอย่างยิ่งสำหรับสถานพยาบาลทางการแพทย์และด้านการบริการ เช่น โรงพยาบาล สถานพยาบาล ร้านขายยา สถานรับเลี้ยงเด็ก โรงเรียน หรือที่สาธารณะ การคุ้มครองสุขอนามัย จำเป็นต้องดำเนินการอย่างรวดเร็ว พร้อมทั้งการใช้ต้นทุนอย่างมีประสิทธิภาพและใส่ใจสิ่งแวดล้อม

ความปลอดภัยนั้นได้รับการยืนยันการทดสอบจากห้องปฏิบัติการ สำหรับข้อมูลเพิ่มเติมกรุณาติดต่อฝ่ายขายของเรา

We reserve the right to alter specifications without notice (HTH Architectural Hardware 2019).
บริษัทฯ ขอสงวนการเปลี่ยนแปลงรายละเอียดใดๆ ได้โดยไม่ต้องแจ้งล่วงหน้า (อุปกรณ์สถาปัตยกรรม 2562)

HOPPE Quick-Fit connection
อุปกรณ์การต่อ HOPPE Quick-Fit

Quick-fit - Hoppe's spindle fixing method
With normal door handle installation, lots of steps have to be taken, quite often not without awkward fumbling. This is tedious and takes time. What is infinitely better is the HOPPE quick-fit connection.
With its advanced technology, door handles can be installed in one simple step - and to last!

The key point of the new technology is the blocking mechanism, developed by HOPPE, in the receiver handle. This holds the solid spindle of the other handle firmly and without play. It's with the whole width of the spindle that maximum torque transmission is achieved. The HOPPE quick-fit connection is a variable axial handle fitting, tested according to DIN EN 1906 and can be used for various door-thicknesses (in a defined area).

เร็วกว่าและดีกว่า - นวัตกรรมอุปกรณ์การต่อ HOPPE Quick-Fit
การติดตั้งมือจับประตูโดยทั่วไปจำเป็นต้องมีขั้นตอนปฏิบัติหลายขั้นตอน ซึ่งเป็นเรื่องน่าเบื่อและเสียเวลา เราจึงนำเสนอสิ่งที่ดีกว่า HOPPE Quick-Fit connection ด้วยเทคโนโลยีขั้นสูงสามารถติดตั้งด้วยมือจับง่ายๆ เพียงขั้นตอนเดียว

จุดสำคัญของเทคโนโลยีใหม่คือกลไกการยึดมือจับซึ่งถูกพัฒนาโดย HOPPE ซึ่งจะยึดแกนมือจับอีกด้านหนึ่งไว้อย่างมั่นคงไม่มีการโอนเอียง โดยใช้ความกว้างทั้งหมดของแกนมือจับ ซึ่งจะสามารถส่งแรงบิดได้สูงสุด HOPPE Quick-Fit connection เหมาะสำหรับแกนมือจับที่หลากหลายซึ่งผ่านการทดสอบมาตรฐาน DIN EN 1906 และสามารถใช้กับความหนาของประตูได้หลากหลาย (ในพื้นที่ที่กำหนดไว้)



Quick-Fit

The advantages of the HOPPE quick-fit connection at a glance:
- Very quick door handle fitting: around 75% time saving compared with normal fitting
- No Allen screw or transverse spindles needed
  - No hole for Allen screw needed
  - No alignment of the spindle necessary when tightening the Allen screw
  - No loosening of the Allen screw or spindle possible
- Integrated blocking mechanism in the receiver handle
  - No tools needed for installation
  - Play-free handle connection
  - Long-lasting, firm fitting of the door handles
- Use of a solid spindle
  - Solid spindle for maximum torque transmission
- Variable axial handle fitting tested to DIN EN 1906
  - can be used for various door-thicknesses (in a defined area)
- Easy and quick removal of door handles
  - eg, with the Allen key included or a screwdriver

คุณสมบัติเด่นของ HOPPE Quick-Fit connection
- การติดตั้งที่รวดเร็ว: ประหยัดเวลาได้ถึง 75% เมื่อเทียบกับอุปกรณ์แบบธรรมดา
- ไม่จำเป็นต้องใช้สกรูสำหรับยึดแกนมือจับ
  - ไม่จำเป็นต้องมีรูสำหรับสกรูยึดแกนมือจับ
  - ไม่จำเป็นต้องมีร่องบนแกนมือจับ สำหรับสกรูเพื่อยึดแกนมือจับ
  - สกรูสำหรับยึดแกนมือจับ เพื่อความแน่นหนา
- กลไกการยึดมือจับอยู่ทั้งมือจับด้านรับ
  - ไม่จำเป็นต้องใช้เครื่องมือ
  - การติดตั้งมือจับที่ง่ายดาย
  - การติดตั้งมือจับที่แน่นหนาและทนทาน
- ใช้แกนมือจับแบบคันโยก
  - มือจับแบบคันโยกให้การส่งแรงกดสูงสุด
- แกนมือจับที่หลากหลายผ่านการทดสอบตามมาตรฐาน DIN EN
  - สามารถใช้กับความหนาประตูได้หลากหลาย (ในพื้นที่ที่กำหนดไว้)
- การถอดมือจับประตูที่ง่ายและรวดเร็ว
  - ตัวอย่าง เช่น ใช้ประแจหกเหลี่ยมหรือไขควง

We reserve the right to alter specifications without notice (HTH Architectural Hardware 2019).
เรามีสิทธิ์ขอสงวนการเปลี่ยนแปลงรายละเอียดโดยไม่ต้องแจ้งล่วงหน้า (อุปกรณ์สถาปัตยกรรม เมษายน 2562)

1

Quick-Fit plus HOPPE's rose fixing method

Quick-Fit plus การติดตั้งโดย HOPPE

HOPPE Quick-Fit^{plus} is the logical further development of the innovative HOPPE Quick-Fit connection.It is not just the door handles which can be fitted easily without screws and almost no tools, but rose and escutcheon, too. The new quick-fit sets are striking with their almost flat, flush rose design.

Modern and appealing design

The new quick fit^{plus} sets go very well with the current trends in design. The stainless steel roses, which are only 2 mm thick, come in round or square shapes virtually flush with the door.

Quick-Fit^{plus} เป็นการพัฒนาอย่างต่อเนื่องและเป็นนวัตกรรมใหม่ของ HOPPE ที่ช่วยให้การติดตั้งมือจับประตูนั้นทำได้ง่ายขึ้น โดยไม่ต้องใช้สกรูและอุปกรณ์อื่นๆ มากนัก ชุดอุปกรณ์ติดตั้งใหม่นี้ช่วยลดเวลาการติดตั้ง และด้วยดีไซน์ของฝาครอบมือจับและฝาครอบไส้กุญแจ ยังช่วยเสริมให้ผลิตภัณฑ์ดูโดดเด่นมากขึ้นอีกด้วย การออกแบบที่ทันสมัยและน่าสนใจ

ชุด Quick-Fit^{plus} แบบใหม่เข้ากันได้อย่างดีเยี่ยมกับแนวทางการออกแบบในปัจจุบัน ด้วยสแตนเลสสตีล ซึ่งหนาเพียง 2 มม. มาในรูปแบบของโค้งมนหรือสี่เหลี่ยมที่เข้าได้ดีกับรูปแบบของประตู

Easy and quick fitting

The handle roses with through-going supporting lugs and door handles are simply fitted together, with the whole set able to be installed without the need for screws.

The through-going supporting lugs of the handle roses consist of a nylon pin and sleeve each. By plugging one into the other a play-free and firm fixing is produced.

เร็วและง่ายในการติดตั้ง

อุปกรณ์ชุดมือจับรวมถึงฝาครอบมือจับก้านโยกและฝาครอบไส้กุญแจ สามารถติดตั้งได้ง่ายโดยไม่ต้องใช้สกรู
โดยฝาครอบทั้งสองด้านจะเชื่อมต่อกัน โดยขาทั้งสองด้าน ขาสำหรับเชื่อมต่อฝาครอบนั้นทำจากวัสดุไนล่อน ติดตั้งโดยการกดอีกด้านเข้าหากัน

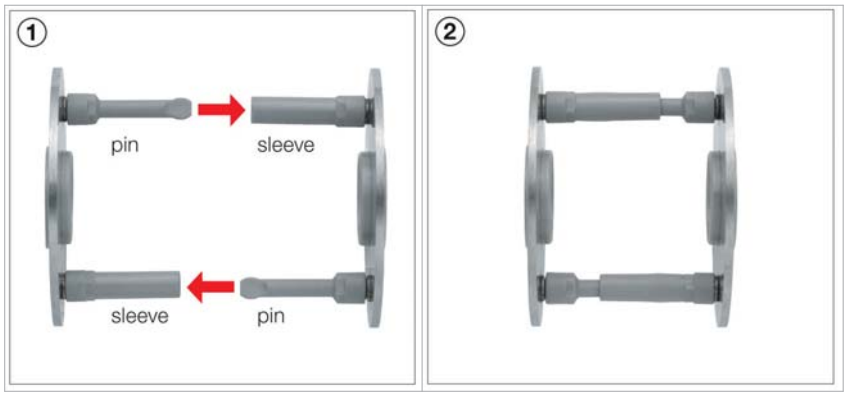

Quick-FitPlus

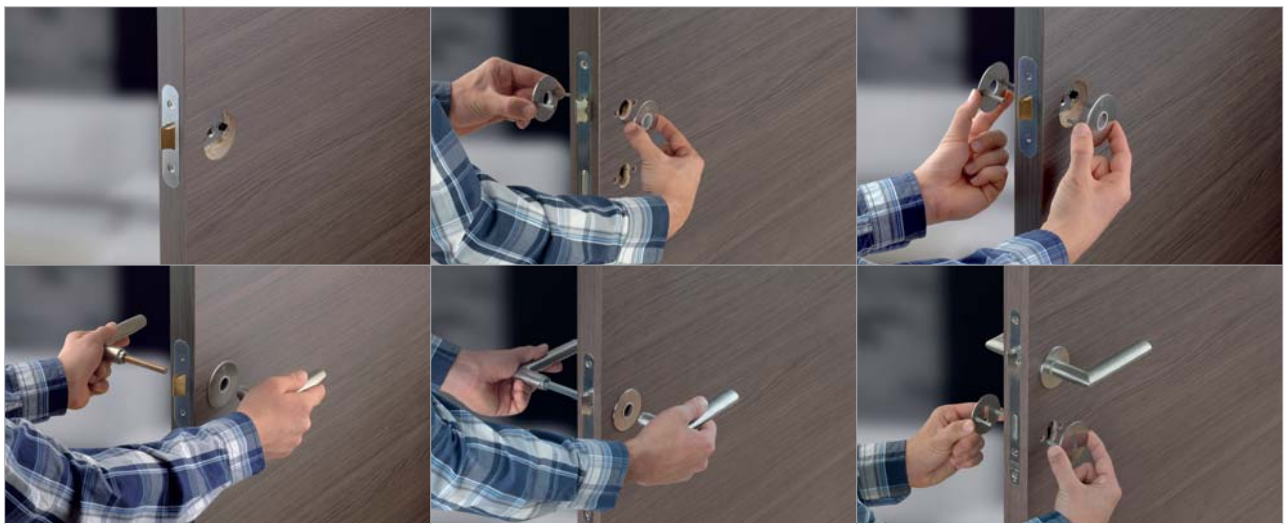

We reserve the right to alter specifications without notice (HTH Architectural Hardware 2019).
บริษัทฯ ขอสงวนการเปลี่ยนแปลงรายละเอียดได้โดยไม่ต้องแจ้งให้ทราบล่วงหน้า (อุปกรณ์สถาปัตยกรรม 2562)

Lever handle sets
ชุดมือจับก้านโยก

Quick-Fit

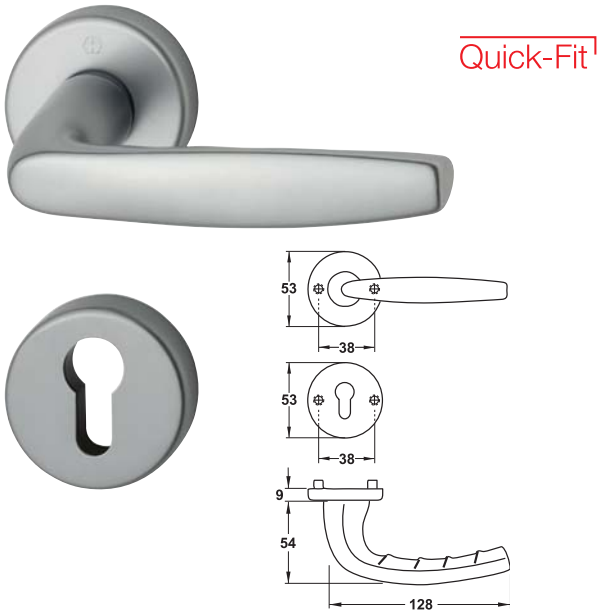

Material/Finish วัสดุ/สี	Cat. No. รหัสสินค้า
Aluminium silver coloured อะลูมิเนียม/สีเงิน	904.92.020
Aluminium stainless steel coloured อะลูมิเนียม/สีสแตนเลส	904.92.040

Packing: 1 set.
ขนาดบรรจุ: 1 ชุด

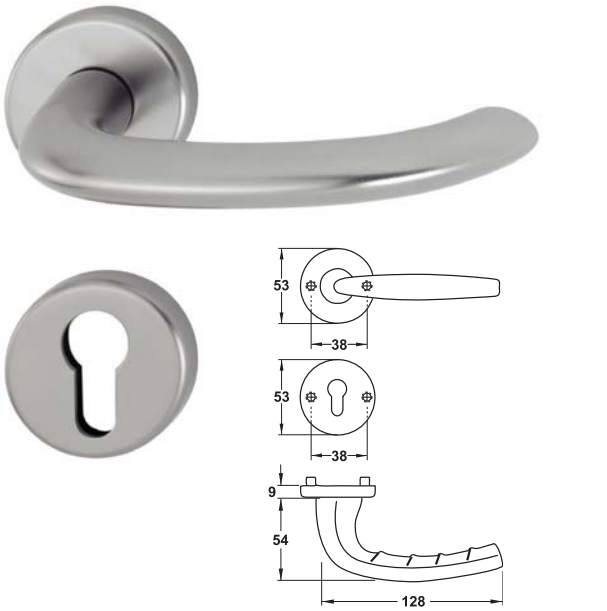

Material/Finish วัสดุ/สี	Cat. No. รหัสสินค้า
Aluminium silver coloured อะลูมิเนียม/สีเงิน	904.92.170

Packing: 1 set.
ขนาดบรรจุ: 1 ชุด

Quick-Fit

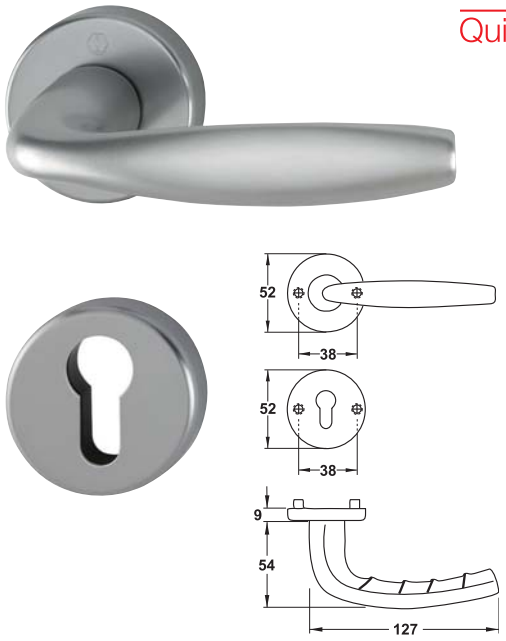

Material/Finish วัสดุ/สี	Cat. No. รหัสสินค้า
Aluminium silver coloured อะลูมิเนียมสีเงิน	904.92.056
Aluminium stainless steel coloured อะลูมิเนียม/สีสแตนเลส	904.92.057

Packing: 1 set.
ขนาดบรรจุ: 1 ชุด

Quick-Fit

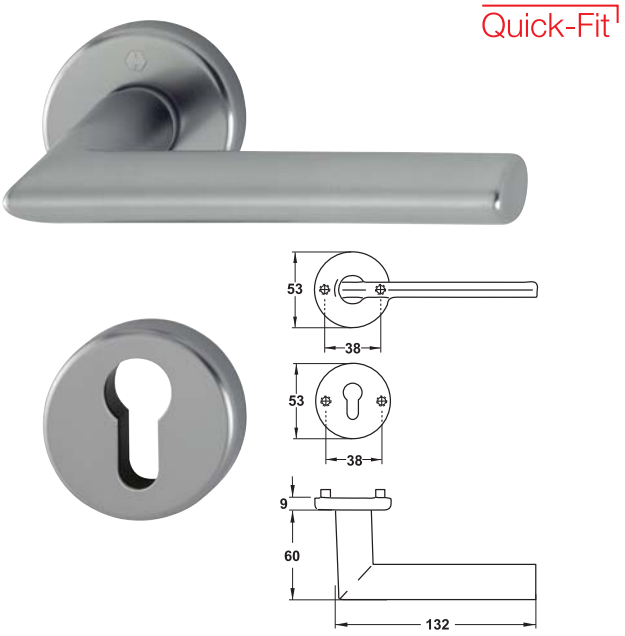

Material/Finish วัสดุ/สี	Cat. No. รหัสสินค้า
Aluminium silver coloured อะลูมิเนียม/สีเงิน	905.82.039
Aluminium stainless steel coloured อะลูมิเนียม/สีสแตนเลส	905.82.040

Packing: 1 set.
ขนาดบรรจุ: 1 ชุด

We reserve the right to alter specifications without notice (HTH Architectural Hardware 2019).
เรายังคงสงวนการเปลี่ยนแปลงรายละเอียดโดยไม่ต้องแจ้งให้ทราบล่วงหน้า (อุปกรณ์สถาปัตยกรรม เอชทีเอช 2562)

1

Lever handle sets
ชุดมือจับก้านโยก

Quick-Fit

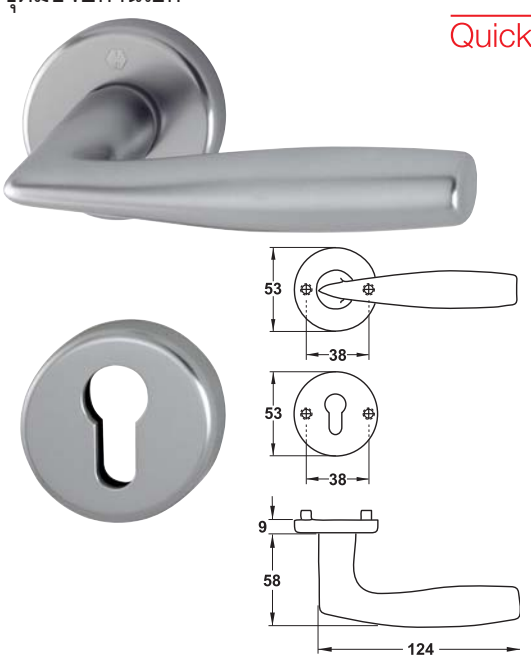

Material/Finish วัสดุ/สี	Cat. No. รหัสสินค้า
Aluminium silver coloured อะลูมิเนียม/สีเงิน	905.82.071
Aluminium stainless steel coloured อะลูมิเนียม/สีสแตนเลส	905.82.070

Packing: 1 set.
ขนาดบรรจุ: 1 ชุด

Quick-Fit



Material/Finish วัสดุ/สี	Cat. No. รหัสสินค้า
Brass chrome plated polished satin ทองเหลือง/สีโครมเงาด้าน	900.82.071

Packing: 1 set.
ขนาดบรรจุ: 1 ชุด

Resista® 10 years' surface guarantee

Quick-Fit

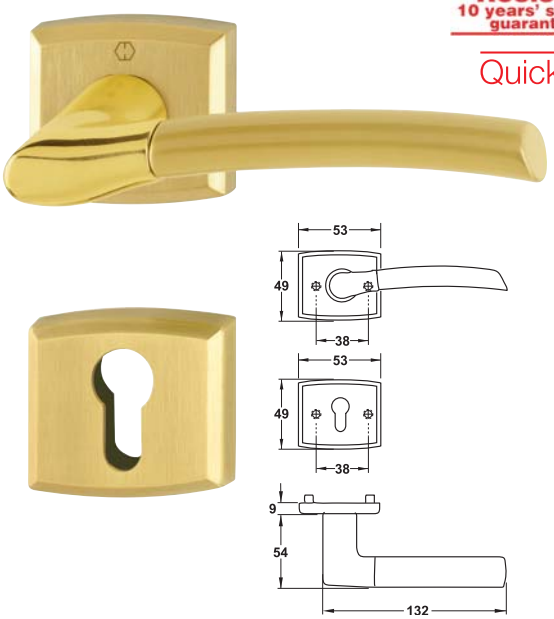

Material/Finish วัสดุ/สี	Cat. No. รหัสสินค้า
Brass polished satin PVD ทองเหลือง/เงาด้าน PVD	900.92.154

Packing: 1 set.
ขนาดบรรจุ: 1 ชุด

Resista® 10 years' surface guarantee

Quick-Fit

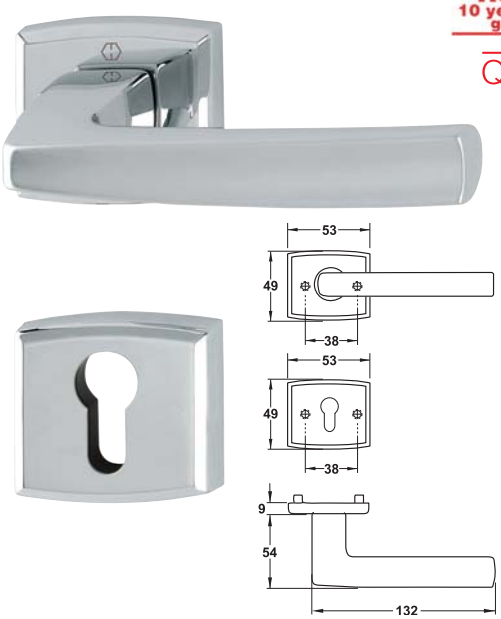

Material/Finish วัสดุ/สี	Cat. No. รหัสสินค้า
Brass chrome plated polished/matt ทองเหลือง/สีโครมเงา/ด้าน	900.92.157

Packing: 1 set.
ขนาดบรรจุ: 1 ชุด

We reserve the right to alter specifications without notice (HTH Architectural Hardware 2019).
บริษัทฯ ขอสงวนการเปลี่ยนแปลงรายละเอียดโดยไม่ต้องแจ้งให้ทราบล่วงหน้า (อุปกรณ์สถาปัตยกรรม 2562)

Lever handle sets
ชุดมือจับก้านโยก

Resista® 10 years' surface guarantee
Quick-Fit



Material/Finish วัสดุ/สี	Cat. No. รหัสสินค้า
Brass chrome plated polished satin ทองเหลือง/สีโครมเงาด้าน	900.82.290

Packing: 1 set.
ขนาดบรรจุ: 1 ชุด

Resista® 10 years' surface guarantee
Quick-Fit

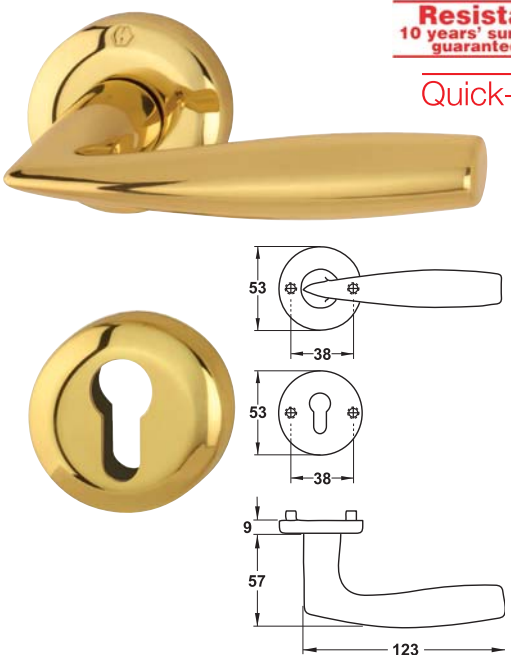

Material/Finish วัสดุ/สี	Cat. No. รหัสสินค้า
Brass polished ทองเหลือง/สีทองเหลืองเงา	900.92.885
Brass chrome plated satin ทองเหลือง/สีโครมด้าน	900.92.424

Packing: 1 set.
ขนาดบรรจุ: 1 ชุด

Resista® 10 years' surface guarantee
Quick-Fit

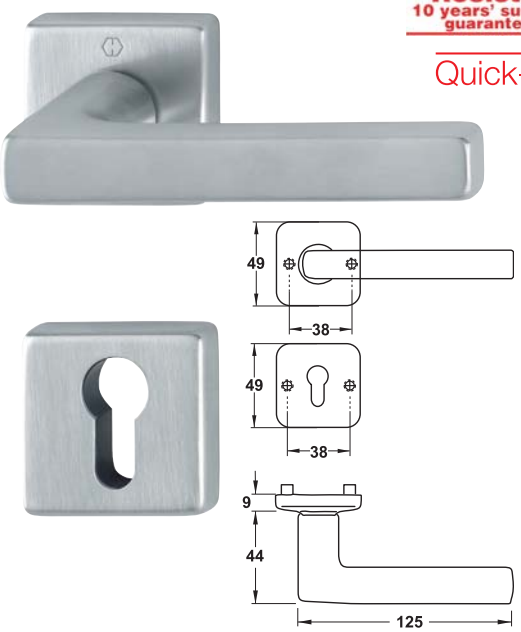

Material/Finish วัสดุ/สี	Cat. No. รหัสสินค้า
Brass polished ทองเหลือง/สีทองเหลืองเงา	900.92.196
Brass chrome plated satin ทองเหลือง/สีโครมด้าน	900.92.197

Packing: 1 set.
ขนาดบรรจุ: 1 ชุด

Resista® 10 years' surface guarantee
Quick-Fit

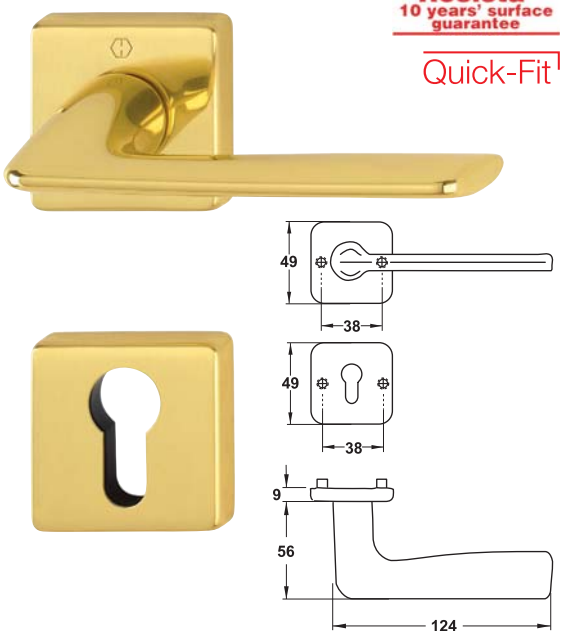

Material/Finish วัสดุ/สี	Cat. No. รหัสสินค้า
Brass polished ทองเหลือง/สีทองเหลืองเงา	900.92.190
Brass chrome plated satin ทองเหลือง/สีโครมด้าน	900.92.191

Packing: 1 set.
ขนาดบรรจุ: 1 ชุด

We reserve the right to alter specifications without notice (HTH Architectural Hardware 2019).
บริษัทฯ ขอสงวนการเปลี่ยนแปลงรายละเอียดโดยมิต้องแจ้งให้ทราบล่วงหน้า (อุปกรณ์สถาปัตยกรรม 2562)

1

Lever handle sets
ชุดมือจับก้านโยก

Resista® 10 years' surface guarantee
Quick-Fit

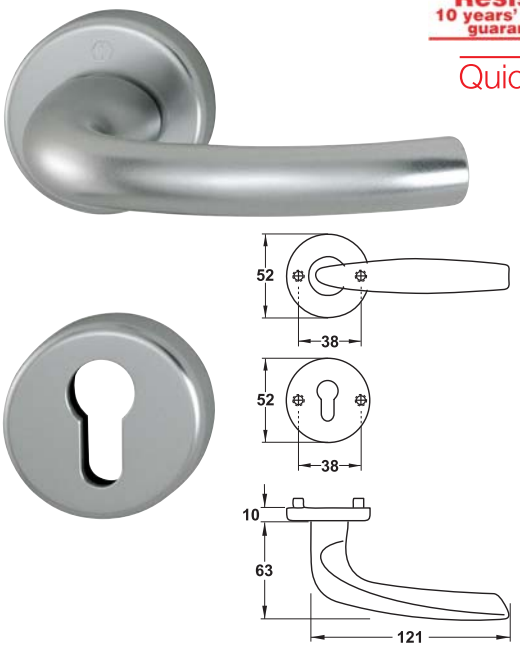

Material/Finish วัสดุ/สี	Cat. No. รหัสสินค้า
Brass polished ทองเหลือง/สีทองเหลืองเงา	901.82.250
Brass chrome plated satin ทองเหลือง/สีโครมด้าน	901.81.254

Packing: 1 set.
ขนาดบรรจุ: 1 ชุด

Quick-FitPlus

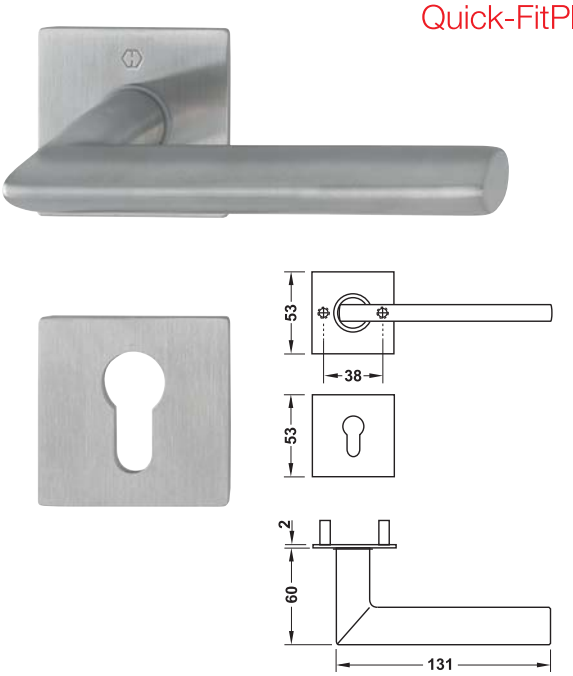

Material/Finish วัสดุ/สี	Cat. No. รหัสสินค้า
Stainless steel matt สแตนเลสด้าน	902.92.874

Packing: 1 set.
ขนาดบรรจุ: 1 ชุด

Resista® 10 years' surface guarantee
Quick-Fit

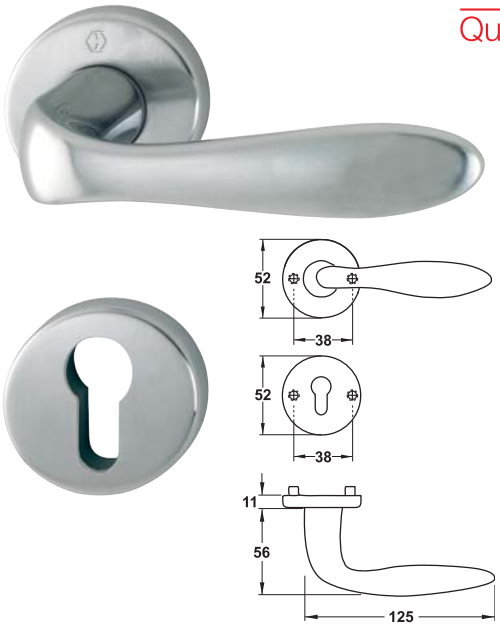

Material/Finish วัสดุ/สี	Cat. No. รหัสสินค้า
Brass nickel plated satin ทองเหลือง/สีนิกเกิ้ลด้าน	901.82.174

Packing: 1 set.
ขนาดบรรจุ: 1 ชุด

Quick-FitPlus

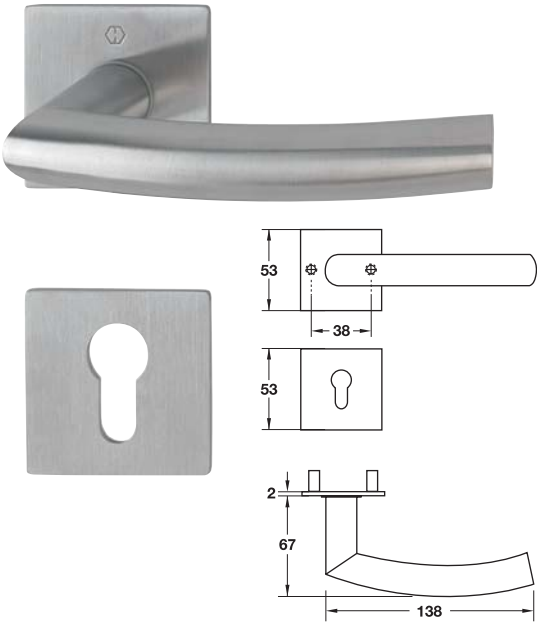

Material/Finish วัสดุ/สี	Cat. No. รหัสสินค้า
Stainless steel matt สแตนเลสด้าน	902.92.876

Packing: 1 set.
ขนาดบรรจุ: 1 ชุด

We reserve the right to alter specifications without notice (HTH Architectural Hardware 2019).
บริษัทฯ ขอสงวนการเปลี่ยนแปลงรายละเอียดโดยมิได้มีการแจ้งล่วงหน้า (อุปกรณ์สถาปัตยกรรม 2562)

New products and systems: www.hafelethailand.com/www.hafele.co.th
ผลิตภัณฑ์และนวัตกรรมใหม่: www.hafelethailand.com/www.hafele.co.th

Lever handle sets
ชุดมือจับก้านโยก

Quick-FitPlus

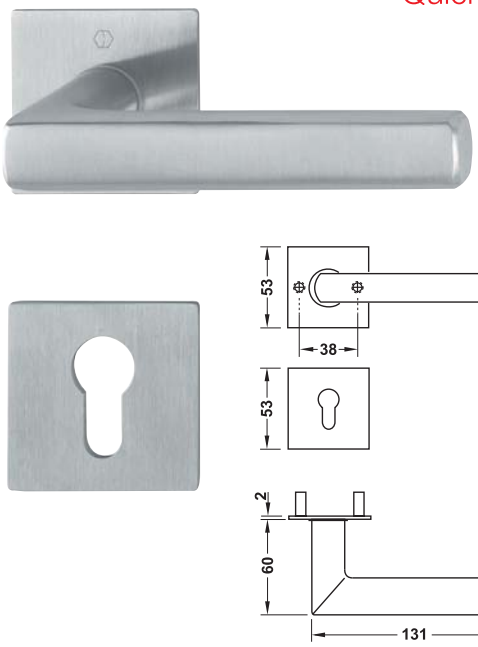

Material/Finish วัสดุ/สี	Cat. No. รหัสสินค้า
Stainless steel matt สแตนเลสด้าน	902.92.878

Packing: 1 set.
ขนาดบรรจุ: 1 ชุด

SecuSan
Quick-Fit

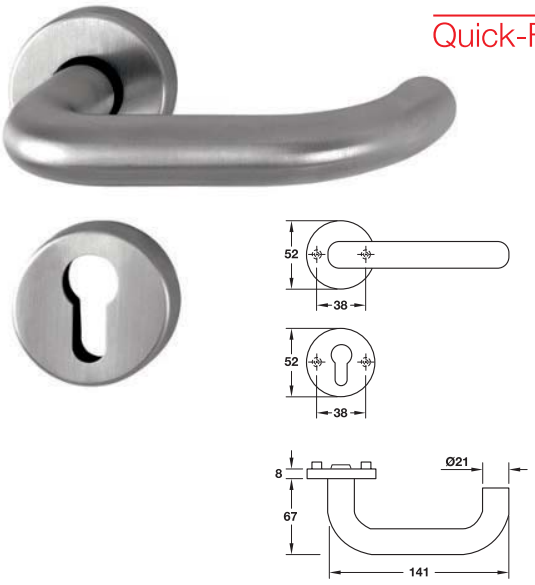

Material/Finish วัสดุ/สี	Cat. No. รหัสสินค้า
Stainless steel matt สแตนเลสด้าน	902.92.936

Packing: 1 set.
ขนาดบรรจุ: 1 ชุด

SecuSan
Quick-Fit

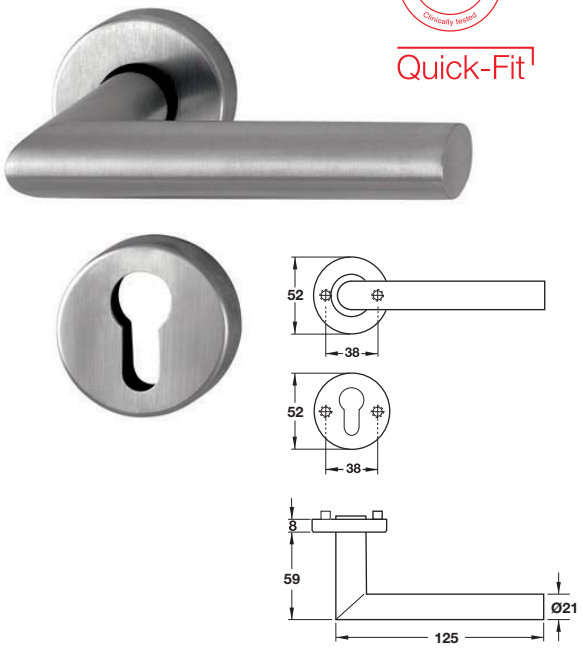

Material/Finish วัสดุ/สี	Cat. No. รหัสสินค้า
Stainless steel matt สแตนเลสด้าน	902.92.934

Packing: 1 set.
ขนาดบรรจุ: 1 ชุด

SecuSan
Quick-Fit



Material/Finish วัสดุ/สี	Cat. No. รหัสสินค้า
Stainless steel matt สแตนเลสด้าน	902.93.938

Packing: 1 set.
ขนาดบรรจุ: 1 ชุด

We reserve the right to alter specifications without notice (HTH Architectural Hardware 2019).
เรามีสิทธิ์ในการเปลี่ยนแปลงรายละเอียดต่างๆ โดยไม่ต้องแจ้งให้ทราบล่วงหน้า (อุปกรณ์สถาปัตยกรรม เอช ที เอช 2562)

1

Lever handle sets
ชุดมือจับก้านโยก

Resista® 10 years' surface guarantee

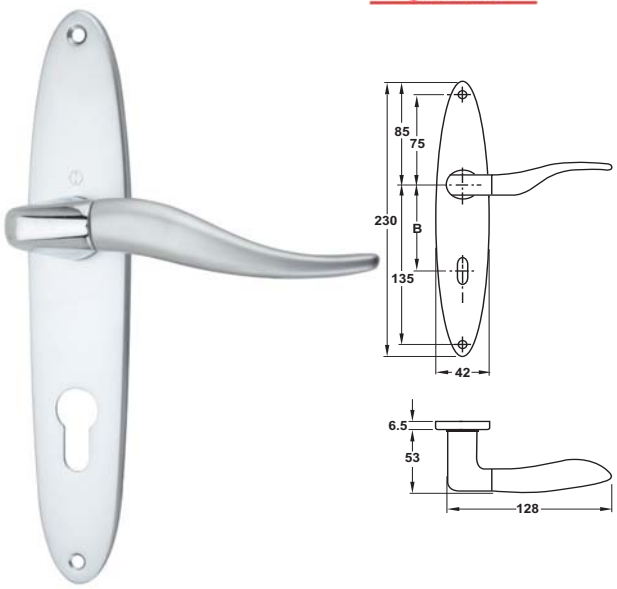

Material/Finish วัสดุ/สี	Dim B mm ขนาด B มม.	Entrance ทางเข้า	Dummy มือจับหลอก
Brass chrome plated satin ทองเหลือง/สีโครมด้าน	72	900.82.300	900.80.300
Brass polished plated satin ทองเหลือง/สีทองเหลืองสลับด้าน		900.82.301	900.80.301

Packing: 1 set.
ขนาดบรรจุ: 1 ชุด

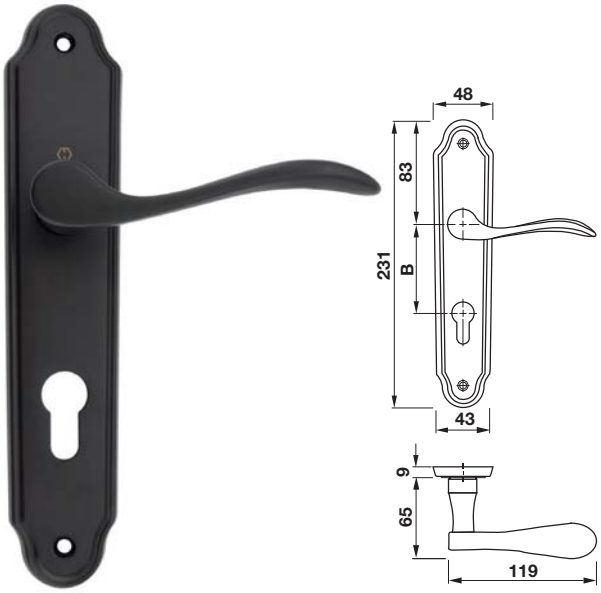

Material/Finish วัสดุ/สี	Dim B mm ขนาด B มม.	Entrance ทางเข้า	Dummy มือจับหลอก
Brass antique brown ทองเหลือง/สีน้ำตาลรมดำ	72	900.20.139	901.82.335

Packing: 1 set.
ขนาดบรรจุ: 1 ชุด

We reserve the right to alter specifications without notice (HTH Architectural Hardware 2019).
บริษัทฯ ขอสงวนการเปลี่ยนแปลงรายละเอียดได้โดยมิต้องแจ้งให้ทราบล่วงหน้า (อุปกรณ์สถาปัตยกรรม 2562)



We reserve the right to alter specifications without notice (HTH Architectural Hardware 2019).
เราขอสงวนการเปลี่ยนแปลงรายละเอียดโดยไม่ต้องแจ้งให้ทราบล่วงหน้า (อุปกรณ์สถาปัตยกรรม 2562)

1

Lever handle MINI ROSES
มือจับก้านโยก MINI ROSES

Resista® 10 years' surface guarantee

HOPPE® Handle of excellence.

The mini-roses show door handles in a completely new light. They are hardly noticeable when mounted on the door.

The interior door sets with mini-roses are currently available in stainless steel and brass. A standard door set consists of a pair of door handles and the matching handle roses. Escutcheons, which are also available in a special version for bathroom doors

The sets are all fitted with the **HOPPE Quick-Fit connection**, which enables the door handles to be assembled quickly and easily without any tools and ensures a firm fit. The key point of the proven technology is the blocking mechanism, developed by HOPPE, in the door handle receiv¬er component. This holds the solid spindle of the other handle firmly and without play. Simply attach the mini-roses and plug in the door handles

ด้วยชุดมือจับก้านโยกแบบ Mini-roses ให้ความโดดเด่นเมื่อติดตั้งกับประตูเฟรมแคบ

ชุดมือจับประตูพร้อมฝาครอบมือจับขนาดเล็กเหมาะสำหรับประตูภายใน ทำจากวัสดุสแตนเลสสตีลและทองเหลือง ซึ่งในชุดประกอบไปด้วย มือจับประตูพร้อมฝาครอบใส้กุญแจ 1 ชุด และสามารถเลือกอุปกรณ์เสริมสำหรับประตูห้องน้ำอีกด้วย

มือจับติดตั้งด้วยรูปแบบ HOPPE Quick-Fit คือการติดตั้งแบบรวดเร็วและง่ายดาย โดยไม่ต้องใช้เครื่องมือติดตั้ง ด้วยเทคโนโลยีกลไกการติดตั้งนั้น ถูกพัฒนาโดย Hoppe ด้วยมือจับจะเป็นตัวยึดแกนจับ เพื่อให้มือจับก้านโยกแน่นก่อนจะประกอบเข้าอีกด้านหนึ่งด้วยการดันเพื่อติดตั้ง

Quick-Fit







The advantages of the HOPPE quick-fit connection at a glance:

- Very quick door handle fitting: around 75% time saving compared with normal fitting
- No Allen screw or transverse spindles needed
  - No hole for Allen screw needed
  - No alignment of the spindle necessary when tightening the Allen screw
  - No loosening of the Allen screw or spindle possible
- Integrated blocking mechanism in the receiver handle
  - No tools needed for installation
  - Play-free handle connection
  - Long-lasting, firm fitting of the door handles
- Use of a solid spindle
  - Solid spindle for maximum torque transmission
- Variable axial handle fitting tested to DIN EN 1906
  - can be used for various door-thicknesses (in a defined area)
- Easy and quick removal of door handles
  - eg, with the Allen key included or a screwdriver

คุณสมบัติเด่นของ HOPPE Quick-Fit connection

- การติดตั้งที่รวดเร็ว: ประหยัดเวลาได้ถึง 75% เมื่อเทียบกับอุปกรณ์แบบธรรมดา
- ไม่จำเป็นต้องใช้สกรูสำหรับยึดแกนมือจับ
  - ไม่จำเป็นต้องมีรูสำหรับสกรูยึดแกนมือจับ
  - ไม่จำเป็นต้องมีร่องบนแกนมือจับ สำหรับสกรูเพื่อยึดแกนมือจับ
  - สกรูสำหรับยึดแกนมือจับ เพื่อความแน่นหนา
- กลไกการยึดมือจับอยู่ทั้งมือจับด้านรับ
  - ไม่จำเป็นต้องใช้เครื่องมือ
  - การติดตั้งมือจับที่ง่ายดาย
  - การติดตั้งมือจับที่แน่นหนาและทนทาน
- ใช้แกนมือจับแบบคันโยก
  - มือจับแบบคันโยกให้การส่งแรงกดสูงสุด
- แกนมือจับที่หลากหลายผ่านการทดสอบตามมาตรฐาน DIN EN
  - สามารถใช้กับความหนาประตูได้หลากหลาย (ในพื้นที่ที่กำหนดไว้)
- การถอดมือจับประตูที่ง่ายและรวดเร็ว
  - ตัวอย่าง เช่น ใช้ประแจหกเหลี่ยมหรือไขควง

IPI 19.242

We reserve the right to alter specifications without notice (HTH Architectural Hardware 2019).
บริษัทฯ ขอสงวนการเปลี่ยนแปลงรายละเอียดโดยมิได้มีการแจ้งล่วงหน้า (อุปกรณ์ฮาร์ดแวร์ 2562)

Lever handle sets MINI ROSES
ชุดมือจับก้านโยก MINI ROSES

Resista® 10 years' surface guarantee
Quick-Fit

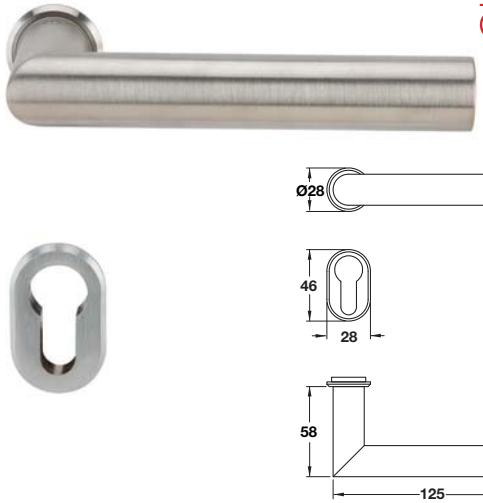

Material/Finish วัสดุ/สี	Cat. No. รหัสสินค้า
Stainless steel matt สแตนเลสสตีลด้าน	903.99.370
Stainless steel black matt สแตนเลสสตีลสีดำด้าน	903.99.371
Stainless steel copper satin สแตนเลสสตีลสีทองแดงด้าน	903.99.372

Packing: 1 set
ขนาดบรรจุ: 1 ชุด

Resista® 10 years' surface guarantee
Quick-Fit

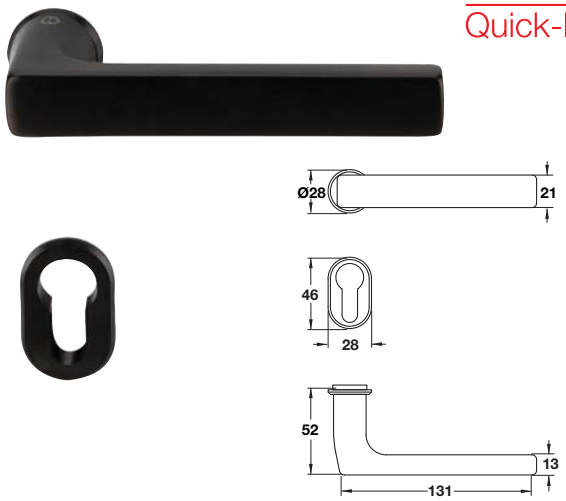

Material/Finish วัสดุ/สี	Cat. No. รหัสสินค้า
Brass chrome matt ทองเหลืองสีโครมด้าน	903.99.885
Brass black matt ทองเหลืองสีดำด้าน	901.99.619
Brass copper satin ทองเหลืองสีทองแดงด้าน	901.99.620

Packing: 1 set
ขนาดบรรจุ: 1 ชุด

Resista® 10 years' surface guarantee
Quick-Fit

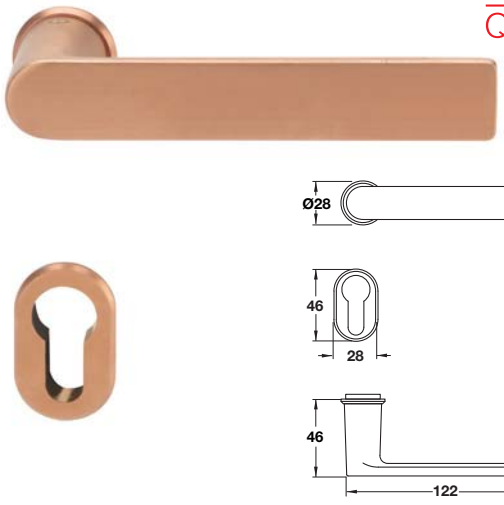

Material/Finish วัสดุ/สี	Cat. No. รหัสสินค้า
Brass chrome matt ทองเหลืองสีโครมด้าน	901.99.724
Brass black matt ทองเหลืองสีดำด้าน	901.99.725
Brass copper satin ทองเหลืองสีทองแดงด้าน	901.99.726

Packing: 1 set
ขนาดบรรจุ: 1 ชุด

Resista® 10 years' surface guarantee

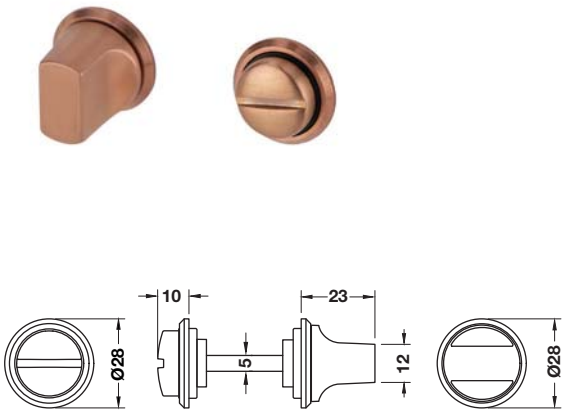

Material/Finish วัสดุ/สี	Cat. No. รหัสสินค้า
Brass chrome matt ทองเหลืองสีโครมด้าน	901.59.145
Brass black matt ทองเหลืองสีดำด้าน	901.59.146
Brass copper satin ทองเหลืองสีทองแดงด้าน	901.59.147

Packing: 1 set
ขนาดบรรจุ: 1 ชุด

We reserve the right to alter specifications without notice (HTH Architectural Hardware 2019).
บริษัทฯ ขอสงวนการเปลี่ยนแปลงรายละเอียดโดยมิได้มีการแจ้งล่วงหน้า (ลูปกรณ์ฮาร์ดแวร์ 2562)

1

Drilling jig
เพลททาบเจาะชุดมือจับก้านโยก



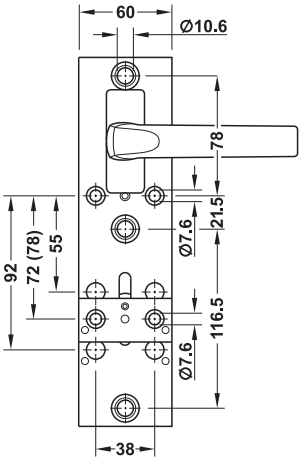

Features
- For mounting interior door rose and escutcheon sets,security fittings and profile door sets

Supplied with
1 Drilling jig
1 Guide lug each 8, 9 and 10 mm square handle aperture
1 Guide lug each 7, 8 and 17 mm square keyhole
1 Drill bit each of Ø7.5 and Ø10.5 mm

คุณสมบัติ
- สำหรับทาบเจาะเพื่อติดตั้งฝาครอบมือจับและฝาครอบใส้กุญแจ

ประกอบด้วย

อุปกรณ์ทาบเจาะ	1 ชิ้น
อุปกรณ์เจาะรูมือจับ ขนาด 8, 9 และ 10 มม.	1 ชุด
อุปกรณ์เจาะรูใส้กุญแจ ขนาด 7, 8 และ 17 มม.	1 ชุด
ดอกสว่านเจาะ ขนาด Ø7.5 และ Ø10.5 มม.	1 ชุด

Material วัสดุ	Cat. No. รหัสสินค้า
Aluminium อะลูมิเนียม	909.89.990

Packing: 1 set
ขนาดบรรจุ: 1 ชุด

We reserve the right to alter specifications without notice (HTH Architectural Hardware 2019).
บริษัทฯ ขอสงวนการเปลี่ยนแปลงรายละเอียดโดยมิได้มีการแจ้งล่วงหน้า (ฤปกรณ์สถาปัตย์ 2562)



We reserve the right to alter specifications without notice (HTH Architectural Hardware 2019).
บริษัทฯ ขอสงวนการเปลี่ยนแปลงรายละเอียดโดยมิได้มีการแจ้งล่วงหน้า (ฤษฎาคม พ.ศ. 2562)

IPI 19.242

1

ENRICO CASSINA - Classic lever handles
ชุดมือจับก้านโยก - ENRICO CASSINA

enrico cassina
DAL 1850

The Enirico Cassina collection is probably the most complete from the point of view or the classic rigour and was able to grow richer year after year thanks to the continual work of research and selection. The catalogue offers a selection based on the recovery of the different stylistic standards the below are detail of each style.

Enirico Cassina คอลเล็กชั่นนี้เป็นมุมมองของความคลาสสิคที่สมบูรณ์แบบที่สุด ทีมวิจัยและพัฒนาผลิตภัณฑ์ได้ทำงานอย่างต่อเนื่อง เพื่อแสดงให้เห็นถึงความงดงามและคุณค่าของงานศิลปะในแต่ละยุคสมัย ในแคตตาล็อกเล่มนี้จะแสดงถึงรูปแบบและรายละเอียดต่างๆ

MANNERISM
There are several different forms and shapes, ex: faces, fruits, ribbons... the overall appearance is rich, full of details and meaning.

ยุคสมัย MANNERISM
ลักษณะโดยรวมนั้นเป็นรูปทรงที่หลากหลาย เช่น ใบหน้า ผลไม้ ริบบิ้น... ทั้งหมดนี้แสดงให้เห็นถึงความหรูหรา มั่งคั่ง เต็มไปด้วยรายละเอียดและความหมาย



Exaggerated faces, monster like faces were very typical of mannerism.

ลักษณะใบหน้าอิ่มเอิบเหมือนใบหน้าปกติ



The rectangular form of the plate is softened by roundish elements and tiny details.

องค์ประกอบเป็นรายละเอียดเล็กๆ ลายเส้นแบบนุ่มนวล

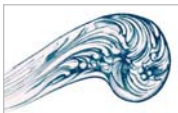

The handgrip has a curvy, spiral form and elements that resemble leaves or fruits.

ด้ามมือจับรูปแบบโค้งเกลียว มีองค์ประกอบลักษณะคล้ายใบหรือผลไม้

ITALIAN BAROQUE
A style combines spectacle, illusion and grandness in an attempt to arouse emotion and wonder. Widespread use of elliptical and spiral shapes, vibrant and fluent stylistic design. The composition still bears a symmetrical and balanced effect.

ยุคสมัย ITALIAN BAROQUE
เป็นรูปแบบการผสมผสานกันของภาพวาดและความหรูหรา ในการที่จะกระตุ้นอารมณ์และความรู้สึก เช่น ความรู้สึกดีใจหรือความสงสัย เป็นต้น รูปแบบที่ใช้อย่างแพร่หลาย คือรูปทรงของวงรีและเกลียวที่มีชีวิตชีวา เป็นการออกแบบที่บ่งบอกความเคลื่อนไหวที่มีทั้งความสมมาตรและสมดุล



Shells appear frequently in decorations as they recall the mythologica Gods of the sea.

รูปแบบของก้นหอยนั้นใช้กันอย่างแพร่หลายในการตกแต่งที่เกี่ยวกับเทพเจ้าแห่งท้องทะเล



The handle has a curviliner movement and design that evolves along the handgrip.

ด้ามมือจับมีลักษณะโค้งเหมือนมีเส้นเคลื่อนไหว

LOUISXV
The peak of Rococo style, exhibiting creativity and an ornamental exuberance that amplifies and remodels baroque tradition. The lines are often asymmetric and convoluted, depicting fanciful plants in the forms of fans, swirls and rosettes.

ยุคสมัย LOUISXV
จุดสูงสุดของรูปแบบ Rococo เป็นแนวความคิดสร้างสรรค์ การแสดงถึงความอุดมสมบูรณ์ของไม้ประดับ เป็นรูปแบบของแนวใหม่ที่ไม่สมมาตร และซับซ้อนเป็นรูปแบบของจินตนาการแบบหมุนวน



To intensify and highlight the decorations, cuts are made in the base of the plate.

เป็นการตกแต่งที่เน้นทำในเพลทหรือฐานของมือจับ



The designs are often asymmetric, which enhances the rhythm of the entire piece.

การออกแบบที่ไม่สมมาตร โดยเพิ่มความอ่อนช้อยให้ชิ้นงานของมือจับ



The handgrip resembles a winding broccade spiral from which tiny, light leaflets emerge

ด้ามมือจับเป็นเกลียวคดเคี้ยวเล็กๆ ของใบไม้และดอกไม้

We reserve the right to alter specifications without notice (HTH Architectural Hardware 2019).
บริษัทฯ ขอสงวนการเปลี่ยนแปลงรายละเอียดโดยไม่ได้มีการแจ้งล่วงหน้า (อุปกรณ์สถาปัตยกรรม 2562)

ENRICO CASSINA - Classic lever handles

ชุดมือจับก้านโยก - ENRICO CASSINA

enrico cassina DAL 1850

FIRST EMPIRE

A cultured, majestic and celebratory style deeply inspired by Napoleon I. The ancient forms serve to glorify an ideal from a romantic perspective. Symbols of glory and prosperity abound, such as a laurel and palm leaves.

ยุคสมัย FIRST EMPIRE

รูปแบบวัฒนธรรมอันงดงาม ได้รับแรงบันดาลใจจากนโปเลียน รูปทรงแบบโบราณสะท้อนให้เห็นถึง การเชิดชู ยกย่อง อุดมคติ และความโรแมนติก โดยใช้ใบปาล์มเป็นสัญลักษณ์แห่งความรุ่งโรจน์ และความเจริญรุ่งเรือง



The end motif elegantly and majestically evokes a diadem.

เป็นรูปแบบของมงกุฎที่เน้นถึงความหรูหราและสง่าผ่าเผย



Palm leaves are a symbol of prosperity and peace, the laurel branch is an emblem of power and glory.

ใบปาล์มเป็นลักษณะแสดงความมีเกียรติยศ เจริญรุ่งเรืองและความสงบสุข



A small detail that recalls the abacus (end section) of a capital.

เป็นจุดเล็กๆ ที่แสดงความหมายของเงินทุน

SECOND EMPIRE

A decoration that is strongly influenced by the language of the First Empire style. However, luxury is more pronounced tending toward a miscellaneous pastiche of forms. A restrained linearity of form is allied to decorative elements such as rosettes, swirls and plants.

ยุคสมัย SECOND EMPIRE

เป็นรูปแบบที่ได้รับอิทธิพลจาก First Empire เน้นถึงความหรูหราให้เด่นชัดขึ้น โดยการใช้ลายเส้น เพิ่มรายละเอียดให้มีความสัมพันธ์กับองค์ประกอบเพิ่มมากขึ้น เช่น ดอกกุหลาบ ใบไม้



A restrained linearity controls and highlights the decorative elements.

การใช้ลายเส้นให้เป็นองค์ประกอบ



The details are similar to the luxurious style of Luis XVI but more minimal.

รูปแบบเล็กๆ น้อยๆ ที่บ่งบอก ความหรูหราของหลุยส์ที่ 16



Decorations are significant and defined against the background while maintaining their balance and measure.

การออกแบบอย่างมีนัยสำคัญบนพื้นหลังที่มีความสมดุล

ART DECO

The Floral style sinuosity remains but the natural motifs are replaced by a cubism-inspired geometry. Decoration are less apparent. The key features included symmetrical order, interlocking and shifted concentric circles, rhomboids and zigzag patterns.

ยุคสมัย ART DECO

แรงบันดาลใจของยุคสมัยนี้เป็นการผสมผสานกับดอกไม้ ธรรมชาติและเรขาคณิต เป็นรูปแบบที่ไม่ขัดเจนและไม่สมมาตร โดยรูปแบบจะคดเคี้ยวไปมา



Upper motif on the fountain and the slanting element with spherical ends, such as ambedded gemstones.

ลักษณะเด่นรูปทรงคล้ายน้ำพุ องค์ประกอบแบบโค้งมน



Geometrical forms with bevelled edges and grooves bring to mind the architecture of a skyscraper.

รูปแบบเรขาคณิตโดยการนำสถาปัตยกรรมคล้ายตึกสูงระฟ้า



The shape of the handle mirrors its functional use. The sinusoidal helix is highly typical.

รูปแบบของด้ามจับเป็นการผสมผสานกันคล้ายเกลียวคลื่น

VICTRORIAN

A variety of different artistic languages are categorized under the Victorian style, which is divided into three phases: the first inspired by nature, the second a Neo-Renaissance style rich in inlaid figures and the third eclectic with a strong influence from oriental elements.

ยุคสมัย VICTRORIAN

ด้วยความหลากหลายของศิลปะสมัยวิกเตอเรียน ที่ถูกแบ่งออกเป็น 3 ช่วง คือ ช่วงที่ 1 เป็นช่วงที่ได้รับแรงบันดาลใจจากธรรมชาติ ช่วงที่ 2 เป็นช่วงสไตล์ Neo-Renaissance ผสมผสานด้วยทรงเรขาคณิต และช่วงที่ 3 เป็นช่วงที่ได้รับอิทธิพลจากฝั่งตะวันออก



Upper and lower part of the plate have a vaguely gothic flavour

ด้านบนและด้านล่างของเพลทเป็นแบบโกธิค



Even the contours of the handle recall the architectural shape of the plate; is almost geometrical.

การออกแบบคล้ายกับสถาปัตยกรรมทางเรขาคณิต



The decorative motifs are stylized and sinuous, highly influenced by oriental calligraphy.

ลวดลายการตกแต่งได้รับอิทธิพลจากตัวอักษรฝั่งตะวันออก

We reserve the right to alter specifications without notice (HTH Architectural Hardware 2019).
บริษัทฯ ขอสงวนการเปลี่ยนแปลงรายละเอียดโดยไม่ต้องแจ้งล่วงหน้า (อุปกรณ์สถาปัตยกรรม เมษายน 2562)

Lever handle sets - FIRST EMPIRE
ชุดมือจับก้านโยก - FIRST EMPIRE

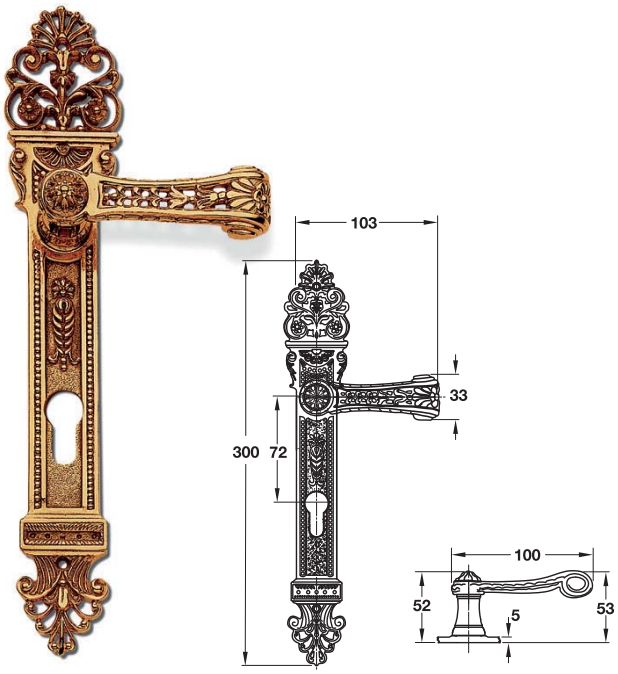

Material/Finish วัสดุ/สี	Entrance มือจับประตู	Dummy มือจับติดหลอก
Brass polished PVD ทองเหลือง/สีทองเหลืองเงา PVD	901.98.931	901.98.933
Antique brass ทองเหลือง/สีทองเหลืองรมดำ	901.98.932	901.98.934

Packing: 1 set.
ขนาดบรรจุ: 1 ชุด

Lever handle sets - SECOND EMPIRE
ชุดมือจับก้านโยก - SECOND EMPIRE

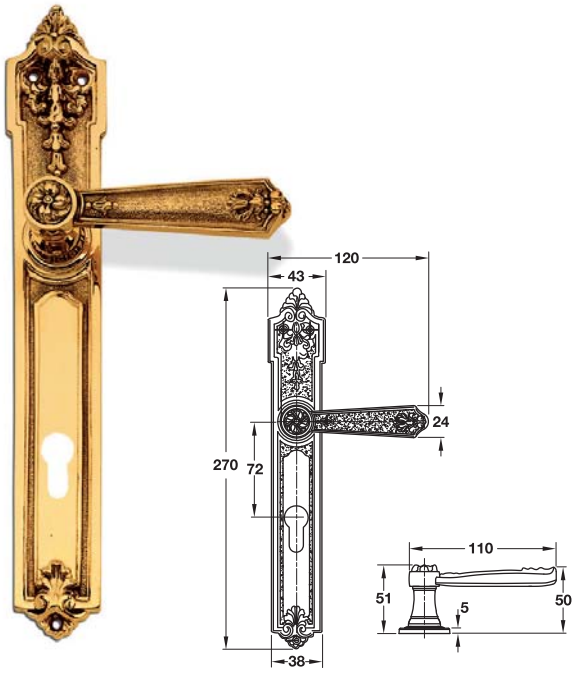

Material/Finish วัสดุ/สี	Entrance มือจับประตู	Dummy มือจับติดหลอก
Brass polished PVD ทองเหลือง/สีทองเหลืองเงา PVD	901.98.939	901.98.941
Antique brass ทองเหลือง/สีทองเหลืองรมดำ	901.98.940	901.98.642

Packing: 1 set.
ขนาดบรรจุ: 1 ชุด

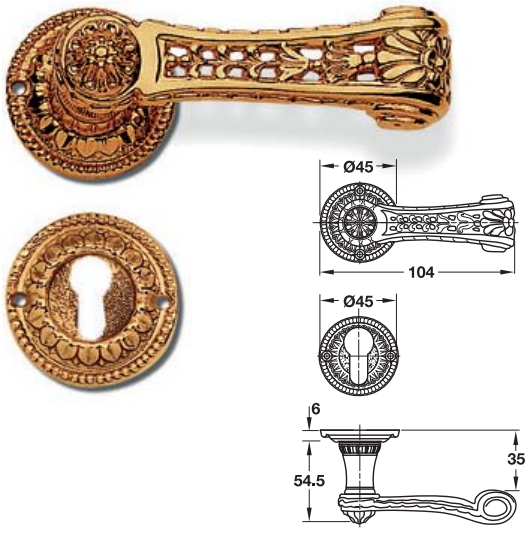

Material/Finish วัสดุ/สี	Cat. No. รหัสสินค้า
Brass polished PVD ทองเหลือง/สีทองเหลืองเงา PVD	901.98.935
Antique brass ทองเหลือง/สีทองเหลืองรมดำ	901.98.936

Packing: 1 set.
ขนาดบรรจุ: 1 ชุด

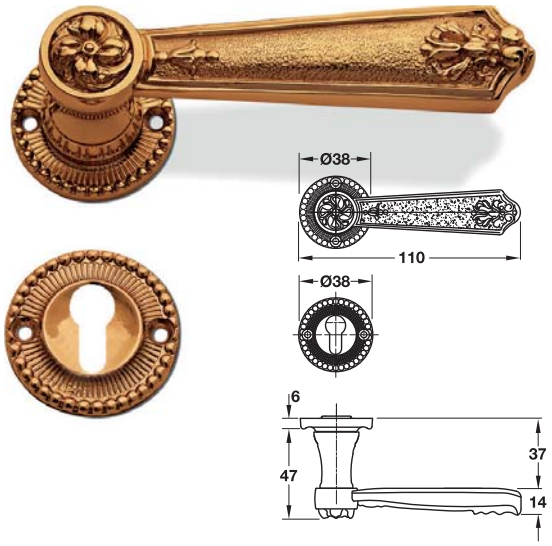

Material/Finish วัสดุ/สี	Cat. No. รหัสสินค้า
Brass polished PVD ทองเหลือง/สีทองเหลืองเงา PVD	901.98.746
Antique brass ทองเหลือง/สีทองเหลืองรมดำ	901.98.748

Packing: 1 set.
ขนาดบรรจุ: 1 ชุด

We reserve the right to alter specifications without notice (HTH Architectural Hardware 2019).
บริษัทฯ ขอสงวนการเปลี่ยนแปลงรายละเอียดได้โดยไม่ต้องแจ้งให้ทราบล่วงหน้า (อุปกรณ์สถาปัตยกรรม 2562)

Lever handle sets - LOUISXV
ชุดมือจับก้านโยก - LOUISXV

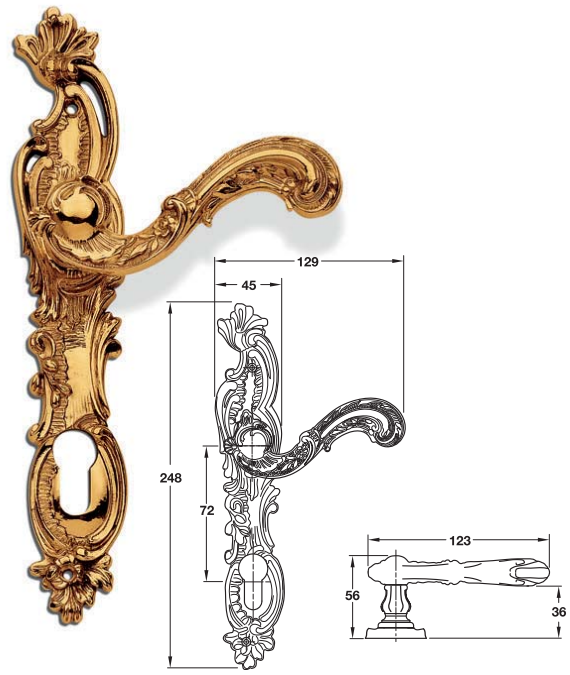

Material/Finish วัสดุ/สี	Entrance มือจับประตู	Dummy มือจับติดหลอก
Brass polished PVD ทองเหลือง/สีทองเหลืองเงา PVD	901.98.919	901.98.921
Antique brass ทองเหลือง/สีทองเหลืองรมดำ	901.98.920	901.98.922

Packing: 1 set.
ขนาดบรรจุ: 1 ชุด

Lever handle sets - MANNERISM
ชุดมือจับก้านโยก - MANNERISM

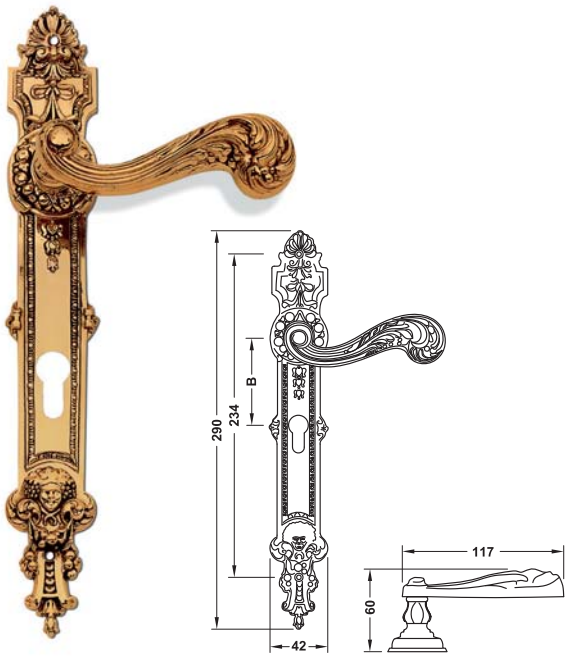

Material/Finish วัสดุ/สี	Entrance มือจับประตู	Dummy มือจับติดหลอก
Brass polished PVD ทองเหลือง/สีทองเหลืองเงา PVD	901.98.908	901.98.910
Antique brass ทองเหลือง/สีทองเหลืองรมดำ	901.98.909	901.98.911

Packing: 1 set.
ขนาดบรรจุ: 1 ชุด

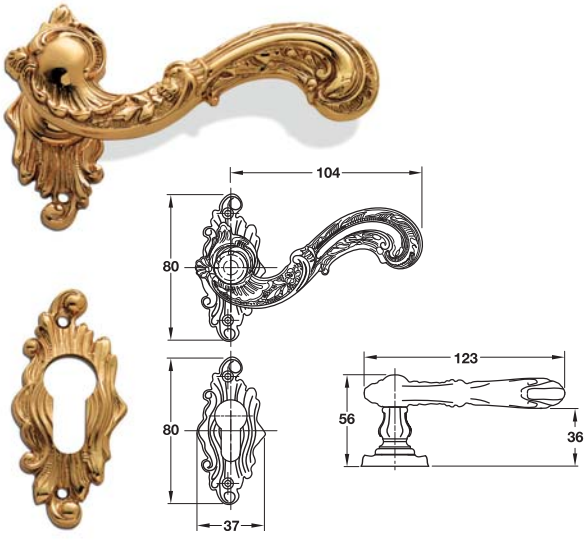

Material/Finish วัสดุ/สี	Cat. No. รหัสสินค้า
Brass polished PVD ทองเหลือง/สีทองเหลืองเงา PVD	901.98.923
Antique brass ทองเหลือง/สีทองเหลืองรมดำ	901.98.924

Packing: 1 set.
ขนาดบรรจุ: 1 ชุด

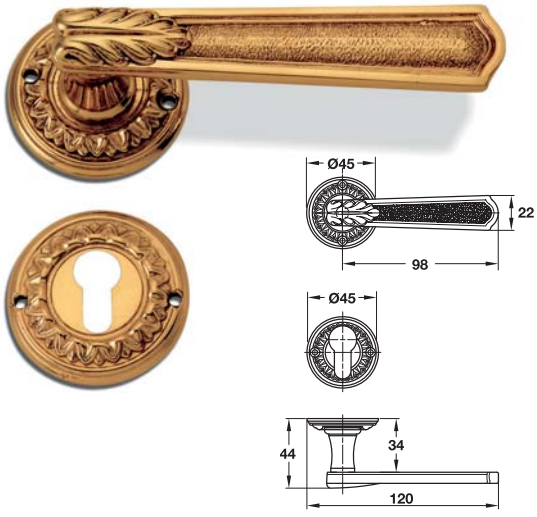

Material/Finish วัสดุ/สี	Cat. No. รหัสสินค้า
Brass polished PVD ทองเหลือง/สีทองเหลืองเงา PVD	901.98.943
Antique brass ทองเหลือง/สีทองเหลืองรมดำ	901.98.944

Packing: 1 set.
ขนาดบรรจุ: 1 ชุด

We reserve the right to alter specifications without notice (HTH Architectural Hardware 2019).
บริษัทฯ ขอสงวนการเปลี่ยนแปลงรายละเอียดโดยมิต้องแจ้งให้ทราบล่วงหน้า (อุปกรณ์สถาปัตยกรรม 2562)

1

Lever handle sets - ART DECOR
ชุดมือจับก้านโยก - ART DECOR

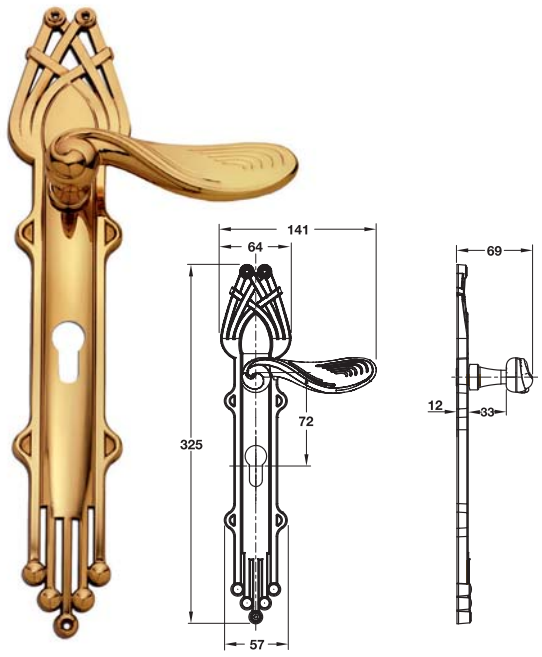

Material/Finish วัสดุ/สี	Entrance มือจับประตู	Dummy มือจับติดหลอก
Brass polished PVD ทองเหลือง/สีทองเหลืองเงา PVD	901.98.951	901.98.953
Brass chrome plated polished ทองเหลือง/สีโครมเงา	901.98.952	901.98.954

Packing: 1 set.
ขนาดบรรจุ: 1 ชุด

Lever handle sets - VICTORIAN
ชุดมือจับก้านโยก - VICTORIAN

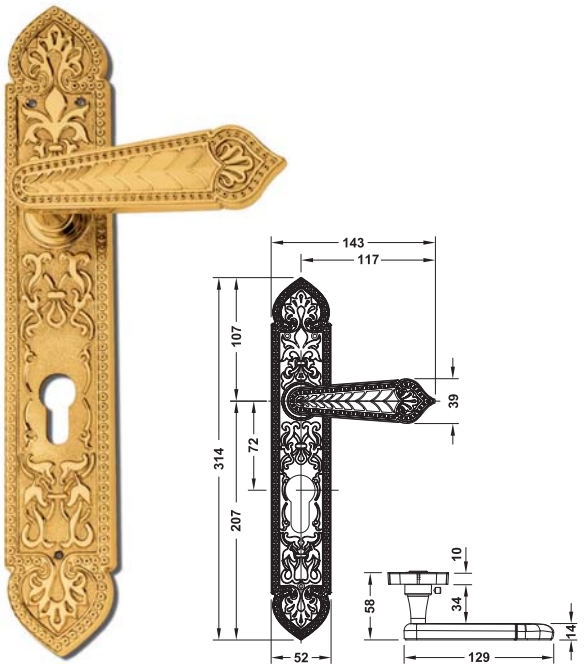

Material/Finish วัสดุ/สี	Entrance มือจับประตู	Dummy มือจับติดหลอก
Brass polished PVD ทองเหลือง/สีทองเหลืองเงา PVD	901.98.945	901.98.947
Brass chrome plated polished ทองเหลือง/สีโครมเงา	901.98.946	901.98.948

Packing: 1 set.
ขนาดบรรจุ: 1 ชุด

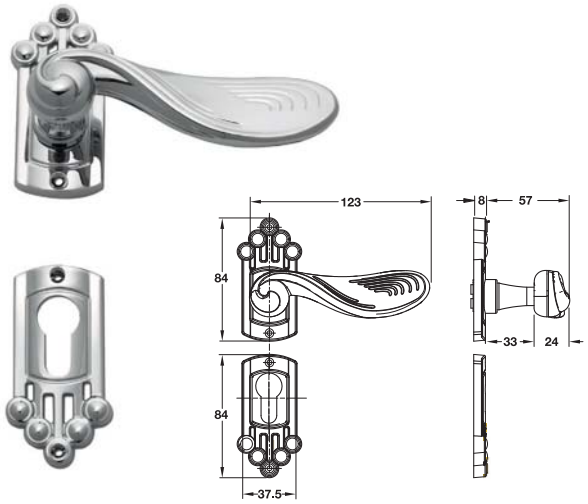

Material/Finish วัสดุ/สี	Cat. No. รหัสสินค้า
Brass polished PVD ทองเหลือง/สีทองเหลืองเงา PVD	901.98.655
Brass chrome plated polished ทองเหลือง/สีโครมเงา	901.98.956

Packing: 1 set.
ขนาดบรรจุ: 1 ชุด

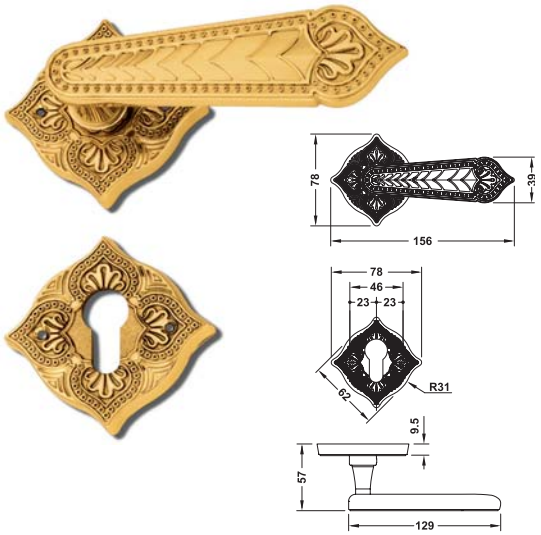

Material/Finish วัสดุ/สี	Cat. No. รหัสสินค้า
Brass polished PVD ทองเหลือง/สีทองเหลืองเงา PVD	901.98.949
Brass chrome plated polished ทองเหลือง/สีโครมเงา	901.98.950

Packing: 1 set.
ขนาดบรรจุ: 1 ชุด

We reserve the right to alter specifications without notice (HTH Architectural Hardware 2019).
บริษัทฯ ขอสงวนการเปลี่ยนแปลงรายละเอียดได้โดยไม่ต้องแจ้งล่วงหน้า (อุปกรณ์สถาปัตยกรรม 2562)

Lever handle sets - Trente/thirties
ชุดมือจับก้านโยก - Trente/thirties

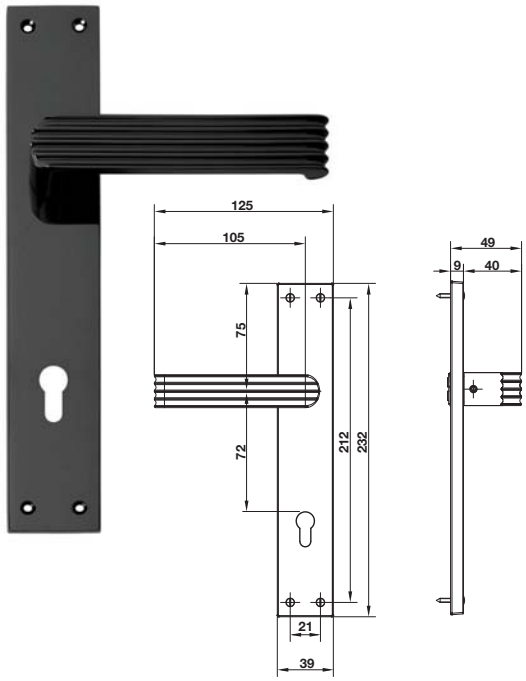

Material/Finish วัสดุ/สี	Entrance มือจับประตู	Dummy มือจับติดหลอก
Brass chrome plated polished ทองเหลือง/สีโครมเงา	901.98.587	901.99.451
Brass polished PVD ทองเหลือง/สีทองเหลืองเงา PVD	901.98.588	901.99.452
Brass black matt ทองเหลือง/สีดำด้าน	901.99.538	901.99.539

Packing: 1 set.
ขนาดบรรจุ: 1 ชุด

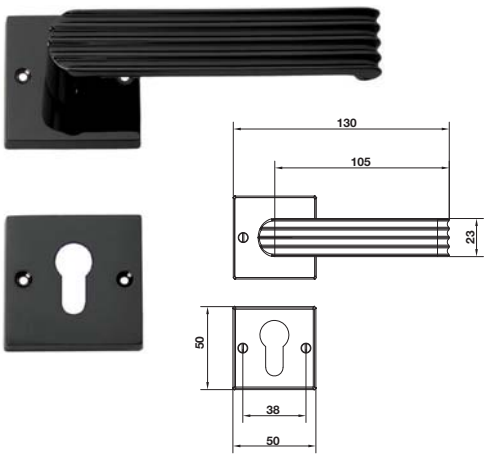

Material/Finish วัสดุ/สี	Cat. No. รหัสสินค้า
Brass chrome plated polished ทองเหลือง/สีโครมเงา	901.98.589
Brass polished PVD ทองเหลือง/สีทองเหลืองเงา PVD	901.98.590
Brass black matt ทองเหลือง/สีดำด้าน	901.99.540

Packing: 1 set.
ขนาดบรรจุ: 1 ชุด

Lever handle sets - Coloniale
ชุดมือจับก้านโยก - Coloniale

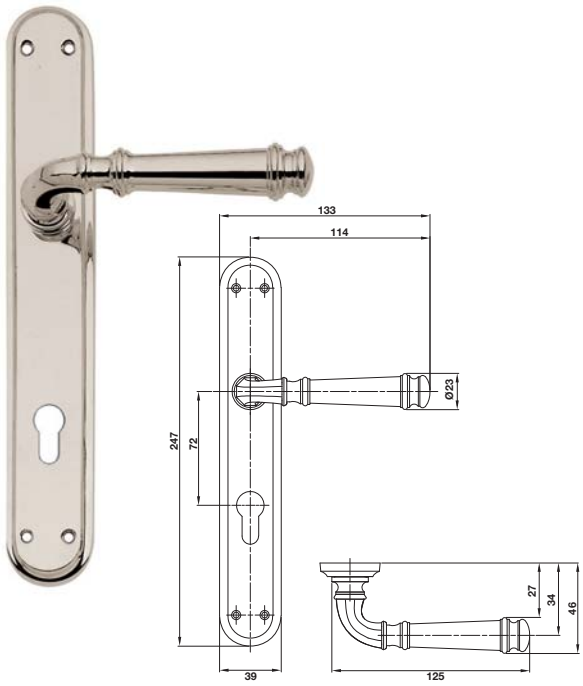

Material/Finish วัสดุ/สี	Entrance มือจับประตู	Dummy มือจับติดหลอก
Brass chrome plated polished ทองเหลือง/สีโครมเงา	901.98.583	901.99.449
Brass polished PVD ทองเหลือง/สีทองเหลืองเงา PVD	901.98.584	901.99.450

Packing: 1 set.
ขนาดบรรจุ: 1 ชุด

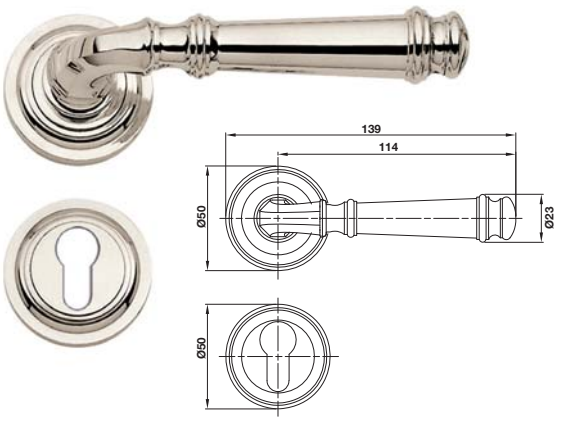

Material/Finish วัสดุ/สี	Cat. No. รหัสสินค้า
Brass chrome plated polished ทองเหลือง/สีโครมเงา	901.98.585
Brass polished PVD ทองเหลือง/สีทองเหลืองเงา PVD	901.98.586

Packing: 1 set.
ขนาดบรรจุ: 1 ชุด

We reserve the right to alter specifications without notice (HTH Architectural Hardware 2019).
เราขอสงวนการเปลี่ยนแปลงรายละเอียดโดยไม่ต้องแจ้งล่วงหน้า (อุปกรณ์สถาปัตยกรรม เอช ที เอช 2562)

04.05.2020

Lever handle sets - Art DECO
ชุดมือจับก้านโยก - Art DECO

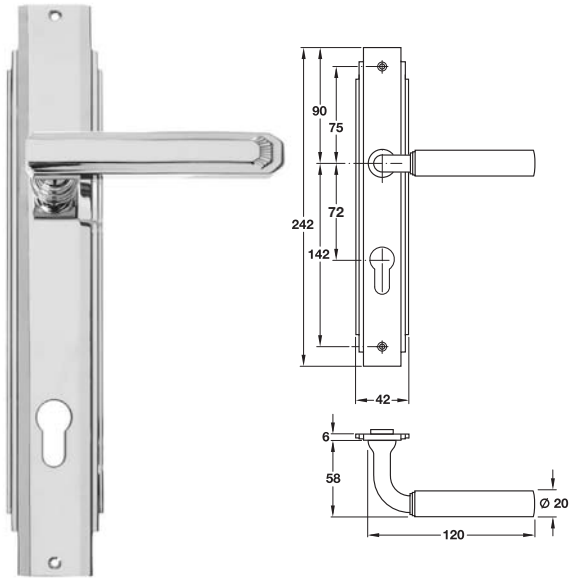

Material/Finish วัสดุ/สี	Entrance มือจับประตู	Dummy มือจับติดหลอก
Brass chrome plated polished ทองเหลือง/สีโครมเงา	901.98.591	901.99.453
Brass polished PVD ทองเหลือง/สีทองเหลืองเงา PVD	901.98.592	901.99.454

Packing: 1 set.
ขนาดบรรจุ: 1 ชุด

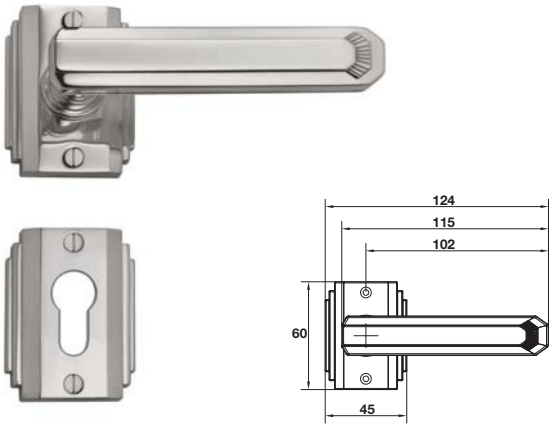

Material/Finish วัสดุ/สี	Cat. No. รหัสสินค้า
Brass chrome plated polished ทองเหลือง/สีโครมเงา	901.98.593
Brass polished PVD ทองเหลือง/สีทองเหลืองเงา PVD	901.98.594

Packing: 1 set.
ขนาดบรรจุ: 1 ชุด

Lever handle sets - Novec ento/xxcentury
ชุดมือจับก้านโยก - Novec ento/xxcentury

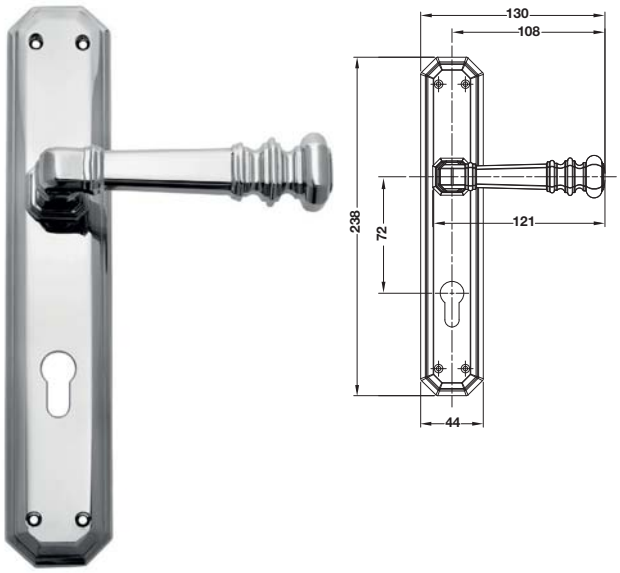

Material/Finish วัสดุ/สี	Entrance มือจับประตู	Dummy มือจับติดหลอก
Brass chrome plated polished ทองเหลือง/สีโครมเงา	901.98.958	901.98.960
Brass polished PVD ทองเหลือง/สีทองเหลืองเงา PVD	901.98.957	901.98.959

Packing: 1 set.
ขนาดบรรจุ: 1 ชุด

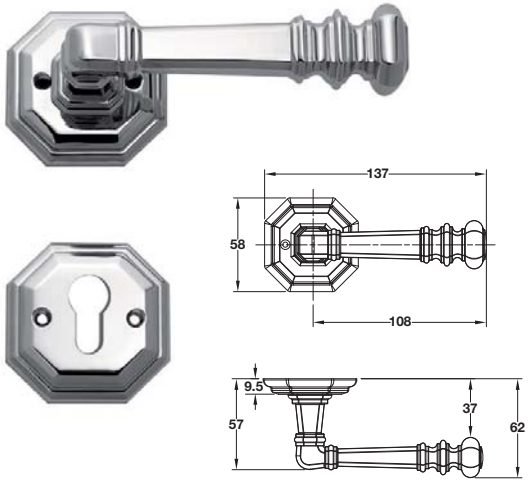

Material/Finish วัสดุ/สี	Cat. No. รหัสสินค้า
Brass chrome plated polished ทองเหลือง/สีโครมเงา	901.98.962
Brass polished PVD ทองเหลือง/สีทองเหลืองเงา PVD	901.98.961

Packing: 1 set.
ขนาดบรรจุ: 1 ชุด

We reserve the right to alter specifications without notice (HTH Architectural Hardware 2019).
บริษัทฯ ขอสงวนการเปลี่ยนแปลงรายละเอียดได้โดยไม่ต้องแจ้งล่วงหน้า (อุปกรณ์สถาปัตยกรรม 2562)

Lever handle sets - Colonial
ชุดมือจับก้านโยก - Colonial

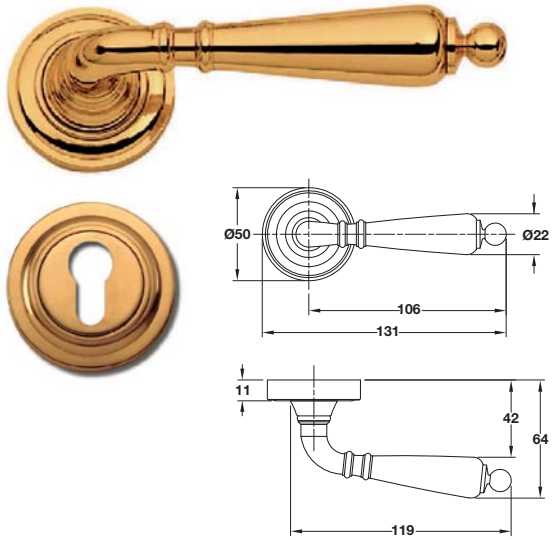

Material/Finish วัสดุ/สี	Entrance ทางเข้า
Brass polished PVD ทองเหลือง/สีทองเหลืองเงา PVD	901.78.145
Antique brass ทองเหลือง/สีทองเหลืองรมดำ	901.78.146

Packing: 1 set.
ขนาดบรรจุ: 1 ชุด

Lever handle sets - xx century
ชุดมือจับก้านโยก - xx century

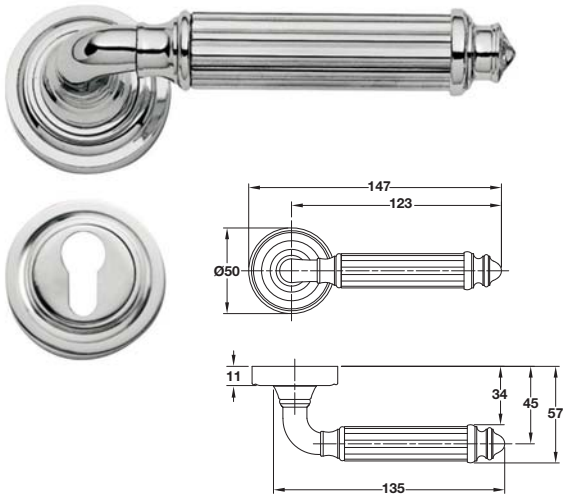

Material/Finish วัสดุ/สี	Entrance ทางเข้า
Brass polished PVD ทองเหลือง/สีทองเหลืองเงา PVD	901.98.969
Brass chrome plated polished ทองเหลือง/สีโครมเงา	901.98.970

Packing: 1 set.
ขนาดบรรจุ: 1 ชุด

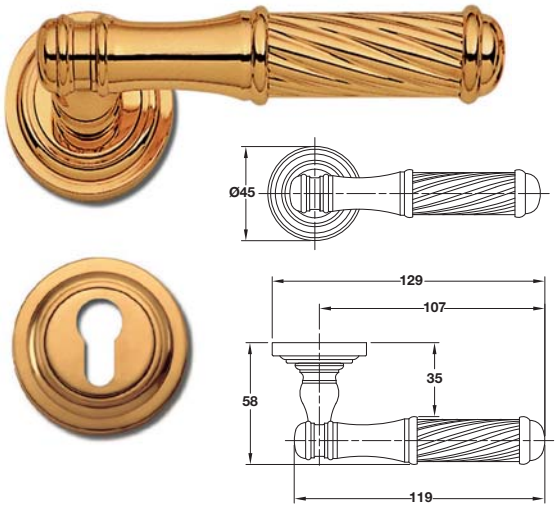

Material/Finish วัสดุ/สี	Cat. No. รหัสสินค้า
Brass polished PVD ทองเหลือง/สีทองเหลืองเงา PVD	901.98.975
Brass chrome plated polished ทองเหลือง/สีโครมเงา	901.98.976

Packing: 1 set.
ขนาดบรรจุ: 1 ชุด

We reserve the right to alter specifications without notice (HTH Architectural Hardware 2019).
บริษัทฯ ขอสงวนการเปลี่ยนแปลงรายละเอียดโดยมิได้มีการแจ้งล่วงหน้า (อุปกรณ์ฮาร์ดแวร์ 2562)

1

Grip handle sets
ชุดมือจับประตู

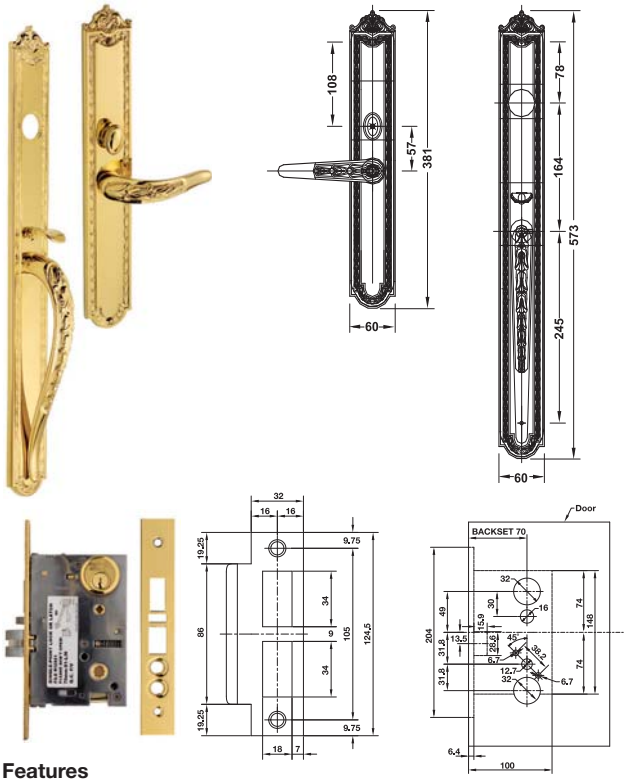

Features
- Material: Forend, striking plate and cylinder made of brass
- Finish: Forend and striking plate polished, cylinder polished PVD

Supplied with
1 Set of grip handles, 1 Mortise lock

คุณสมบัติ
- วัสดุ: เพลทด้านหน้า, เพลทรับกลอนและไส้กุญแจทองเหลือง ผลิตจากทองเหลือง
- สี: เพลทด้านหน้าและเพลทรับกลอนสีเงา, ไส้กุญแจสีเงา PVD

ประกอบด้วย
มือจับประตู 1 ชุด, ตลับกุญแจ 1 ชิ้น

Material/ Finish วัสดุ/สี	Door thickness mm ความหนาประตู มม.	Version รูปแบบ	Cat. No. รหัสสินค้า
Brass polished PVD ทองเหลือง/สีทองเหลืองเงา PVD	30–39	Right hand บานเปิดขวา	911.78.821
		Left hand บานเปิดซ้าย	911.78.820
	40–45	Right hand บานเปิดขวา	911.78.823
		Left hand บานเปิดซ้าย	911.78.822
	46–51	Right hand บานเปิดขวา	911.78.824
		Left hand บานเปิดซ้าย	911.78.825
	52–61	Right hand บานเปิดขวา	911.78.827
		Left hand บานเปิดซ้าย	911.78.826
	-	Dummy right hand มือจับติดหลอกเปิดขวา	911.64.417
		Dummy left hand มือจับติดหลอกเปิดซ้าย	911.64.416

Packing: 1 set.
ขนาดบรรจุ: 1 ชุด

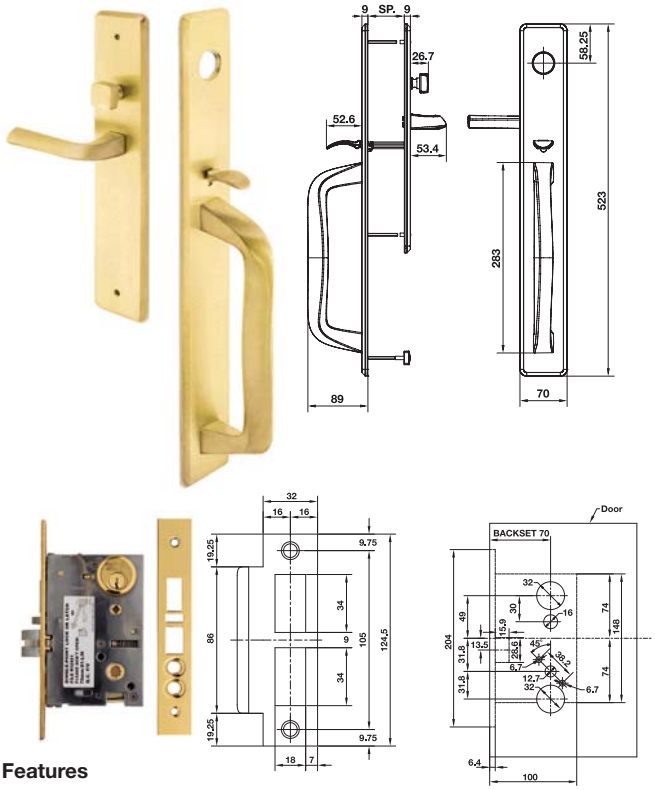

Features
- Material: Forend, striking plate and cylinder made of brass
- Finish: Forend and striking plate polished, cylinder polished PVD

Supplied with
1 Set of grip handles, 1 Mortise lock

คุณสมบัติ
- วัสดุ: เพลทด้านหน้า, เพลทรับกลอนและไส้กุญแจทองเหลือง ผลิตจากทองเหลือง
- สี: เพลทด้านหน้าและเพลทรับกลอนสีเงา, ไส้กุญแจสีเงา PVD

ประกอบด้วย
มือจับประตู 1 ชุด, ตลับกุญแจ 1 ชิ้น

Material/ Finish วัสดุ/สี	Door thickness mm ความหนาประตู มม.	Version รูปแบบ	Cat. No. รหัสสินค้า
Brass polished PVD ทองเหลือง/สีทองเหลืองเงา PVD	35–44	Right hand บานเปิดขวา	911.78.831
		Left hand บานเปิดซ้าย	911.78.830
	45–49	Right hand บานเปิดขวา	911.78.833
		Left hand บานเปิดซ้าย	911.78.832
	50–55	Right hand บานเปิดขวา	911.78.835
		Left hand บานเปิดซ้าย	911.78.834
	-	Dummy right hand มือจับติดหลอกเปิดขวา	911.64.819
		Dummy left hand มือจับติดหลอกเปิดซ้าย	911.64.818

Packing: 1 set.
ขนาดบรรจุ: 1 ชุด

We reserve the right to alter specifications without notice (HTH Architectural Hardware 2019).
เราขอสงวนการเปลี่ยนแปลงรายละเอียดโดยไม่ได้มีการแจ้งล่วงหน้า (อุปกรณ์สถาปัตย์ แฮร์ 2562)

1

Grip handle sets
ชุดมือจับประตู

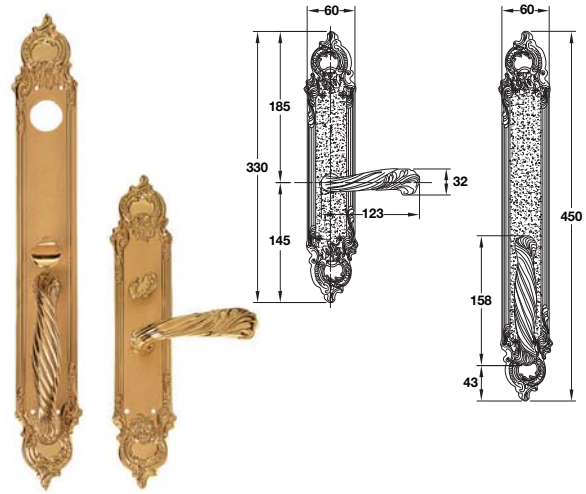



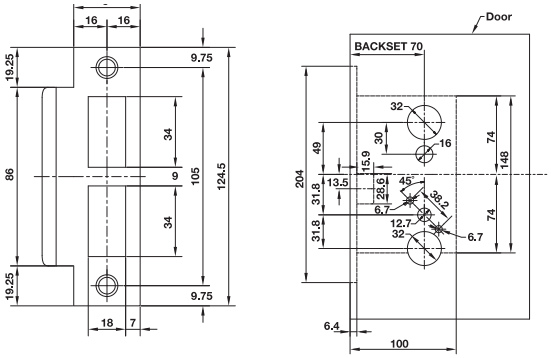

Features
- Material: Forend, striking plate and cylinder made of brass
- Finish: Forend and striking plate polished, cylinder same finish as grip handle

Supplied with
1 Set of grip handles, 1 Mortise lock

คุณสมบัติ
- วัสดุ: เพลทด้านหน้า, เพลทรับกลอนและไส้กุญแจทองเหลือง ผลิตจากทองเหลือง
- สี: เพลทด้านหน้าและเพลทรับกลอนทองเหลืองสีเงา, ไส้กุญแจสีเดียวกับมือจับ

ประกอบด้วย
มือจับประตู 1 ชุด, ตลับกุญแจ 1 ชิ้น

Material/Finish วัสดุ/สี	Door thickness mm ความหนาประตู มม.	Version รูปแบบ	Cat. No. รหัสสินค้า
Brass polished PVD ทองเหลือง/สีทองเหลืองเงา PVD	43–52	Right hand บานเปิดขวา	911.78.841
		Left hand บานเปิดซ้าย	911.78.840
	53–58	Right hand บานเปิดขวา	911.78.843
		Left hand บานเปิดซ้าย	911.78.842
	59–60	Right hand บานเปิดขวา	911.78.845
		Left hand บานเปิดซ้าย	911.78.844
		Dummy right hand มือจับติดหลอกเปิดขวา	901.78.965
		Dummy left hand มือจับติดหลอกเปิดซ้าย	901.78.969
Antique brass ทองเหลือง/สีทองเหลืองรมดำ	43–52	Right hand บานเปิดขวา	911.78.851
		Left hand บานเปิดซ้าย	911.78.850
	53–58	Right hand บานเปิดขวา	911.78.853
		Left hand บานเปิดซ้าย	911.78.852
	59–60	Right hand บานเปิดขวา	911.78.855
		Left hand บานเปิดซ้าย	911.78.854
		Dummy right hand มือจับติดหลอกเปิดขวา	901.78.968
		Dummy left hand มือจับติดหลอกเปิดซ้าย	901.78.970

Packing: 1 set.
ขนาดบรรจุ: 1 ชุด

Note
The forend for antique brass finish the colour will show in brass polished PVD

หมายเหตุ
หน้าเพลทตลับกุญแจสำหรับสีทองเหลืองรมดำจะมีสีทองเหลืองเงา PVD

We reserve the right to alter specifications without notice (HTH Architectural Hardware 2019).
เรามีสิทธิ์ขอสงวนการเปลี่ยนแปลงรายละเอียดโดยไม่ต้องแจ้งให้ทราบล่วงหน้า (อุปกรณ์สถาปัตยกรรม เฮทีเอช 2562)

1

Grip handle sets
ชุดมือจับประตู





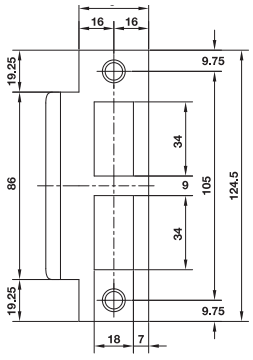

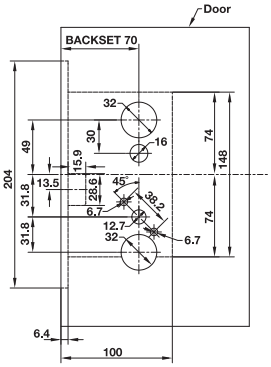

Features
- Material: Forend, striking plate and cylinder made of brass
- Finish: Forend and striking plate polished, cylinder same finish as grip handle

Supplied with
1 Set of grip handles, 1 Mortise lock

คุณสมบัติ
- วัสดุ: เพลทด้านหน้า, เพลทรับกลอนและไส้กุญแจทองเหลือง ผลิตจากทองเหลือง
- สี: เพลทด้านหน้าและเพลทรับกลอนทองเหลืองเงา, ไส้กุญแจสีเดียวกับมือจับ

ประกอบด้วย
มือจับประตู 1 ชุด, ตลับกุญแจ 1 ชิ้น

Material/Finish วัสดุ/สี	Door thickness mm ความหนาประตู มม.	Cat. No. รหัสสินค้า
Brass chrome plated polished ทองเหลือง/สีโครมเงา	35-44	901.99.465
	45-49	901.99.466
	50-55	901.99.467
Dummy brass chrome plated polished มือจับติดหลอกสีโครมเงา	-	901.99.457
Brass polished PVD ทองเหลือง/ สีทองเหลืองเงา PVD	35-44	911.83.190
	45-49	911.83.191
	50-55	911.83.192
Dummy brass polished PVD มือจับติดหลอกสีทองเหลืองเงา PVD	-	901.99.458

Packing: 1 set.
ขนาดบรรจุ: 1 ชุด

We reserve the right to alter specifications without notice (HTH Architectural Hardware 2019).
บริษัทฯ ขอสงวนการเปลี่ยนแปลงรายละเอียดโดยมิได้มีการแจ้งล่วงหน้า (อุปกรณ์สถาปัตยกรรม 2562)



enrico cassina
DAL 1850

We reserve the right to alter specifications without notice (HTH Architectural Hardware 2019).
เรายังคงสงวนสิทธิ์ในการเปลี่ยนแปลงรายละเอียดโดยไม่ต้องแจ้งให้ทราบล่วงหน้า (อุปกรณ์สถาปัตยกรรม 2562)

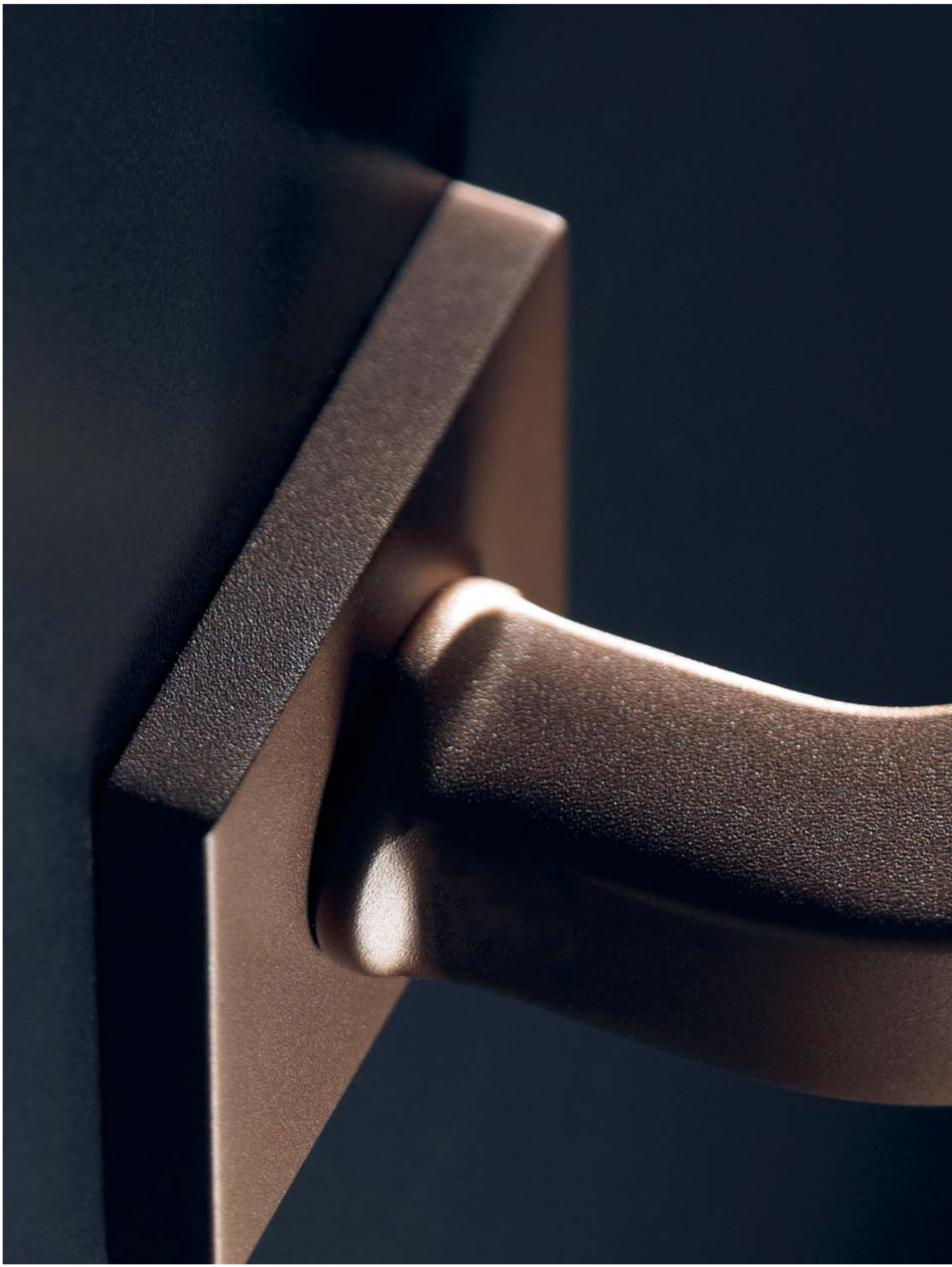



1

Lever handle sets
ชุดมือจับก้านโยก

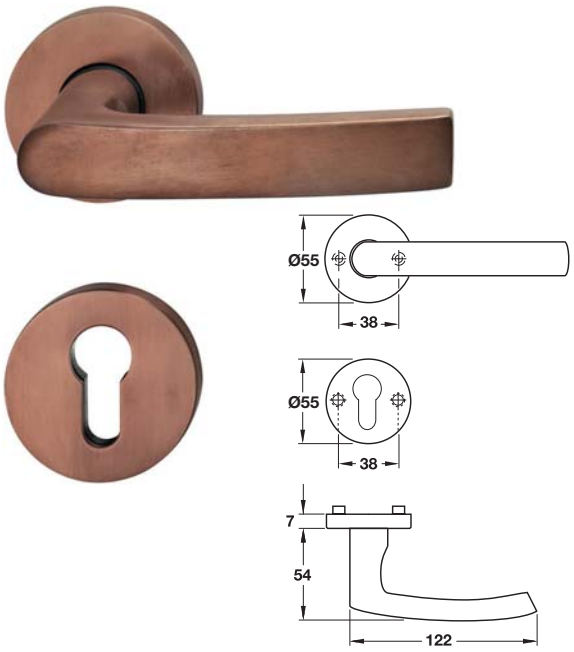

Material/Finish วัสดุ/สี	Cat. No. รหัสสินค้า
Bronze patinated ทองแดงด้าน	900.92.131

Packing: 1 set.
ขนาดบรรจุ: 1 ชุด

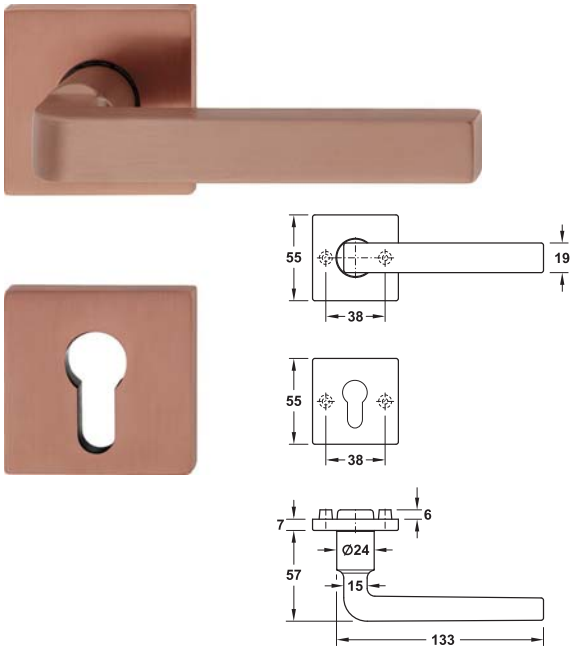

Material/Finish วัสดุ/สี	Cat. No. รหัสสินค้า
Bronze patinated ทองแดงด้าน	902.92.978

Packing: 1 set.
ขนาดบรรจุ: 1 ชุด

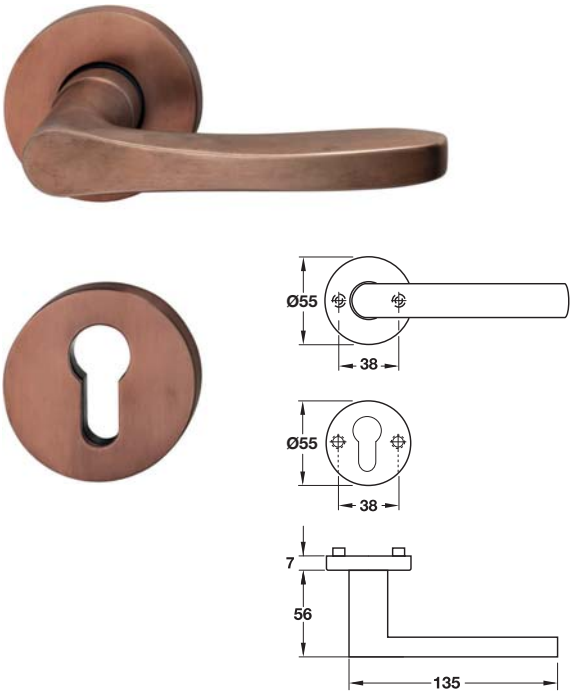

Material/Finish วัสดุ/สี	Cat. No. รหัสสินค้า
Bronze patinated ทองแดงด้าน	900.92.137

Packing: 1 set.
ขนาดบรรจุ: 1 ชุด

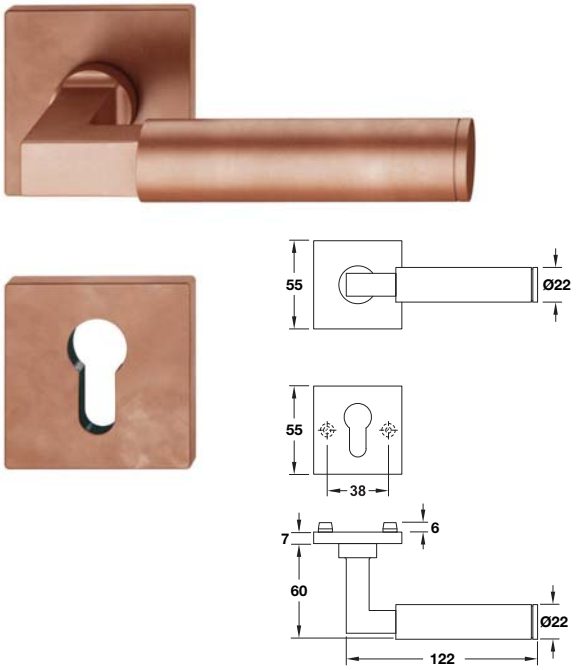

Material/Finish วัสดุ/สี	Cat. No. รหัสสินค้า
Bronze patinated ทองแดงด้าน	900.99.762

Packing: 1 set.
ขนาดบรรจุ: 1 ชุด

We reserve the right to alter specifications without notice (HTH Architectural Hardware 2019).
เราขอสงวนการเปลี่ยนแปลงรายละเอียดโดยไม่ต้องแจ้งให้ทราบล่วงหน้า (อุปกรณ์สถาปัตยกรรม 2562)

IPI 21.137

Lever handle sets
ชุดมือจับก้านโยก

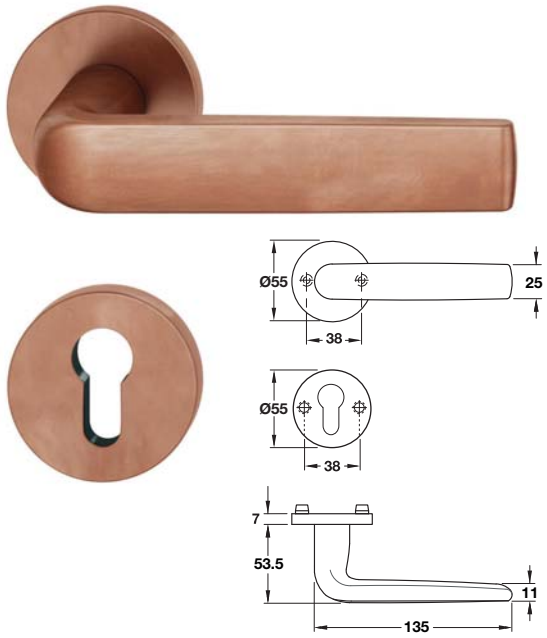

Material/Finish วัสดุ/สี	Cat. No. รหัสสินค้า
Bronze patinated ทองแดงด้าน	900.99.763

Packing: 1 set.
ขนาดบรรจุ: 1 ชุด

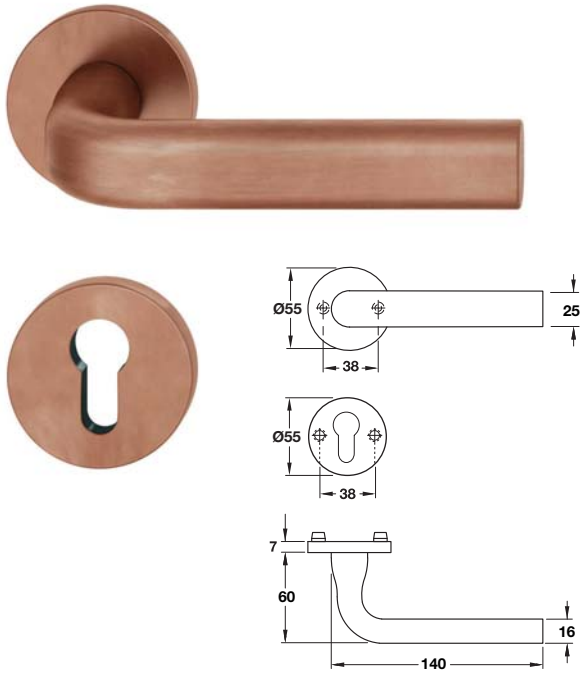

Material/Finish วัสดุ/สี	Cat. No. รหัสสินค้า
Bronze patinated ทองแดงด้าน	900.99.764

Packing: 1 set.
ขนาดบรรจุ: 1 ชุด

Indicator lock
อุปกรณ์ล็อคห้องน้ำแบบแสดงสัญลักษณ์

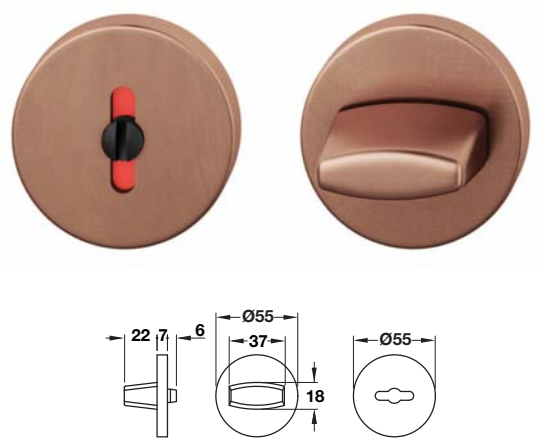

Material/Finish วัสดุ/สี	Cat. No. รหัสสินค้า
Bronze patinated ทองแดงด้าน	901.59.289

Packing: 1 set.
ขนาดบรรจุ: 1 ชุด

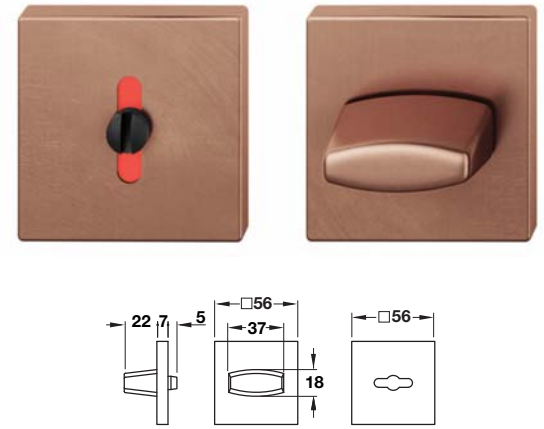

Material/Finish วัสดุ/สี	Cat. No. รหัสสินค้า
Bronze patinated ทองแดงด้าน	901.59.290

Packing: 1 set.
ขนาดบรรจุ: 1 ชุด

We reserve the right to alter specifications without notice (HTH Architectural Hardware 2019).
เรามีสิทธิ์ที่จะเปลี่ยนแปลงรายละเอียดได้โดยไม่ต้องแจ้งให้ทราบล่วงหน้า (อุปกรณ์สถาปัตยกรรม เฮาส์ 2562)

1

Pull handle sets
ชุดมือจับดึง

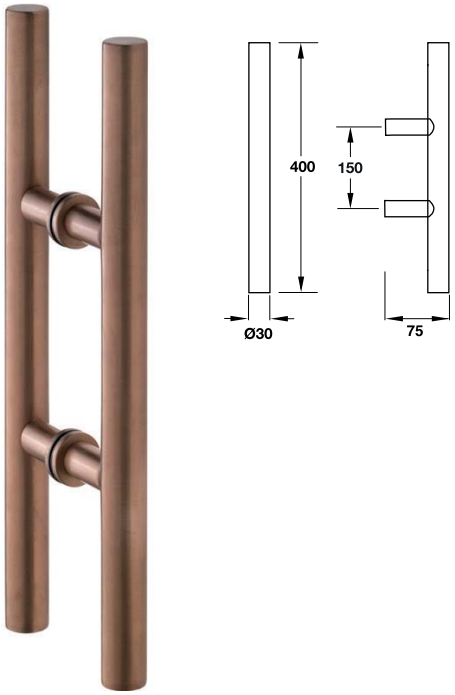

Material/Finish วัสดุ/สี	Cat. No. รหัสสินค้า
Bronze patinated ทองแดงด้าน	901.00.194

Packing: 1 set.
ขนาดบรรจุ: 1 ชุด

Drilling jig for level handle
จิ๊กเจาะ สำหรับมือจับก้านโยก



Features
- Housing: Polyamide
- Center spindle: Steel
- Only for assembly of rosette for the distance 72, 78 and 92 mm

Execution
- Disposable plastic model (wear), to drill hole around 20 sets

คุณสมบัติ
- จิ๊กสำหรับเจาะ: โพลีเอไมด์
- แกนกลางสำหรับยึด: เหล็ก
- สำหรับดอกก้านโยกทุกรุ่น สำหรับระยะเจาะของมือจับระยะ 72, 78 และ 92 มม.

วิธีใช้
- ให้เจาะตามตำแหน่งการวางของพลาสติก รองรับการเจาะได้สูงสุด 20 ครั้ง

Version รูปแบบ	Cat. No. รหัสสินค้า
Drilling jig จิ๊กเจาะสำหรับมือจับก้านโยก	909.87.990

Packing: 1 pc
ขนาดบรรจุ: 1 ชิ้น

We reserve the right to alter specifications without notice (HTH Architectural Hardware 2019).
เราขอสงวนการเปลี่ยนแปลงรายละเอียดโดยไม่ต้องแจ้งล่วงหน้า (อุปกรณ์สถาปัตย์ 2562)

INTENTIONAL BLANK PAGE

We reserve the right to alter specifications without notice (HTH Architectural Hardware 2019).
เรายังคงสงวนไว้ซึ่งสิทธิ์ในการเปลี่ยนแปลงรายละเอียดได้โดยไม่ต้องแจ้งให้ทราบล่วงหน้า (อุปกรณ์สถาปัตยกรรม 2562)

1

Lever handle sets
ชุดมือจับก้านโยก





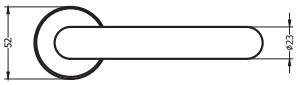



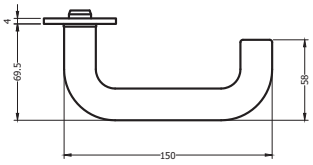

18 Mustard yellow
33 Red ruby
36 Coral
55 Aqua blue
74 Apple green
90 Jet black
95 Stone grey
99 Pure white

Material วัสดุ	Cat. No. รหัสสินค้า
Polyamide โพลิเอไมด์	907.92.0**

Packing: 1 set
ขนาดบรรจุ: 1 ชุด

Order reference
Please replace the ** in Cat No. with the colour number of your choice.

ข้อแนะนำในการสั่งซื้อ
กรุณาแทนรหัสสีลงใน ** เมื่อสั่งซื้อสินค้า

We reserve the right to alter specifications without notice (HTH Architectural Hardware 2019 - IPI).
บริษัทฯ ขอสงวนการเปลี่ยนแปลงรายละเอียดโดยมิได้มีการแจ้งล่วงหน้า (อุปกรณ์สถาปัตยกรรม 2562 - IPI)

Lever handle protector
อุปกรณ์ช่วยเปิดประตูสำหรับมือจับก้านโยก



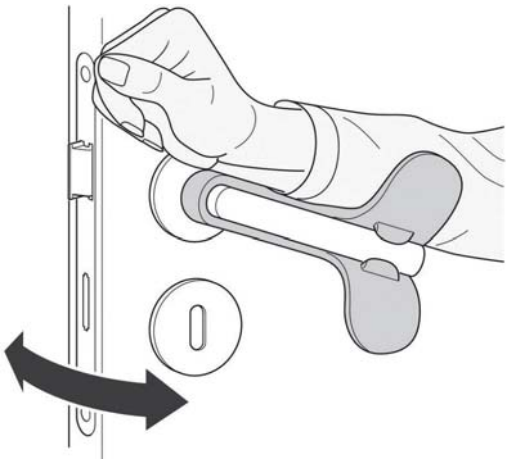

Note
A careful and proper assembly/disassembly of the lever handle protector prevents damages of the lever handle surface.
The lever handle protector is not suitable for emergency exit doors and panic doors in accordance with EN 179 and EN 1125, nor for fire-resistant doors and smoke control doors in accordance with DIN 18 273 and EN 1634.

หมายเหตุ
ควรประกอบ/ถอดอุปกรณ์อย่างระมัดระวังเพื่อป้องกันการเกิดรอยที่อุปกรณ์มือจับก้านโยก อุปกรณ์นี้จะไม่เหมาะสำหรับประตูทางออกฉุกเฉินและประตูหนีไฟตามมาตรฐาน EN179 และ EN1125 และไม่สามารถใช้กับประตูที่ทนไฟ และประตูควบคุมควันไฟ ตามมาตรฐาน DIN18 273 และ EN 1634

Features
- For opening/closing doors with the forearm, to reduce contact infections
- Installation: To screw onto handles of the lever handle with diameter 18–25 mm

Supplied with
1 Lever handle protector
screws and sleeve nuts

คุณสมบัติ
- สำหรับเปิด/ปิดประตูด้วยแขนจึงทำให้ลดการติดต่อของเชื้อโรค
- การติดตั้ง: ใช้สกรูติดตั้งที่รูเจาะ เหมาะสำหรับมือจับก้านโยกเส้นผ่าศูนย์กลางขนาด 18-25 มม.

ประกอบด้วย
อุปกรณ์ช่วยเปิดประตูสำหรับมือจับก้านโยก 1 ชิ้น
สกรูและอุปกรณ์สำหรับติดตั้ง

Material/colour วัสดุ/สี	Cat. No. รหัสสินค้า
Plastic black พลาสติกสีดำ	909.59.400

Packing: 1 pc.
ขนาดบรรจุ: 1 ชิ้น

Order reference
Please order 2 lever handle protectors per door (for inside and outside).

ข้อแนะนำในการสั่งซื้อ
กรุณาสั่งซื้ออุปกรณ์ช่วยเปิดประตูจำนวน 2 ชิ้นต่อ 1 บานประตู (สำหรับด้านในและด้านนอก)

We reserve the right to alter specifications without notice (HTH Architectural Hardware 2019 - IPI).
เรามีสิทธิ์ขอสงวนการเปลี่ยนแปลงรายละเอียดโดยไม่ต้องแจ้งล่วงหน้า (อุปกรณ์สถาปัตยกรรม 2562 - IPI)

1

Lever handle sets Velino
ชุดมือจับก้านโยก Velino

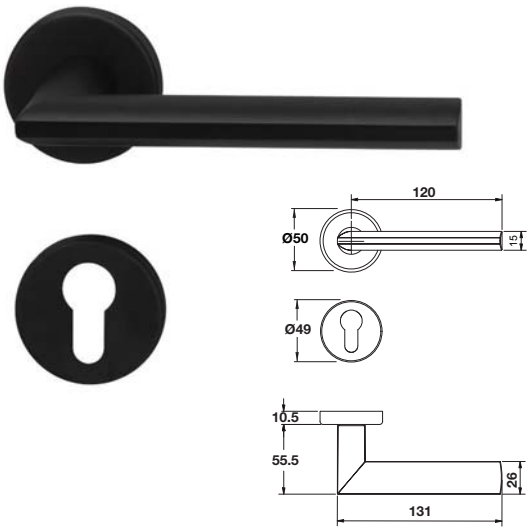

Material/Finish วัสดุ/สี	Cat. No. รหัสสินค้า
Brass black matt ทองเหลืองสีดำด้าน	901.79.618

Packing: 1 set
ขนาดบรรจุ: 1 ชุด

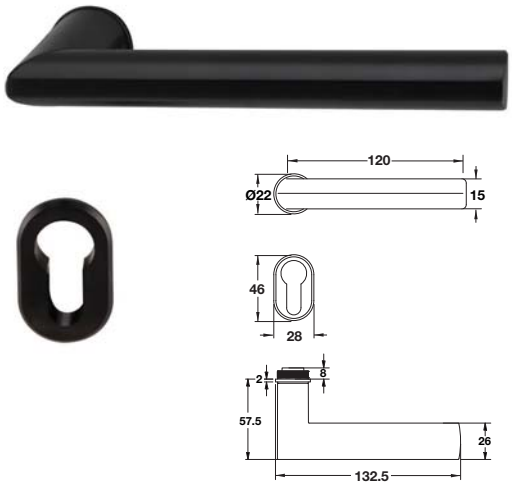

Material/Finish วัสดุ/สี	Cat. No. รหัสสินค้า
Brass black matt ทองเหลืองสีดำด้าน	901.79.620

Packing: 1 set
ขนาดบรรจุ: 1 ชุด

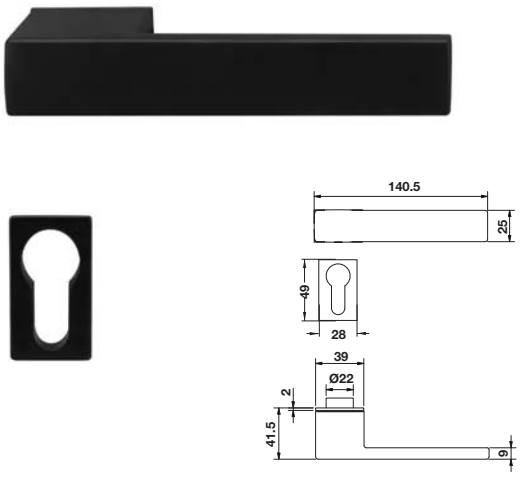

Material/Finish วัสดุ/สี	Cat. No. รหัสสินค้า
Brass black matt ทองเหลืองสีดำด้าน	901.79.619

Packing: 1 set
ขนาดบรรจุ: 1 ชุด

We reserve the right to alter specifications without notice (HTH Architectural Hardware 2019).
บริษัทฯ ขอสงวนการเปลี่ยนแปลงรายละเอียดได้โดยมิได้มีการแจ้งล่วงหน้า (อุปกรณ์สถาปัตยกรรม 2562)



We reserve the right to alter specifications without notice (HTH Architectural Hardware 2019 - IPI).
เจ้าหน้าที่ของบริษัทขอสงวนการเปลี่ยนแปลงรายละเอียดได้โดยไม่ต้องแจ้งให้ทราบล่วงหน้า (อุปกรณ์สถาปัตยกรรม 2562 - IPI)

Lever handle sets
ชุดมือจับก้านโยก

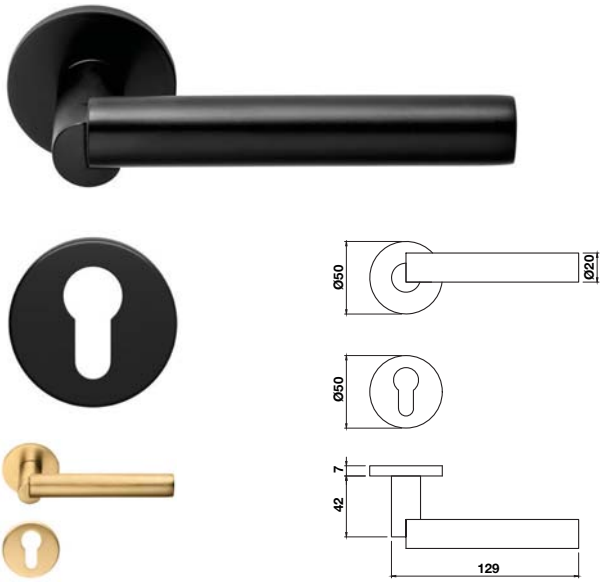

Material/Finish วัสดุ/สี	Cat. No. รหัสสินค้า
Brass black matt ทองเหลือง/สีดำด้าน	900.99.818
Brass gold satin ทองเหลือง/สีทองด้าน	900.99.819

Packing: 1 set
ขนาดบรรจุ: 1 ชุด

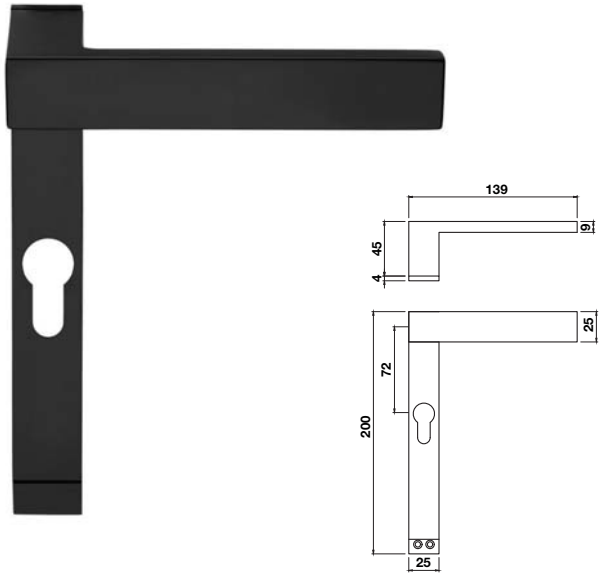

Material/Finish วัสดุ/สี	Cat. No. รหัสสินค้า
Brass black matt ทองเหลือง/สีดำด้าน	900.99.813

Packing: 1 set
ขนาดบรรจุ: 1 ชุด

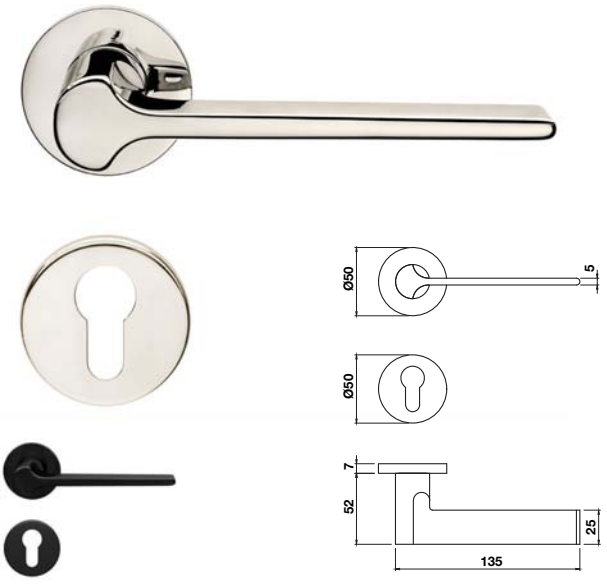

Material/Finish วัสดุ/สี	Cat. No. รหัสสินค้า
Brass nickel plated polished ทองเหลือง/สีนิกเกิ้ลเงา	900.99.820
Brass black matt ทองเหลือง/สีดำด้าน	900.99.821

Packing: 1 set
ขนาดบรรจุ: 1 ชุด

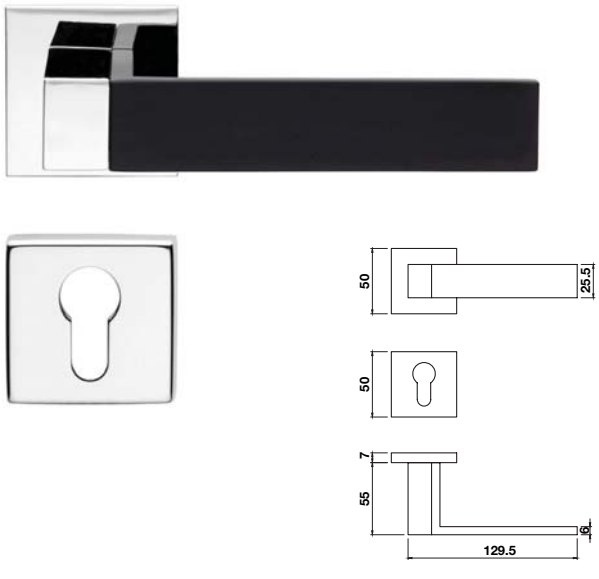

Material/Finish วัสดุ/สี	Cat. No. รหัสสินค้า
Aluminium chrome plated polished/ Zinc alloy black อะลูมิเนียมสีโครมเงา/ซิงค์อัลลอยด์สีดำ	900.99.822

Packing: 1 set
ขนาดบรรจุ: 1 ชุด

We reserve the right to alter specifications without notice (HTH Architectural Hardware 2019 - IPI).
บริษัทฯ ขอสงวนการเปลี่ยนแปลงรายละเอียดได้โดยไม่ได้มีการแจ้งล่วงหน้า (อุปกรณ์สถาปัตยกรรม 2562 - IPI)

Lever handle sets
ชุดมือจับก้านโยก

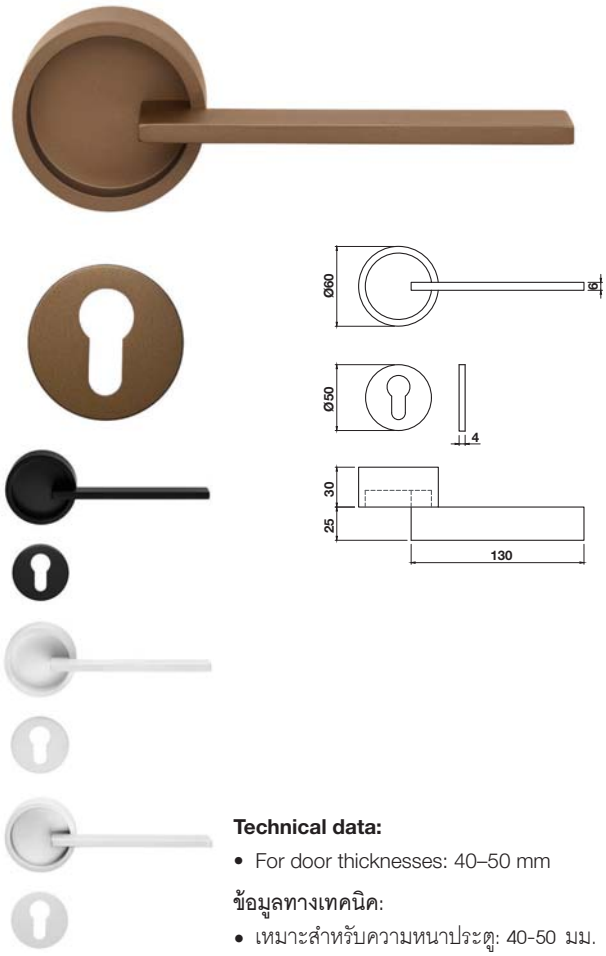

Technical data:
- For door thicknesses: 40–50 mm

ข้อมูลทางเทคนิค:
- เหมาะสำหรับความหนาประตู: 40-50 มม.

Material/Finish วัสดุ/สี	Cat. No. รหัสสินค้า
Aluminium bronze matt อะลูมิเนียม/สีบรอนซ์ด้าน	900.99.752
Aluminium black matt อะลูมิเนียม/สีดำด้าน	900.99.810
Aluminium white matt อะลูมิเนียม/สีขาวด้าน	900.99.811
Aluminium silver matt อะลูมิเนียม/สีเงินด้าน	900.99.812

Packing: 1 set
ขนาดบรรจุ: 1 ชุด

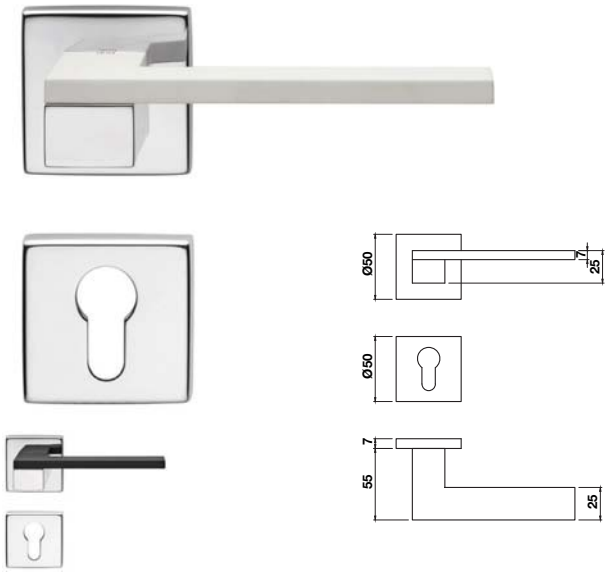

Material/Finish วัสดุ/สี	Cat. No. รหัสสินค้า
Aluminium chrome plated polished/ Zinc alloy white อะลูมิเนียมสีโครมเงา/ซิงค์อัลลอยด์สีขาว	900.99.814
Aluminium chrome plated polished/ Zinc alloy black อะลูมิเนียมสีโครมเงา/ซิงค์อัลลอยด์สีดำ	900.99.815

Packing: 1 set
ขนาดบรรจุ: 1 ชุด

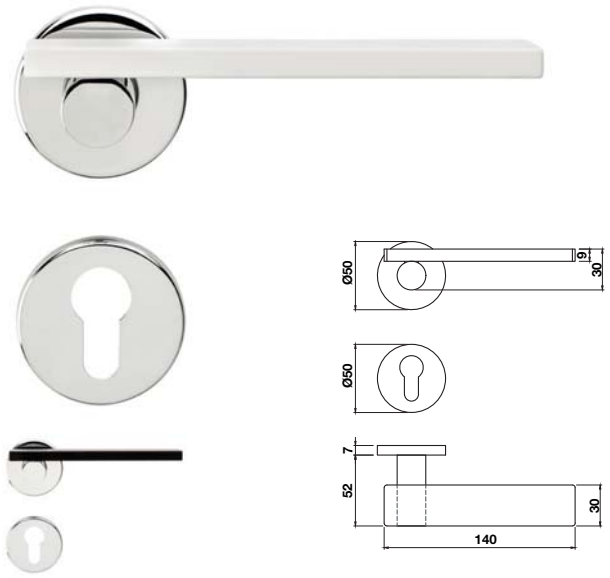

Material/Finish วัสดุ/สี	Cat. No. รหัสสินค้า
Zinc alloy chrome plated polished/white ซิงค์อัลลอยด์/สีโครมเงา/สีขาว	900.99.816
Zinc alloy chrome plated polished/black ซิงค์อัลลอยด์/สีโครมเงา/สีดำ	900.99.817

Packing: 1 set
ขนาดบรรจุ: 1 ชุด

IPI 21.136

We reserve the right to alter specifications without notice (HTH Architectural Hardware 2019 - IPI).
บริษัทฯ ขอสงวนการเปลี่ยนแปลงรายละเอียดโดยไม่ต้องแจ้งล่วงหน้า (อุปกรณ์สถาปัตยกรรม 2562 - IPI)

1

Lever handle sets
ชุดมือจับก้านโยก

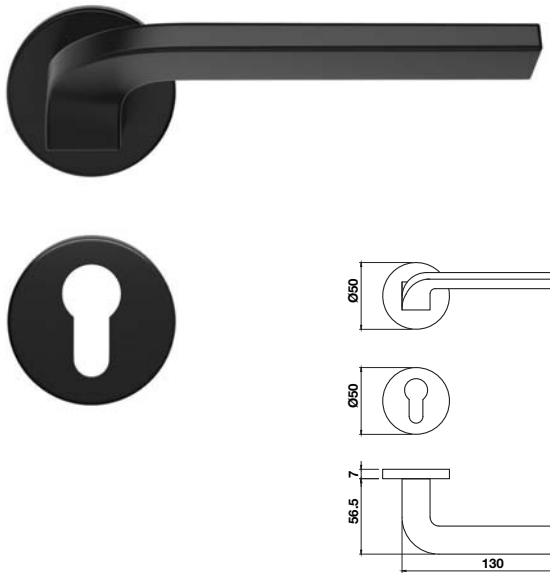

Material/Finish วัสดุ/สี	Cat. No. รหัสสินค้า
Zinc alloy black matt ซิงค์อัลลอยด์/สีดำด้าน	900.99.823

Packing: 1 set
ขนาดบรรจุ: 1 ชุด

We reserve the right to alter specifications without notice (HTH Architectural Hardware 2019 - IPI).
บริษัทฯ ขอสงวนการเปลี่ยนแปลงรายละเอียดได้โดยมิได้มีการแจ้งล่วงหน้า (อุปกรณ์สถาปัตยกรรม 2562 - IPI)

Lever handle sets
ชุดมือจับก้านโยก

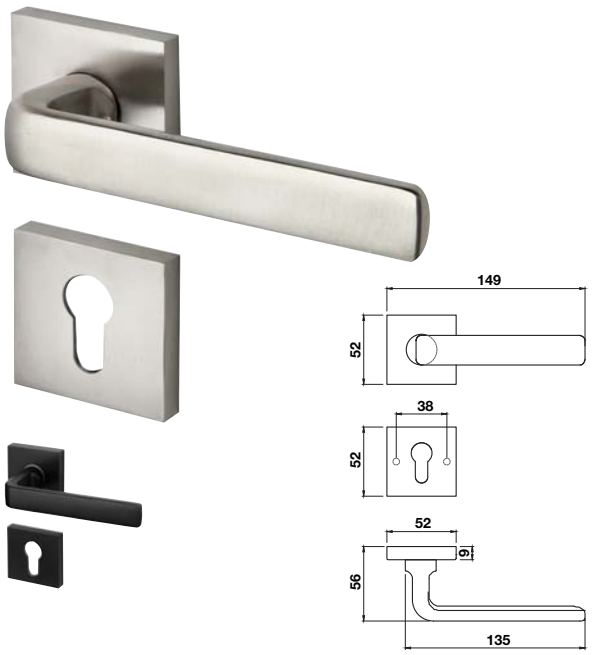

Material/Finish วัสดุ/สี	Cat. No. รหัสสินค้า
Brass chrome plated matt ทองเหลือง/สีโครมด้าน	900.99.101
Brass black matt RAL 9005 ทองเหลือง/สีดำด้าน RAL 9005	900.99.102

Packing: 1 set
ขนาดบรรจุ: 1 ชุด

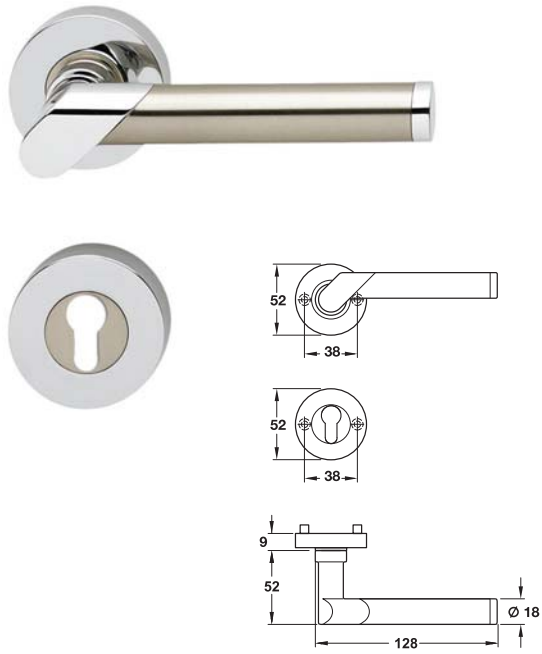

Material/Finish วัสดุ/สี	Cat. No. รหัสสินค้า
Brass chrome plated polished/stainless steel matt ทองเหลือง/สีโครมเงา/สแตนเลสสตีลด้าน	901.82.064

Packing: 1 set
ขนาดบรรจุ: 1 ชุด

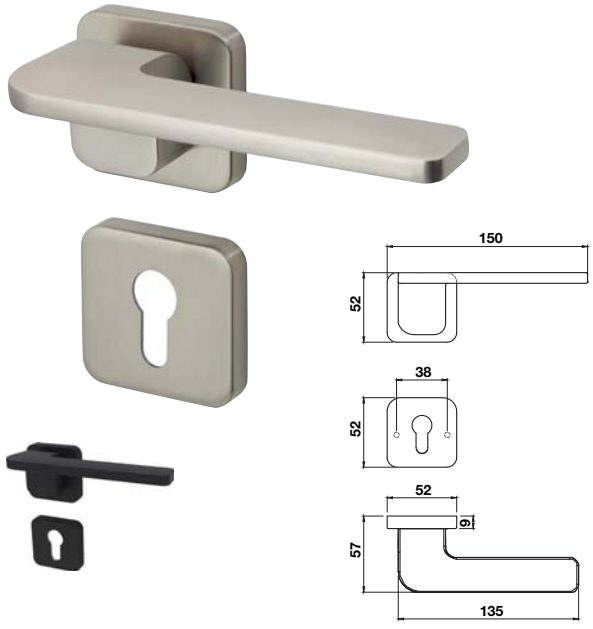

Material/Finish วัสดุ/สี	Cat. No. รหัสสินค้า
Brass nickel plated PVD ทองเหลือง/สีนิกเกิ้ลด้านเคลือบ PVD	902.92.940
Brass black matt RAL 9005 ทองเหลือง/สีดำด้าน RAL 9005	900.99.103

Packing: 1 set
ขนาดบรรจุ: 1 ชุด

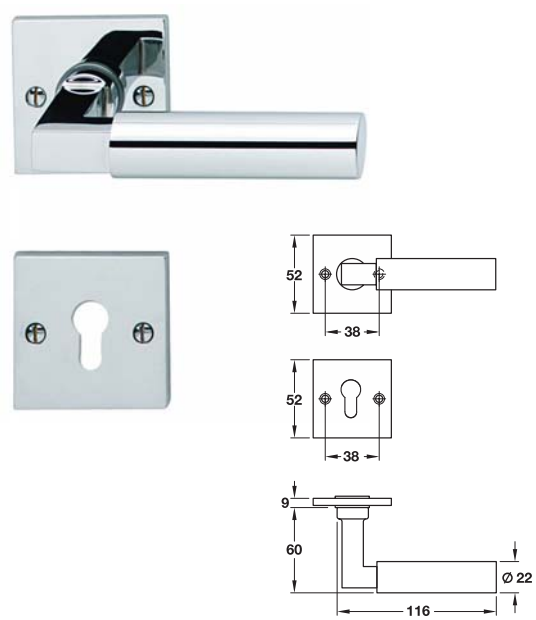

Material/Finish วัสดุ/สี	Cat. No. รหัสสินค้า
Brass chrome plated polished ทองเหลือง/สีโครมเงา	900.82.051

Packing: 1 set
ขนาดบรรจุ: 1 ชุด

We reserve the right to alter specifications without notice (HTH Architectural Hardware 2019 - IPI).
บริษัทฯ ขอสงวนการเปลี่ยนแปลงรายละเอียดโดยมิได้มีการแจ้งล่วงหน้า (อุปกรณ์ฮาร์ดแวร์ 2562 - IPI)

IPI 21.228

1

Lever handle sets
ชุดมือจับก้านโยก

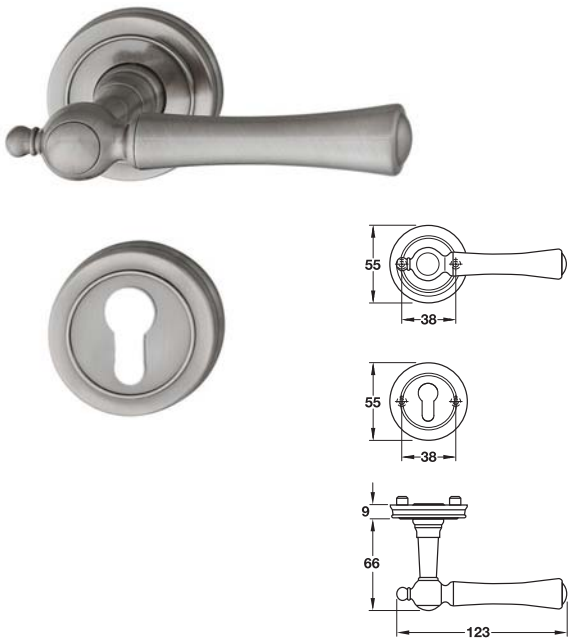

Material/Finish วัสดุ/สี	Cat. No. รหัสสินค้า
Brass antique nickel plated ทองเหลือง/สีนิกเกิ้ลรมดำ	901.92.540

Packing: 1 set
ขนาดบรรจุ: 1 ชุด

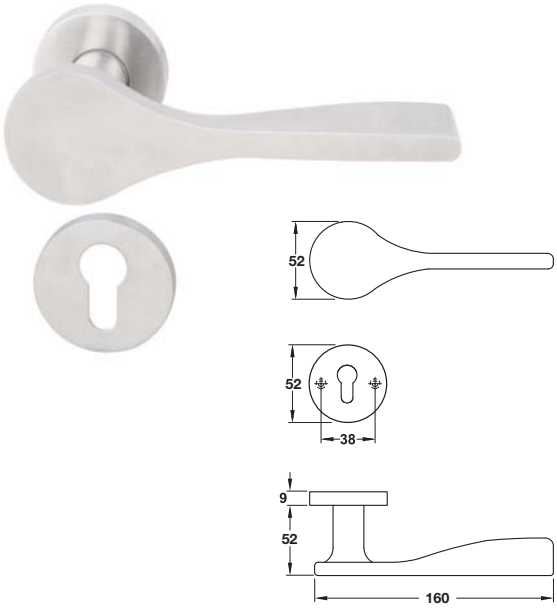

Material/Finish วัสดุ/สี	Cat. No. รหัสสินค้า
Stainless steel matt สแตนเลสสตีลด้าน	902.92.796

Packing: 1 set
ขนาดบรรจุ: 1 ชุด

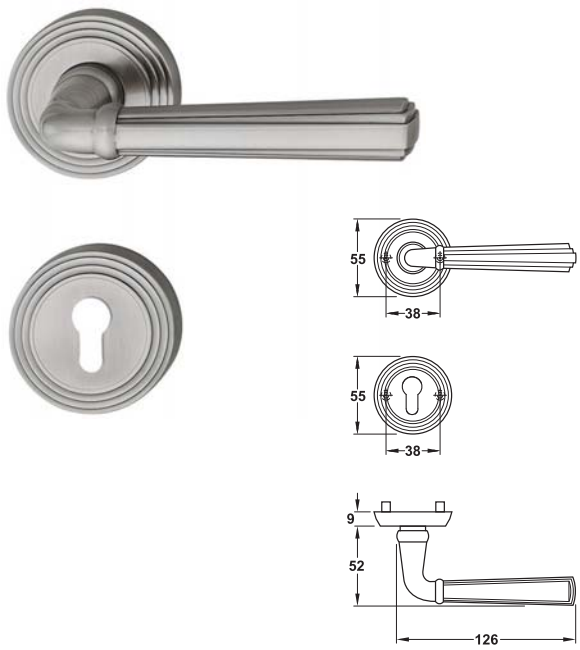

Material/Finish วัสดุ/สี	Cat. No. รหัสสินค้า
Brass antique nickel plated ทองเหลือง/สีนิกเกิ้ลรมดำ	901.92.500

Packing: 1 set
ขนาดบรรจุ: 1 ชุด

We reserve the right to alter specifications without notice (HTH Architectural Hardware 2019 - IPI).
บริษัทฯ ขอสงวนการเปลี่ยนแปลงรายละเอียดได้โดยมิได้มีการแจ้งล่วงหน้า (อุปกรณ์สถาปัตยกรรม 2562 - IPI)

Lever handle sets
ชุดมือจับก้านโยก

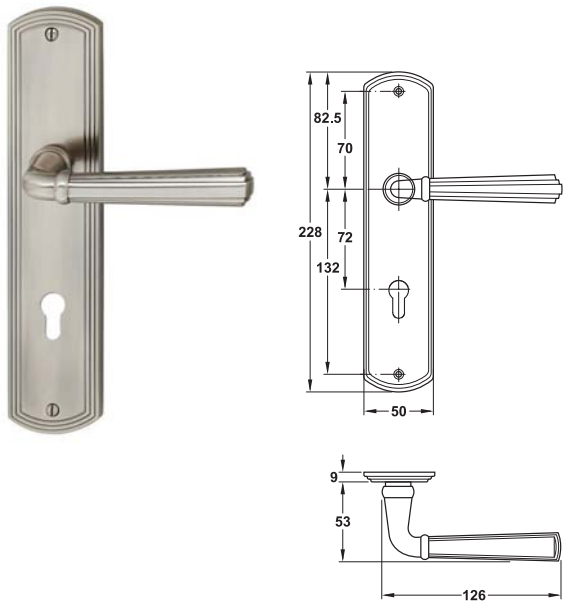

Material/Finish วัสดุ/สี	Cat. No. รหัสสินค้า
Brass antique nickel plated ทองเหลือง/สีนิกเกิ้ลรมดำ	901.92.490

Packing: 1 set
ขนาดบรรจุ: 1 ชุด

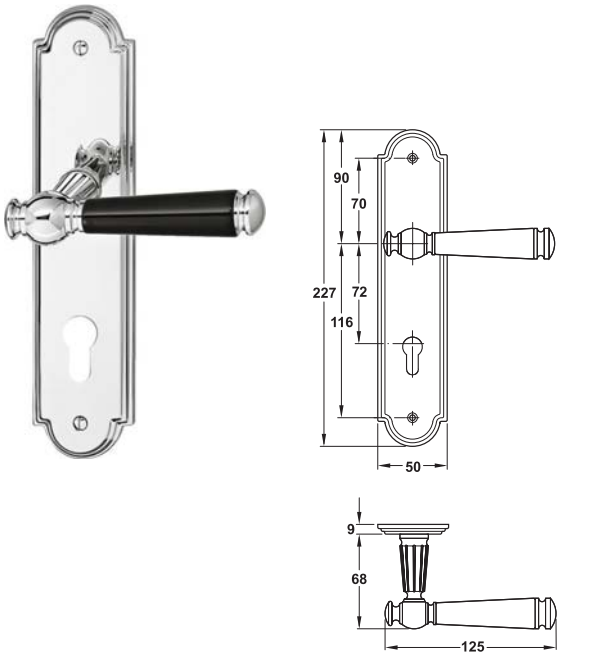

Material/Finish วัสดุ/สี	Cat. No. รหัสสินค้า
Brass chrome plated polished/ grip limoges porcelain black ทองเหลือง/สีโครมเงา/มือจับกระเบื้องสีดำ	900.92.203

Packing: 1 set
ขนาดบรรจุ: 1 ชุด

Pull handle sets
ชุดมือจับดึง

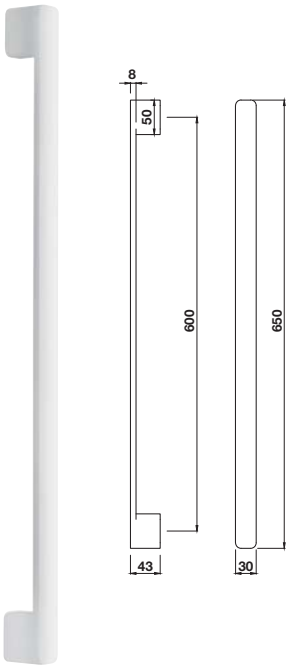

Material/Finish วัสดุ/สี	Cat. No. รหัสสินค้า
Brass white matt RAL 9016 ทองเหลือง/สีขาวด้าน RAL 9016	903.13.287

Packing: 1 pair
ขนาดบรรจุ: 1 คู่

We reserve the right to alter specifications without notice (HTH Architectural Hardware 2019 - IPI).
เรามีสิทธิ์ขอสงวนการเปลี่ยนแปลงรายละเอียดได้โดยไม่ต้องแจ้งให้ทราบล่วงหน้า (อุปกรณ์สถาปัตยกรรมเฮช์ 2562 - IPI)

1



We reserve the right to alter specifications without notice (HTH Architectural Hardware 2019 - IPI).
บริษัทฯ ขอสงวนการเปลี่ยนแปลงรายละเอียดได้โดยมิได้มีการแจ้งล่วงหน้า (อุปกรณ์สถาปัตยกรรม 2562 - IPI)

Lever handle sets
ชุดมือจับก้านโยก



Material/Finish วัสดุ/สี	Cat. No. รหัสสินค้า
Brass nickel plated satin ทองเหลือง/สีนิกเกิ้ลด้าน	900.99.086
Brass black matt ทองเหลือง/สีดำด้าน	900.99.087

Packing: 1 set
ขนาดบรรจุ: 1 ชุด

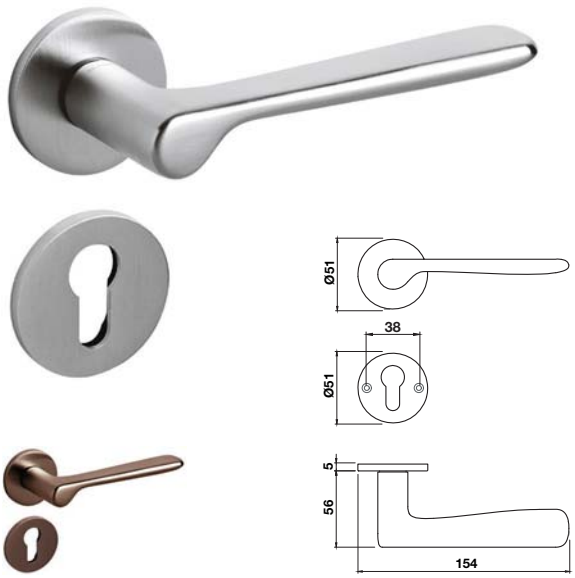

Material/Finish วัสดุ/สี	Cat. No. รหัสสินค้า
Brass chrome plated satin ทองเหลือง/สีโครมด้าน	900.99.088
Brass bronze plated satin ทองเหลือง/สีบรอนซ์ด้าน	900.99.089

Packing: 1 set
ขนาดบรรจุ: 1 ชุด

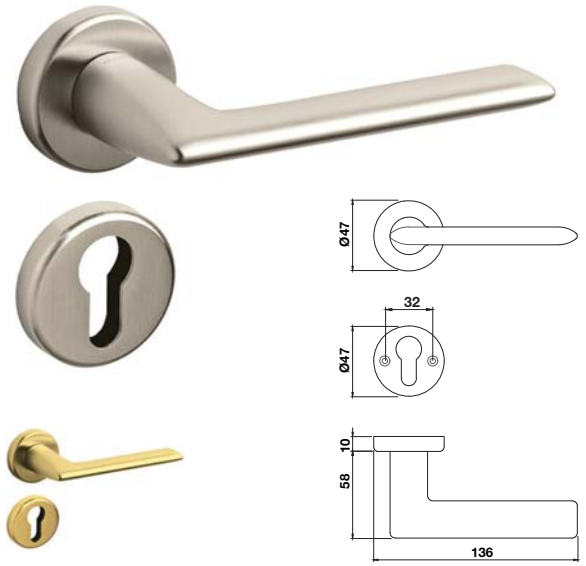

Material/Finish วัสดุ/สี	Cat. No. รหัสสินค้า
Brass nickel plated satin ทองเหลือง/สีนิกเกิ้ลด้าน	900.99.090
Brass gold plated satin ทองเหลือง/สีทองด้าน	900.99.091

Packing: 1 set
ขนาดบรรจุ: 1 ชุด



Material/Finish วัสดุ/สี	Cat. No. รหัสสินค้า
Brass chrome plated satin ทองเหลือง/สีโครมด้าน	900.99.092

Packing: 1 set
ขนาดบรรจุ: 1 ชุด

We reserve the right to alter specifications without notice (HTH Architectural Hardware 2019 - IPI).
บริษัทฯ ขอสงวนการเปลี่ยนแปลงรายละเอียดโดยมิต้องแจ้งให้ทราบล่วงหน้า (อุปกรณ์สถาปัตยกรรม 2562 - IPI)

1

Lever handle sets
ชุดมือจับก้านโยก



Material/Finish วัสดุ/สี	Cat. No. รหัสสินค้า
Brass chrome plated satin ทองเหลือง/สีโครมด้าน	900.99.094
Brass gold plated satin ทองเหลือง/สีทองด้าน	900.99.095

Packing: 1 set
ขนาดบรรจุ: 1 ชุด



Material/Finish วัสดุ/สี	Cat. No. รหัสสินค้า
Brass chrome plated satin ทองเหลือง/สีโครมด้าน	900.99.096
Brass bronze plated satin ทองเหลือง/สีบรอนซ์ด้าน	900.99.097

Packing: 1 set
ขนาดบรรจุ: 1 ชุด



Material/Finish วัสดุ/สี	Cat. No. รหัสสินค้า
Brass chrome plated satin ทองเหลือง/สีโครมด้าน	900.99.098
Brass gold plated polished ทองเหลือง/สีทองเงา	900.99.099

Packing: 1 set
ขนาดบรรจุ: 1 ชุด

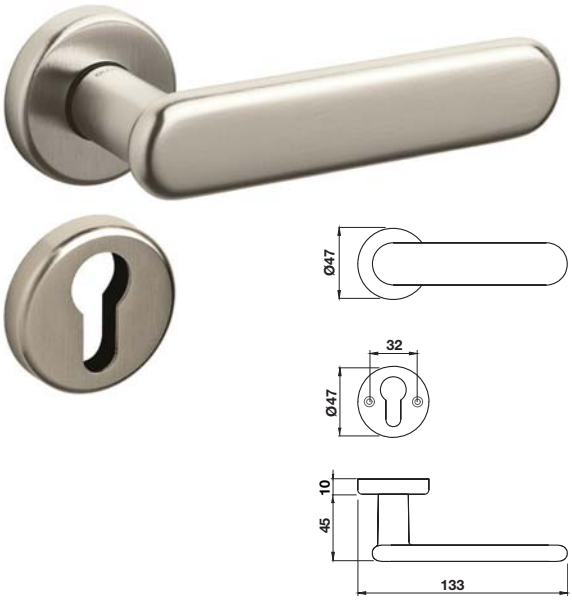

Material/Finish วัสดุ/สี	Cat. No. รหัสสินค้า
Brass nickel plated satin ทองเหลือง/สีนิกเกิ้ลด้าน	900.99.093

Packing: 1 set
ขนาดบรรจุ: 1 ชุด

We reserve the right to alter specifications without notice (HTH Architectural Hardware 2019 - IPI).
บริษัทฯ ขอสงวนการเปลี่ยนแปลงรายละเอียดได้โดยมิได้มีการแจ้งล่วงหน้า (อุปกรณ์สถาปัตยกรรม 2562 - IPI)

Lever handle sets
ชุดมือจับก้านโยก

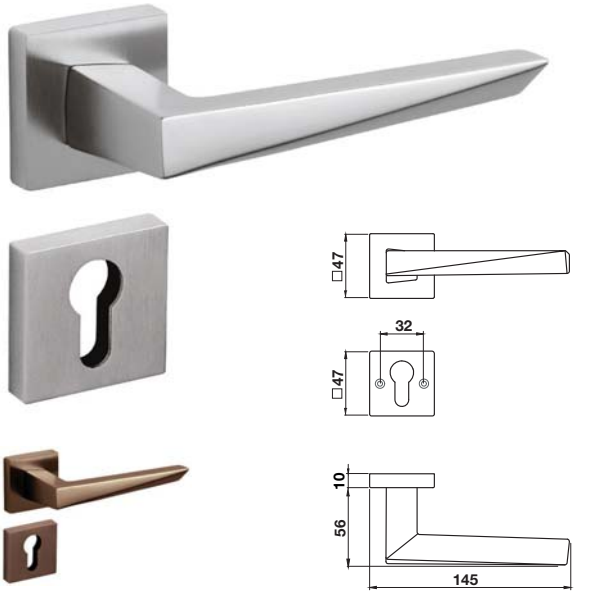

Material/Finish วัสดุ/สี	Cat. No. รหัสสินค้า
Brass chrome plated satin ทองเหลือง/สีโครมด้าน	900.99.084
Brass bronze plated satin ทองเหลือง/สีบรอนซ์ด้าน	900.99.085

Packing: 1 set
ขนาดบรรจุ: 1 ชุด

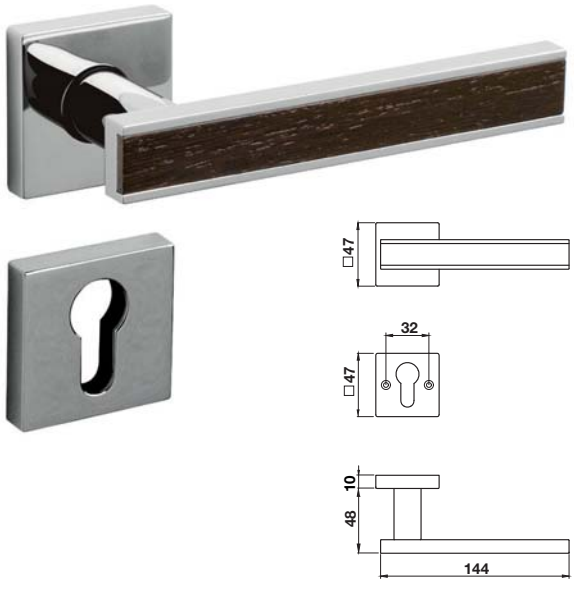

Material/Finish วัสดุ/สี	Cat. No. รหัสสินค้า
Brass chrome plated polished/dark wood ทองเหลืองสีโครมเงา/ไม้สีเข้ม	900.99.100

Packing: 1 set
ขนาดบรรจุ: 1 ชุด

We reserve the right to alter specifications without notice (HTH Architectural Hardware 2019 - IPI).
บริษัทฯ ขอสงวนการเปลี่ยนแปลงรายละเอียดสินค้าโดยไม่ต้องแจ้งให้ทราบล่วงหน้า (อุปกรณ์สถาปัตยกรรม 2562 - IPI)

2

Locking and Security

อุปกรณ์ล็อคและอุปกรณ์นิรภัย







Mortise Locks
ตลับกุญแจระบบมอร์ทิสล็อค

Mortise lock for profile cylinder
ตลับกุญแจระบบมอร์ทิสล็อค 2.14
Mortise lock with bathroom function
ตลับกุญแจระบบมอร์ทิสล็อค สำหรับห้องน้ำ 2.18
Mortise lock for profile cylinder, with nightlatch function
ตลับกุญแจระบบมอร์ทิสล็อค พร้อมฟังก์ชัน nightlatch 2.19
Mortise lock with classroom function
ตลับกุญแจระบบมอร์ทิสล็อค พร้อมฟังก์ชัน classroom 2.20
Mortise lock for profile cylinder, with panic function
ตลับกุญแจระบบมอร์ทิสล็อค พร้อมฟังก์ชัน panic 2.21
Mortise cylinder lock for tubular door frames
ตลับกุญแจระบบมอร์ทิสล็อค สำหรับประตูเฟรมแคบ 2.22
Mortise lock with magnetic latch for bathroom function
ตลับกุญแจแม่เหล็กระบบมอร์ทิสล็อค สำหรับห้องน้ำ 2.24
Mortise lock for profile cylinder with magnetic latch
ตลับกุญแจแม่เหล็กระบบมอร์ทิสล็อค สำหรับประตูทั่วไป 2.26
Mortise latch/bolt
ลิ้นกุญแจ/ลิ้นกุญแจชนิดลิ้นตาย 2.28
Mortise deadbolt lock
ตลับกุญแจระบบมอร์ทิสล็อคชนิดลิ้นตาย 2.29
Mortise lock for profile cylinder and double action door
ตลับกุญแจระบบมอร์ทิสล็อค สำหรับประตูบานเปิดสองทาง 2.35
Narrow frame mortise lock for profile cylinder and double action door
ตลับกุญแจระบบมอร์ทิสล็อค สำหรับประตูเฟรมแคบและประตูเปิดสองทาง 2.36
Mortise lock for sliding door
ตลับกุญแจระบบมอร์ทิสล็อค สำหรับประตูบานเลื่อน 2.37
Mortise lock with double hook
ตลับกุญแจระบบมอร์ทิสล็อค สำหรับประตูบานเลื่อนแบบล็อคอิสระ 2.40
Mortise lock for sliding tubular door frames
ตลับกุญแจระบบมอร์ทิสล็อค สำหรับประตูบานเลื่อนเฟรมแคบ 2.41
Mortise lock with pull handle for pocket door
ตลับกุญแจพร้อมมือจับดึงสำหรับประตูบานเลื่อนซ่อนในผนัง 2.43
Multiple locking device with 2 locking bolts
อุปกรณ์มัลติเพิลล็อคพร้อมแกนล็อคตาย 2 จุด 2.44
Flush ring pull handle
มือจับประตูแบบฝัง 2.46
Mortise pull handle for sliding door
อุปกรณ์มือจับฝังสำหรับบานประตูเลื่อน 2.47
Mortise flush handle lock for sliding doors
อุปกรณ์มือจับฝังสำหรับประตูบานเลื่อน 2.50
Mortise flush handle for sliding doors
อุปกรณ์มือจับฝังสำหรับประตูบานเลื่อน 2.51

We reserve the right to alter specifications without notice (HTH Architectural Hardware 2019).
บริษัทฯ ขอสงวนการเปลี่ยนแปลงรายละเอียดได้โดยไม่ต้องแจ้งล่วงหน้า (อุปกรณ์สถาปัตยกรรม 2562)



Accessories
อุปกรณ์เสริม

Flush handle
ฝาครอบไส้กุญแจ 2.52
Short double cylinder/WC thumbthurn cylinder
ไส้กุญแจไขสองทางแบบสั้น/ไส้กุญแจหางปลาบิดพร้อมสัญลักษณ์ 2.55
Escutcheon
ฝาครอบไส้กุญแจ 2.56
Striking plate plastic box
กล่องพลาสติกรับลิ้นกุญแจ 2.57
Striking plate
เพลทรับกลอน 2.58
Spindle
แกนมือจับ 2.60
Battery-operated mortise lock with magnetic latch lock
ตลับกุญแจแม่เหล็กทำงานด้วยแบตเตอรี่ 2.62
Rebate set adaptor for double doors
อุปกรณ์เสริมสำหรับประตูบานคู่แบบมีบังใบ 2.65
Mortise jig for cutting a mortise lock
อุปกรณ์เครื่องเจาะตลับกุญแจ 2.68
Drilling facility for drilling through holes of main leads and data cables
ดอกเจาะสำหรับเครื่องเจาะตลับกุญแจ 2.70



Profile Cylinder
ไส้กุญแจระบบ PC

Profile cylinder
ไส้กุญแจแบบ PC 2.71
EM Single/Double profile cylinder
ไส้กุญแจทางเดียว/ไส้กุญแจสองทาง รุ่น EM 2.72
EM Double profile cylinder with thumbturn
ไส้กุญแจสองทางพร้อมหางปลาบิด รุ่น EM 2.73
EM Single profile cylinder with thumbturn
ไส้กุญแจทางเดียวพร้อมหางปลาบิด รุ่น EM 2.75
SA Single/Double profile cylinder
ไส้กุญแจทางเดียว/ไส้กุญแจสองทาง รุ่น SA 2.76
SA Double profile cylinder with thumbturn
ไส้กุญแจสองทางพร้อมหางปลาบิด รุ่น SA 2.77
SA Single profile cylinder with thumbturn
ไส้กุญแจทางเดียวพร้อมหางปลาบิด รุ่น SA 2.79
SD Double profile cylinder
ไส้กุญแจสองทาง รุ่น SD 2.80
SD Double profile cylinder with thumbturn
ไส้กุญแจสองทางพร้อมหางปลาบิด รุ่น SD 2.80

We reserve the right to alter specifications without notice (HTH Architectural Hardware 2019).
บริษัทฯ ขอสงวนการเปลี่ยนแปลงรายละเอียดโดยไม่ต้องแจ้งล่วงหน้า (อุปกรณ์สถาปัตยกรรม 2562)

Short profile cylinder
ไส้กุญแจสองทางแบบสั้น....2.83
Moon shape knob for SD
หางปลาบิดสำหรับไส้กุญแจ SD....2.83
Padlocks
กุญแจคล้องสายยู....2.84
Multi-function spray/Construction site key
สเปรย์เอนกประสงค์/ดอกไขตลับกุญแจ....2.85
Key cabinet/Key tag
ตู้เก็บดอกกุญแจ/ป้ายดอกกุญแจ....2.86
Master Key System
ข้อแนะนำระบบมาสเตอร์คีย์....2.87
SA MK Single/Double profile cylinder
ไส้กุญแจทางเดียว/ไส้กุญแจสองทาง รุ่น SA MK....2.94
SA MK Double profile cylinder with thumbturn
ไส้กุญแจสองทางพร้อมหางปลาบิดทรง รุ่น SA MK....2.95
SA MK Knob lock set range
ลูกบิดระบบมาสเตอร์คีย์ รุ่น SA....2.96
SA MK Single/Double deadbolt lock
กุญแจลิ้นตายทางเดียวระบบมาสเตอร์คีย์รุ่น/ระบบมาสเตอร์คีย์รุ่น SA....2.98
Accessories for SA MK
อุปกรณ์เสริมสำหรั SA MK....2.100





Panic Exit Devices
อุปกรณ์ประตูหนีไฟ

Emergency/Panic exit devices
อุปกรณ์ประตูทางออกฉุกเฉิน/ อุปกรณ์ประตูทางออกหนีไฟ....2.101
Panic exit device
อุปกรณ์ประตูหนีไฟ....2.108
Panic exit device, grey
อุปกรณ์ประตูหนีไฟ, สีเทา....2.112
Panic exit device, black
อุปกรณ์ประตูหนีไฟ, สีดำ....2.113
Outdoor lever handle
มือจับก้านโยกสำหรับภายนอก....2.114
Panic exit device PED 200
อุปกรณ์ประตูหนีไฟ PED 200....2.115
Panic exit device PED 210
อุปกรณ์ประตูหนีไฟ PED 210....2.116
Accessories for panic exit devices
อุปกรณ์เสริมสำหรับอุปกรณ์ประตูหนีไฟ....2.117
Mortise lock for profile cylinder
ตลับกุญแจระบบมอร์ทิสล็อค....2.119
Lever handle set
ชุดมือจับก้านโยก....2.121

We reserve the right to alter specifications without notice (HTH Architectural Hardware 2019).
เรามีสิทธิ์ขอสงวนการเปลี่ยนแปลงรายละเอียดได้โดยไม่ต้องแจ้งล่วงหน้า (อุปกรณ์สถาปัตยกรรม 2562)





Knob Locksets
อุปกรณ์ลูกบิดประตู

Knob lockset, residential
ลูกบิดประตูสำหรับที่พักอาศัย 2.122
Screen knob lockset, residential
ลูกบิดหลบมุ้งลวด 2.126
Lever lock handle, residential
ลูกบิดประตูก้านโยกสำหรับที่พักอาศัย 2.127
Knob lockset, commercial
ลูกบิดประตูสำหรับอาคารพาณิชย์ 2.131
Single deadbolt, residential
กุญแจลิ้นตายด้านเดียวหางปลาบิดสำหรับที่พักอาศัย 2.137
Economy double deadbolt, residential
กุญแจลิ้นตาย 2 ด้าน สำหรับที่พักอาศัย 2.138
Single deadbolt, commercial
กุญแจลิ้นตายด้านเดียวหางปลาบิดสำหรับอาคารพาณิชย์ 2.139
Double deadbolt, commercial
กุญแจลิ้นตาย 2 ด้าน สำหรับอาคารพาณิชย์ 2.140
Single deadbolt, one side
อุปกรณ์ล็อคลิ้นตายข้างเดียว 2.141
Padlock
กุญแจคล้องสายยู 2.142
Folding/fixed hasp
กลอนพับ/**หูช้าง** 2.143




Electronic Locking System
ระบบกุญแจอิเล็กทรอนิกส์

Wireless central unit CFA3000
อุปกรณ์ล็อคอิเล็กทรอนิกส์ รุ่น CFA3000 ..... 2.144
Wireless remote control CFF3000
รีโมทคอนโทรลอิเล็กทรอนิกส์ รุ่น CFF3000 ..... 2.144

We reserve the right to alter specifications without notice (HTH Architectural Hardware 2019).
เรายังคงสงวนการเปลี่ยนแปลงรายละเอียดได้โดยไม่ต้องแจ้งล่วงหน้า (อุปกรณ์สถาปัตยกรรม 2562)

2

Lock components
ชิ้นส่วนอุปกรณ์ล็อค

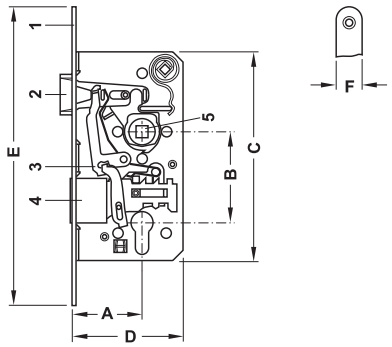

1 Forend
2 Latchbolt
3 Key action assembly
4 Deadbolt
5 Lever follower, hub spring

A Backset
B Distance
C Case height
D Case width
E Forend length
F Forend widht

1 แผ่นเพลทด้านหน้า
2 ลิ้นสปริง
3 แท่นบังคับลิ้นกุญแจ
4 ลิ้นตาย
5 สปริงแกนมือจับ

A ระยะเจาะตลับกุญแจ
B ระยะมือจับ
C ความสูงกล่องตลับกุญแจ
D ความกว้างกล่องตลับกุญแจ
E ระยะความยาวของแผ่นเพลทด้านหน้า
F ระยะความกว้างของแผ่นเพลทด้านหน้า

Door mounting – DIN left or DIN right
การติดตั้ง - บานเปิดซ้ายหรือบานเปิดขวา

The opening direction determines left or right hand doors.
The door direction or handing according to DIN 107 is determined as follows:
> Visible position of the door hinges on the left = DIN left
> Visible position of the door hinges on the right = DIN right

การกำหนดทิศทางการเปิดประตูสำหรับบานซ้ายหรือขวา ซึ่งการกำหนดทิศทางการเปิดประตูอ้างถึงมาตรฐาน DIN 107
> ตำแหน่งที่มองเห็นแกนบานพับอยู่ด้านซ้าย = บานเปิดซ้าย
> ตำแหน่งที่มองเห็นแกนบานพับอยู่ด้านขวา = บานเปิดขวา

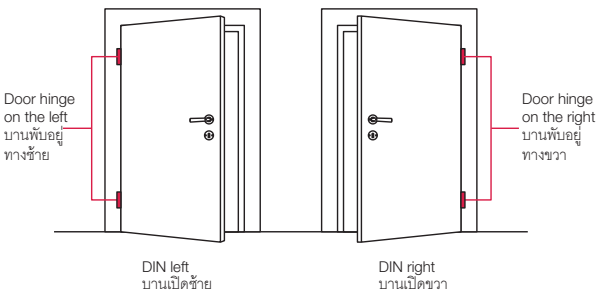

Opening direction
ทิศทางการเปิด

The usable designations can be derived from the access direction
การกำหนดการใช้งานมาจากทิศทางการเปิด

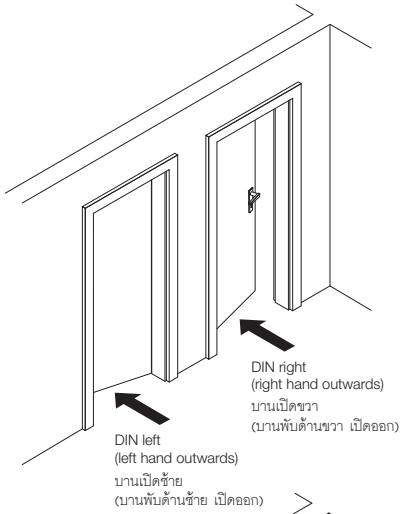

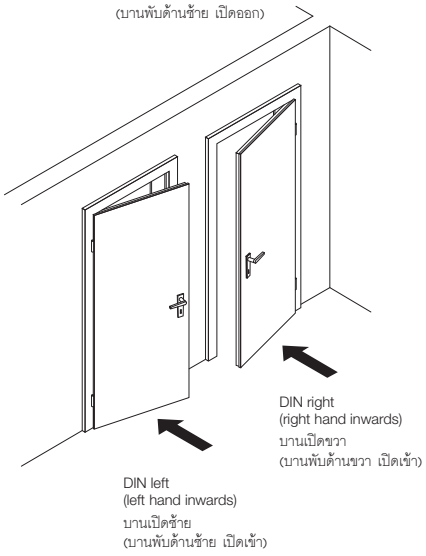

Lock handing
ลักษณะการล็อค

In accordance with the door direction, the mortise lock are also classified as DIN left hand and DIN right hand lock:

ตลับกุญแจระบบมอร์ทิสล็อคถูกแบ่งประเภทออกเป็นล็อคบานเปิดซ้ายและล็อคบานเปิดขวาเช่นเดียวกัน เพื่อให้สอดคล้องกับการแบ่งลักษณะของประตู

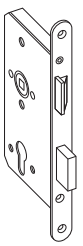

DIN left hand lock
(The straight side of the latchbolt points to the left)
ล็อคบานเปิดซ้าย
(ด้านแนวตรงของลิ้นสปริงอยู่ทางด้านซ้าย)

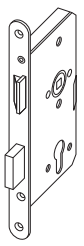

DIN rirht hand lock
(The straight side of the latchbolt points to the right)
ล็อคบานเปิดขวา
(ด้านแนวตรงของลิ้นสปริงอยู่ทางด้านขวา)

We reserve the right to alter specifications without notice (HTH Architectural Hardware 2019).
บริษัทฯ ขอสงวนการเปลี่ยนแปลงรายละเอียดได้โดยไม่ต้องแจ้งล่วงหน้า (อุปกรณ์สถาปัตย์ 2562)

Type of door
ชนิดของประตู

The choice of mortise lock also depends on the type of the door:

การเลือกตลับกุญแจระบบมอร์ทิสล็อคขึ้นอยู่กับชนิดของประตู

Profile of a rebated door with mortise lock
(forend protruding on one side)

ภาพแสดงการติดตั้งตลับกุญแจระบบมอร์ทิสล็อคบนบานประตูแบบมีบังใบ

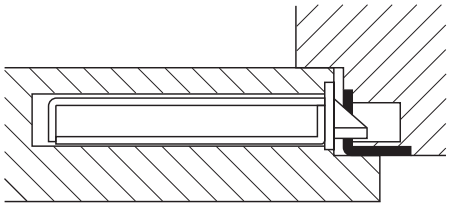

Profile of a flush door with mortise lock forend protrudes on both sides)

ภาพแสดงการติดตั้งตลับกุญแจระบบมอร์ทิสล็อคบนบานประตูแบบไม่มีบังใบ

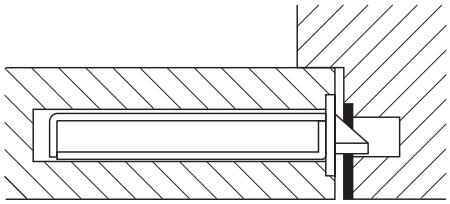

Test symbol
สัญลักษณ์การทดสอบ

The special quality of a mortise lock can be certified by various institutes with an appropriate test seal.

คุณภาพของตลับกุญแจระบบกุญแจมอร์ทิสล็อค สามารถรับรองโดยสถาบันต่างๆที่มีตราประทับทดสอบที่เหมาะสม

Closure
การปิดประตู

The mortise locks in this catalogue are categorised into the following locking types:
> WC/bathroom for bathroom doors
> PC prepared for profile cylinder

ตลับกุญแจระบบกุญแจมอร์ทิสล็อคในแคตตาล็อกนี้ แบ่งประเภทดังนี้
> ประตูห้องน้ำ
> ประตูที่มีไส้กุญแจระบบ PC

Latchbolt
ลิ้นสปริง

The latchbolt has the task to keep the door panel closed.
The material or special surface treatments (nickel plating, chrome plating) have an influence on the glide quality of the latchbolt.

ลิ้นสปริงมีหน้าที่ทำให้บานประตูปิด วัสดุหรือผิวเคลือบพิเศษ(ชุบนิกเกิ้ล ชุบโครม เป็นต้น) ทำให้เพิ่มคุณภาพของลิ้นตลับกุญแจมากยิ่งขึ้น

Deadbolt
ลิ้นตาย

According to DIN 18251, the deadbolt in the locked (secured) position has the task to prevent access by unauthorized persons.
By turning the key or lock handle once or twice, the deadbolt is pre-locked 1-turn and 2-turn.
An increased deadbolt throw makes the lock more secure.

อ้างถึง DIN 18251 ลิ้นตายมีหน้าที่ล็อคความปลอดภัยจากบุลคลที่ไม่ได้รับอนุญาต โดยไขกุญแจหรือหมุนหางปลาบิด 1 หรือ 2 จังหวะ ลิ้นตายจะมีทั้ง 1 จังหวะ หรือ 2 จังหวะ ลิ้นตายเพิ่มความปลอดภัยมากขึ้น

Key action
ดอกกุญแจ

The latchbolt can be operated with the key.

ลิ้นสปริงจะทำงานได้โดยดอกกุญแจ

We reserve the right to alter specifications without notice (HTH Architectural Hardware 2019).
บริษัทฯ ขอสงวนการเปลี่ยนแปลงรายละเอียดได้โดยไม่ต้องแจ้งล่วงหน้า (อุปกรณ์สถาปัตย์ 2562)

Classification of mechanically operated locks and striking plates in compliance with EN 12209:2003

การแบ่งประเภทของมาตรฐานสำหรับอุปกรณ์ล็อคควบคุมด้วยกลไก และเพลทรับกลอนตาม EN 12209:2003

The performance features are defined by this European standard in order to ensure that the different products are comparable.

ประสิทธิภาพได้รับการกำหนดโดยมาตรฐานยุโรปเพื่อให้แน่ใจว่าผลิตภัณฑ์ที่ต่างกันสามารถเปรียบเทียบกันได้

11-digit classification key in accordance with EN 12209:2003

มาตรฐานสามารถจำแนกได้ 11 หลักที่แบ่งประเภทตาม EN 12209:2003

Position										
1	2	3	4	5	6	7	8	9	10	11
Category of use ประเภทการใช้งาน	Durability and load on latch-bolt ความทนทาน	Door weight น้ำหนักประตูและแรงปิด	Suitability for use on fire resistance and smoke control door เหมาะสำหรับใช้กับประตูทนไฟและควบคุมควันไฟ	Safety ความปลอดภัย	Corrosion resistance and temperature แสดงถึงการกันสนิมและอุณหภูมิ	Security and drilling การป้องกันและการทนทานต่อการขโมยและการถูกเจาะ	Field of door application ประเภทการใช้งานของประตู	Type of key operation and locking ประเภทการทำงานของกุญแจและการล็อค	Type of spindle operation ประเภทการทำงานของแกนก้านโยก	Key identification การจำแนกประเภทตามดอกกุญแจ

Meaning of individual positions in classification key:

ความหมายของเลขแต่ละหลักในการแบ่งประเภท

Position หลักที่	Grade เกรด	Meaning ความหมาย
1 Category of use 1 ประเภทการใช้งาน	1 - 3	1 = Low frequency. For use by people with a high incentive to exercise care and a small chance of misuse, e.g internal residential doors 1 = ความถี่ในการใช้งานต่ำ - สำหรับการใช้งานโดยบุคคลที่มีการดูแลรักษาเป็นอย่างดี และมีโอกาสในการใช้งานผิดประเภทเล็กน้อย ตัวอย่างเช่น ประตูภายในสำหรับที่พักอาศัย 2 = Medium frequency. For use by people with some incentive to exercise care but where there is some chance of misuse, e.g. internal office doors. 2 = ความถี่ในการใช้งานปานกลาง - สำหรับการใช้งานโดยบุคคลที่มีการดูแลรักษาบ้าง และมีโอกาสในการใช้งานผิดประเภท ตัวอย่างเช่น ประตูสำหรับสำนักงานภายใน 3 = High frequency. For use by public or others with little incentive to exercise care and with a high chance of misuse, e.g. public doors 3 = ความถี่ในการใช้งานมาก - สำหรับการใช้งานโดยสาธารณะ โดยมีการดูแลรักษาน้อย และมีโอกาสสูงในการใช้งานผิดประเภท ตัวอย่างเช่น ประตูสำหรับอาคารสาธารณะ
2 Durability and load on latchbolt 2 ความทนทาน	A – C, F – H, L – M, R – S, W – X	A = 50,000 test cycles, no load on latchbolt B = 100,000 test cycles, no load on latchbolt C = 200,000 test cycles, no load on latchbolt F = 50,000 test cycles, 10N load on latchbolt G = 100,000 test cycles, 10N load on latchbolt H = 200,000 test cycles, 10N load on latchbolt L = 100,000 test cycles, 25N load on latchbolt M = 200,000 test cycles, 25N load on latchbolt R = 100,000 test cycles, 50N load on latchbolt S = 200,000 test cycles, 50N load on latchbolt W = 100,000 test cycles, 120N load on latchbolt X = 200,000 test cycles, 120N load on latchbolt A = 50,000 รอบ ไม่มีแรงกดที่ลิ้นกุญแจ B = 100,000 รอบ ไม่มีแรงกดที่ลิ้นกุญแจ C = 200,000 รอบ ไม่มีแรงกดที่ลิ้นกุญแจ F = 50,000 รอบ มีแรงกดที่ลิ้นกุญแจ 10 นิวตัน G = 100,000 รอบ มีแรงกดที่ลิ้นกุญแจ 10 นิวตัน H = 200,000 รอบ มีแรงกดที่ลิ้นกุญแจ 10 นิวตัน L = 100,000 รอบ มีแรงกดที่ลิ้นกุญแจ 25 นิวตัน M = 200,000 รอบ มีแรงกดที่ลิ้นกุญแจ 25 นิวตัน R = 100,000 รอบ มีแรงกดที่ลิ้นกุญแจ 50 นิวตัน S = 200,000 รอบ มีแรงกดที่ลิ้นกุญแจ 50 นิวตัน W = 100,000 รอบ มีแรงกดที่ลิ้นกุญแจ 120 นิวตัน X = 200,000 รอบ มีแรงกดที่ลิ้นกุญแจ 120 นิวตัน

We reserve the right to alter specifications without notice (HTH Architectural Hardware 2019).
บริษัทฯ ขอสงวนการเปลี่ยนแปลงรายละเอียดโดยไม่ได้มีการแจ้งล่วงหน้า (อุปกรณ์สถาปัตยกรรม 2562)

Position หลักที่	Grade เกรด	Meaning ความหมาย
3 Door weight and closing force 3 น้ำหนักประตูและแรงปิด	1 - 9	1 = door weight up to 100 kg, max. 50N closing force 2 = door weight up to 200 kg, max. 50N closing force 3 = door weight above 200 kg or specified by the manufacturer, max. 50 N closing force 4 = door weight up to 100 kg, max. 25N closing force 5 = door weight up to 200 kg, max. 25N closing force 6 = door weight above 200 kg or specified by the manufacturer, max. 25 N closing force 7 = door weight up to 100 kg, max. 15N closing force 8 = door weight up to 200 kg, max. 15N closing force 9 = door weight above 200 kg or specified by the manufacturer, max. 15 N closing force 1 = สำหรับประตูน้ำหนักไม่เกิน 100 กก. แรงปิดสูงสุด 50 นิวตัน 2 = สำหรับประตูน้ำหนักไม่เกิน 200 กก. แรงปิดสูงสุด 50 นิวตัน 3 = สำหรับประตูน้ำหนักไม่เกิน 200 กก. หรือโดยการระบุจากผู้ผลิต, แรงปิดสูงสุด 50 นิวตัน 4 = สำหรับประตูน้ำหนักไม่เกิน 100 กก. แรงปิดสูงสุด 25 นิวตัน 5 = สำหรับประตูน้ำหนักไม่เกิน 200 กก. แรงปิดสูงสุด 25 นิวตัน 6 = สำหรับประตูน้ำหนักไม่เกิน 200 กก. หรือโดยการระบุจากผู้ผลิต, แรงปิดสูงสุด 25 นิวตัน 7 = สำหรับประตูน้ำหนักไม่เกิน 100 กก. แรงปิดสูงสุด 15 นิวตัน 8 = สำหรับประตูน้ำหนักไม่เกิน 200 กก. แรงปิดสูงสุด 15 นิวตัน 9 = สำหรับประตูน้ำหนักไม่เกิน 200 กก. หรือโดยการระบุจากผู้ผลิต, แรงปิดสูงสุด 15 นิวตัน
4 Suitability for use on fire resistant and smoke control doors 4 เหมาะสำหรับใช้กับประตูทนไฟและควบคุมควันไฟ	0 - 1	0 = not approved for use on fire resistant and smoke control doors 1 = suitable for use, subject to satisfactory fire test report of lock contribution to fire resistance. This fire test report is outside the scope of application of this standard 0 = ไม่เหมาะสมสำหรับใช้กับประตูทนไฟและควบคุมควันไฟ 1 = เหมาะสมสำหรับใช้กับประตูทนไฟและควบคุมควันไฟ ซึ่งต้องมีผลผ่านจากการทดสอบต่อการทนไฟ รายงานการทดสอบการทนไฟจะไม่ระบุในมาตรฐานนี้
5 Safety 5 ความปลอดภัย	0	Only one grade of safety is identified มี 1 เกรดเท่านั้น โดยล็อคทุกตัวผ่านคุณสมบัติด้านความปลอดภัย
6 Corrosion resistance and temperature 6 แสดงถึงการกันสนิมและอุณหภูมิ	0, A – G	0 = no defined corrosion resistance, no temperature requirement A = low corrosion resistance, no temperature requirement B = moderate corrosion resistance, no temperature requirement C = high corrosion resistance, no temperature requirement D = very high corrosion resistance, no temperature requirement E = moderate corrosion resistance, temperature requirement –20 °C to +80 °C F = high corrosion resistance, temperature requirement –20 °C to +80 °C G = very high corrosion resistance, temperature requirement –20 °C to +80 °C 0 = ไม่กันสนิม ไม่ได้ระบุถึงอุณหภูมิ A = กันสนิมได้เพียงเล็กน้อย ไม่ได้ระบุถึงอุณหภูมิ B = กันสนิมได้ปานกลาง ไม่ได้ระบุถึงอุณหภูมิ C = กันสนิมได้ดี ไม่ได้ระบุถึงอุณหภูมิ D = กันสนิมได้ดีมาก ไม่ได้ระบุถึงอุณหภูมิ E = กันสนิมได้ปานกลาง ในช่วงอุณหภูมิระหว่าง -20 ถึง +80 องศาเซลเซียส F = กันสนิมได้ดี ในช่วงอุณหภูมิระหว่าง -20 ถึง +80 องศาเซลเซียส G = กันสนิมได้ดีมาก ในช่วงอุณหภูมิระหว่าง -20 ถึง +80 องศาเซลเซียส
7 Security and drilling protection 7 การป้องกันต่อการขโมยและป้องกันการถูกเจาะ	1 – 7	1 = minimum security and no drilling protection 2 = low security and no drilling protection 3 = moderate security and no drilling protection 4 = high security and no drilling protection 5 = high security with drilling protection 6 = very high security and no drilling protection 7 = very high security with drilling protection 1 = ความปลอดภัยน้อยที่สุดและไม่ทนต่อการถูกเจาะ 2 = ความปลอดภัยต่ำและไม่ทนต่อการถูกเจาะ 3 = ความปลอดภัยปานกลางและไม่ทนต่อการถูกเจาะ 4 = ความปลอดภัยสูงและไม่ทนต่อการถูกเจาะ 5 = ความปลอดภัยสูงและทนต่อการถูกเจาะ 6 = ความปลอดภัยสูงมากและไม่ทนต่อการถูกเจาะ 7 = ความปลอดภัยสูงมากและทนต่อการถูกเจาะ

We reserve the right to alter specifications without notice (HTH Architectural Hardware 2019).
บริษัทฯ ขอสงวนการเปลี่ยนแปลงรายละเอียดโดยไม่ต้องแจ้งให้ทราบล่วงหน้า (อุปกรณ์สถาปัตยกรรม 2562)

Position หลักที่	Grade เกรด	Type ประเภท	Application 1 การใช้งาน 1	Application 2 การใช้งาน 2	Application 3 การใช้งาน 3
8 - Field of door application 8 - ประเภทการใช้งานของประตู	A	Mortise ตลับกุญแจ	Unrestricted application ไม่จำกัดการใช้งาน	-	-
	B	Mortise ตลับกุญแจ	Hinged door ประตูบานสวิง	-	-
	C	Mortise ตลับกุญแจ	Sliding door ประตูบานเลื่อน	-	-
	D	Rim ริมล็อค	Unrestricted application ไม่จำกัดการใช้งาน	-	-
	E	Rim ริมล็อค	Hinged door ประตูบานสวิง	-	-
	F	Rim ริมล็อค	Sliding door ประตูบานเลื่อน	-	
	H	Mortise ตลับกุญแจ	Hinged door ประตูบานสวิง	Supported ช่วยเสริม	
	J	Rim ริมล็อค	Hinged door ประตูบานสวิง	Inwards ปิดเข้าข้างในห้อง	
	K	Mortise ตลับกุญแจ	Hinged door ประตูบานสวิง	-	
	L	Mortise ตลับกุญแจ	Sliding door ประตูบานเลื่อน	-	Locked from inside ล็อคจากภายใน
	M	Rim ริมล็อค	Hinged door ประตูบานสวิง	-	Locked from inside ล็อคจากภายใน
	N	Rim ริมล็อค	Sliding door ประตูบานเลื่อน	-	Locked from inside ล็อคจากภายใน
	P	Mortise ตลับกุญแจ	Hinged door ประตูบานสวิง	Supported ช่วยเสริม	Locked from inside ล็อคจากภายใน
	R	Rim ริมล็อค	Hinged door ประตูบานสวิง	Inwards ปิดเข้าข้างในห้อง	Locked from inside ล็อคจากภายใน
	S	Mortise ตลับกุญแจ	Unrestricted application ไม่จำกัดการใช้งาน	-	Locked from inside ล็อคจากภายใน
	T	Rim ริมล็อค	Unrestricted application ไม่จำกัดการใช้งาน	-	Locked from inside ล็อคจากภายใน

Position หลักที่	Grade เกรด	Meaning ความหมาย
9 Type of key operation and locking 9 ประเภทการทำงานของกุญแจและการล็อค	0, A – H	0 = not applicable A = cylinder lock, manual locking B = cylinder lock, automatic locking C = cylinder lock, manual locking with intermediate locking D = lever lock, manual locking E = lever lock, automatic locking F = lever lock, manual locking with intermediate locking G = lock without key operation, manual locking H = lock without key operation, automatic locking 0 = ไม่มีการระบุ A = ไส้กุญแจล็อคหรือลิ้นกุญแจ, ระบบล็อคธรรมดา B = ไส้กุญแจล็อคหรือลิ้นกุญแจ, ระบบล็อคอัตโนมัติ C = ไส้กุญแจล็อคหรือลิ้นกุญแจ, ระบบล็อคธรรมดาแบบมีจังหวะ D = ล็อคก้านโยกหรือลิ้นกุญแจ, ระบบล็อคธรรมดา E = ล็อคก้านโยกหรือลิ้นกุญแจ, ระบบล็อคอัตโนมัติ F = ล็อคก้านโยกหรือลิ้นกุญแจ, ระบบล็อคธรรมดาแบบมีจังหวะ G = ล็อคโดยไม่มีระบบกุญแจ, ระบบล็อคธรรมดา H = ล็อคโดยไม่มีระบบกุญแจ, ระบบล็อคอัตโนมัติ

We reserve the right to alter specifications without notice (HTH Architectural Hardware 2019).
เราขอสงวนการเปลี่ยนแปลงรายละเอียดได้โดยมิได้มีการแจ้งล่วงหน้า (อุปกรณ์สถาปัตยกรรม 2562)

Position หลักที่	Grade เกรด	Meaning ความหมาย
10 Type of spindle operation 10 ประเภทการทำงานของแกนก้านโยก	0 – 4	0 = lock without lever follower 1 = lock with knob or sprung lever handle operation 2 = lock with unsprung lever handle operation 3 = lock for heavy duty sprung lever handle operation 4 = lock for heavy duty sprung lever handle operation specified by the manufacturer 0 = ไม่มีช่องสำหรับแกนก้านโยก 1 = ระบบล็อคสำหรับมือจับก้านโยกแบบมีสปริง 2 = ระบบล็อคสำหรับมือจับก้านโยกแบบไม่มีสปริง 3 = ระบบล็อคแบบชนิดสปริงแข็งและก้านโยกแบบมีสปริง 4 = ระบบล็อคแบบชนิดสปริงแข็งสำหรับมือจับก้านโยกที่ออกแบบโดยผู้ผลิต
11 Key identification requirement 11 การจำแนกประเภทตามดอกกุญแจ	0, A – H	0 = no requirement A = min. 3 detaining elements B = min. 5 detaining elements C = min. 5 detaining elements, extended number of effective differs D = min. 6 detaining elements E = min. 6 detaining elements, extended number of effective differs F = min. 7 detaining elements G = min. 7 detaining elements, extended number of effective differs H = min. 8 detaining elements, extended number of effective differs 0 = ไม่มีการกำหนด A = มีการรองรับระบบกุญแจอย่างน้อย 3 พิน B = มีการรองรับระบบกุญแจอย่างน้อย 5 พิน C = มีการรองรับระบบกุญแจอย่างน้อย 5 พิน, มีการขยายจำนวนสำหรับรองรับดอกกุญแจได้เพิ่มเติม D = มีการรองรับระบบกุญแจอย่างน้อย 6 พิน E = มีการรองรับระบบกุญแจอย่างน้อย 6 พิน, มีการขยายจำนวนสำหรับรองรับดอกกุญแจได้เพิ่มเติม F = มีการรองรับระบบกุญแจอย่างน้อย 7 พิน G = มีการรองรับระบบกุญแจอย่างน้อย 7 พิน, มีการขยายจำนวนสำหรับรองรับดอกกุญแจได้เพิ่มเติม H = มีการรองรับระบบกุญแจอย่างน้อย 8 พิน, มีการขยายจำนวนสำหรับรองรับดอกกุญแจได้เพิ่มเติม

We reserve the right to alter specifications without notice (HTH Architectural Hardware 2019).
บริษัทฯ ขอสงวนการเปลี่ยนแปลงรายละเอียดได้โดยไม่ต้องแจ้งล่วงหน้า (อุปกรณ์สถาปัตยกรรม 2562)

Example: "Mortise lock, profile cylinder" (certified in compliance with EN 12209:2003)
ตัวอย่าง: ตลับกุญแจระบบมอร์ทิสล็อค, ไส้กุญแจระบบ PC (รับรองตามมาตรฐาน EN 12209:2003)



Classification code:
การแบ่งประเภท:

3	S	8	1	0	F	2	B	C	2	0

Position หลักที่	Meaning ความหมาย
1 Category of use 1 ประเภทการใช้งาน	Grade 3: High frequency. For use by public or others with little incentive to exercise care and with a high chance of misuse, e.g. public doors ความถี่ในการใช้งานมาก - สำหรับการใช้งานโดยสาธารณะ โดยมีการดูแลรักษาน้อย และมีโอกาสสูงในการใช้งานผิดประเภท ตัวอย่างเช่น ประตูสำหรับอาคารสาธารณะ
2 Durability and load on latchbolt 2 ความทนทาน	Grade S: 200,000 test cycles, 50N load on latchbolt 200,000 รอบ มีแรงกดที่ลิ้นกุญแจ 50 นิวตัน
3 Door weight and closing force 3 น้ำหนักประตูและแรงปิด	Grade 8: Door weight up to 200 kg, max. 15N closing force สำหรับประตูน้ำหนักไม่เกิน 200 กก. แรงปิดสูงสุด 15 นิวตัน
4 Suitability for use on fire resistant and smoke control doors 4 ความเหมาะสมสำหรับใช้กับประตูทนไฟและควบคุมควันไฟ	Grade 1: Suitable for use, subject to satisfactory fire test report of lock contribution to fire resistance. This fire test report is outside the scope of application of this standard. เหมาะสมสำหรับใช้กับประตูทนไฟและควบคุมควันไฟ ซึ่งต้องมีผลผ่านจากการทดสอบต่อการทนไฟ รายงานการทดสอบการทนไฟจะไม่ระบุในมาตรฐานนี้
5 Safety 5 ความปลอดภัย	Grade 0: Only one grade of safety is identified มี 1 เกรดเท่านั้น โดยล็อคทุกตัวผ่านคุณสมบัติด้านความปลอดภัย
6 Corrosion resistance and temperature 6 แสดงถึงการกันสนิมและอุณหภูมิ	Grade F: High corrosion resistance, temperature requirement -20°C to +80°C กันสนิมได้ดี ในช่วงอุณหภูมิระหว่าง -20 ถึง +80 องศาเซลเซียส
7 Security and drilling protection 7 การป้องกันต่อการขโมยและป้องกันการถูกเจาะ	Grade 2: Low security and no drilling protection ความปลอดภัยไม่สูงและไม่ทนต่อการถูกเจาะ
8 Field of door application 8 ประเภทการใช้งานของประตู	Grade B: Mortise lock, hinged door ตลับกุญแจ, ประตูบานสวิง
9 Type of key operation and locking 9 ประเภทการทำงานของกุญแจและการล็อค	Grade C: Cylinder lock, manual locking with intermediate locking ไส้กุญแจล็อคหรือลิ้นกุญแจ, ระบบล็อคธรรมดาแบบมีจังหวะ
10 Type of spindle operation 10 ประเภทการทำงานของแกนก้านโยก	Grade 2: Lock with unsprung lever handle operation ระบบล็อคสำหรับมือจับก้านโยกแบบไม่มีสปริง
11 Key identification requirement 11 การจำแนกประเภทตามดอกกุญแจ	Grade 0: No requirement ไม่มีการกำหนด

We reserve the right to alter specifications without notice (HTH Architectural Hardware 2019).
เราขอสงวนสิทธิ์ในการเปลี่ยนแปลงรายละเอียดได้โดยไม่ต้องแจ้งให้ทราบล่วงหน้า (อุปกรณ์สถาปัตยกรรม 2562)



We reserve the right to alter specifications without notice (HTH Architectural Hardware 2019).
เรายังคงสงวนการเปลี่ยนแปลงรายละเอียดโดยไม่ต้องแจ้งให้ทราบล่วงหน้า (อุปกรณ์สถาปัตยกรรม 2562)

2

Mortise lock for profile cylinder
ตลับกุญแจระบบมอร์ทิสล็อค



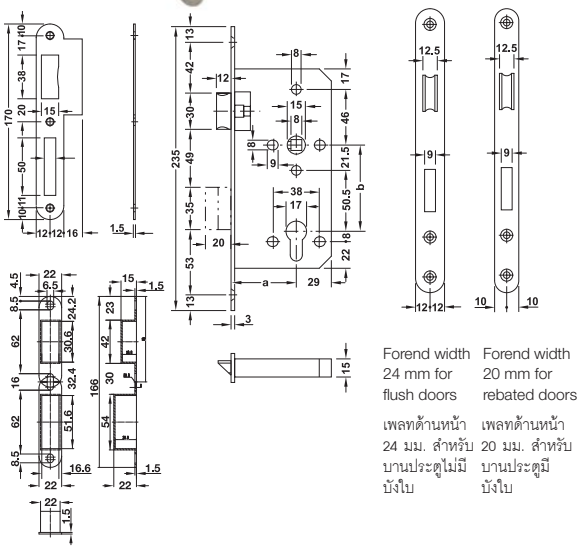

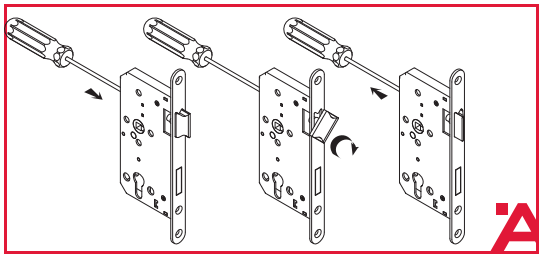

EN 12209

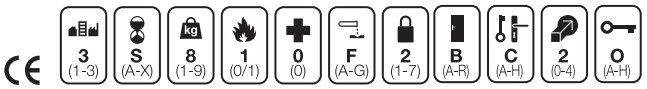

Features
- For flush or rebated timber doors
- Latch operated with lever handle or key action
- Deadbolt operated with profile cylinder, deadbolt 2-turn
- Reversible latch
- Deadbolt, latch and follower made of stainless steel
- Tested to EN 12209, tested according to CE

Technical data
- Lever follower: 8 mm
- Distance (b): 72 mm
- Backset (a): 55 mm

Supplied with
1 Mortise lock
1 Striking plate
1 Plastic box and 1 fixing screw

คุณสมบัติ
- สำหรับบานประตูไม้แบบมีบังใบหรือไม่มีบังใบ
- ลิ้นกุญแจทำงานโดยมือจับก้านโยกหรือดอกกุญแจ
- ลิ้นตายทำงานโดยไส้กุญแจ ลิ้นตาย 2 จังหวะ
- สามารถกลับลิ้นได้
- แผ่นเพลท ลิ้นตาย ลิ้นกุญแจรูแกนมือจับทำจากสแตนเลสสตีล
- ผ่านการทดสอบมาตรฐาน EN 12209 ผ่านการทดสอบมาตรฐาน CE

ข้อมูลทางเทคนิค
- รูแกนมือจับ ขนาด: 8 มม.
- ระยะของมือจับ (b): 72 มม.
- ระยะเจาะตลับกุญแจ (a): 55 มม.

ประกอบด้วย
ตลับกุญแจ 1 ชิ้น
เพลทรับกลอน 1 ชิ้น
กล่องพลาสติก 1 ชิ้น และสกรู 1 ชุด

Order reference
Please order intumescent fire protection kit (Cat. No. 950.11.010/ 950.11.011) separately.

ข้อแนะนำการสั่งซื้อ
อุปกรณ์ป้องกันความร้อนสำหรับตลับกุญแจ 950.11.010, 950.11.011

Forend เพลทด้านหน้า	Forend width 20 mm ความกว้างแผ่นเพลทด้านหน้า 20 มม.		Forend width 24 mm ความกว้างแผ่นเพลทด้านหน้า 24 มม.	
	Square แบบเหลี่ยม	Round แบบโค้ง	Square แบบเหลี่ยม	Round แบบโค้ง
Stainless steel matt (304) สแตนเลสด้าน (304)	911.02.143	911.02.151	911.02.145	911.02.153
Stainless steel polished (304) สแตนเลสเงา (304)	911.02.448	911.02.450	911.02.452	911.02.454
Stainless steel matt (316) สแตนเลสด้าน (316)	-	-	-	911.02.096
Stainless steel polished (316) สแตนเลสเงา (316)	-	-	-	911.25.423
Stainless steel brass polished PVD สแตนเลส/สีทองเหลืองเงาเคลือบ PVD	911.02.144	911.02.152	911.02.146	911.02.154
Stainless steel antique copper coloured สแตนเลส/สีทองแดงรมดำ	-	-	-	911.02.169
Stainless steel antique brass coloured สแตนเลส/สีทองเหลืองรมดำ	911.02.449	911.02.451	911.02.453	911.02.168
Stainless steel black matt สแตนเลส/สีดำด้าน	-	-	-	911.25.100

Packing: 1 set
บรรจุ: 1 ชุด

We reserve the right to alter specifications without notice (HTH Architectural Hardware 2019).
เราขอสงวนการเปลี่ยนแปลงรายละเอียดโดยไม่ต้องแจ้งให้ทราบล่วงหน้า (อุปกรณ์สถาปัตยกรรม 2562)

Mortise lock for profile cylinder
ตลับกุญแจระบบมอร์ทิสล็อค



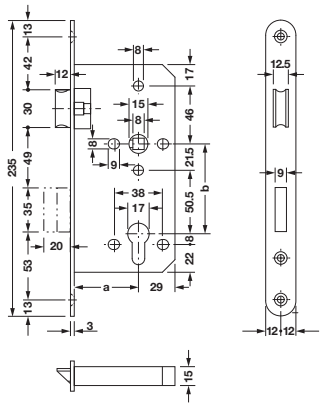

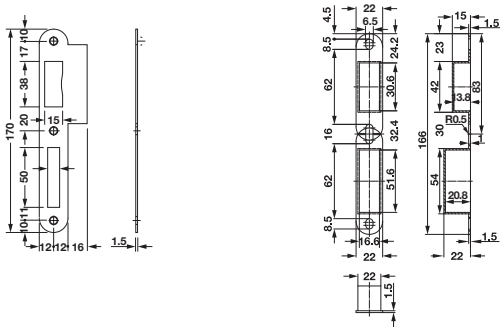

1-turn deadbolt: C = 15 mm ลิ้นตาย 1 จังหวะ: C = 15 มม.
2-turn deadbolt: C = 20 mm ลิ้นตาย 2 จังหวะ: C = 20 มม.

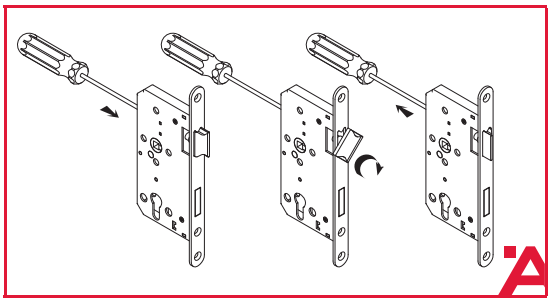

Features
- For flush or rebated timber doors
- Latch operated with lever handle or key action
- Deadbolt operated with profile cylinder
- Deadbolt 1-turn: Maximum length 15 mm
  or 2-turn: Maximum length 20 mm
- Reversible latch
- Deadbolt, latch and follower made of stainless steel

Technical data
- Lever follower: ☐ 8 mm
- Distance (b): 72 mm
- Backset (a): 55 or 80 mm

Supplied with
1 Mortise lock
1 Striking plate
1 Plastic box
1 Fixing screw

คุณสมบัติ
- สำหรับบานประตูไม้แบบมีบังใบหรือไม่มีบังใบ
- ลิ้นกุญแจทำงานโดยมือจับก้านโยกหรือดอกกุญแจ
- ลิ้นตายทำงานโดยไส้กุญแจ
- ลิ้นตาย 1 จังหวะ: ยาวสูงสุด 15 มม.
  หรือ 2 จังหวะ: ยาวสูงสุด 20 มม.
- สามารถกลับลิ้นได้
- แผ่นเพลท ลิ้นตาย ลิ้นกุญแจ แกนมือจับ ทำจากสแตนเลสสตีล

ข้อมูลทางเทคนิค
- รูแกนมือจับ ขนาด: ☐ 8 มม.
- ระยะของมือจับ (b): 72 มม.
- ระยะเจาะตลับกุญแจ (a): 55 หรือ 80 มม.

ประกอบด้วย

ตลับกุญแจ	1	ชิ้น
เพลทรับกลอน	1	ชิ้น
กล่องพลาสติก	1	ชิ้น
สกรู	1	ชุด

Forend เพลทด้านหน้า	Backset mm ระยะเจาะ ตลับกุญแจ มม.	Deadbolt ลิ้นตาย	Forend width 24 mm ความกว้าง แผ่นเพลทด้านหน้า 24 มม.
Stainless steel matt (304) สแตนเลสด้าน (304)	55	1-turn 1 จังหวะ	911.02.201
	80	2-turn 2 จังหวะ	911.02.658

Packing: 1 set
บรรจุ: 1 ชุด

Order reference
Please order intumescent fire protection kit (Cat. No. 950.11.010/ 950.11.011) separately.

ข้อแนะนำการสั่งซื้อ
อุปกรณ์ป้องกันความร้อนสำหรับตลับกุญแจ 950.11.010, 950.11.011

We reserve the right to alter specifications without notice (HTH Architectural Hardware 2019).
บริษัทฯ ขอสงวนการเปลี่ยนแปลงรายละเอียดโดยไม่ต้องแจ้งล่วงหน้า (อุปกรณ์สถาปัตยกรรม 2562)

Mortise lock for profile cylinder

ตลับกุญแจระบบมอร์ทิสล็อค



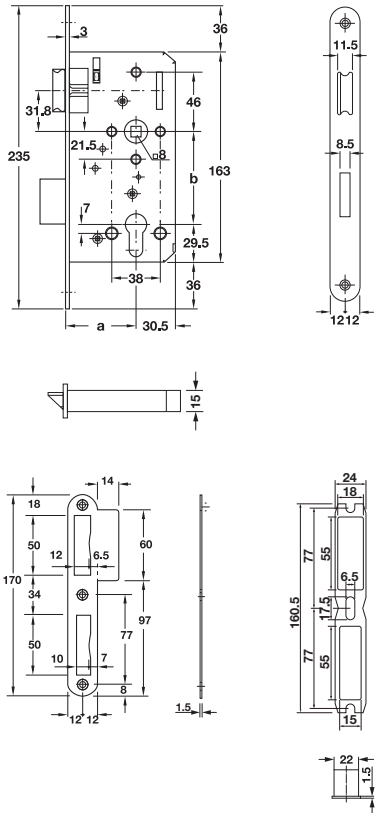

Features

- For flush timber doors
- Latch operated with lever handle or key action
- Deadbolt operated with profile cylinder
- Deadbolt 2-turn
- Reversible latch
- Tested to EN Certificate

Technical data

- Lever follower: ☐ 8 mm
- Distance (b): 72 mm
- Backset (a): 55 mm

Supplied with

1 Mortise lock
1 Striking plate
1 Plastic box
1 Fixing screw

คุณสมบัติ

- สำหรับบานประตูไม้แบบไม่มีบังใบ
- ลิ้นกุญแจทำงานโดยมือจับก้านโยกหรือดอกกุญแจ
- ลิ้นตายทำงานโดยไส้กุญแจ
- ลิ้นตาย 2 จังหวะ
- สามารถกลับลิ้นได้
- ผ่านการทดสอบมาตรฐาน EN

ข้อมูลทางเทคนิค

- รูแกนมือจับ ขนาด: ☐ 8 มม.
- ระยะของมือรับ (b): 72 มม.
- ระยะเจาะตลับกุญแจ (a): 55 มม.

ประกอบด้วย

ตลับกุญแจ	1	ชิ้น
เพลทรับกลอน	1	ชิ้น
กล่องพลาสติก	1	ชิ้น
สกรู	1	ชุด

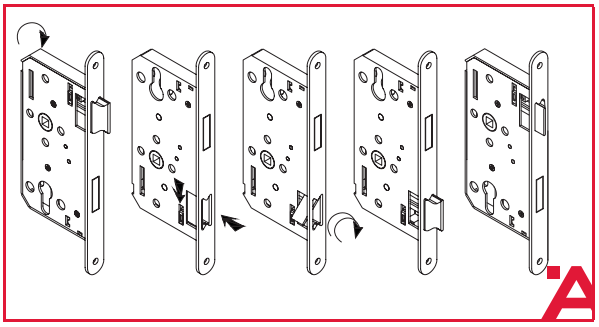

Order reference

Please order intumescent fire protection kit (Cat. No. 950.11.010/ 950.11.011) separately.

ข้อแนะนำการสั่งซื้อ

อุปกรณ์ป้องกันความร้อนสำหรับตลับกุญแจ 950.11.010, 950.11.011

Forend เพลทด้านหน้า	Latch ลิ้นกุญแจ	Deadbolt ลิ้นตาย	Lock case ตลับกุญแจ	Lever follower รูแกนมือจับ	Cat. No. รหัสสินค้า
Stainless steel matt (304) สแตนเลสด้าน (304)	Cast steel nickel plated polished เหล็กสีนิกเกิ้ลเงา	Steel nickel plated polished เหล็กสีนิกเกิ้ลเงา	Steel galvanized and hammer blow lacquered เหล็กกัลวาไนซ์เคลือบเงา	Cast steel เหล็ก	911.07.082
Brass polished ทองเหลืองเงา			Steel galvanized เหล็กกัลวาไนซ์		911.07.083

Packing: 1 set
บรรจุ: 1 ชุด

We reserve the right to alter specifications without notice (HTH Architectural Hardware 2019).
บริษัทฯ ขอสงวนการเปลี่ยนแปลงรายละเอียดได้โดยไม่ต้องแจ้งให้ทราบล่วงหน้า (อุปกรณ์สถาปัตยกรรม 2562)

Mortise lock for profile cylinder
ตลับกุญแจระบบมอร์ทิสล็อค

EN 12209

CE

3 (1-3)	S (A-X)	8 (1-9)	1 (0/1)	0 (0)	F (A-G)	2 (1-7)	B (A-R)	C (A-H)	2 (0-4)	O (A-H)



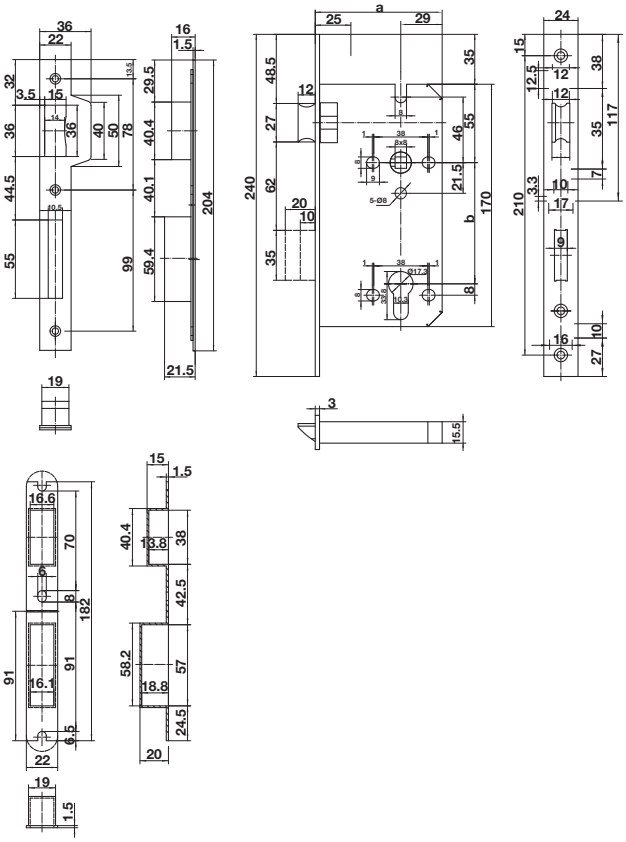

Features
- For flush timber doors
- Latch operated with lever handle or key action
- Deadbolt operated with profile cylinder
- Deadbolt 2-turn, reversible latch
- Deadbolt, latch and follower made of stainless steel
- Test to EN 12209, according to CE

Technical data
- Lever follower: ☐ 8 mm
- Distance (b): 85 mm
- Backset (a): 45, 60 mm

Supplied with
1 Mortise lock
1 Striking plate
1 Plastic box
1 Fixing screw

คุณสมบัติ
- สำหรับบานประตูไม้แบบไม่มีบังใบ
- ลิ้นกุญแจทำงานโดยมือจับก้านโยกหรือดอกกุญแจ
- ลิ้นตายทำงานโดยใส้กุญแจ
- ลิ้นตาย 2 จังหวะ, สามารถกลับลิ้นได้
- แผ่นเพลท ลิ้นตาย ลิ้นกุญแจ แกนมือจับ ทำจากสแตนเลสสตีล
- ผ่านการทดสอบมาตรฐาน EN 12209, ผ่านการทดสอบมาตรฐาน CE

ข้อมูลทางเทคนิค
- รูแกนมือจับ ขนาด: ☐ 8 มม.
- ระยะของมือจับ (b): 85 มม.
- ระยะเจาะตลับกุญแจ (a): 45, 60 มม.

ประกอบด้วย

ตลับกุญแจ	1	ชิ้น
เพลทรับกลอน	1	ชิ้น
กล่องพลาสติก	1	ชิ้น
สกรู	1	ชุด

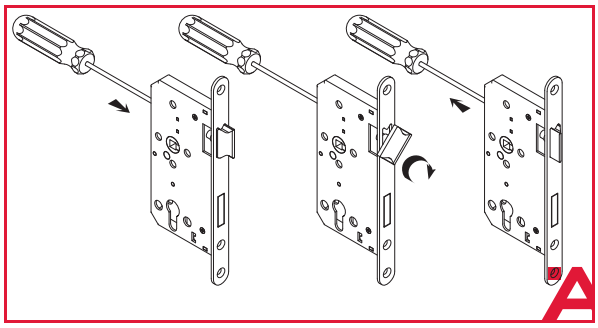

Order reference
Please order intumescent fire protection kit (Cat. No. 950.11.010/ 950.11.011) separately.

ข้อแนะนำการสั่งซื้อ
อุปกรณ์ป้องกันความร้อนสำหรับตลับกุญแจ 950.11.010, 950.11.011

Forend เพลทด้านหน้า	Latch ลิ้นกุญแจ	Deadbolt ลิ้นตาย	Backset mm ระยะเจาะ ตลับกุญแจ มม.	Forend width 24 mm ความกว้างแผ่นเพลทด้านหน้า 24 มม	
				Square แบบเหลี่ยม	Round แบบโค้ง
Stainless steel matt (304) สแตนเลสด้าน (304)	Stainless steel (304) สแตนเลสสตีล (304)	Stainless steel สแตนเลสสตีล	45	911.02.165	911.02.175
			60	911.02.161	911.02.171

Packing: 1 set
บรรจุ: 1 ชุด

We reserve the right to alter specifications without notice (HTH Architectural Hardware 2019).
เรามีสิทธิ์ขอสงวนการเปลี่ยนแปลงรายละเอียดโดยไม่ต้องแจ้งให้ทราบล่วงหน้า (อุปกรณ์สถาปัตยกรรม เอช.ที.เอช. 2562)

Mortise lock with bathroom function
ตลับกุญแจระบบมอร์ทิสล็อค สำหรับห้องน้ำ



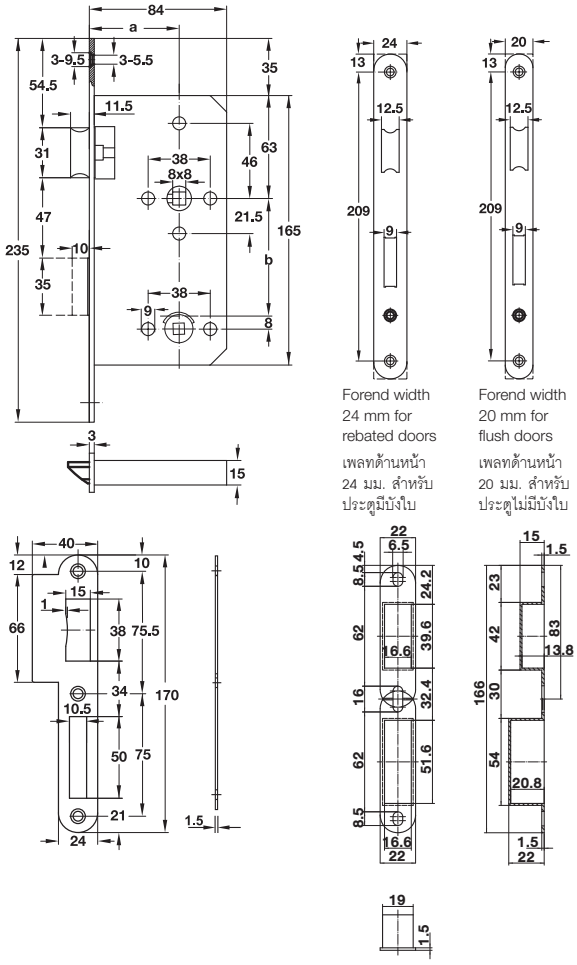

EN 12209

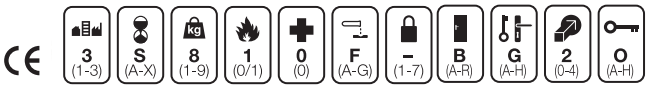

Features
- For flush or rebated timber doors
- Latch operated with lever handle
- Deadbolt operated with turn and release
- Deadbolt 1-turn
- Reversible latch
- Tested to EN 12209, tested according to CE
- **Technical data**
- Lever follower: □ 8 mm
- Distance (b): 78 mm
- Backset (a): 55 mm

Supplied with
1 Mortise lock
1 Striking plate
1 Plastic box
1 Fixing screw

คุณสมบัติ
- สำหรับบานประตูไม้แบบมีบังใบหรือไม่มีบังใบ
- ลิ้นกุญแจทำงานโดยมือจับก้านโยก
- ลิ้นตายทำงานโดยการบิด
- ลิ้นตาย 1 จังหวะ
- สามารถกลับลิ้นได้
- ผ่านการทดสอบมาตรฐาน EN 12209, ผ่านการทดสอบมาตรฐาน CE

ข้อมูลทางเทคนิค
- รูแกนมือจับ ขนาด: □ 8 มม.
- ระยะของมือจับ (b): 78 มม.
- ระยะเจาะตลับกุญแจ (a): 55 มม.

ประกอบด้วย

ตลับกุญแจ	1	ชิ้น
เพลทรับกลอน	1	ชิ้น
กล่องพลาสติก	1	ชิ้น
สกรู	1	ชุด

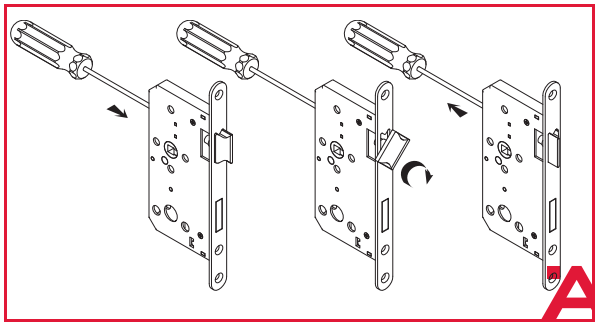

Order reference
Please order intumescent fire protection kit (Cat. No. 950.11.010/ 950.11.011) separately.

ข้อแนะนำการสั่งซื้อ
อุปกรณ์ป้องกันความร้อนสำหรับตลับกุญแจ 950.11.010, 950.11.011

Forend เพลทด้านหน้า	Latch/deadbolt/follower ลิ้นกุญแจ/ลิ้นตาย/รูแกนมือจับ	Lock case ตลับกุญแจ	Forend 20 mm เพลท 20 มม.	Forend 24 mm เพลท 24 มม.
Stainless steel matt (304) สแตนเลสด้าน (304)	Stainless steel สแตนเลสสตีล	Steel galvanized เหล็กกัลวาไนซ์	911.02.155	911.02.157
Stainless steel brass polished PVD สแตนเลสสีทองเหลืองเงาเคลือบ PVD			911.02.156	911.02.158

Packing: 1 set
บรรจุ: 1 ชุด

08.09.2021

We reserve the right to alter specifications without notice (HTH Architectural Hardware 2019).
บริษัทฯ ขอสงวนการเปลี่ยนแปลงรายละเอียดได้โดยไม่ต้องแจ้งล่วงหน้า (อุปกรณ์สถาปัตย์ 2562)

Mortise lock for profile cylinder, with nightlatch function

ตลับกุญแจระบบมอร์ทิสล็อค พร้อมฟังก์ชัน nightlatch



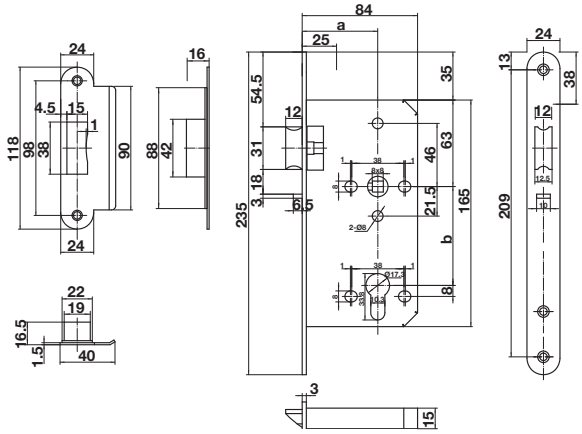

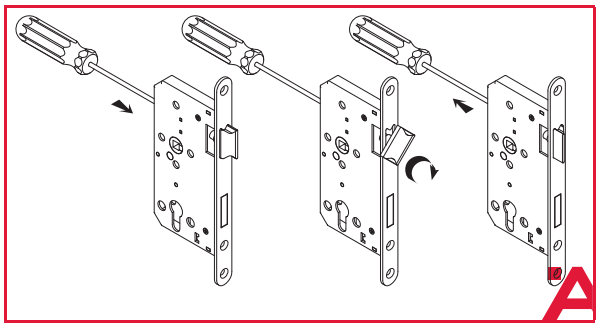

Features

- For flush timber doors
- With the lachbolt to prevent pushing back while door closing e.g. by a credit card
- With auto lock function
- With panic function
- Latch operated with lever handle or key action
- Reversible latch

Technical data

- Lever follower: ☐ 8 mm
- Distance (b): 72 mm
- Backset (a): 55 mm

Supplied with

1 Mortise lock
1 Striking plate
1 Plastic box
1 Fixing screw

คุณสมบัติ

- สำหรับบานประตูไม้แบบไม่มีบังใบ
- ระบบลิ้นสปริงแบบทำงานเป็นลิ้นตายเมื่อปิดประตูเพื่อป้องกันการเขี่ย เช่น บัตรเครดิต
- ประตูถูกล็อคอัตโนมัติเมื่อปิดประตู
- สามารถเปิดประตูโดยการโยกมือจากภายในห้องได้ตลอดเวลา
- ลิ้นกุญแจทำงานโดยมือจับก้านโยกหรือดอกกุญแจ
- สามารถกลับลิ้นได้

ข้อมูลทางเทคนิค

- รูแกนมือจับ ขนาด: ☐ 8 มม.
- ระยะของมือจับ(b): 72 มม.
- ระยะเจาะตลับกุญแจ(a): 55 มม.

ประกอบด้วย

ตลับกุญแจ	1 ชิ้น
เพลทรับกลอน	1 ชิ้น
กล่องพลาสติก	1 ชิ้น
สกรู	1 ชุด

Description of function

ลักษณะการทำงาน

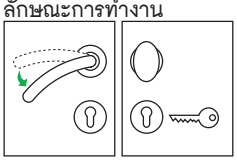

Inside ด้านใน | Outside ด้านนอก

Operation: The door is locked automatically after the door is closed
Inside: The door can be opened with the lever handle or the key at anytime.
Outside: The fixed door knob is used. The door can be open with the key only

การทำงาน: ประตูถูกล็อคอัตโนมัติเมื่อปิดประตู
ภายในห้อง: ประตูสามารถถูกเปิดด้วยมือจับก้านโยก หรือดอกกุญแจได้ตลอดเวลา
ภายนอกห้อง: ใช้มือจับติดตาย ไม่สามารถเปิดประตูและสามารถปลดล็อคประตูด้วยกุญแจเท่านั้น

Material/Finish วัสดุ/สี	Cat. No. รหัสสินค้า
Stainless steel matt (304) สแตนเลสด้าน (304)	911.23.427

Packing: 1 set
บรรจุ: 1 ชุด

Order reference

Required fittings:

- Inside: Lever handle (page 1.23–1.28)
- Outside: Fixed door knob (page 1.29)

ข้อแนะนำในการสั่งซื้อ

อุปกรณ์เพิ่มเติม:

- ภายในห้อง: มือจับก้านโยก (หน้า 1.23-1.28)
- ภายนอกห้อง: มือจับติดตายไม่สามารถโยกได้ (หน้า 1.29)

We reserve the right to alter specifications without notice (HTH Architectural Hardware 2019).
บริษัทฯ ขอสงวนการเปลี่ยนแปลงรายละเอียดโดยไม่ต้องแจ้งล่วงหน้า (อุปกรณ์สถาปัตยกรรม 2562)

2

Mortise lock with classroom function

ตลับกุญแจระบบมอร์ทิสล็อค พร้อมฟังก์ชัน Classroom



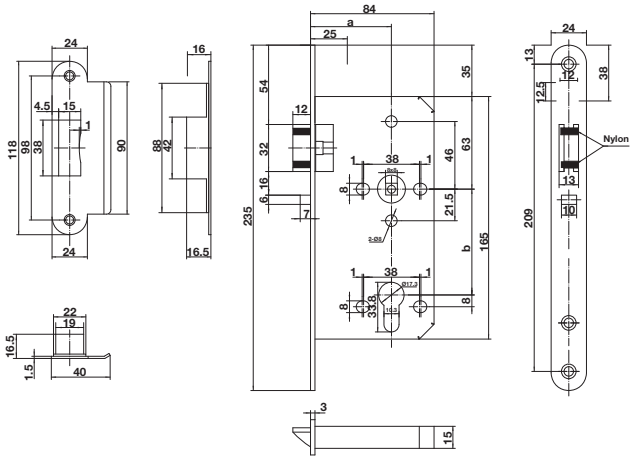

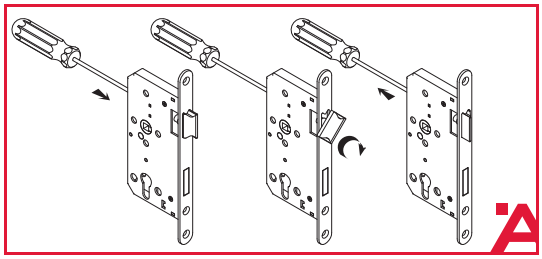

Note

The door will be re-locked automatically when it's closed and the security will be ensure

หมายเหตุ

เมื่อประตูปิดประตูจะถูกล็อคโดยอัตโนมัติเพื่อความปลอดภัย

Order reference

Required fitting:

- Split in center spindle
- Inside: Lever handle
- Outside: Door knob fixed, or lever handle

ข้อแนะนำในการสั่งซื้อ

อุปกรณ์ที่ต้องการเพิ่มเติม:

- แกนมือจับแบบแยกครึ่งแกน
- ด้านใน: มือจับก้านโยก
- ด้านนอก: มือจับติดตาย หรือ มือจับก้านโยก

Features

- For flush timber doors
- With the latchbolt to prevent pushing back while door closing e.g. by a credit card
- With panic function
- Latch operated with lever handle or key action
- Reversible latch
- Low-friction latch silence with nylon part

Technical data

- Lever follower: ☐ 8 mm, split spindle
- Distance (b): 72 mm
- Backset (a): 55 mm

Supplied with

1 Mortise lock
1 Striking plate
1 Plastic box
1 Fixing screw

คุณสมบัติ

- สำหรับบานประตูไม้แบบไม่มีบังใบ
- ระบบลิ้นสปริงแบบทำงานแบบเป็นลิ้นตายเมื่อปิดประตู เพื่อป้องกันการเขี่ย เช่น บัตรเครดิต
- สามารถเปิดประตูโดยการโยกมือจับจากภายในห้องได้ตลอดเวลา
- ลิ้นกุญแจทำงานโดยมือจับก้านโยกหรือดอกกุญแจ
- สามารถกลับลิ้นได้
- ลิ้นกุญแจแรงเสียดทานน้อยพร้อมด้านข้างไนล่อนเพื่อเสียงปิดที่เงียบ

ข้อมูลทางเทคนิค

- รูแกนมือจับ ขนาด: ☐ 8 มม., แกนมือจับแบบแยกครึ่งแกน
- ระยะของมือจับ (b): 72 มม.
- ระยะเจาะตลับกุญแจ (a): 55 มม.

ประกอบด้วย

ตลับกุญแจ	1	ชิ้น
เพลทรับกลอน	1	ชิ้น
กล่องพลาสติก	1	ชิ้น
สกรู	1	ชุด

Description of function

Unlocked door: Possible to operate lever handle from inside and outside

Locked door:

- Inside: The door can be opened by operate lever handle or key
- Outside: The door can be opened by key

ลักษณะการทำงาน

ประตูไม่ได้ล็อค: สามารถเปิดประตูได้จากภายในห้องและภายนอกห้องโดยการโยกมือจับก้านโยก

ประตูล็อค:

- ภายในห้องสามารถเปิดประตูได้โดยมือจับก้านโยกหรือใช้กุญแจ
- ภายนอกห้องสามารถเปิดประตูได้โดยใช้กุญแจเท่านั้น

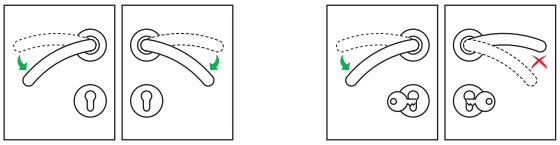

Material/Finish วัสดุ/สี	Cat. No. รหัสสินค้า
Stainless steel matt สแตนเลสด้าน	911.23.439

Packing: 1 set
บรรจุ: 1 ชุด

We reserve the right to alter specifications without notice (HTH Architectural Hardware 2019).
บริษัทฯ ขอสงวนการเปลี่ยนแปลงรายละเอียดโดยไม่ได้มีการแจ้งล่วงหน้า (อุปกรณ์สถาปัตยกรรม 2562)

Mortise lock for profile cylinder, with panic function

ตลับกุญแจระบบมอร์ทิสล็อค พร้อมฟังก์ชัน panic



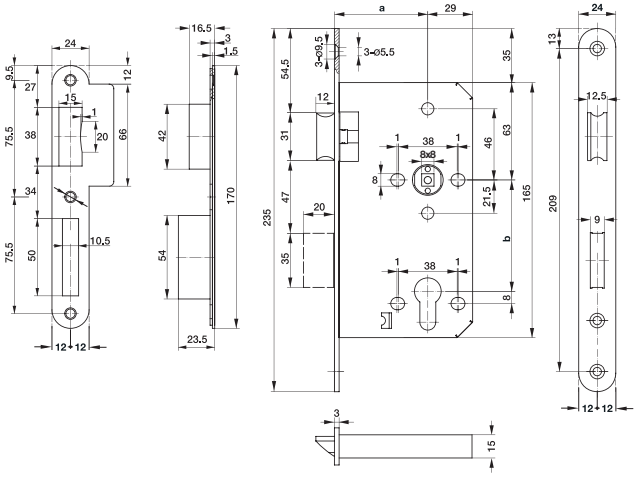

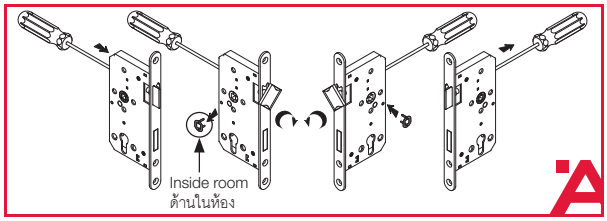

Features

- For flush timber doors
- Latch operated with lever handle or key action
- Deadbolt 1-turn
- Reversible latch

Technical data

- Lever follower: □ 8 mm, split spindle
- Distance (b): 72 mm
- Backset (a): 60 mm

Supplied with

1 Mortise lock
1 Striking plate
1 Plastic box
1 Fixing screw

คุณสมบัติ

- สำหรับบานประตูไม้แบบไม่มีบังใบ
- ลิ้นกุญแจทำงานโดยมือจับก้านโยกหรือดอกกุญแจ
- ลิ้นตาย 1 จังหวะ
- สามารถกลับลิ้นได้

ข้อมูลทางเทคนิค

- รูแกนมือจับ ขนาด: □ 8 มม., แกนมือจับแบบแยกคริ่งแกน
- ระยะของมือจับ (b): 72 มม.
- ระยะเจาะตลับกุญแจ (a): 60 มม.

ประกอบด้วย

ตลับกุญแจ	1	ชิ้น
เพลทรับกลอน	1	ชิ้น
กล่องพลาสติก	1	ชิ้น
สกรู	1	ชุด

Description of function

Unlocked door: Possible to operate lever handle from inside and outside

Locked door:

- Inside: The door can be opened by operate lever handle or key
- Outside: The door can be opened by key

ลักษณะการทำงาน

ประตูไม่ได้ล็อค: สามารถเปิดประตูได้จากภายในห้องและภายนอกห้องโดยการโยกมือจับก้านโยก

ประตูล็อค:

- ภายในห้องสามารถเปิดประตูได้โดยมือจับก้านโยกหรือใช้กุญแจ
- ภายนอกห้องสามารถเปิดประตูได้โดยใช้กุญแจเท่านั้น

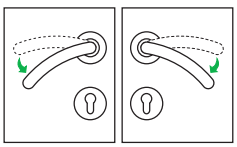

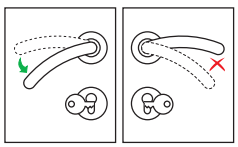

Material/Finish วัสดุ/สี	Cat. No. รหัสสินค้า
Stainless steel matt สแตนเลสด้าน	911.51.400

Packing: 1 set
บรรจุ: 1 ชุด

Order reference

Please order split in center spindle (page 1.31) separately.

ข้อแนะนำการสั่งซื้อ

แกนมือจับแบบแยกคริ่งแกน (หน้า 1.31)

We reserve the right to alter specifications without notice (HTH Architectural Hardware 2019).
บริษัทฯ ขอสงวนการเปลี่ยนแปลงรายละเอียดได้โดยไม่ต้องแจ้งล่วงหน้า (อุปกรณ์สถาปัตย์ เมษายน 2562)

2

Mortise cylinder lock for tubular door frames

ตลับกุญแจระบบมอร์ทิสล็อค สำหรับประตูเฟรมแคบ

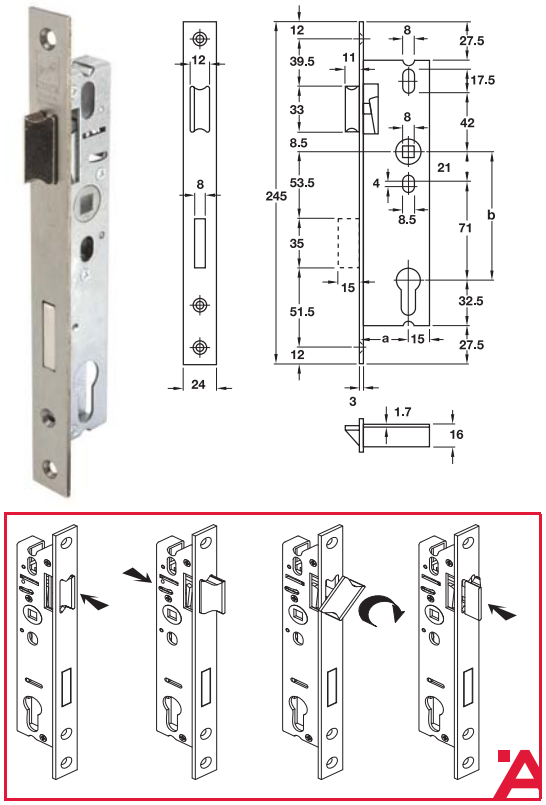

Features

- For tubular door frames of metal, timber or plastic
- Latch operated with lever handle or key action
- Deadbolt operates with profile cylinder
- Tested to DIN 18251-2
- Deadbolt 1-turn
- Reversible latch

Technical data

- Lever follower: □ 8 mm
- Distance (b): 92 mm
- Forend width: 24 mm

คุณสมบัติ

- สำหรับบานประตูเหล็ก ไม้ หรือพลาสติก แบบเฟรมแคบ
- ลิ้นกุญแจทำงานโดยมือจับก้านโยกหรือดอกกุญแจ
- ลิ้นตายทำงานโดยไส้กุญแจ
- ผ่านการทดสอบ DIN 18251-2
- ลิ้นตาย 1 จังหวะ
- สามารถกลับลิ้นได้

ข้อมูลทางเทคนิค

- รูแกนมือจับ ขนาด: □ 8 มม.
- ระยะของมือจับ (b): 92 มม.
- ความกว้างแผ่นเพลทด้านหน้า: 24 มม.

Forend เพลทด้านหน้า	Latch/dead bolt ลิ้นกุญแจ/ลิ้นตาย	Lock case ตลับกุญแจ	Lever follower แกนมือจับ	Backset (a) mm ระยะเจาะตลับกุญแจ (a) มม.	Cat. No. รหัสสินค้า
Stainless steel (304) สแตนเลสสตีล (304)	Zinc alloy nickel plated ซิงค์ไดแคสสีนิกเกิ้ล	Steel galvanized เหล็กกัลวาไนซ์	Zinc alloy ซิงค์ไดแคส	18	911.75.011
				24	911.75.017
				30	911.75.021
				35	911.75.023
				40	911.75.025
				45	911.75.027

Packing: 1 pc.
ขนาดบรรจุ: 1 ชิ้น

Please order striking separately
กรุณาสั่งซื้อเพลทรับกลอนแยกต่างหาก

Flat striking plate

เพลทรับกลอน

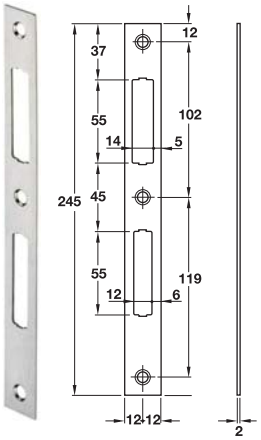

Features

- For metal, plastic or timber frames
- For tubular door frames
- Suitable for DIN left and right hand

คุณสมบัติ

- สำหรับเฟรมเหล็ก, พลาสติก, และเฟรมไม้
- สำหรับเฟรมแคบ
- ติดตั้งได้ทั้งบานซ้ายและบานขวา

Material/Finish วัสดุ/สี	Cat. No. รหัสสินค้า
Stainless steel matt (304) สแตนเลสด้าน (304)	911.76.011

Packing: 1 pc.
ขนาดบรรจุ: 1 ชิ้น

We reserve the right to alter specifications without notice (HTH Architectural Hardware 2019).
บริษัทฯ ขอสงวนการเปลี่ยนแปลงรายละเอียดได้โดยไม่ต้องแจ้งล่วงหน้า (อุปกรณ์สถาปัตยกรรม 2562)

Mortise cylinder lock for tubular door frames

ตลับกุญแจระบบมอร์ทิสล็อคสำหรับประตูเฟรมแคบ



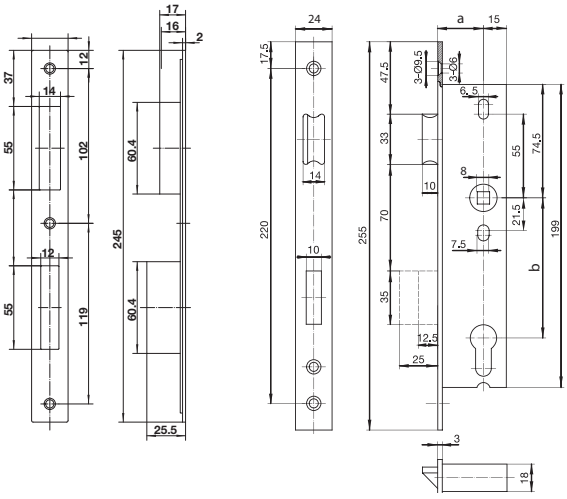

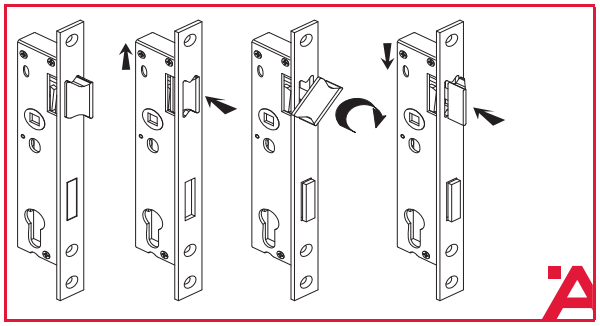

Features

- For tubular door frames of metal, timber or plastic
- Latch operated with lever handle or key action
- Deadblot operates with profile cylinder
- Deadbolt 2-turn, reversible latch

Technical data

- Lever follower: ☐ 8 mm
- Distance (b): 92 mm

Supplied with

1 Mortise lock
1 Striking plate
1 Plastic box
1 Fixing screw

คุณสมบัติ

- สำหรับบานประตูเหล็ก ไม้ หรือพลาสติก แบบเฟรมแคบ
- ลิ้นกุญแจทำงานโดยก้านโยกหรือดอกกุญแจ
- ลิ้นตายทำงานโดยไส้กุญแจ
- ลิ้นตาย 2 จังหวะ สามารถกลับลิ้นได้

ข้อมูลทางเทคนิค

- รูแกนมือจับ ขนาด: ☐ 8 มม.
- ระยะของมือจับ (b): 92 มม.

ประกอบด้วย

ตลับกุญแจ	1	ชิ้น
เพลทรับกลอน	1	ชิ้น
กล่องพลาสติก	1	ชิ้น
สกรู	1	ชุด

Material/Finish วัสดุ/สี	Backset (a) mm ระยะเจาะตลับกุญแจ (a)	Cat. No. รหัสสินค้า
Stainless steel matt (304) สแตนเลสด้าน (304)	30	911.77.281
	35	911.77.282
Stainless steel black สแตนเลสสีดำด้าน	30	911.77.370
	35	911.77.285

Packing: 1 set
บรรจุ: 1 ชุด

We reserve the right to alter specifications without notice (HTH Architectural Hardware 2019).
เรายังคงสงวนการเปลี่ยนแปลงรายละเอียดโดยไม่ต้องแจ้งล่วงหน้า (อุปกรณ์สถาปัตยกรรม เฮเว่ 2562)

Mortise lock with magnetic latch for bathroom function

ตลับกุญแจแม่เหล็กระบบมอร์ทิสล็อค สำหรับห้องน้ำ



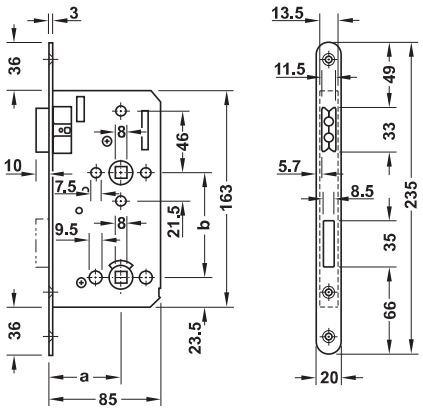

Features

- For flush or rebated timber doors
- Latch operated with lever handle or key action
- Deadbolt operated with turn and release
- Deadbolt 1-turn
- Suitable for DIN left and DIN right hand
- For internal door

Technical data

- Lever follower: □ 8 mm
- Distance (b): 78 mm
- Backset (a): 55 mm
- Forend: 20 mm

Supplied with

1 Mortise lock
1 Magnetic striking plate with striking box
1 Fixing screw

คุณสมบัติ

- สำหรับบานประตูไม้แบบมีบังใบหรือไม่มีบังใบ
- ลิ้นกุญแจทำงานโดยก้านโยกหรือดอกกุญแจ
- ลิ้นตายทำงานโดยการบิด
- ลิ้นตาย 1 จังหวะ
- สำหรับบานเปิดซ้าย และบานเปิดขวา
- สำหรับใช้ภายใน

ข้อมูลทางเทคนิค

- รูแกนเหล็กขนาด: □ 8 มม.
- ระยะของมือจับ (b): 78 มม.
- ระยะเจาะตลับกุญแจ (a): 55 มม.

ประกอบด้วย

ตลับกุญแจ	1 ชิ้น
เพลทรับกลอนแม่เหล็กพร้อมกล่องรับกลอน	1 ชิ้น
สกรู	1 ชุด

Material/Finish วัสดุ/สี	Latch ลิ้นกุญแจ	Dead bolt ลิ้นตาย	Lock case ตัลบกุญแจ	Cat. No. รหัสสินค้า
Stainless steel matt สแตนเลสด้าน	PVC latch with magnet ตัวลิ้นกุญแจเป็นแม่เหล็ก PVC	Steel nickel plated polished เหล็กสีนิกเกิ้ลเงา	Steel galvanized เหล็กกัลวาไนซ์	911.07.260

Packing: 1 set
บรรจุ: 1 ชุด

We reserve the right to alter specifications without notice (HTH Architectural Hardware 2019).
บริษัทฯ ขอสงวนการเปลี่ยนแปลงรายละเอียดโดยมิได้มีการแจ้งล่วงหน้า (อุปกรณ์สถาปัตยกรรม 2562)

New products and systems: www.hafelethailand.com/www.hafele.co.th
ผลิตภัณฑ์และนวัตกรรมใหม่: www.www.hafelethailand.com/www.hafele.co.th

Mortise lock for profile cylinder with magnetic latch/patio function

ตลับกุญแจแม่เหล็กระบบมอร์ทิสล็อค



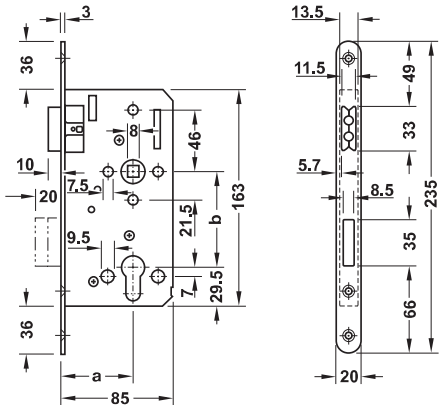

Features
- For flush or rebated timber doors
- Latch operated with lever handle
- Deadbolt operated with turn and release
- Deadbolt 2-turn
- Suitable for DIN left and DIN right hand
- For internal door

Technical data
- Lever follower: ☐ 8 mm
- Distance (b): 72 mm
- Backset (a): 55 mm
- Forend: 20 mm

Supplied with
1 Mortise lock

คุณสมบัติ
- สำหรับบานประตูไม้แบบมีบังใบและไม่มีบังใบ
- ลิ้นกุญแจทำงานโดยก้านโยกหรือดอกกุญแจ
- ลิ้นตายทำงานโดยการบิด
- ลิ้นตาย 2 จังหวะ
- สำหรับบานเปิดซ้าย และบานเปิดขวา
- สำหรับใช้ภายใน

ข้อมูลทางเทคนิค
- รูแกนมือจับ ขนาด: ☐ 8 มม
- ระยะของมือจับ (b): 72 มม.
- ระยะเจาะตลับกุญแจ (a): 55 มม.
- เพลทด้านหน้า: 20 มม.

ประกอบด้วย
ตลับกุญแจ 1 ชิ้น

Material/Finish วัสดุ/สี	Latch ลิ้นกุญแจ	Lock case ตลับกุญแจ	Cat. No. รหัสสินค้า
Stainless steel matt สแตนเลสด้าน	PVC latch with magnet ตัวลิ้นกุญแจเป็นแม่เหล็ก PVC	Steel galvanized เหล็กกัลวาไนซ์	911.07.036

Packing: 1 pc.
ขนาดบรรจุ: 1 ชิ้น

Striking plate

เพลทรับกลอน



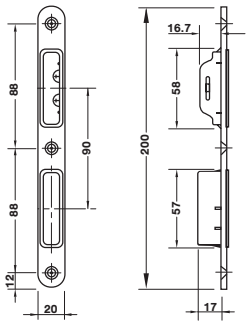

Features
- For flush or rebated timber doors
- For magnatic motise lock
- For DIN left and DIN right

คุณสมบัติ
- สำหรับบานประตูไม้แบบมีบังใบและไม่มีบังใบ
- สำหรับตลับกุญแจแม่เหล็กระบบมอร์ทิสล็อค
- สำหรับบานเปิดซ้าย และบานเปิดขวา

Material/Finish วัสดุ/สี	Cat. No. รหัสสินค้า
Stainless steel matt สแตนเลสด้าน	911.39.513

Packing: 1 pc.
ขนาดบรรจุ: 1 ชิ้น

We reserve the right to alter specifications without notice (HTH Architectural Hardware 2019).
เรามีสิทธิ์ในการเปลี่ยนแปลงรายละเอียดได้โดยไม่ต้องแจ้งให้ทราบล่วงหน้า (อุปกรณ์สถาปัตยกรรม เฮช ทู เอช 2562)

Mortise lock for profile cylinder with magnetic latch

ตลับกุญแจแม่เหล็กระบบมอร์ทิสล็อค สำหรับประตูทั่วไป



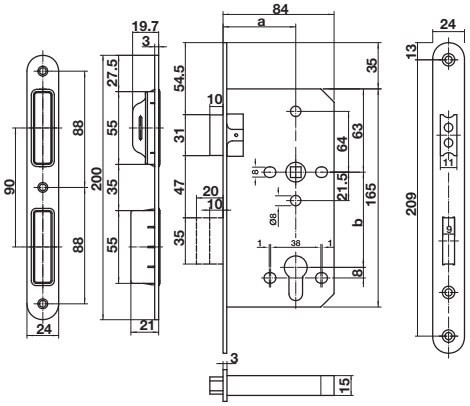

Features

- For flush timber doors
- Latch operated with lever handle or key action
- Deadbolt operated with profile cylinder
- Deadbolt 2-turn
- Suitable for DIN left and DIN right hand
- For internal door

Technical data

- Lever follower: □ 8 mm
- Distance (b): 72 mm
- Backset (a): 55 mm

Supplied with

1 Mortise lock
1 Magnetic striking plate with striking box
1 Fixing screw

คุณสมบัติ

- สำหรับบานประตูไม้แบบไม่มีบังใบ
- ลิ้นกุญแจทำงานโดยมือจับก้านโยก หรือ ไส้กุญแจ
- ลิ้นตายทำงานโดยไส้กุญแจ
- ลิ้นตาย 2 จังหวะ
- ติดตั้งได้ทั้งบานซ้ายและบานขวา
- สำหรับใช้ภายในอาคาร

ข้อมูลทางเทคนิค

- รูแกนมือจับขนาด: □ 8 มม.
- ระยะของมือจับ (b): 72 มม.
- ระยะเจาะตลับกุญแจ (a): 55 มม.

ประกอบด้วย

- ตลับกุญแจ 1 ชิ้น
- เพลทรับกลอนแม่เหล็กพร้อมกล่องรับกลอน 1 ชิ้น
- สกรู 1 ชุด

Forend/striking plate เพลทด้านหน้า/เพลทรับกลอน	Latch ลิ้นกุญแจ	Deadbolt/follower ลิ้นตาย/รูแกนมือจับ	Lock case ตลับกุญแจ	Cat. No. รหัสสินค้า
Stainless steel matt สแตนเลสด้าน	Nylon latch with magnet ลิ้นกุญแจไนลอนพร้อมแม่เหล็ก	Stainless steel matt สแตนเลสด้าน	Steel galvanized เหล็กกัลวาไนซ์	911.07.098
Stainless steel black matt สแตนเลสสีดำด้าน				911.07.097

Packing: 1 set
บรรจุ: 1 ชุด

We reserve the right to alter specifications without notice (HTH Architectural Hardware 2019).
บริษัทฯ ขอสงวนการเปลี่ยนแปลงรายละเอียดโดยมิได้มีการแจ้งล่วงหน้า (อุปกรณ์สถาปัตยกรรม 2562)

Accessories for mortise locks

อุปกรณ์เสริมสำหรับตลับกุญแจ

Striking plate for locking bolt

เพลทรับกลอน

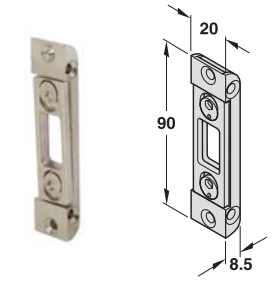

Features
- For multiple locking devices locking bolt
- For 4 mm rebate gap
- Counter pressure adjustable by extender ±1.5 mm

คุณสมบัติ
- สำหรับใช้เป็นแผ่นรับลิ้นกุญแจ
- ร่องระหว่างบังใบ 4 มม.
- ปรับระยะรูรับกลอนได้ ± 1.5 มม.

External ด้านนอก	Internal ด้านใน	Cat. No. รหัสสินค้า
Zinc alloy galvanized ซิงค์ไดแคสกัลวาไนซ์	Steel galvanized เหล็กกัลวาไนซ์	911.39.235

Packing : 1 pc. incl. fixing material
ขนาดบรรจุ: 1 ชิ้น พร้อมวัสดุยึดติด

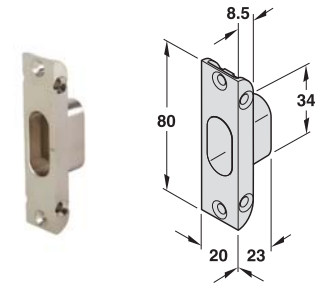

Features
- For multiple locking devices locking bolt
- For 4 mm rebate gap
- Counter pressure adjustable by turning the striking box

คุณสมบัติ
- สำหรับใช้เป็นแผ่นรับลิ้นกุญแจ
- ร่องระหว่างบังใบ 4 มม.
- ปรับระยะรับกลอนได้โดยการปรับที่กล่อง

Material/Finish วัสดุ/สี	Cat. No. รหัสสินค้า
Zinc alloy nickel plated ซิงค์ไดแคส/สีนิกเกิ้ล	911.39.237

Packing : 1 pc. incl. fixing material
ขนาดบรรจุ: 1 ชิ้น พร้อมวัสดุยึดติด

Flanged striking plate

เพลทรับกลอน

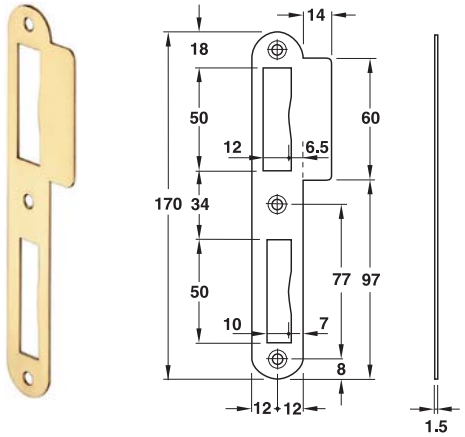

Features
- For multiple locking devices locking bolt
- For flush doors, lug straight
- Suitable for DIN left and right hand

คุณสมบัติ
- สำหรับใช้เป็นแผ่นรับลิ้นกุญแจ
- สำหรับประตูที่ไม่มีบังใบ, ปีกตรง
- ใช้งานได้ทั้งบานเปิดซ้ายและบานเปิดขวา

Material/Finish วัสดุ/สี	Cat. No. รหัสสินค้า
Stainless steel matt (304) สแตนเลสด้าน (304)	911.39.810
Brass polished ทองเหลืองเงา	911.39.812
Antique copper ทองแดงรมดำ	911.39.813
Antique brass ทองเหลืองรมดำ	911.39.814

Packing: 1 pc.
ขนาดบรรจุ: 1 ชิ้น

We reserve the right to alter specifications without notice (HTH Architectural Hardware 2019).
เรายังคงสงวนสิทธิ์ในการเปลี่ยนแปลงรายละเอียดโดยไม่ต้องแจ้งให้ทราบล่วงหน้า (อุปกรณ์สถาปัตยกรรม 2562)

2

Mortise latch
ลิ้นกุญแจ



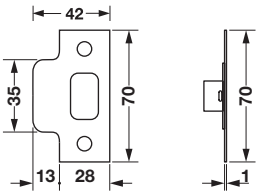

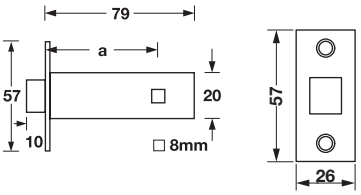

Features
- For timber doors
- Operated with turn and release or lever handle
- Suitable for DIN left and rigth hand

Technical data
- Backset (a): 60 mm
- Lever follower: □ 8 mm

คุณสมบัติ
- สำหรับบานประตูไม้
- ทำงานโดยการหมุนบิดหรือโดยก้านโยก
- ติดตั้งได้ทั้งบานซ้ายและบานขวา

ข้อมูลทางเทคนิค
- ระยะเจาะตลับกุญแจ (a): 60มม.
- รูแกนเหล็ก ขนาด: □ 8 มม.

Material/Finish วัสดุ/สี	Cat. No. รหัสสินค้า
Stainless steel matt (304) สแตนเลสด้าน (304)	911.23.172
Brass polished ทองเหลืองเงา	911.23.173

Packing: 1 pc. incl. fixing material
ขนาดบรรจุ: 1 ชิ้น พร้อมวัสดุยึดติด

Mortise bolt
ลิ้นกุญแจชนิดลิ้นตาย



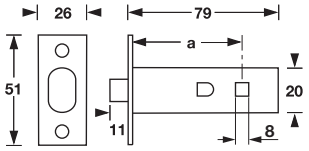

Features
- For timber doors
- Operated with turn and release
- Deadbolt 1 -turn
- Suitable for DIN left and rigth hand

Technical data
- Backset (a): 60 mm
- Lever follower: □ 8 mm

Supplied with
1 Mortise lock
1 Striking plate
Fixing material

คุณสมบัติ
- สำหรับบานประตูไม้
- ทำงานโดยการบิดและคลาย
- ติดตั้งได้ทั้งบานซ้ายและบานขวา
- ลิ้นตาย 1 จังหวะ

ข้อมูลทางเทคนิค
- ระยะเจาะตลับกุญแจ (a): 60มม.
- รูแกนเหล็ก ขนาด: □ 8 มม.

ประกอบด้วย
ตลับกุญแจ 1 ชิ้น
เพลทรับกลอน 1 ชิ้น
อุปกรณ์ติดตั้ง

Material/Finish วัสดุ/สี	Cat. No. รหัสสินค้า
Stainless steel matt (304) สแตนเลสด้าน (304)	911.22.406
Brass polished ทองเหลืองเงา	911.22.407

Packing: 1 set
บรรจุ: 1 ชุด

We reserve the right to alter specifications without notice (HTH Architectural Hardware 2019).
บริษัทฯ ขอสงวนการเปลี่ยนแปลงรายละเอียดโดยไม่ต้องแจ้งให้ทราบล่วงหน้า (อุปกรณ์สถาปัตยกรรม 2562)

Mortise deadbolt lock

ตลับกุญแจระบบมอร์ทิสล็อคชนิดลิ้นสปริง



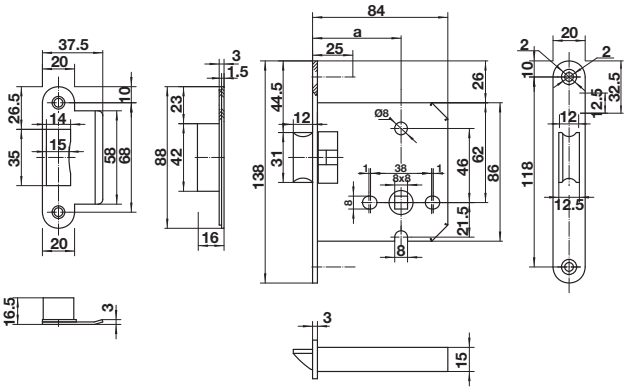

Features
- For timber doors
- Latch operates with lever handle
- Suitable for DIN left and right hand

Technical data
- Lever follower: ☐ 8 mm
- Backset (a): 55 mm

Supplied with
1 Mortise lock
1 Striking plate
1 Plastic box and 1 fixing screw

คุณสมบัติ
- สำหรับบานประตูไม้
- ลิ้นตายทำงานโดยก้านโยก
- ติดตั้งได้ทั้งบานซ้ายและขวา

ข้อมูลทางเทคนิค
- รูแกนเหล็ก ขนาด: ☐ 8 มม.
- ระยะเจาะตลับกุญแจ (a): 55 มม.

ประกอบด้วย
ตลับกุญแจ 1 ชิ้น
เพลทรับกลอน 1 ชิ้น
กล่องพลาสติก 1 ชิ้น และสกรู 1 ชุด

Material/Finish วัสดุ/สี	Latch/follower ลิ้นกุญแจ/แกนมือจับ	Cat. No. รหัสสินค้า
Stainless steel matt (304) สแตนเลสด้าน (304)	Stainless steel สแตนเลสสตีล	911.23.610
Stainless steel polished สแตนเลสเงา		911.23.802
Brass polished PVD ทองเหลืองเงาเคลือบ PVD		911.23.612
Antique brass ทองเหลืองรมดำ		911.23.611
Antique copper ทองแดงรมดำ		911.23.613
Stainless steel black matt สแตนเลสสีดำด้าน		911.23.393

Packing: 1 set
บรรจุ: 1 ชุด

Order reference
Please order intumescent fire protection kit (Cat. No. 950.11.010/ 950.11.011) separatley.

ข้อแนะนำการสั่งซื้อ
อุปกรณ์ป้องกันความร้อนสำหรับตลับกุญแจ 950.11.010, 950.11.011

Striking plate

เพลทรับกลอน

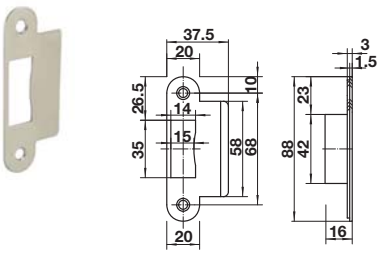

Features
- For flush timber doors
- Lug straight
- Suitable for DIN left and rigth hand

คุณสมบัติ
- สำหรับบานประตูไม้แบบไม่มีบังใบ
- ปีกตรง
- ติดตั้งได้ทั้งบานซ้ายและบานขวา

Material/Finish วัสดุ/สี	Cat. No. รหัสสินค้า
Stainless steel matt (304) สแตนเลสด้าน (304)	911.38.427

Packing: 1 pc.
ขนาดบรรจุ: 1 ชิ้น

03.05.2022

We reserve the right to alter specifications without notice (HTH Architectural Hardware 2019).
บริษัทฯ ขอสงวนการเปลี่ยนแปลงรายละเอียดโดยมิได้มีการแจ้งล่วงหน้า (อุปกรณ์ฮาร์ดแวร์ 2562)

Mortise deadbolt lock

ตลับกุญแจระบบมอร์ทิสล็อคชนิดลิ้นตาย



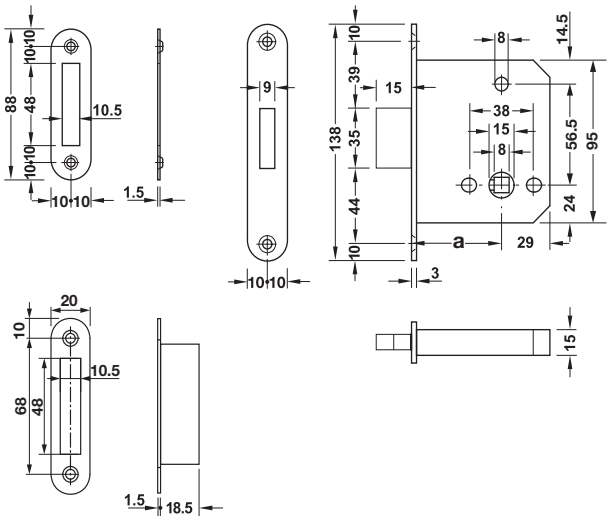

Features

- For timber doors
- Deadbolt operated with turn
- Deadbolt 1-turn

Technical data

- Lever follower: ☐ 8 mm
- Backset (A): 55 mm

Supplied with

1 Mortise lock
1 Striking plate
1 Plastic box
1 Fixing screw

คุณสมบัติ

- สำหรับบานประตูไม้
- ลิ้นตายทำงานโดยการใช้หางปลาบิด
- ลิ้นตายล็อค 1 จังหวะ

ข้อมูลทางเทคนิค

- รูแกนเหล็ก ขนาด: ☐ 8 มม.
- ระยะเจาะตลับกุญแจ (a): 55 มม.

ประกอบด้วย

ตลับกุญแจ	1 ชิ้น
เพลทรับกลอน	1 ชิ้น
กล่องพลาสติก	1 ชิ้น
สกรู	1 ชุด

Material/Finish วัสดุ/สี	Deadbolt/follower ลิ้นตาย/แกนมือจับ	Cat. No. รหัสสินค้า
Stainless steel (304) สแตนเลสสตีล (304)	Stainless steel สแตนเลสสตีล	911.22.730
Brass polished PVD ทองเหลืองเงาเคลือบ PVD		911.22.732
Antique brass ทองเหลืองรมดำ		911.22.731
Antique copper ทองแดงรมดำ		911.22.733
Black matt ดำด้าน		911.22.734

Packing: 1 set
บรรจุ: 1 ชุด

We reserve the right to alter specifications without notice (HTH Architectural Hardware 2019).
บริษัทฯ ขอสงวนการเปลี่ยนแปลงรายละเอียดโดยมิได้มีการแจ้งล่วงหน้า (อุปกรณ์สถาปัตยกรรม 2562)

Mortise deadbolt lock
ตลับกุญแจระบบมอร์ทิสล็อคชนิดลิ้นตาย



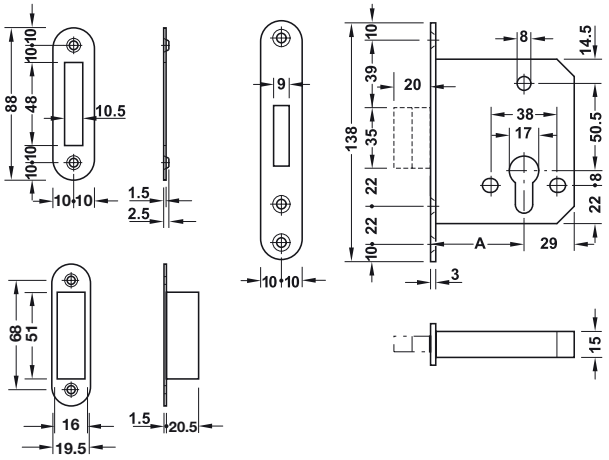

Features
- For timber doors
- Deadbolt operated with profile cylinder
- Deadbolt 2-turn

Technical data
- Backset (a): 45 mm version Ⓐ
- Backset (a): 55 mm version Ⓑ

Supplied with
1 Mortise lock
1 Striking plate
1 Plastic box
1 Fixing screw

คุณสมบัติ
- สำหรับบานประตูไม้
- ลิ้นตายทำงานโดยการใช้หางปลาบิด
- ลิ้นตายล็อค 2 จังหวะ

ข้อมูลทางเทคนิค
- ระยะเจาะตลับกุญแจ (a): 45 มม. รูปแบบ Ⓐ
- ระยะเจาะตลับกุญแจ (a): 55 มม. รูปแบบ Ⓑ

ประกอบด้วย

ตลับกุญแจ	1 ชิ้น
เพลทรับกลอน	1 ชิ้น
กล่องพลาสติก	1 ชิ้น
สกรู	1 ชุด

Material/Finish วัสดุ/สี	Version รูปแบบ	Cat. No. รหัสสินค้า
Stainless steel (304) สแตนเลสสตีล (304)	Ⓐ	911.22.771
Stainless steel (304) สแตนเลสสตีล (304)	Ⓑ	911.23.615
Brass polished PVD ทองเหลืองเงาเคลือบ PVD		911.23.617
Antique brass ทองเหลืองรมดำ		911.23.616
Antique copper ทองแดงรมดำ		911.23.618
Black matt ดำด้าน		911.23.614

Packing: 1 set
บรรจุ: 1 ชุด

We reserve the right to alter specifications without notice (HTH Architectural Hardware 2019).
เรายังคงสงวนการเปลี่ยนแปลงรายละเอียดได้โดยไม่ต้องแจ้งให้ทราบล่วงหน้า (อุปกรณ์สถาปัตยกรรม 2562)

Mortise deadbolt lock
ตลับกุญแจระบบมอร์ทิสล็อคชนิดลิ้นตาย



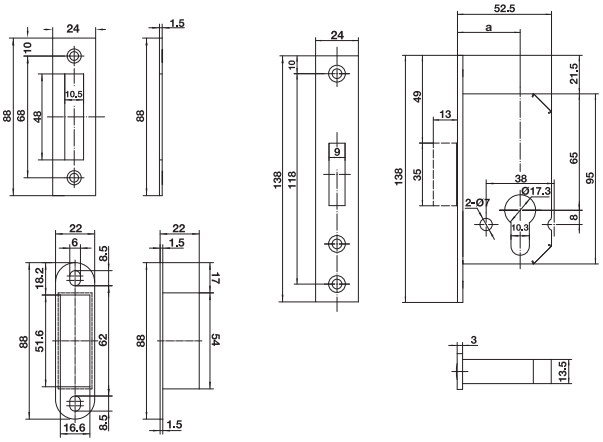

Features
- For flush timber doors
- Deadbolt operated with profile cylinder
- Deadbolt 1-turn

Technical data
- Backset (a): 35 mm

Supplied with
1 Mortise lock
1 Striking plate
1 Striking box, plastic
1 Fixing screw

คุณสมบัติ
- สำหรับบานประตูไม้แบบไม่มีบังใบ
- ลิ้นตายทำงานโดยใช้ไส้กุญแจ
- ลิ้นตายล็อค 1 จังหวะ

ข้อมูลทางเทคนิค
- ระยะเจาะตลับกุญแจ (a): 35 มม.

ประกอบด้วย

ตลับกุญแจ	1 ชิ้น
เพลทรับกลอน	1 ชิ้น
กล่องพลาสติก	1 ชิ้น
สกรู	1 ชุด

Deadbolt/forend/striking plate ลิ้นตาย/เพลทด้านหน้า/เพลทรับกลอน	Cat. No. รหัสสินค้า
Stainless steel matt (304) สแตนเลสด้าน (304)	911.22.772
Stainless steel black matt สแตนเลส สีดำด้าน	911.22.774

Packing: 1 set
บรรจุ: 1 ชุด

We reserve the right to alter specifications without notice (HTH Architectural Hardware 2019).
เราขอสงวนการเปลี่ยนแปลงรายละเอียดโดยไม่ต้องแจ้งให้ทราบล่วงหน้า (อุปกรณ์สถาปัตยกรรม 2562)

Mortise deadbolt lock

ตลับกุญแจระบบมอร์ทิสล็อคชนิดลิ้นตายสำหรับประตูเฟรมแคบ



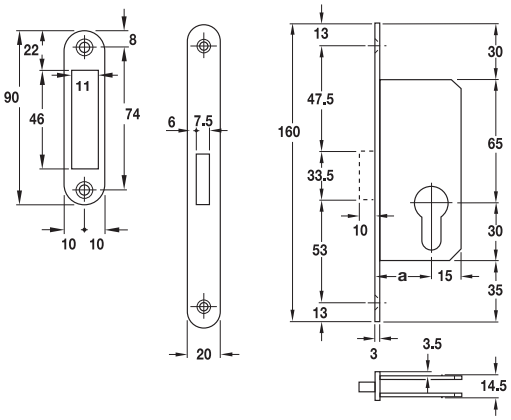

Features
- For timber doors
- Deadbolt operated with profile cylinder
- Deadbolt 1-turn

Supplied with
1 Mortise lock
1 Striking plate

คุณสมบัติ
- สำหรับบานประตูไม้
- ลิ้นตายทำงานโดยใส้กุญแจ
- ลิ้นตาย 1 จังหวะ

ประกอบด้วย
ตลับกุญแจ 1 ชิ้น
เพลทรับกลอน 1 ชิ้น

Material/Finish วัสดุ/สี	Deadbolt ลิ้นตาย	Backset (a) mm ระยะเจาะตลับกุญแจ (a) มม.	Cat. No. รหัสสินค้า
Stainless steel matt (304) สแตนเลสด้าน (304)	Zinc alloy ซิงค์อัลลอยด์	25	911.22.271
		30	911.22.274
		35	911.22.277
		40	911.22.280
		50	911.22.286
Brass polished ทองเหลืองเงา		25	911.22.272
		30	911.22.275
		35	911.22.278

Packing: 1 set
บรรจุ: 1 ชุด

Mortise deadbolt lock with hook

ตลับกุญแจระบบมอร์ทิสล็อคชนิดลิ้นตาย



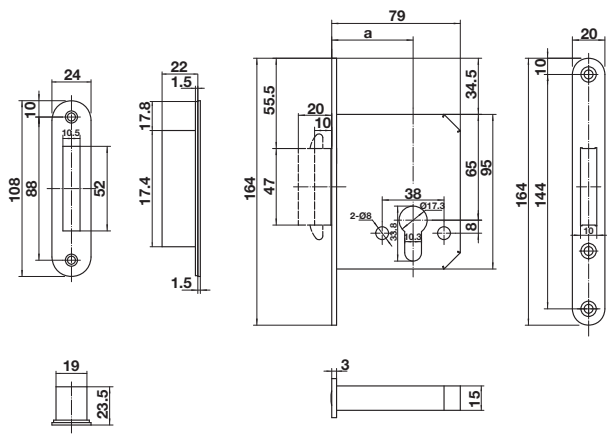

Features
- For timber doors
- Suitable for sliding door and folding door
- Deadbolt operated with profile cylinder, deadbolt 2-turn

Technical data
- Backset (a): 50 mm

Supplied with
1 Mortise lock
1 Striking plate
1 Plastic box
1 Fixing screw

คุณสมบัติ
- สำหรับบานประตูไม้
- เหมาะสำหรับบานเลื่อนและบานเฟี้ยม
- ลิ้นตายทำงานโดยใส้กุญแจ, ลิ้นตาย 2 จังหวะ

ข้อมูลทางเทคนิค
- ระยะเจาะตลับกุญแจ (a): 50 มม.

ประกอบด้วย
ตลับกุญแจ 1 ชิ้น
เพลทรับกลอน 1 ชิ้น
กล่องรับลิ้น 1 ชิ้น
สกรู 1 ชุด

Material/Finish วัสดุ/สี	Deadbolt ลิ้นตาย	Hook ตะขอ	Cat. No. รหัสสินค้า
Stainless steel matt (304) สแตนเลสด้าน (304)	Stainless steel สแตนเลสสตีล	Steel เหล็ก	911.26.259

Packing: 1 set
บรรจุ: 1 ชุด

We reserve the right to alter specifications without notice (HTH Architectural Hardware 2019).
เราขอสงวนการเปลี่ยนแปลงรายละเอียดโดยไม่ต้องแจ้งให้ทราบล่วงหน้า (อุปกรณ์สถาปัตยกรรม 2562)

2

Mortise latch for double action door

ตลับลิ้นสำหรับบานเปิดสองทาง



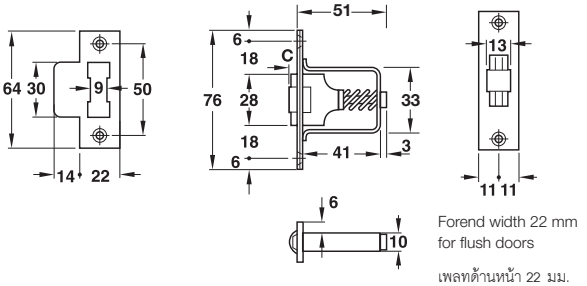

Forend width 22 mm for flush doors

เพลทด้านหน้า 22 มม. สำหรับประตูแบบไม่มีบังใบ

Features
- For flush doors
- Rolling latch not lockable

Technical data
- Roller latch moveable (C): 2-11 mm

Supplied with
1 Mortise lock
1 Strilking plate
1 Fixing screw

คุณสมบัติ
- สำหรับบานประตูไม้แบบไม่มีบังใบ
- ลิ้นตายแบบลูกล้อไม่มีล็อค

ข้อมูลทางเทคนิค
- ลิ้นกุญแจแบบลูกล้อแบบปรับได้ (C): 2-11 มม.

ประกอบด้วย
ตลับกุญแจ 1 ชิ้น
เพลทรับกลอน 1 ชิ้น
สกรู 1 ชุด

Material/Finish วัสดุ/สี	Cat. No. รหัสสินค้า
Stainless steel matt (304) สแตนเลสด้าน (304)	911.24.014
Brass polished ทองเหลืองเงา	911.24.011

Packing: 1 set
บรรจุ: 1 ชุด

Mortise roller lock for double action door

ตลับกุญแจระบบมอร์ทิสล็อคสำหรับบานเปิดสองทาง



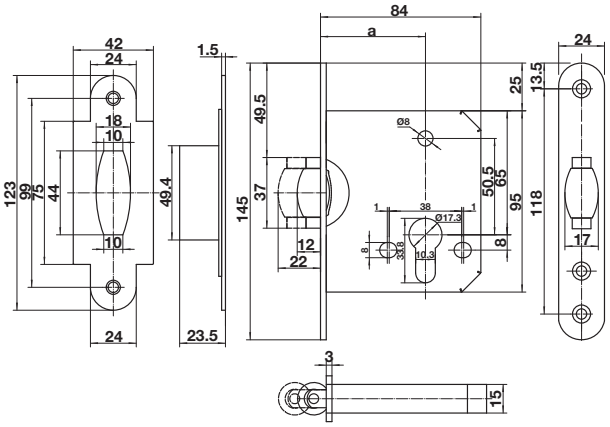

Features
- For flush doors
- Roller operates with profile cylinder, lockable and key action

Technical data
- Backset (a): 55 mm
- Roller latch non adjustable

Supplied with
1 Mortise lock
1 Striking plate
1 Plastic box
1 Fixing screw

คุณสมบัติ
- สำหรับบานประตูไม้ แบบไม่มีบังใบ
- ลิ้นกุญแจแบบลูกล้อทำงานโดยไส้กุญแจ หรือดอกกุญแจ

ข้อมูลทางเทคนิค
- ระยะเจาะตลับกุญแจ (a): 55 มม.
- ลิ้นกุญแจแบบลูกล้อแบบปรับไม่ได้

ประกอบด้วย
ตลับกุญแจ 1 ชิ้น
เพลทรับกลอน 1 ชิ้น
กล่องพลาสติก 1 ชิ้น
สกรู 1 ชุด

Forend เพลทด้านหน้า	Roller ลูกล้อ	Cat. No. รหัสสินค้า
Stainless steel matt (304) สแตนเลสด้าน (304)	Steel เหล็ก	911.24.059

Packing: 1 set
บรรจุ: 1 ชุด

We reserve the right to alter specifications without notice (HTH Architectural Hardware 2019).
บริษัทฯ ขอสงวนการเปลี่ยนแปลงรายละเอียดได้โดยไม่ต้องแจ้งล่วงหน้า (อุปกรณ์สถาปัตยกรรม 2562)

Mortise lock for profile cylinder and double action door

ตลับกุญแจระบบมอร์ทิสล็อค สำหรับประตูบานเปิดสองทาง



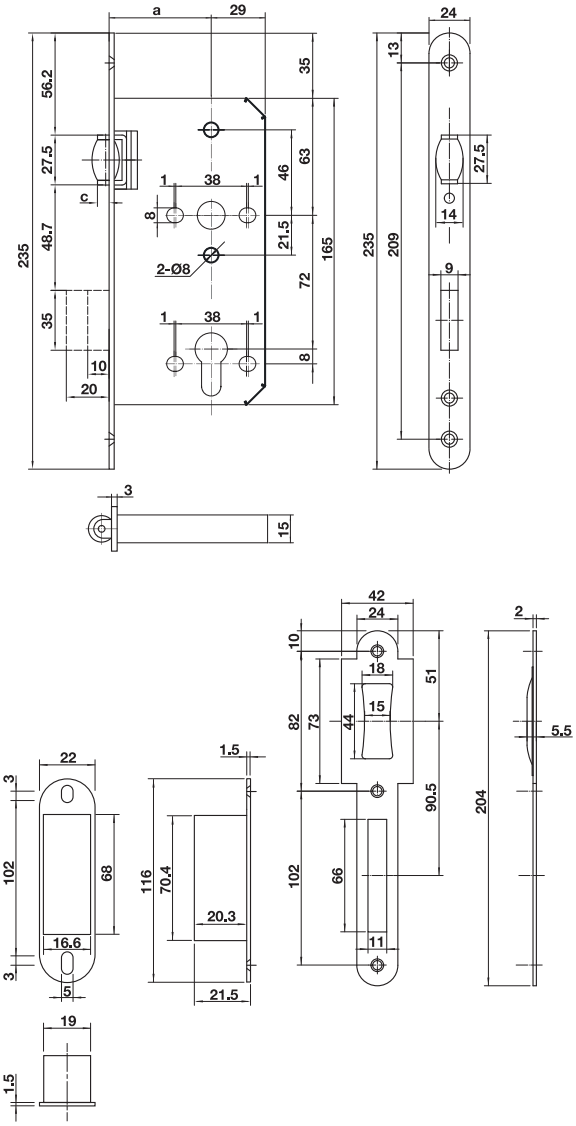

Features

- For flush timber doors
- Deadbolt operates with profile cylinder
- Deadbolt 2-turn
- Roller latch operate free moveable

Technical data

- Roller latch adjustable (c): 3–8 mm
- Backset (a): 55 mm

Supplied with

1 Mortise lock
1 Striking plate
1 Plastic box
1 Fixing screw

คุณสมบัติ

- สำหรับบานประตูไม้แบบไม่มีบังใบ
- ลิ้นตายทำงานโดยใส้กุญแจ
- ลิ้นตาย 2 จังหวะ
- ลิ้นกุญแจแบบลูกล้อทำงานโดยอิสระ

ข้อมูลทางเทคนิค

- ลิ้นแบบลูกล้อสามารถปรับได้ (c): 3-8 มม.
- ระยะเจาะตลับกุญแจ (a): 55 มม.

ประกอบด้วย

ตลับกุญแจ	1 ชิ้น
เพลทรับกลอน	1 ชิ้น
กล่องพลาสติก	1 ชิ้น
สกรู	1 ชุด

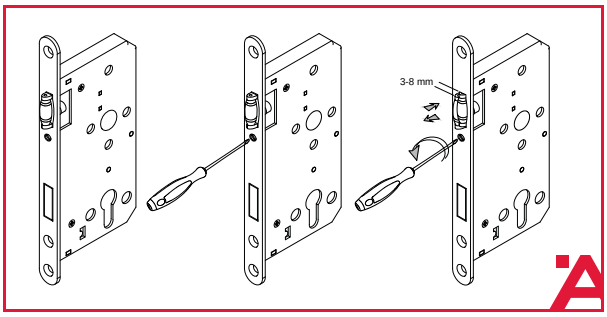

Forend เพลทด้านหน้า	Roller ลูกล้อ	Cat. No. รหัสสินค้า
Stainless steel matt สแตนเลสสตีลด้าน	Steel เหล็ก	911.24.068
Stainless steel black matt สแตนเลสสตีลดำด้านดำด้าน	Steel เหล็ก	911.24.074

Packing: 1 set
บรรจุ: 1 ชุด

We reserve the right to alter specifications without notice (HTH Architectural Hardware 2019).
บริษัทฯ ขอสงวนการเปลี่ยนแปลงรายละเอียดได้โดยไม่ต้องแจ้งล่วงหน้า (อุปกรณ์สถาปัตยกรรม 2562)

Narrow frame mortise lock for profile cylinder and double action door

ตลับกุญแจระบบมอร์ทิสล็อค สำหรับประตูเฟรมแคบและประตูเปิดสองทาง



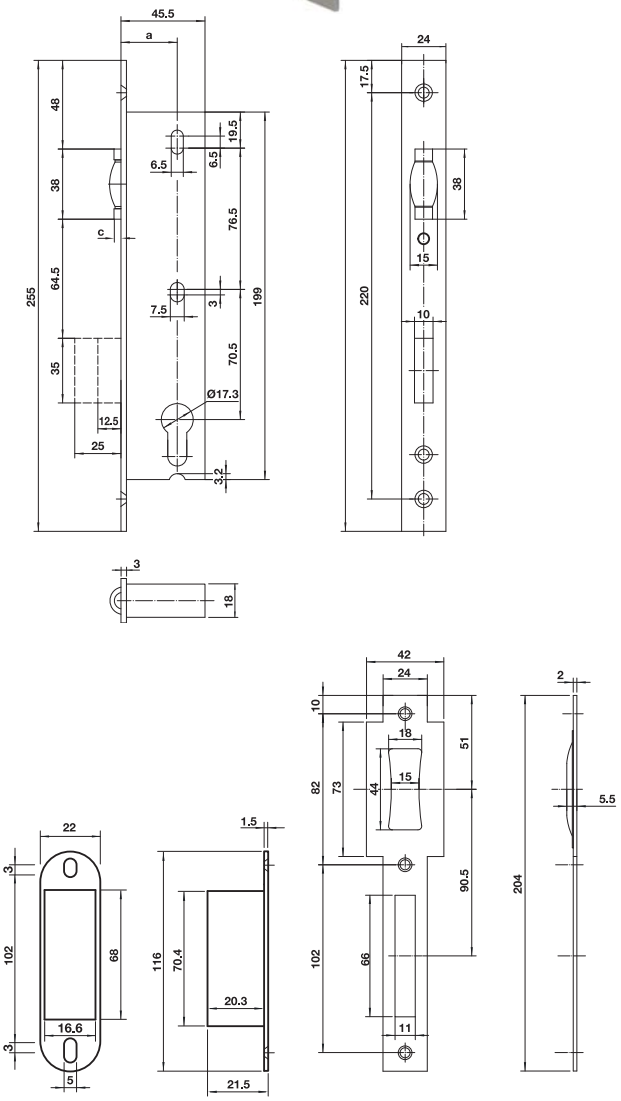

Features

- For flush timber doors
- Deadbolt operates with profile cylinder
- Deadbolt 2-turn
- Roller latch operate free moveable

Technical data

- Roller latch adjustable (c): 1–9 mm
- Backset (a): 30 mm

Supplied with

1 Mortise lock
1 Striking plate
1 Plastic box
1 Fixing screw

คุณสมบัติ

- สำหรับบานประตูไม้แบบไม่มีบังใบ
- ลิ้นตายทำงานโดยใส้กุญแจ
- ลิ้นตาย 2 จังหวะ
- ลิ้นกุญแจแบบลูกล้อทำงานโดยอิสระ

ข้อมูลทางเทคนิค

- ลิ้นแบบลูกล้อสามารถปรับได้ (c): 1-9 มม.
- ระยะเจาะตลับกุญแจ (a): 30 มม.

ประกอบด้วย

ตลับกุญแจ	1 ชิ้น
เพลทรับกลอน	1 ชิ้น
กล่องพลาสติก	1 ชิ้น
สกรู	1 ชุด

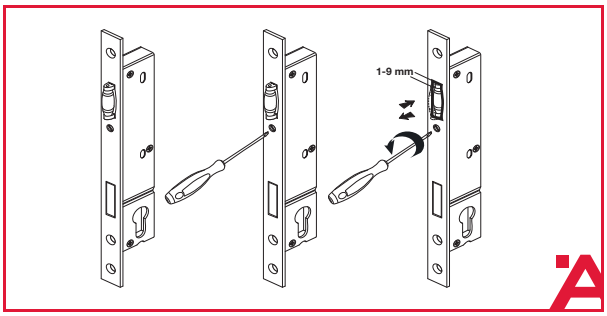

Material/Finish วัสดุ/สี	Cat. No. รหัสสินค้า
Stainless steel matt สแตนเลสด้าน	911.77.280

Packing: 1 set
บรรจุ: 1 ชุด

We reserve the right to alter specifications without notice (HTH Architectural Hardware 2019).
บริษัทฯ ขอสงวนการเปลี่ยนแปลงรายละเอียดโดยมิได้มีการแจ้งล่วงหน้า (อุปกรณ์สถาปัตยกรรม 2562)

New products and systems: www.hafelethailand.com/www.hafele.co.th
ผลิตภัณฑ์และนวัตกรรมใหม่: www.hafelethailand.com/www.hafele.co.th

Mortise lock for sliding door

ตลับกุญแจระบบมอร์ทิสล็อค สำหรับประตูบานเลื่อน



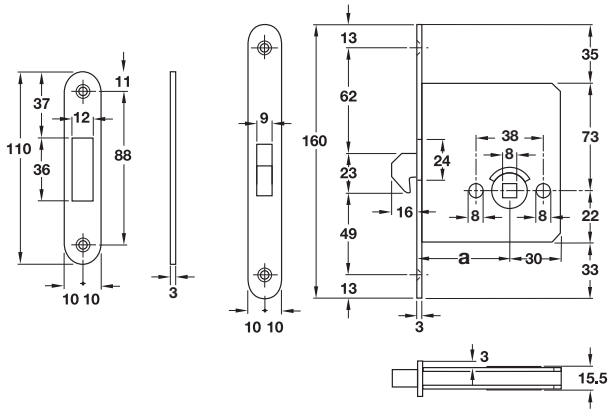

Features

- For timber doors
- Suitable for sliding door
- Latch operated with lever handle
- With rising hook latch
- Auto lock function

Technical data

- Backset (a): 55 mm

Supplied with

1 Mortise lock
1 Striking plate
1 Plastic box
1 Fixing screw

คุณสมบัติ

- สำหรับบานประตูไม้
- เหมาะสำหรับบานเลื่อน
- ลิ้นกุญแจทำงานโดยมือจับก้านโยก
- ลิ้นกุญแจแบบขอสปริง
- ฟังก์ชันล็อคอัตโนมัติ

ข้อมูลทางเทคนิค

- ระยะเจาะตลับกุญแจ (a): 55 มม.

ประกอบด้วย

ตลับกุญแจ	1	ชิ้น
เพลทรับกลอน	1	ชิ้น
กล่องพลาสติก	1	ชิ้น
สกรู	1	ชุด

Material/Finish วัสดุ/สี	Cat. No. รหัสสินค้า
Stainless steel matt สแตนเลสด้าน	911.26.239

Packing: 1 set
บรรจุ: 1 ชุด

Mortise lock for sliding door

ตลับกุญแจระบบมอร์ทิสล็อค สำหรับประตูบานเลื่อน



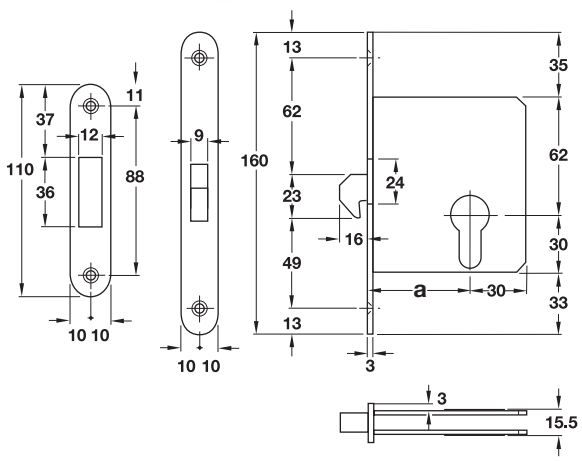

Features

- For timber doors
- Suitable for sliding door
- Latch operated with profile cylinder
- With rising hook latch
- Auto lock function

Technical data

- Backset (a): 55 mm

Supplied with

1 Mortise lock
1 Striking plate
1 Plastic box
1 Fixing screw

คุณสมบัติ

- สำหรับประตูไม้
- เหมาะสำหรับประตูบานเลื่อน
- ลิ้นกุญแจทำงานโดยไส้กุญแจ
- ลิ้นกุญแจแบบขอสปริง
- ฟังก์ชันล็อคอัตโนมัติ

ข้อมูลทางเทคนิค

- ระยะเจาะตลับกุญแจ (a): 55 มม.

ประกอบด้วย

ตลับกุญแจ	1	ชิ้น
เพลทรับกลอน	1	ชิ้น
กล่องพลาสติก	1	ชิ้น
สกรู	1	ชุด

Material/Finish วัสดุ/สี	Cat. No. รหัสสินค้า
Stainless steel matt (304) สแตนเลสด้าน (304)	911.26.238

Packing: 1 set
บรรจุ: 1 ชุด

We reserve the right to alter specifications without notice (HTH Architectural Hardware 2019).
บริษัทฯ ขอสงวนการเปลี่ยนแปลงรายละเอียดโดยมิได้มีการแจ้งล่วงหน้า (อุปกรณ์ฮาร์ดแวร์ 2562)

Mortise lock for sliding door

ตลับกุญแจระบบมอร์ทิสล็อค สำหรับประตูบานเลื่อน



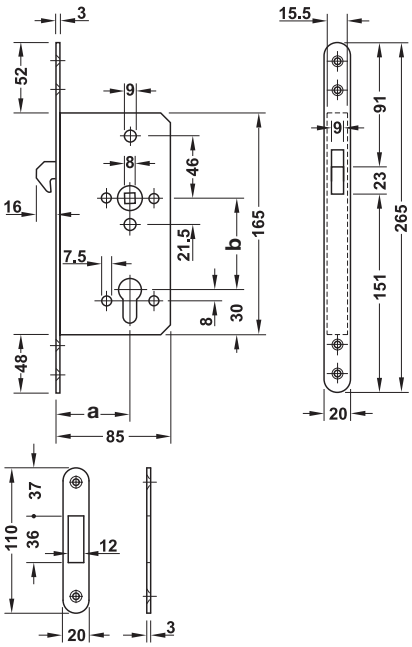

Features

- For wooden sliding door
- Latch operated with profile cylinder
- With key action rising hook latch
- 1-turn hook latch
- Auto lock function

Technical data

- Lever follower: □ 8 mm
- Backset (a): 55 mm
- Distance (b): 72 mm

Supplied with

1 Mortise lock
1 Striking plate

คุณสมบัติ

- สำหรับบานเลื่อนบานไม้
- ลิ้นกุญแจทำงานโดยไส้กุญแจ
- สามารถใช้กุญแจในการปลดล็อคลิ้นขอสปริง
- ลิ้นสปริง 1 จังหวะ
- ฟังก์ชันล็อคอัตโนมัติ

ข้อมูลทางเทคนิค

- รูแกนเหล็กขนาด: □ 8 mm
- ระยะเจาะตลับกุญแจ (a): 55 มม.
- ระยะของมือจับ (b): 72 มม.

ประกอบด้วย

ตลับกุญแจ 1 ชิ้น
เพลทรับกลอน 1 ชิ้น

Material/Finish วัสดุ/สี	Cat. No. รหัสสินค้า
Stainless steel matt สแตนเลสด้าน	911.26.045

Packing: 1 set
บรรจุ: 1 ชุด

We reserve the right to alter specifications without notice (HTH Architectural Hardware 2019).
บริษัทฯ ขอสงวนการเปลี่ยนแปลงรายละเอียดโดยมิได้มีการแจ้งล่วงหน้า (อุปกรณ์สถาปัตยกรรม 2562)

Mortise lock for sliding door

ตลับกุญแจระบบมอร์ทิสล็อค สำหรับประตูบานเลื่อน



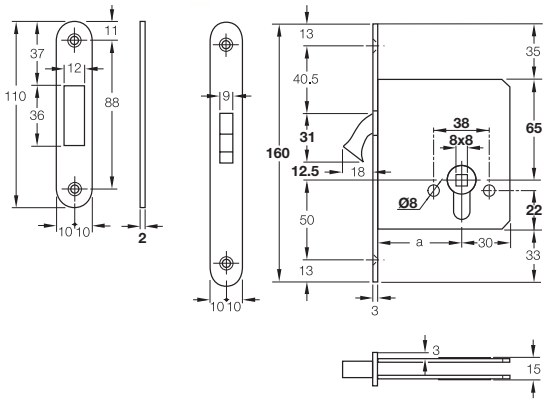

Features
- For timber doors
- Suiable for sliding door
- Latch operated with lever handle
- With rising hook latch

Technical data
- Backset (a): 55 mm

Supplied with
1 Mortise lock
1 Striking plate
1 Plastic box
1 Fixing screw

คุณสมบัติ
- สำหรับประตูไม้
- เหมาะสำหรับบานเลื่อน
- ลิ้นกุญแจทำงานโดยมือจับก้านโยก
- ลิ้นกุญแจขอสปริง

ข้อมูลทางเทคนิค
- ระยะเจาะตลับกุญแจ (a): 55 มม.

ประกอบด้วย
ตลับกุญแจ 1 ชิ้น
เพลทรับกลอน 1 ชิ้น
กล่องพลาสติก 1 ชิ้น
สกรู 1 ชุด

Material/Finish วัสดุ/สี	Cat. No. รหัสสินค้า
Stainless steel matt สแตนเลสด้าน	911.26.590
Stainless steel black matt สแตนเลส สีดำด้าน	911.27.168

Packing: 1 set
บรรจุ: 1 ชุด



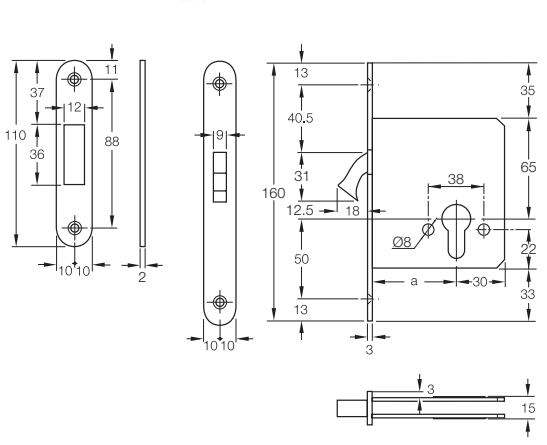

Features
- For timber doors
- Suiable for sliding door
- Latch operated with profile cylinder
- With rising hook latch

Technical data
- Backset (a): 55 mm

Supplied with
1 Mortise lock
1 Striking plate
1 Plastic box
1 Fixing screw

คุณสมบัติ
- สำหรับบานประตูไม้
- เหมาะสำหรับบานเลื่อน
- ลิ้นกุญแจทำงานโดยใส้กุญแจ
- ลิ้นกุญแจแบบขอสปริง

ข้อมูลทางเทคนิค
- ระยะเจาะตลับกุญแจ (a): 55 มม.

ประกอบด้วย
ตลับกุญแจ 1 ชิ้น
เพลทรับกลอน 1 ชิ้น
กล่องพลาสติก 1 ชิ้น
สกรู 1 ชุด

Material/Finish วัสดุ/สี	Compass bolt ลิ้นกุญแจ	Cat. No. รหัสสินค้า
Stainless steel matt (304) สแตนเลสด้าน (304)	Zinc alloy ซิงค์อัลลอยด์	911.26.292
Stainless steel polished (316) สแตนเลสเงา (316)		911.26.361
Stainless steel polished (304) สแตนเลสเงา (304)		911.26.304
Brass polished PVD ทองเหลืองเคลือบเงา PVD		911.26.293
Antique copper ทองแดงรมดำ		911.26.294
Antique brass ทองเหลืองรมดำ		911.26.295
Stainless steel black matt สแตนเลส สีดำด้าน		911.26.368

Packing: 1 set
บรรจุ: 1 ชุด

03.05.2022

We reserve the right to alter specifications without notice (HTH Architectural Hardware 2019).
บริษัท ขอสงวนการเปลี่ยนแปลงรายละเอียดโดยไม่ต้องแจ้งให้ทราบล่วงหน้า (อุปกรณ์สถาปัตยกรรม เอช ทีเอช 2562)

Mortise lock with double hook

ตลับกุญแจระบบมอร์ทิสล็อค สำหรับประตูบานเลื่อนแบบล็อคอิสระ



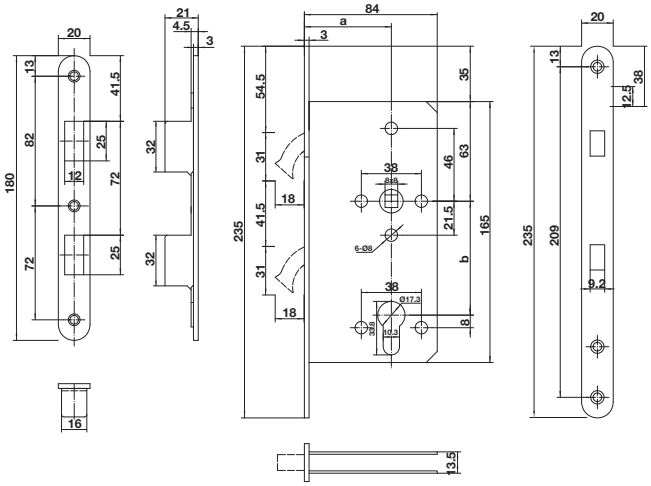

Features

- For timber doors
- Suitable for a sliding door
- Top latch operated with flush ring pull handle
- Bottom latch operated with profile cylinder

Technical data

- Lever follower: ☐ 8 mm
- Distance (b): 72 mm
- Backset (a): 55 mm

Supplied with

1 Mortise lock
1 Striking plate
1 Plastic box
1 Fixing screw

คุณสมบัติ

- สำหรับบานประตูไม้
- เหมาะสำหรับบานเลื่อน
- ลิ้นกุญแจด้านบน ทำงานโดยมือจับประตูแบบฝัง
- ลิ้นกุญแจด้านล่าง ทำงานโดยไส้กุญแจ

ข้อมูลทางเทคนิค

- ช่องใส่แกนมือจับขนาด: ☐ 8 มม.
- ระยะของมือจับ(b): 72 มม.
- ระยะเจาะตลับกุญแจ (a): 55 มม.

ประกอบด้วย

ตลับกุญแจ	1 ชิ้น
เพลทรับกลอน	1 ชิ้น
กล่องพลาสติก	1 ชิ้น
สกรู	1 ชุด

Material/Finish วัสดุ/สี	Cat. No. รหัสสินค้า
Stainless steel matt (304) สแตนเลสด้าน (304)	911.26.253

Packing: 1 set
บรรจุ: 1 ชุด

Order reference
ข้อแนะนำการสั่งซื้อ

Flush ring pull handle.....page 2.50
มือจับฝัง.....หน้า 2.50

We reserve the right to alter specifications without notice (HTH Architectural Hardware 2019).
บริษัทฯ ขอสงวนการเปลี่ยนแปลงรายละเอียดได้โดยไม่ต้องแจ้งให้ทราบล่วงหน้า (อุปกรณ์สถาปัตยกรรม 2562)

Mortise lock for sliding tubular door frames

ตลับกุญแจระบบมอร์ทิสล็อค สำหรับประตูบานเลื่อนเฟรมแคบ



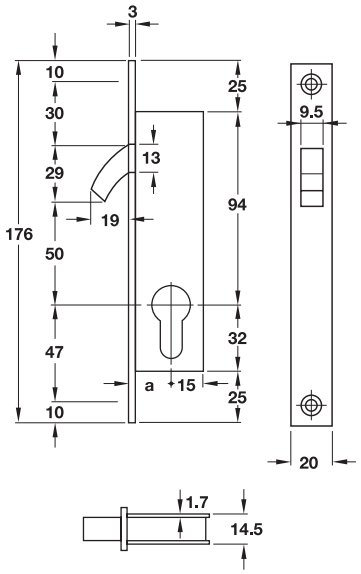

Features

- For tubular door frames of timber, metal and plastic
- Compass bolt operates with profile cylinder
- Hook 1-turn

Technical data

- Backset (a): 20 mm

Supplied with

1 Mortise lock

คุณสมบัติ

- สำหรับประตูไม้, เหล็ก และพลาสติก
- ลิ้นกุญแจทำงานโดยใส้กุญแจ
- ล็อค 1 จังหวะ

ข้อมูลทางเทคนิค

- ระยะเจาะตลับกุญแจ (a): 20 มม.

ประกอบด้วย

ตลับกุญแจ 1 ชิ้น

Forend/ striking plate เพลทด้านหน้า/ เพลทรับกลอน	Compass bolt ขอสับล็อค	Lock case ตลับกุญแจ	Cat. No. รหัสสินค้า
Stainless steel matt (304) สแตนเลสด้าน (304)	Steel nickel plated เหล็กสีนิกเกิ้ล	Steel galvanized เหล็กกัลวาไนซ์	911.75.131

Packing: 1 pc.
บรรจุ: 1 ชิ้น

Flat striking plate

เพลทรับกลอน

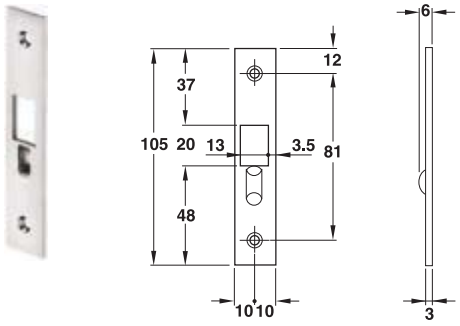

Features

- For timber, metal and plastic frames
- Suitable for DIN left hand and DIN right hand

คุณสมบัติ

- สำหรับประตูไม้, เหล็ก และพลาสติก
- ติดตั้งได้ทั้งบานซ้ายและบานขวา

Material/Finish วัสดุ/สี	Cat. No. รหัสสินค้า
Brass nickel plated matt ทองเหลือง/สีนิกเกิ้ลด้าน	911.76.046

Packing: 1 pc.
บรรจุ: 1 ชิ้น

We reserve the right to alter specifications without notice (HTH Architectural Hardware 2019).
เรายังคงสงวนสิทธิ์ในการเปลี่ยนแปลงรายละเอียดโดยไม่ต้องแจ้งให้ทราบล่วงหน้า (อุปกรณ์สถาปัตยกรรม 2562)

Mortise lock for sliding door frames

ตลับกุญแจระบบมอร์ทิสล็อค สำหรับประตูบานเลื่อน



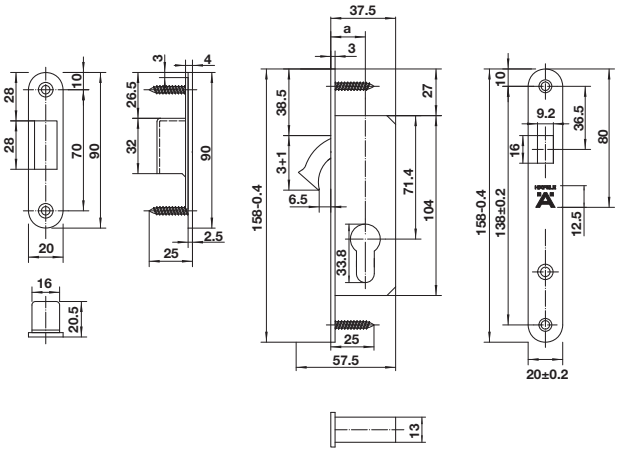

Features

- For timber doors
- Latch operated with lever handle
- With rising hook latch

Supplied with

1 Mortise lock
1 Striking plate
1 Plastic box
1 Fixing screw

คุณสมบัติ

- สำหรับบานประตูไม้
- ลิ้นกุญแจทำงานโดยมือจับก้านโยก
- ลิ้นกุญแจตะขอสปริง

ประกอบด้วย

ตลับกุญแจ	1 ชิ้น
เพลทรับกลอน	1 ชิ้น
กล่องพลาสติก	1 ชิ้น
สกรู	1 ชุด

Material/Finish วัสดุ/สี	Backset (a) mm ระยะเจาะตลับกุญแจ (a) มม.	Cat. No. รหัสสินค้า
Stainless steel matt (304) สแตนเลสด้าน (304)	20	911.27.181
	30	911.27.182
	40	911.27.183

Packing: 1 set
บรรจุ: 1 ชุด

We reserve the right to alter specifications without notice (HTH Architectural Hardware 2019).
บริษัทฯ ขอสงวนการเปลี่ยนแปลงรายละเอียดโดยมิได้มีการแจ้งล่วงหน้า (อุปกรณ์สถาปัตยกรรม 2562)

INTENTIONAL BLANK PAGE

Mortise lock for sliding tubular door frames

ตลับกุญแจระบบมอร์ทิสล็อค สำหรับประตูบานเลื่อนเฟรมแคบ



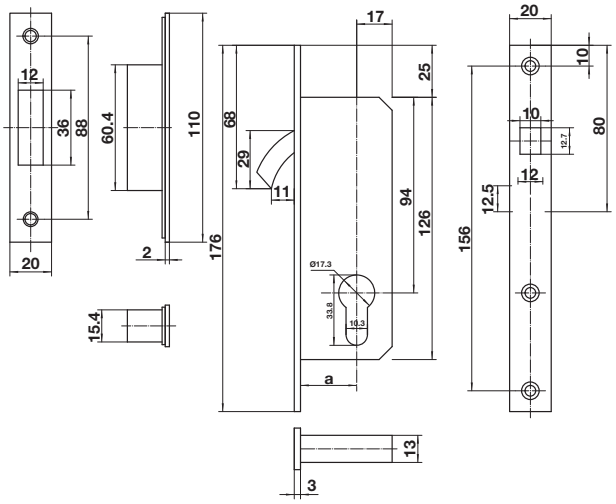

Features

- For timber doors
- Latch operated with profile cylinder

Supplied with

1 Mortise lock
1 Striking plate
1 Plastic box
1 Fixing screw

คุณสมบัติ

- สำหรับบานประตูไม้
- ลิ้นกุญแจทำงานโดยใส้กุญแจ

ประกอบด้วย

ตลับกุญแจ	1 ชิ้น
เพลทรับกลอน	1 ชิ้น
กล่องพลาสติก	1 ชิ้น
สกรู	1 ชุด

Material/Finish วัสดุ/สี	Backset (a) mm ระยะเจาะตลับกุญแจ (a) มม.	Cat. No. รหัสสินค้า
Stainless steel matt (304) สแตนเลสด้าน (304)	20	911.26.671
	30	911.26.672

Packing: 1 set
บรรจุ: 1 ชุด

We reserve the right to alter specifications without notice (HTH Architectural Hardware 2019).
บริษัทฯ ขอสงวนการเปลี่ยนแปลงรายละเอียดโดยมิได้มีการแจ้งล่วงหน้า (อุปกรณ์สถาปัตยกรรม 2562)

New products and systems: www.hafelethailand.com/www.hafele.co.th
ผลิตภัณฑ์และนวัตกรรมใหม่: www.hafelethailand.com/www.hafele.co.th

Mortise lock with pull handle for pocket door

ตลับกุญแจพร้อมมือจับดึงสำหรับประตูบานเลื่อนซ่อนในผนัง



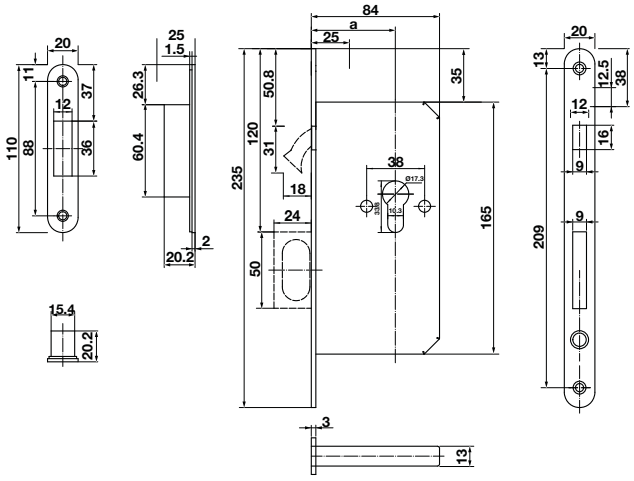

Features

- For timber doors
- Compass bolt operated with profile cylinder
- With pull handle for pocket door
- Pull handle is released by push button

Technical data

- Backset (a): 55 mm

Supplied with

1 Mortise lock
1 Striking plate
1 Plastic box
1 Fixing screw

คุณสมบัติ

- สำหรับบานประตูไม้
- ลิ้นกุญแจทำงานโดยไส้กุญแจ
- มือจับดึงสำหรับประตูบานเลื่อนซ่อนในผนัง
- มือจับดึงยื่นออกมาโดยการกดปุ่ม

ข้อมูลทางเทคนิค

- ระยะเจาะตลับกุญแจ (a): 55 มม.

ประกอบด้วย

ตลับกุญแจ	1 ชิ้น
เพลทรับกลอน	1 ชิ้น
กล่องพลาสติก	1 ชิ้น
สกรู	1 ชุด

Forend/striking plate เพลทด้านหน้า/เพลทรับกลอน	Compass bolt/pull handle/push button ขอสับล็อค/มือจับ/ปุ่มกด	Lock case ตลับกุญแจ	Cat. No. รหัสสินค้า
Stainless steel matt (304) สแตนเลสด้าน (304)	Zinc alloy nickel plated ซิงค์ไดแคสสีนิกเกิ้ล	Steel galvanized เหล็กกัลวาไนซ์	911.26.710

Packing: 1 set
บรรจุ: 1 ชุด

We reserve the right to alter specifications without notice (HTH Architectural Hardware 2019).
บริษัทฯ ขอสงวนการเปลี่ยนแปลงรายละเอียดโดยมิได้มีการแจ้งล่วงหน้า (อุปกรณ์ฮาร์ดแวร์ 2562)

2

Multiple locking device with 2 locking bolts
อุปกรณ์มัลติเพิลล็อคพร้อมแกนล็อค 2 จุด

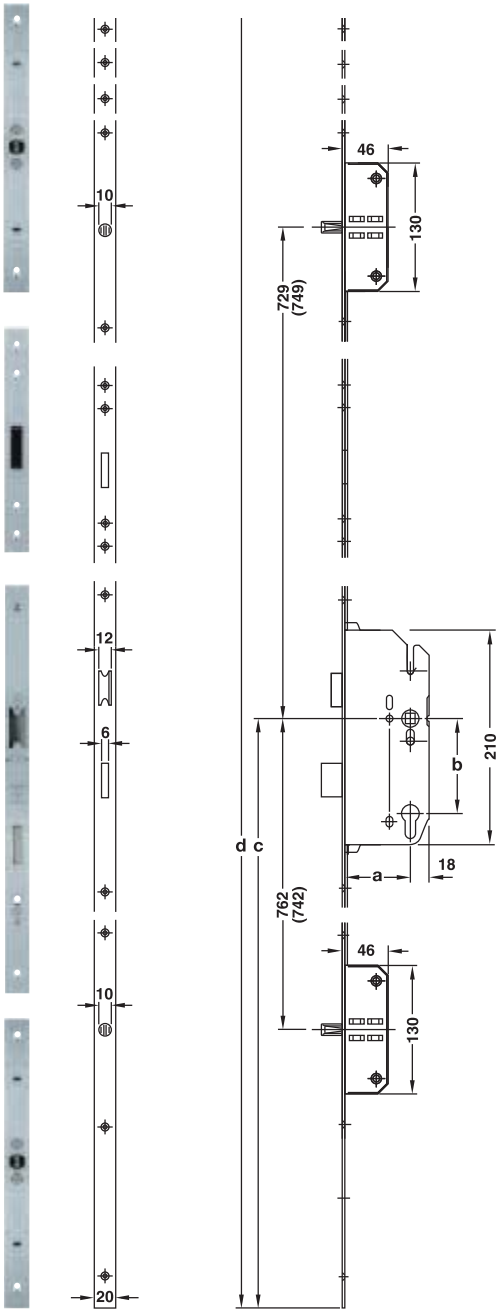

Features
- For timber doors
- Reversible latch for DIN left and DIN right hand
- Latch and deadbolt 2-turn are operated with profile cylinder

Technical data
- Lever follower: □ 8 mm
- Backset (a): 55 mm
- Distance (b): 72 mm
- Lever handle height (c): 1,000 mm
- Forend length (d): 2,170 mm

คุณสมบัติ
- สำหรับบานประตูไม้
- สามารถกลับลิ้นได้ ติดตั้งทั้งบานซ้ายและบานขวา
- ลิ้นกุญแจสปริงและลิ้นตาย 2 จังหวะ ทำงานโดยใส้กุญแจ

ข้อมูลทางเทคนิค
- รูแกนเหล็ก: □ 8 มม.
- ระยะเจาะตลับกุญแจ (a): 55 มม.
- ระยะของมือจับ (b): 72 มม.
- ความสูงของมือจับ (c): 1,000 มม.
- ความยาวเพลทด้านหน้า (d): 2,170 มม.

Dimension
ขนาดอุปกรณ์

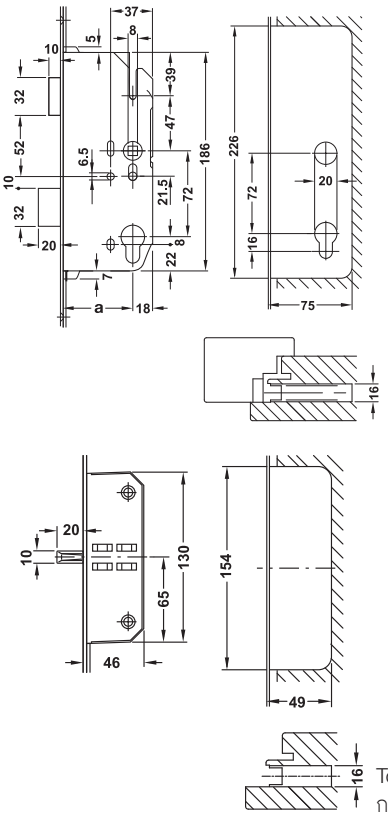

Top and bottom lock case
กล่องล็อคด้านบนและล่าง

Forend เพลทด้านหน้า	Latch/follower ลิ้นกุญแจ/แกนมือจับ	Dead bolt/locking bolt/lock case กลอนลิ้นตาย/แกนล็อคตาย/ตลับกุญแจ	Cat. No. รหัสสินค้า
Steel galvanized silver coloured เหล็กสีเงินกัลวาไนซ์	Zinc alloy ซิงค์อัลลอยด์	Steel เหล็ก	911.50.131

Packing: 1 set
บรรจุ: 1 ชุด

We reserve the right to alter specifications without notice (HTH Architectural Hardware 2019).
บริษัทฯ ขอสงวนการเปลี่ยนแปลงรายละเอียดได้โดยไม่ต้องแจ้งล่วงหน้า (อุปกรณ์สถาปัตยกรรม 2562)

Mutiple locking device with 2 locking bolts

อุปกรณ์มัลติเพิลล็อคพร้อมแกนล็อค 2 จุด

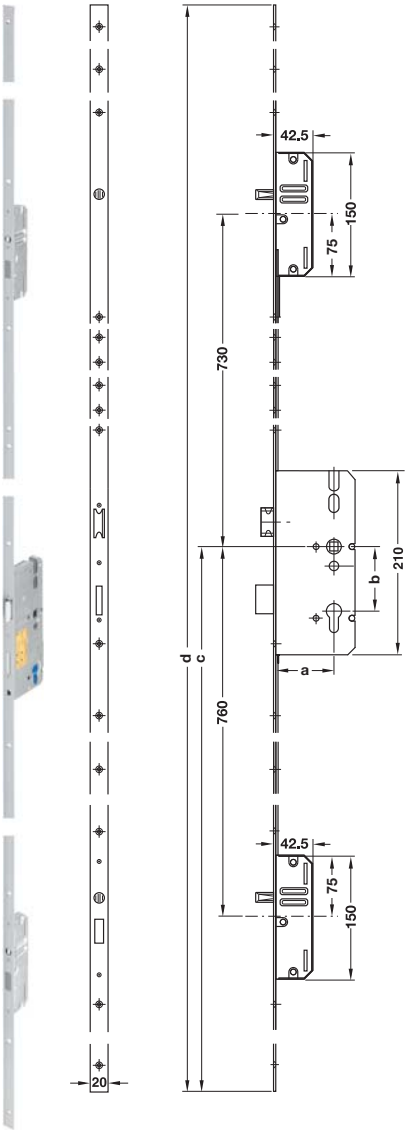

Features

- For timber doors
- Reversible latch for DIN left and DIN right
- Latch and deadbolt 2-turn are operated with profile cylinder

Technical data

- Lever follower: □ 8 mm
- Backset (a): 55 mm
- Distance (b): 72 mm
- Lever handle height (c): 1,050 mm
- Forend length (d): 2,170 mm

คุณสมบัติ

- สำหรับบานประตูไม้
- สามารถกลับลิ้นได้ ติดตั้งทั้งบานซ้ายและบานขวา
- ลิ้นกุญแจสปริงและลิ้นตาย 2 จังหวะ ทำงานโดยใส้กุญแจ

ข้อมูลทางเทคนิค

- รูแกนเหล็ก: □ 8 มม.
- ระยะเจาะตลับกุญแจ (a): 55 มม.
- ระยะของมือจับ (b): 72 มม.
- ความสูงของมือจับ (c): 1,050 มม.
- ความยาวเพลทด้านหน้า (d): 2,170 มม.

Dimension

ขนาดอุปกรณ์

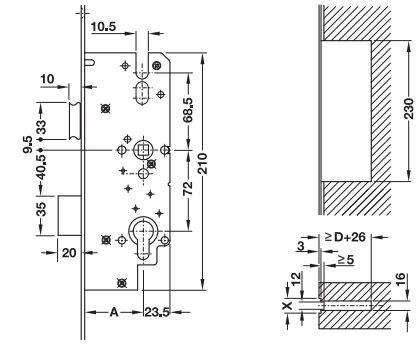

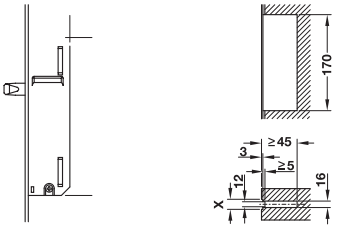

Locking bolt

Routing dimensions

Can be shortend by สามารถตัดสั้นได้	
Top mm ด้านบน มม.	Bottom mm ด้านล่าง มม.
260	160

Forend เพลทด้านหน้า	Latch/follower ลิ้นกุญแจ/แกนมือจับ	Dead bolt/locking bolt/lock case กลอนลิ้นตาย/แกนล็อคตาย/ตลับกุญแจ	Cat. No. รหัสสินค้า
Stainless steel (304) สแตนเลสสตีล (304)	Zinc alloy ซิงค์อัลลอยด์	Steel เหล็ก	911.48.245

Packing: 1 set
บรรจุ: 1 ชุด

We reserve the right to alter specifications without notice (HTH Architectural Hardware 2019).
บริษัทฯ ขอสงวนการเปลี่ยนแปลงรายละเอียดได้โดยไม่ต้องแจ้งให้ทราบล่วงหน้า (อุปกรณ์สถาปัตยกรรม เฮทีเอช 2562)

2

Flush ring pull handle
มือจับประตูแบบฝัง



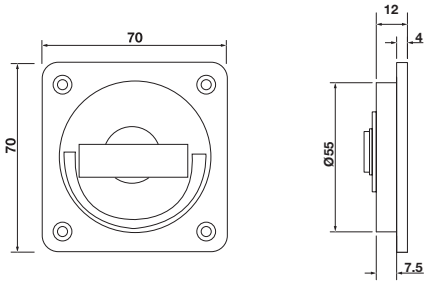

Features
- For sliding door pocket door design
- For wood sliding door
- Suitable for door thickness 35–40 mm
- Screw fixing

Supplied with
1 Pair flush ring pull handles
1 Spindle 8 mm
1 Fixing screw

คุณสมบัติ
- สำหรับประตูบานเลื่อนแบบฝังผนัง
- สำหรับบานเลื่อนบานไม้
- เหมาะสำหรับประตูหนา 35-40 มม.
- ติดตั้งโดยการยึดสกรู

ประกอบด้วย
มือจับฝัง 1 คู่
แกนมือจับ 8 มม. 1 ชิ้น
สกรู 1 ชุด

Material/Finish วัสดุ/สี	Cat. No. รหัสสินค้า
Stainless steel matt (304) สแตนเลสด้าน (304)	903.11.210

Packing: 1 set
บรรจุ: 1 ชุด

Flush ring pull handle with spindle
มือจับประตูแบบฝัง พร้อมแกนมือจับ



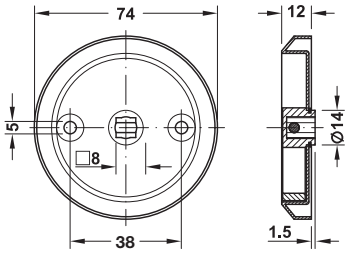

Features
- For sliding door pocket door design
- For wood sliding door
- Suitable for door thickness 35-40 mm
- Screw fixing

Supplied with
1 Pair flush ring pull handles
1 Spindle 8 mm
1 Fixing screw

คุณสมบัติ
- สำหรับประตูบานเลื่อนแบบฝังผนัง
- สำหรับบานเลื่อนบานไม้
- เหมาะสำหรับประตูหนา 35-40 มม.
- ติดตั้งโดยการยึดสกรู

ประกอบด้วย
มือจับฝัง 1 คู่
แกนมือจับ 8 มม. 1 ชิ้น
สกรู 1 ชุด

Material/Finish วัสดุ/สี	Cat. No. รหัสสินค้า
Stainless steel matt (304) สแตนเลสด้าน (304)	902.00.590
Stainless steel polished (304) สแตนเลสเงา (304)	902.00.591

Packing: 1 pc.
บรรจุ: 1 ชิ้น

We reserve the right to alter specifications without notice (HTH Architectural Hardware 2019).
บริษัทฯ ขอสงวนการเปลี่ยนแปลงรายละเอียดโดยไม่ได้มีการแจ้งล่วงหน้า (อุปกรณ์สถาปัตยกรรม 2562)

Mortise pull handle for sliding door
มือจับฝังสำหรับติดตั้งสันบานเลื่อน

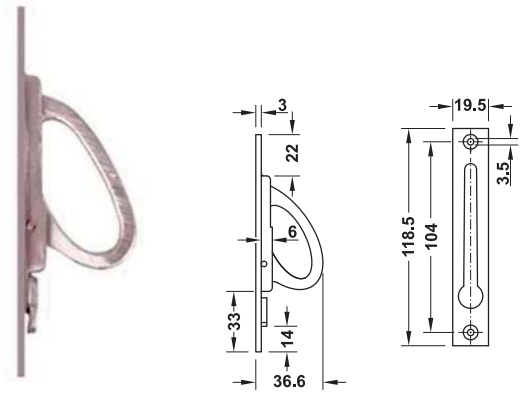

Features

- For timber doors
- To pull the sliding door out for wall pocket

คุณสมบัติ

- สำหรับบานประตูไม้
- มือจับเกี่ยวใช้ดึงสำหรับประตูบานเลื่อน

Material/Finish วัสดุ/สี	Cat. No. รหัสสินค้า
Stainless steel chrome plated polished สแตนเลสสตีล/สีโครมเงา	911.26.247
Stainless steel brass plated polished สแตนเลสสตีล/สีทองเหลืองเคลือบเงา	911.26.245
Stainless steel nickel plated polished สแตนเลสตีล/สีนิกเกิ้ลเงา	911.26.246

Packing: 1 pc.
บรรจุ: 1 ชิ้น

We reserve the right to alter specifications without notice (HTH Architectural Hardware 2019).
บริษัทฯ ขอสงวนการเปลี่ยนแปลงรายละเอียดโดยมิได้มีการแจ้งล่วงหน้า (อุปกรณ์ฮาร์ดแวร์ 2562)

Mortise pull handle for sliding door
อุปกรณ์มือจับฝังสำหรับบานประตูเลื่อน





For WC
สำหรับห้องน้ำ



For dummy handle
มือจับหลอก

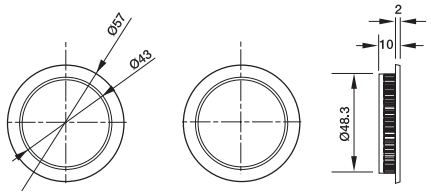

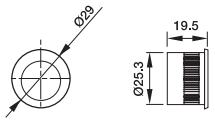

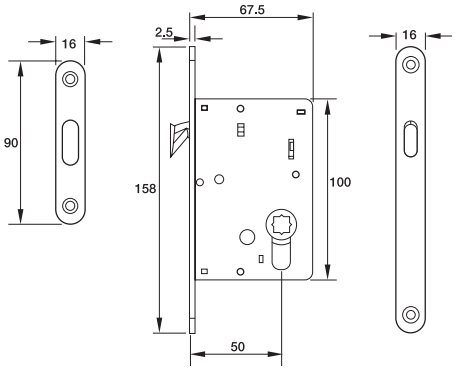

Features
- For flush timber doors

Technical data
- Backset: 50 mm
- For door thickness: 35-45 mm

Supplied with
1 Mortise lock
1 Striking plate
1 Pairs of flush handles
1 Spindle
1 Fixing screw

คุณสมบัติ
- สำหรับบานประตูไม้แบบไม่มีบังใบ

ข้อมูลทางเทคนิค
- ระยะเจาะตลับกุญแจ: 50 มม.
- สำหรับบานประตูหนา: 35-45 มม.

ประกอบด้วย

ตลับกุญแจ	1 ชิ้น
เพลทรับกลอน	1 ชิ้น
มือจับฝัง	1 คู่
แกนมือจับ	1 ชิ้น
สกรู	1 ชุด

Material/Finish วัสดุ/สี	WC ห้องน้ำ	Dummy handle มือจับหลอก
Zinc alloy nickel plated satin ซิงค์อัลลอยด์/สีนิกเกิ้ลด้าน	911.26.523	911.26.528
Zinc alloy brass plated polished ซิงค์อัลลอยด์/สีทองเหลืองเคลือบเงา	911.26.527	911.26.530
Zinc alloy antique brass plated ซิงค์อัลลอยด์/สีทองเหลืองรมดำ	911.26.524	911.26.529
Zinc alloy antique copper plated ซิงค์อัลลอยด์/สีทองแดงรมดำ	911.26.526	911.26.531
Zinc alloy graphite black PVD ซิงค์อัลลอยด์/สีดำถ่าน	911.26.522	–

Packing: 1 set
บรรจุ: 1 ชุด

We reserve the right to alter specifications without notice (HTH Architectural Hardware 2019).
บริษัทฯ ขอสงวนการเปลี่ยนแปลงรายละเอียดโดยไม่ต้องแจ้งให้ทราบล่วงหน้า (อุปกรณ์สถาปัตยกรรม 2562)

Mortise pull handle for sliding door
มือจับฝังสำหรับติดตั้งสันบานเลื่อน



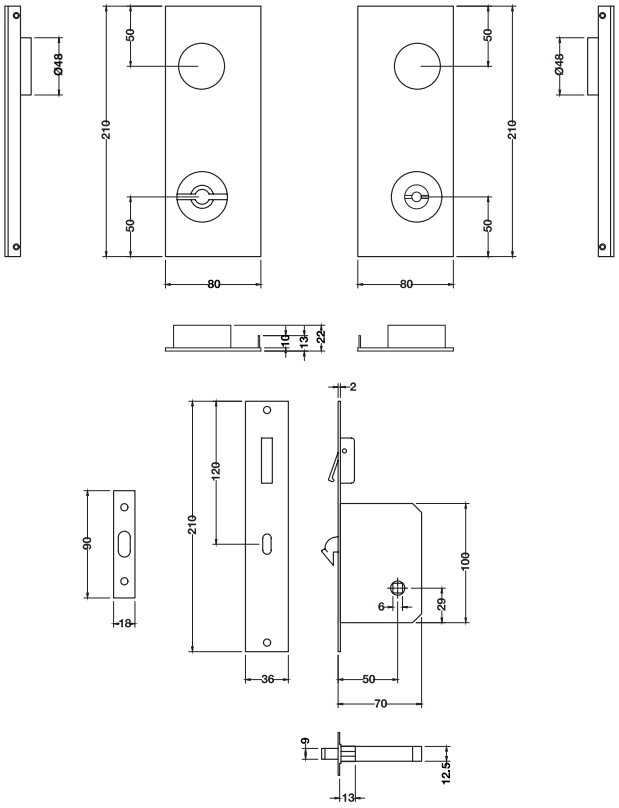

Features
- For flush timber doors

Technical data
- Backset: 50 mm
- For door thickness: 38–45 mm

Supplied with:
1 Mortise lock
1 Striking plate
1 Complete flush pull handle

คุณสมบัติ
- สำหรับประตูไม้แบบไม่มีบังใบ

ข้อมูลทางเทคนิค
- ระยะเจาะตลับกุญแจ: 50 มม.
- สำหรับบานประตูหนา 38-45 มม.

ประกอบด้วย
- ตลับกุญแจ 1 ชิ้น
- เพลทรับกลอน 1 ชิ้น
- มือจับดึงฝัง 1 ชิ้น

Material/Finish วัสดุ/สี	Cat. No. รหัสสินค้า
Zinc alloy chrome polished ซิงค์อัลลอยด์/สีโครมเงา	901.79.660
Zinc alloy nickel plated satin ซิงค์อัลลอยด์/สีนิกเกิ้ลด้าน	901.79.661
Zinc alloy black matt ซิงค์อัลลอยด์/สีดำด้าน	901.79.662

Packing: 1 set
บรรจุ: 1 ชุด

We reserve the right to alter specifications without notice (HTH Architectural Hardware 2019).
เรามีสิทธิ์ขอสงวนการเปลี่ยนแปลงรายละเอียดได้โดยไม่ต้องแจ้งให้ทราบล่วงหน้า (อุปกรณ์สถาปัตยกรรม เฮเว่ 2562)

2

Mortise flush handle lock for sliding doors
อุปกรณ์มือจับฝังสำหรับประตูบานเลื่อน



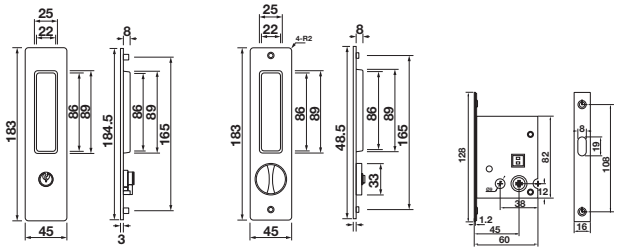

Entrance version
สำหรับทางเข้า

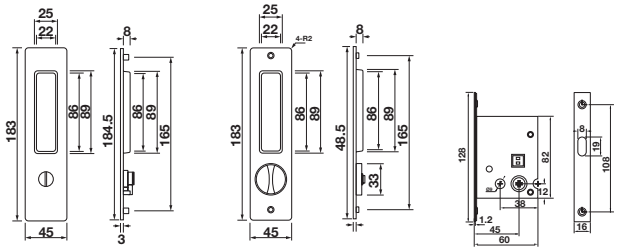

WC version
สำหรับห้องน้ำ

Features
- For timber doors
- For door thickness 35–50 mm
- Suitable for DIN left and DIN right hand

Technical data
- Backset: 45 mm

Supplied with
1 Mortise lock
1 Striking plate
1 Plastic box
1 Pair of flush handles
1 Fixing screw

คุณสมบัติ
- สำหรับบานประตูไม้
- สำหรับบานประตูหนา 35-50 มม.
- ติดตั้งได้ทั้งบานซ้ายและบานขวา

ข้อมูลทางเทคนิค
- ระยะเจาะตลับกุญแจ: 45 มม.

ประกอบด้วย
ตลับกุญแจ 1 ชิ้น
เพลทรับกลอน 1 ชิ้น
กล่องพลาสติก 1 ชิ้น
มือจับฝัง 1 คู่
สกรู 1 ชิ้น

Material/Finish วัสดุ/สี	Entrance ทางเข้า	WC ห้องน้ำ	Dummy มือจับหลอก
Zinc alloy nickel plated satin ซิงค์อัลลอยด์/ สีนิกเกิ้ลด้าน	911.27.005	911.27.015	911.27.025
Zinc alloy brass plated ซิงค์อัลลอยด์/ สีทองเหลืองเงา	911.27.007	911.27.017	911.27.027
Zinc alloy antique brass plated ซิงค์อัลลอยด์/ สีทองเหลืองรมดำ	911.27.006	911.27.016	911.27.026
Zinc alloy black matt ซิงค์อัลลอยด์/ สีดำด้าน	911.27.008	911.27.018	911.27.028

Packing: 1 set
บรรจุ: 1 ชุด

We reserve the right to alter specifications without notice (HTH Architectural Hardware 2019).
บริษัทฯ ขอสงวนการเปลี่ยนแปลงรายละเอียดได้โดยมิต้องแจ้งล่วงหน้า (อุปกรณ์สถาปัตยกรรม 2562)

New products and systems: www.hafelethailand.com/www.hafele.co.th
ผลิตภัณฑ์และนวัตกรรมใหม่: www.hafelethailand.com/www.hafele.co.th

Mortise flush handle for sliding door
อุปกรณ์มือจับฝังสำหรับประตูบานเลื่อน



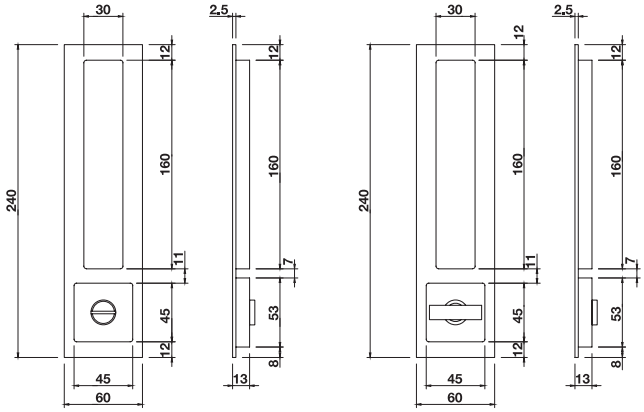

Features

- For timber doors

Technical data

- For min. door thickness: 40–45 mm

คุณสมบัติ

- สำหรับบานประตูไม้แบบไม่มีบังใบ

ข้อมูลทางเทคนิค

- สำหรับบานประตูหนา อย่างน้อย 40-45 มม.

Material/Finish วัสดุ/สี	Cat. No. รหัสสินค้า
Stainless steel matt/black matt สแตนเลสสตีลด้านสลับดำด้าน	903.10.310
Stainless steel black matt สแตนเลสสตีลดำด้าน	903.10.313

Packing: 1 set
บรรจุ: 1 ชุด

Order reference

Please use the mortise flush handle with mortise lock for sliding door (Cat. No. 911.26.590).

ข้อแนะนำการสั่งซื้อ

มือจับฝังใช้ร่วมกับตลับกุญแจสำหรับประตูบานเลื่อน รหัส 911.26.590



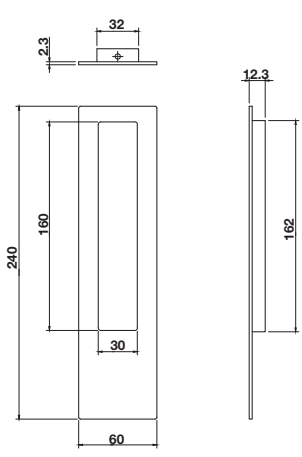

Features

- For timber doors

Technical data

- For door thickness minimum: 40 mm

คุณสมบัติ

- สำหรับบานประตูไม้แบบไม่มีบังใบ

ข้อมูลทางเทคนิค

- สำหรับบานประตูหนา อย่างน้อย 40 มม.

Material/Finish วัสดุ/สี	Cat. No. รหัสสินค้า
Stainless steel matt/black matt สแตนเลสสตีลด้านสลับดำด้าน	903.10.332
Stainless steel black matt สแตนเลสสตีลดำด้าน	903.10.333

Packing: 1 set
บรรจุ: 1 ชุด

We reserve the right to alter specifications without notice (HTH Architectural Hardware 2019).
บริษัทฯ ขอสงวนการเปลี่ยนแปลงรายละเอียดโดยมิได้มีการแจ้งล่วงหน้า (อุปกรณ์ฮาร์ดแวร์ 2562)

Flush handle
มือจับประตูแบบฝัง



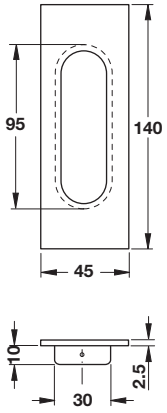

Material/Finish วัสดุ/สี	Cat. No. รหัสสินค้า
Stainless steel 304 matt สแตนเลสสตีล 304/สแตนเลสด้าน	152.52.051
Stainless steel 304 antique copper coloured สแตนเลสสตีล 304/ทองแดงรมดำ	152.52.031
Stainless steel 304 antique brass coloured สแตนเลสสตีล 304/ทองเหลืองรมดำ	152.52.551

Packing: 1 pc.
บรรจุ: 1 ชิ้น



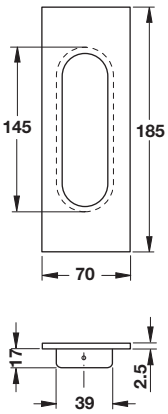

Material/Finish วัสดุ/สี	Cat. No. รหัสสินค้า
Stainless steel 304 matt สแตนเลสสตีล 304/สแตนเลสด้าน	152.52.052
Stainless steel 304 antique copper coloured สแตนเลสสตีล 304/ทองแดงรมดำ	152.52.032
Stainless steel 304 antique brass coloured สแตนเลสสตีล 304/ทองเหลืองรมดำ	152.52.552

Packing: 1 pc.
บรรจุ: 1 ชิ้น



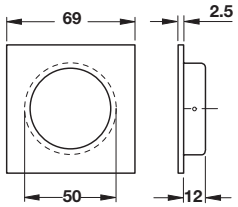

Material/Finish วัสดุ/สี	Cat. No. รหัสสินค้า
Stainless steel 304 matt สแตนเลสสตีล 304/สแตนเลสด้าน	152.50.052
Stainless steel 304 antique copper coloured สแตนเลสสตีล 304/ทองแดงรมดำ	152.50.032
Stainless steel 304 antique brass coloured สแตนเลสสตีล 304/ทองเหลืองรมดำ	152.50.552

Packing: 1 pc.
บรรจุ: 1 ชิ้น

We reserve the right to alter specifications without notice (HTH Architectural Hardware 2019).
เราขอสงวนสิทธิ์ในการเปลี่ยนแปลงรายละเอียดโดยไม่ต้องแจ้งให้ทราบล่วงหน้า (อุปกรณ์สถาปัตยกรรม 2562)

New products and systems: www.hafelethailand.com/www.hafele.co.th
ผลิตภัณฑ์และนวัตกรรมใหม่: www.hafelethailand.com/www.hafele.co.th

Flush handle
มือจับประตูแบบฝัง

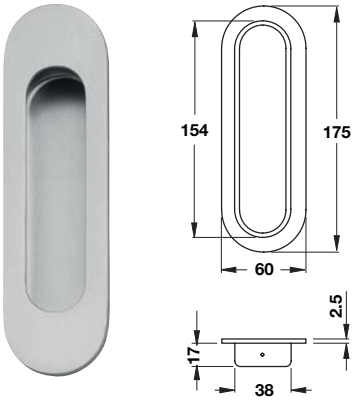

Material/Finish วัสดุ/สี	Cat. No. รหัสสินค้า
Stainless steel 304 matt สแตนเลสสตีล 304/สแตนเลสด้าน	152.51.051
Stainless steel 304 antique copper coloured สแตนเลสสตีล 304/ทองแดงรมดำ	152.51.031
Stainless steel 304 antique brass coloured สแตนเลสสตีล 304/ทองเหลืองรมดำ	152.51.551

Packing: 1 pc.
บรรจุ: 1 ชิ้น

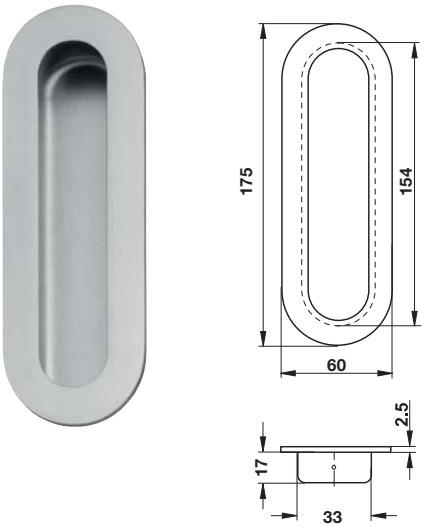

Material/Finish วัสดุ/สี	Cat. No. รหัสสินค้า
Stainless steel 304 matt สแตนเลสสตีล 304/สแตนเลสด้าน	152.51.053
Stainless steel 304 antique copper coloured สแตนเลสสตีล 304/ทองแดงรมดำ	152.51.033
Stainless steel 304 antique brass coloured สแตนเลสสตีล 304/ทองเหลืองรมดำ	152.51.553

Packing: 1 pc.
บรรจุ: 1 ชิ้น

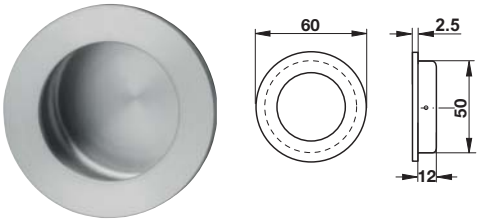

Material/Finish วัสดุ/สี	Cat. No. รหัสสินค้า
Stainless steel 304 matt สแตนเลสสตีล 304/สแตนเลสด้าน	151.38.052
Stainless steel 304 antique copper coloured สแตนเลสสตีล 304/ทองแดงรมดำ	151.38.032
Stainless steel 304 antique brass coloured สแตนเลสสตีล 304/ทองเหลืองรมดำ	151.38.552

Packing: 1 pc.
บรรจุ: 1 ชิ้น

We reserve the right to alter specifications without notice (HTH Architectural Hardware 2019).
เรายังคงสงวนการเปลี่ยนแปลงรายละเอียดโดยไม่ต้องแจ้งให้ทราบล่วงหน้า (อุปกรณ์สถาปัตยกรรม 2562)

Flush handle
มือจับประตูแบบฝัง

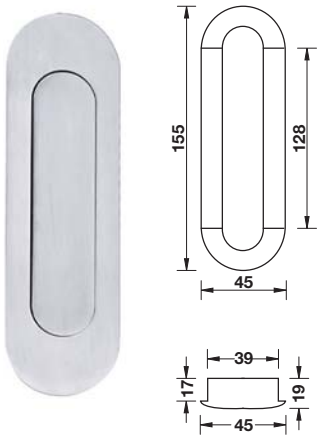

Material/Finish วัสดุ/สี	Cat. No. รหัสสินค้า
Stainless steel 304 matt สแตนเลสสตีล 304/สแตนเลสด้าน	902.01.120
Stainless steel 304 brass polished สแตนเลสสตีล 304/ทองเหลืองเงา	902.01.128
Stainless steel 304 antique copper coloured สแตนเลสสตีล 304/ทองแดงรมดำ	902.01.123
Stainless steel 304 antique brass coloured สแตนเลสสตีล 304/ทองเหลืองรมดำ	902.01.127

Packing: 1 pc.
บรรจุ: 1 ชิ้น

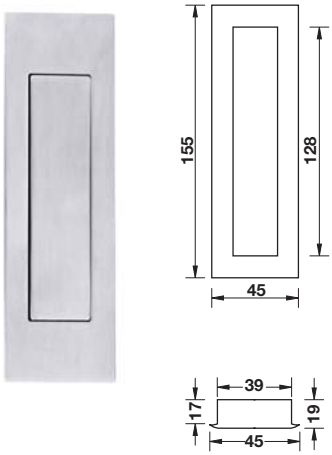

Material/Finish วัสดุ/สี	Cat. No. รหัสสินค้า
Stainless steel 304 matt สแตนเลสสตีล 304/สแตนเลสด้าน	902.01.100
Stainless steel 304 brass polished สแตนเลสสตีล 304/ทองเหลืองเงา	902.01.108
Stainless steel 304 antique copper coloured สแตนเลสสตีล 304/ทองแดงรมดำ	902.01.107
Stainless steel 304 antique brass coloured สแตนเลสสตีล 304/ทองเหลืองรมดำ	902.01.103

Packing: 1 pc.
บรรจุ: 1 ชิ้น

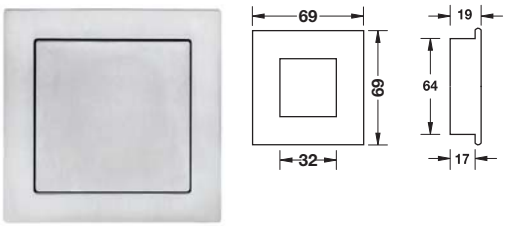

Material/Finish วัสดุ/สี	Cat. No. รหัสสินค้า
Stainless steel 304 matt สแตนเลสสตีล 304/สแตนเลสด้าน	902.01.110
Stainless steel 304 brass polished สแตนเลสสตีล 304/ทองเหลืองเงา	902.01.118
Stainless steel 304 antique copper coloured สแตนเลสสตีล 304/ทองแดงรมดำ	902.01.113
Stainless steel 304 antique brass coloured สแตนเลสสตีล 304/ทองเหลืองรมดำ	902.01.117

Packing: 1 pc.
บรรจุ: 1 ชิ้น

We reserve the right to alter specifications without notice (HTH Architectural Hardware 2019).
บริษัทฯ ขอสงวนการเปลี่ยนแปลงรายละเอียดได้โดยไม่ต้องแจ้งล่วงหน้า (อุปกรณ์สถาปัตยกรรม 2562)

Short double cylinder
ไส้กุญแจไขสองทางแบบสั้น



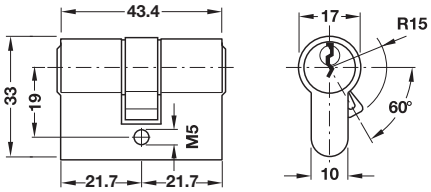

Features
- With 3 pins tumblers

Supplied with
1 Short double cylinder
3 Short keys
1 Fixing screw

คุณสมบัติ
- ระบบ 3 พิน

ประกอบด้วย

ไส้กุญแจแบบสั้น	1 คู่
ลูกกุญแจ	3 ดอก
สกรู	1 ชิ้น

Material/Finish วัสดุ/สี	Cat. No. รหัสสินค้า
Brass nickel plated ทองเหลือง/สีนิกเกิ้ล	916.80.002

Packing: 1 set
บรรจุ: 1 ชุด

WC thumbturn cylinder with symbol
ไส้กุญแจหางปลาบิดพร้อมสัญลักษณ์



Features
- Version: Rotates by 90° when locking with inside turn
- Red/green indicator for occupied/vacant
- Emergency opening with slot
- Comparable with single profile cylinder
- For door thickness: 50 mm

Supplied with
1 WC thumbturn cylinder with symbol
1 Fixing screw

คุณสมบัติ
- สามารถหมุนหางปลาบิดได้ 90 องศา
- สัญลักษณ์แดง/เขียว จะบ่งบอกการใช้งาน
- มีช่องเปิดฉุกเฉิน
- ติดตั้งเหมือนไส้กุญแจทั่วไป
- ใช้สำหรับประตูหนา 50 มม.

ประกอบด้วย

ชุดไส้กุญแจหางปลาบิดพร้อมสัญลักษณ์	1 ชุด
สกรู	1 ชิ้น

Material/Finish วัสดุ/สี	Cat.No. รหัสสินค้า
Zinc alloy nickel plated satin ซิงค์อัลลอยด์/สีนิกเกิ้ลด้าน	981.65.003

Packing: 1 pc.
บรรจุ: 1 ชิ้น

We reserve the right to alter specifications without notice (HTH Architectural Hardware 2019).
เรายังคงสงวนสิทธิ์ในการปรับเปลี่ยนรายละเอียดโดยไม่ต้องแจ้งให้ทราบล่วงหน้า (อุปกรณ์สถาปัตยกรรม เฮช เอช 2562)

Escutcheon
ฝาครอบไส้กุญแจ

PC escutcheon Ø52 mm
ฝาครอบไส้กุญแจ ขนาด Ø52 มม.



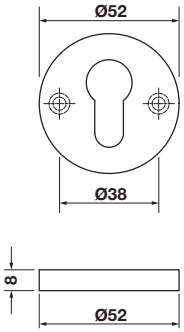

Features
- Concealed fixing

คุณสมบัติ
- ติดตั้งแบบซ่อนสกรู

Material/Finish วัสดุ/สี	Cat. No. รหัสสินค้า
Stainless steel matt สแตนเลสสีด้าน	902.52.930
Stainless steel brass polished สแตนเลสสตีล/ทองเหลืองเงา	902.52.938
Stainless steel antique copper coloured สแตนเลสสตีล/ทองแดงรมดำ	902.52.933
Stainless steel antique brass coloured สแตนเลสสตีล/ทองเหลืองรมดำ	902.52.931
Stainless steel black matt สแตนเลสสตีล/สีดำด้าน	903.58.082

Packing: 1 pc./black matt 1 pair
บรรจุ: 1 ชิ้น สำหรับสีดำด้านบรรจุ 1 คู่

WC toilet lock with symbol
อุปกรณ์ล็อคพร้อมสัญลักษณ์



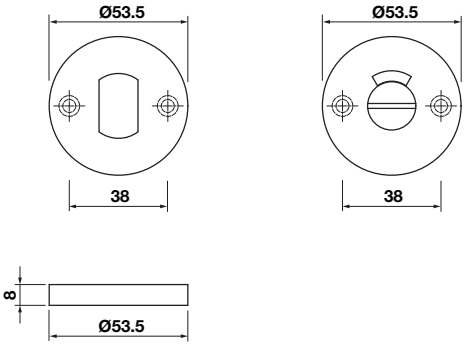

Features
- Concealed fixing
- Spindle: 8 mm
- Screw fixing
- With symbol

คุณสมบัติ
- ติดตั้งแบบซ่อนสกรู
- แกนเหล็กขนาด 8 มม.
- พร้อมสกรูติดตั้ง
- พร้อมปุ่มแสดงเครื่องหมาย

Material/Finish วัสดุ/สี	Cat. No. รหัสสินค้า
Stainless steel matt สแตนเลสสีด้าน	902.53.204
Stainless steel brass polished สแตนเลสสตีล/ทองเหลืองเงา	901.59.100
Stainless steel antique copper coloured สแตนเลสสตีล/ทองแดงรมดำ	901.59.102
Stainless steel antique brass coloured สแตนเลสสตีล/ทองเหลืองรมดำ	901.59.101
Stainless steel black matt สแตนเลสสตีล/สีดำด้าน	903.58.117

Packing: 1 pc.
บรรจุ: 1 ชิ้น

We reserve the right to alter specifications without notice (HTH Architectural Hardware 2019).
บริษัทฯ ขอสงวนการเปลี่ยนแปลงรายละเอียดโดยไม่ต้องแจ้งให้ทราบล่วงหน้า (อุปกรณ์สถาปัตยกรรม 2562)

Narrow PC escutcheon 68 x 30 mm
ฝาครอบไส้กุญแจ ชนิดวงรี ขนาด 68 x 30 มม.

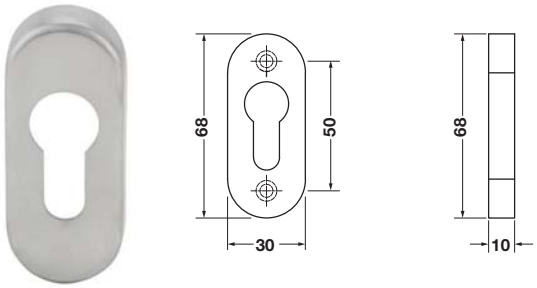

Features
- Concealed fixing

คุณสมบัติ
- ติดตั้งแบบซ่อนสกรู

Material/Finish วัสดุ/สี	Cat. No. รหัสสินค้า
Stainless steel matt สแตนเลสสีด้าน	902.52.940
Stainless steel brass polished สแตนเลสสตีล/ทองเหลืองเงา	902.52.948
Stainless steel antique copper coloured สแตนเลสสตีล/ทองแดงรมดำ	902.52.943
Stainless steel antique brass coloured สแตนเลสสตีล/ทองเหลืองรมดำ	902.52.941
Stainless steel black matt สแตนเลสสตีล/สีดำด้าน	902.52.944

Packing: 1 pc.
บรรจุ: 1 ชิ้น

Striking plate plastic box
กล่องพลาสติกรับลิ้นกุญแจ

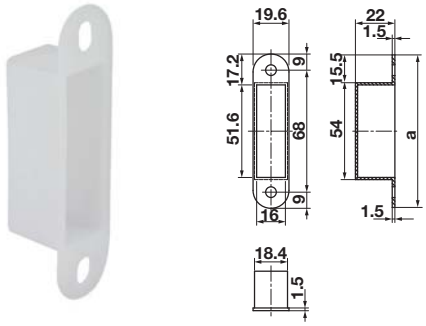

Features
- For striking plates
- Suitable for DIN left and right hand

คุณสมบัติ
- สำหรับเพลทรับกลอน
- ติดตั้งได้ทั้งบานซ้ายและบานขวา

Material/Finish วัสดุ/สี	Dim. a mm ขนาด a มม.	Cat. No. รหัสสินค้า
Plastic white พลาสติกขาว	58	911.22.285
	106	911.26.307

Packing: 1 pc.
บรรจุ: 1 ชิ้น

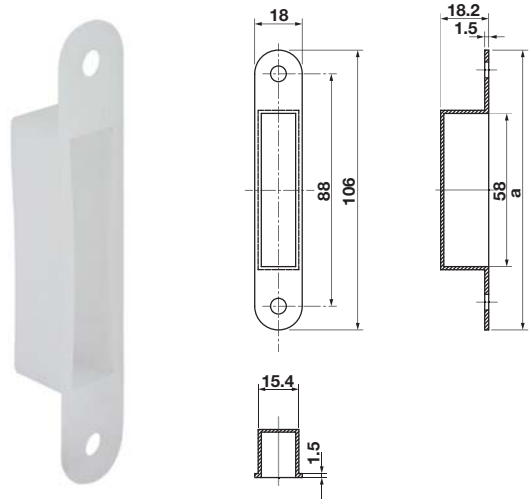

We reserve the right to alter specifications without notice (HTH Architectural Hardware 2019).
เรายังคงสงวนการเปลี่ยนแปลงรายละเอียดได้โดยไม่ต้องแจ้งล่วงหน้า (อุปกรณ์สถาปัตยกรรม เอชทีเอช 2562)

2

Striking plate plastic box
กล่องพลาสติกรับลิ้นกุญแจ

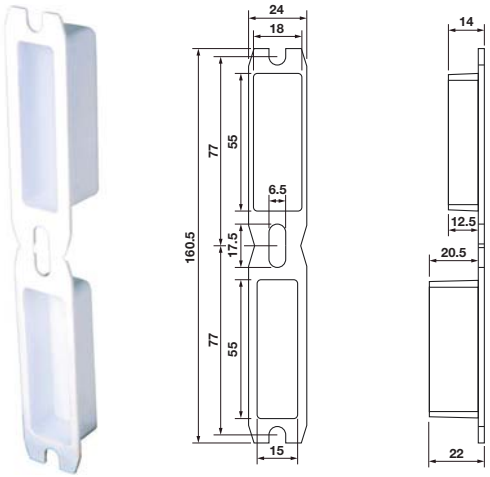

Features
- For striking plates
- For deabolt 2-turn
- Suitable for DIN left and right hand

คุณสมบัติ
- สำหรับเพลทรับกลอน
- สำหรับลิ้นตาย 2 จังหวะ
- ติดตั้งได้ทั้งบานซ้ายและบานขวา

Material/Finish วัสดุ/สี	Cat. No. รหัสสินค้า
Plastic white พลาสติกขาว	911.76.060
Plastic black พลาสติกดำ	911.76.061

Packing: 1 pc.
บรรจุ: 1 ชิ้น

Striking plate
เพลทรับกลอน

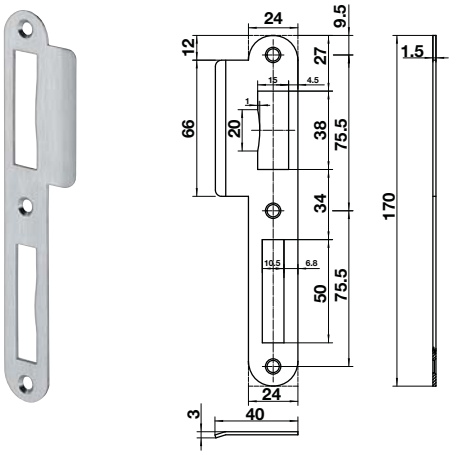

Features
- For flush timber doors
- Lug curve

คุณสมบัติ
- สำหรับบานประตูไม้แบบไม่มีบังใบ
- ปีกโค้ง

Material/Finish วัสดุ/สี	DIN left hand บานเปิดซ้าย	DIN right hand บานเปิดขวา
Stainless steel matt (304) สแตนเลสด้าน (304)	911.38.260	911.38.265
Brass polished ทองเหลืองเงา	911.38.262	911.38.267

Packing: 1 pc. incl. fixing material
บรรจุ: 1 ชิ้น พร้อมสกรู

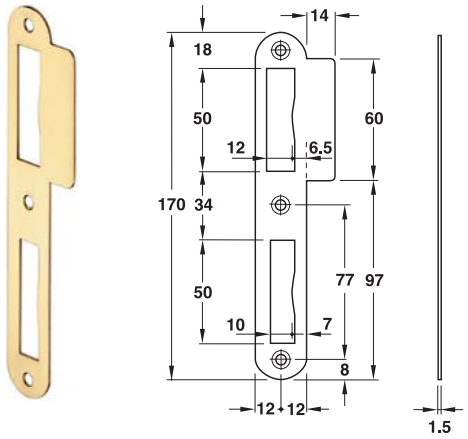

Features
- For flush timber doors
- Lug straight
- Suitable for DIN left and right hand

คุณสมบัติ
- สำหรับบานประตูไม้แบบไม่มีบังใบ
- ปีกตรง
- ติดตั้งได้ทั้งบานซ้ายและบานขวา

Material/Finish วัสดุ/สี	Cat. No. รหัสสินค้า
Stainless steel matt (304) สแตนเลสด้าน (304)	911.39.810
Brass polished ทองเหลืองเงา	911.39.812
Antique copper ทองแดงรมดำ	911.39.813
Antique brass ทองเหลืองรมดำ	911.39.814

Packing: 1 pc. incl. fixing material
บรรจุ: 1 ชิ้น พร้อมสกรู

We reserve the right to alter specifications without notice (HTH Architectural Hardware 2019).
บริษัทฯ ขอสงวนการเปลี่ยนแปลงรายละเอียดโดยไม่ได้มีการแจ้งล่วงหน้า (อุปกรณ์สถาปัตยกรรม 2562)

Recessed striking plate
เพลทรับกลอนแบบฝัง



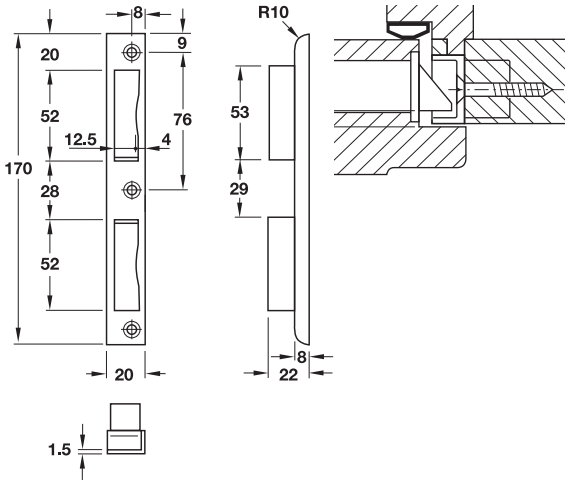

Features
- For rebated doors
- For 2-turn mortise locks
- Suitable for DIN left hand and DIN right hand
- With plastic tray

คุณสมบัติ
- สำหรับบานประตูแบบมีบังใบ
- สำหรับล็อค 2 จังหวะ
- ติดตั้งได้ทั้งบานซ้ายและบานขวา
- พร้อมเบ้ารับพลาสติก

Material/Finish วัสดุ/สี	Cat. No. รหัสสินค้า
Stainless steel matt (304) สแตนเลสด้าน (304)	911.39.013

Packing: 1 pc.
บรรจุ: 1 ชิ้น

2

We reserve the right to alter specifications without notice (HTH Architectural Hardware 2019).
เรามีสิทธิ์ที่จะเปลี่ยนแปลงรายละเอียดต่างๆ ได้โดยไม่ต้องแจ้งให้ทราบล่วงหน้า (อุปกรณ์สถาปัตยกรรม เฮทีเอช 2562)

Spindle, 8 x 8 mm, on plate
แกนมือจับ 8 x 8 มม. ติดตาย

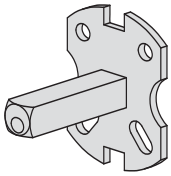

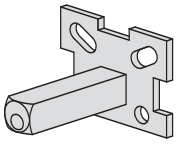

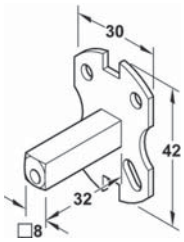

For rosette set
สำหรับฝาครอบมือจับ

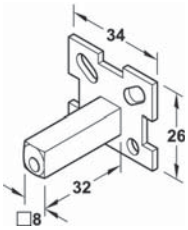

For back plate set
สำหรับฝายาว

Version รูปแบบ	Cat.No. รหัสสินค้า
For rosette set สำหรับฝาครอบมือจับ	909.46.060
For backplate set สำหรับเพลทยาว	909.46.061

Packing: 1 pc.
บรรจุ: 1 ชิ้น

Spindle, arresting plate
เพลทมือจับติดตาย

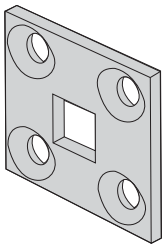

Dim. mm ขนาด มม.	Cat.No. รหัสสินค้า
27 x 27	909.00.946

Packing: 1 pc.
บรรจุ: 1 ชิ้น

We reserve the right to alter specifications without notice (HTH Architectural Hardware 2019).
บริษัทฯ ขอสงวนการเปลี่ยนแปลงรายละเอียดได้โดยมิต้องแจ้งให้ทราบล่วงหน้า (อุปกรณ์สถาปัตยกรรม 2562)

Spindle, 8 x 8 mm, square
แกนมือจับ 8 x 8 มม. สี่เหลี่ยม

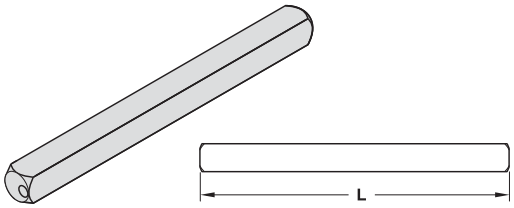

Length L mm ความยาว L มม.	Cat.No. รหัสสินค้า
96	909.46.025
100	909.46.028
105	909.46.030
110	909.46.031
130	909.46.035

Packing: 1 pc.
บรรจุ: 1 ชิ้น

Spindle, 8 x 8 mm, split in center
แกนมือจับแบบแยกครึ่งแกนขนาด 8 มม.

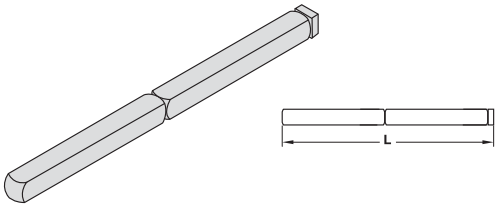

Length L mm ความยาว L มม.	Cat.No. รหัสสินค้า
110	909.00.891
120	909.83.711

Packing: 1 pc.
บรรจุ: 1 ชิ้น

Alternate spindle, 8 mm
แกนมือจับทางเดียว 8 มม.

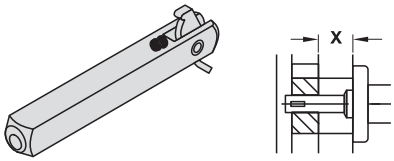

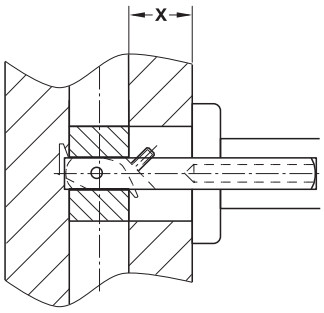

Features
- For one-side door installation

คุณสมบัติ
- สำหรับติดตั้งอุปกรณ์มือจับประตูทางเดียว

Length X mm ความยาว X มม.	Length mm ความยาว มม.	Cat.No. รหัสสินค้า
11.5–16.5	60	909.46.106
17.0–22.0	71	909.46.107
22.5–27.5	82	909.46.108

Packing: 1 pc.
บรรจุ: 1 ชิ้น

Adapter sleeve
อุปกรณ์เสริมขนาดแกนมือจับ

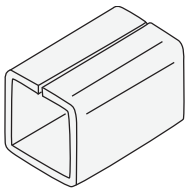

Features
- Mounting accessories for door handle
- For installation into the lever follower

คุณสมบัติ
- ใช้เป็นอุปกรณ์เสริมสำหรับติดตั้งมือจับประตู
- สำหรับติดตั้งแกนมือจับ

Material/Finish วัสดุ/สี	Compensation mm เพิ่มขนาดแกนมือจับ มม.	Cat.No. รหัสสินค้า
Steel bright เหล็กเงา	From 7 to 8 จากแกนมือจับ 7 เป็น 8	909.40.500
	From 8 to 9 จากแกนมือจับ 8 เป็น 9	909.40.501
	From 9 to 10 จากแกนมือจับ 9 เป็น 10	909.40.502

Packing: 1 pc.
บรรจุ: 1 ชิ้น

We reserve the right to alter specifications without notice (HTH Architectural Hardware 2019).
บริษัทฯ ขอสงวนการเปลี่ยนแปลงรายละเอียดได้โดยไม่ต้องแจ้งให้ทราบล่วงหน้า (อุปกรณ์สถาปัตยกรรม 2562)

Battery-operated mortise lock with magnetic latch lock

ตลับกุญแจแม่เหล็กทำงานด้วยแบตเตอรี่



Door with surface mounted handle
รูปแบบการติดตั้งมือจับที่ประตู

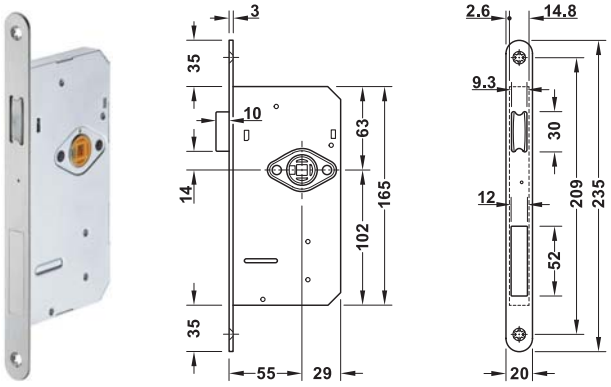

DIN left and DIN right, for flush doors
บานเปิดซ้ายและบานเปิดขวา, สำหรับประตูที่ไม่มีบังใบ

High quality mechanics and modern electronics for interior doors:
- Unlocking by touching the handle without rotating action
- New options for room design
- Optional push button for locking (order separately)
- Mechanical emergency opening is always possible

ระบบกลไกคุณภาพสูงและระบบอิเล็กทรอนิกส์ที่ทันสมัย สำหรับติดตั้งภายใน:
- ปลดล็อคด้วยการสัมผัสที่มือจับประตูโดยไม่ต้องโยกมือจับ
- ทางเลือกใหม่สำหรับการออกแบบห้อง
- มีปุ่มกดล็อคด้านในให้เลือกใช้งาน (สั่งซื้อแยกต่างหาก)
- ในกรณีฉุกเฉินสามารถเปิดได้ตลอด

Features
- For flush wooden doors
- Material: Forend stainless steel, latchbolt plastic with magnetic insert, lock case steel
- Type of locking: Not lockable or lockable
- Version: Without deadbolt, latchbolt is activated via magnet
- Functionality: The capacitive touch sensor reacts to the touch of the handle and activates the battery-operated release of the latchbolt. The door remains open at factory-set state and when the battery is low (the latchbolt is/will be retracted).
- Touch opening (battery-operated)

Technical data
- Forend: Round
- Backset: 55 mm

คุณสมบัติ
- สำหรับประตูไม้แบบไม่มีบังใบ
- วัสดุ: แผ่นเพลทด้านหน้าสแตนเลสสตีล, ลิ้นกุญแจพลาสติกเสริมแม่เหล็ก, ตลับกุญแจเหล็ก
- ชนิดของการล็อค: สามารถเลือกถ้าต้องการเพิ่มระบบล็อค
- รูปแบบ: ไม่มีลิ้นตาย, ลิ้นกุญแจจะสั่งงานด้วยสัมผัสแม่เหล็ก
- ฟังก์ชันการทำงาน: เซ็นเซอร์สัมผัสชนิดเก็บประจุจะตอบสนองเมื่อแตะที่มือจับ และจะปลดล็อคลิ้นโดยการทำงานด้วยแบตเตอรี่ ในสถานะที่ตั้งค่าจากโรงงานและเมื่อแบตเตอรี่เหลือน้อย ประตูจะปลดล็อคค้างไว้ (ลิ้นกุญแจจะหดเข้า)
- การเปิดแบบสัมผัส (ทำงานด้วยแบตเตอรี่)

ข้อมูลทางเทคนิค
- แผ่นเพลทด้านหน้า: แบบโค้ง
- ระยะเจาะตลับกุญแจ: 55 มม.

Set with surface mounted wooden door handles

ชุดตลับกุญแจพร้อมมือจับ สำหรับประตูไม้



Feature
- For door thickness: 38–43 mm
- Material: Zinc alloy handle
- Finish: Stainless steel coloured
- Installation: Mounting plate for screw fixing, handle for plug fitting.

คุณสมบัติ
- สำหรับความหนาบานประตู: 38—43 มม.
- วัสดุ: มือจับ: ซิงค์อัลลอยด์
- สี: สแตนเลสสตีล
- การติดตั้ง: มือจับติดตั้งด้วยการเลื่อนเพื่อล็อคแกนมือจับ

We reserve the right to alter specifications without notice (HTH Architectural Hardware 2019).
บริษัทฯ ขอสงวนการเปลี่ยนแปลงรายละเอียดโดยไม่ได้มีการแจ้งล่วงหน้า (อุปกรณ์สถาปัตยกรรม 2562)

Supplied with:
1 Electronic magnetic mortise latch lock with fixing material
1 Flat striking plate with magnetic insert
1 Follower with spring contact
1 Battery compartment with 4 alkaline AAA batteries
1 Door handle set with fixing material

ประกอบด้วย:
ตลับกุญแจอิเล็กทรอนิกส์แบบแม่เหล็กชนิดลิ้นสปริง 1 ชิ้น
เพลทรับกลอนชนิดแม่เหล็ก 1 ชิ้น
แกนมือจับแบบสปริง 1 ชิ้น
กล่องแบตเตอรี่พร้อมแบตเตอรี่อัลคาไลน์ AAA 4 ก้อน 1 ชิ้น
ชุดมือจับบานประตู 1 ชุด

Model ชื่อรูปแบบ	Dimension mm ขนาด มม.	Preparation detail ขนาดเตรียมบานประตู	DIN left and DIN right บานเปิดซ้ายและบานเปิดขวา
 Dione	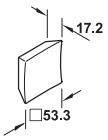	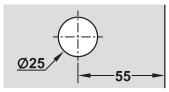	911.07.180
 Venix	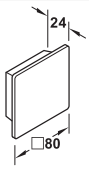	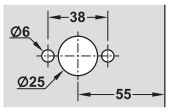	911.07.183
 Vigo	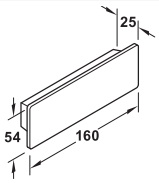	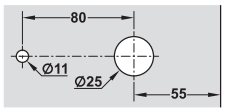	911.07.186
 Pallene	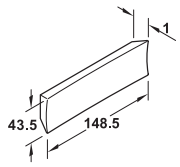	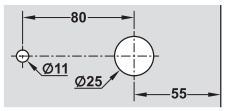	911.07.189
 Planum	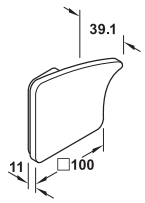	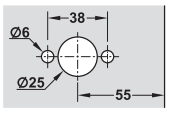	911.07.192

Order reference
Please order mounting sets for door thickness more than 43 mm separately.

คำแนะนำในการสั่งซื้อ
กรุณาสั่งซื้ออุปกรณ์ยึดแยกต่างหากสำหรับความหนาบานประตูที่มากกว่า 43 มม.

We reserve the right to alter specifications without notice (HTH Architectural Hardware 2019).
เรามีสิทธิ์ในการเปลี่ยนแปลงรายละเอียดโดยไม่ต้องแจ้งให้ทราบล่วงหน้า (อุปกรณ์สถาปัตยกรรม เอช ทีเอช 2562)

2

Push button for locking
ปุ่มกดล็อค



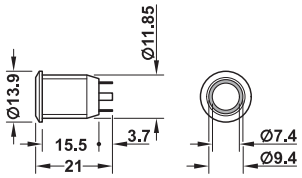

Features
- For magnetic mortise latch lock, e.g. for use in the bathroom and WC
- Function:
  1. Push: Locking by blocking the opening function, LED ring illuminates red, emergency opening from outside possible by finger touch more than 20 seconds
  2. Push: Opening function activated

คุณสมบัติ
- สำหรับตลับกุญแจแม่เหล็กระบบทำงานด้วยแบตเตอรี่ สำหรับการใช้งานในห้องน้ำและห้องสุขา
- ฟังก์ชันการทำงาน:
  1. กด: เพื่อล็อคโดยการบล็อกฟังก์ชันการเปิด, วงแหวนแอลอีดีส่องสว่างเป็นสีแดง, สามารถเปิดฉุกเฉินจากด้านนอกได้โดยสัมผัสมากกว่า 20 วินาที
  2. กด: เพื่อปลดล็อคและให้ฟังก์ชันการใช้งานปกติ

Installation การติดตั้ง	Cat.No. รหัสสินค้า
For mounting in drilled hole สำหรับการติดตั้งในรูเจาะ	911.07.209

Packing: 1 pc.
ขนาดบรรจุ: 1 ชิ้น

Flat striking plate
เพลทรับกลอนชนิดเรียบ

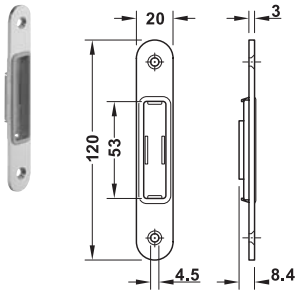

Features
- For wooden frames, flush doors
- For magnetic mortise latch lock

คุณสมบัติ
- สำหรับวงกบไม้, ประตูแบบไม่มีบังใบ
- สำหรับตลับกุญแจแม่เหล็กระบบมอร์ทิสล็อคที่ทำงานด้วยแบตเตอรี่

Material/Finish วัสดุ/สี	Cat.No. รหัสสินค้า
Stainless steel matt สแตนเลสด้าน	911.07.159

Packing: 1 pc.
ขนาดบรรจุ: 1 ชิ้น

Magnetic insert
ไส้แม่เหล็ก

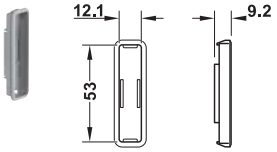

Material/Colour วัสดุ/สี	Cat.No. รหัสสินค้า
Plastic grey พลาสติก สีเทา	911.07.208

Mounting set for door thicknesses more as 43 mm
อุปกรณ์ติดตั้งสำหรับความหนาประตูที่มากกว่า 43 มม.

For model สำหรับรูปแบบมือจับ	For door thickness mm สำหรับความหนาบานประตู มม.	Cat.No. รหัสสินค้า
Venix, Planum	44–49	911.07.225
	50–55	911.07.226
	56–62	911.07.227
Vigo, Pallene	44–49	911.07.230
	50–55	911.07.231
	56–62	911.07.232
Dione	50–62	911.07.236

Packing: 1 pc.
ขนาดบรรจุ: 1 ชิ้น

We reserve the right to alter specifications without notice (HTH Architectural Hardware 2019).
บริษัทฯ ขอสงวนการเปลี่ยนแปลงรายละเอียดโดยมิได้มีการแจ้งล่วงหน้า (อุปกรณ์สถาปัตยกรรม 2562)

Rebate set adaptor for double doors
อุปกรณ์เสริมสำหรับประตูบานคู่แบบมีบังใบ



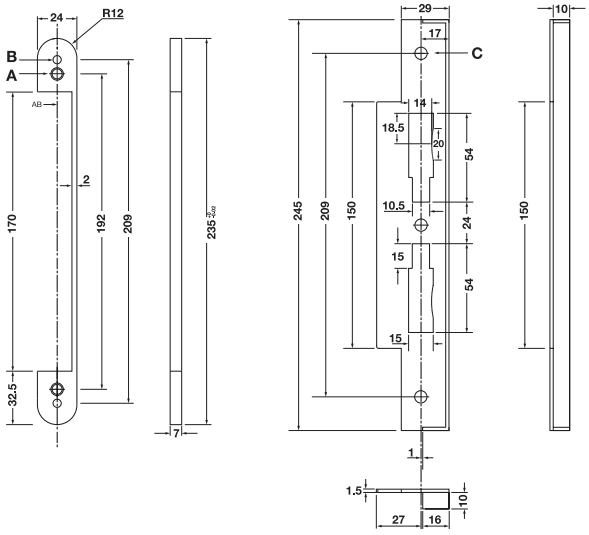

Features
- For rebated mortise style of double doors
- For equal dimension of rebate
- For mortise lock
- Suitable for door thickness 45–50 mm
- Esier installation
- Easy to rework after installation

Supplied with
1 Rebate set
1 Fixing screw

คุณสมบัติ
- สำหรับประตูบานคู่แบบมีบังใบ
- สำหรับบังใบขนาดเท่ากัน
- สำหรับตลับกุญแจ
- เหมาะสำหรับประตูหนาตั้งแต่ 45-50 มม.
- เพื่อความสวยงามในการติดตั้ง
- ช่วยให้ทำการติดตั้งได้ง่ายมากยิ่งขึ้น

ประกอบด้วย
ชุดอุปกรณ์ติดตั้งประตูมีบังใบ 1 ชุด
สกรูติดตั้ง 1 ชุด

Material/Finish วัสดุ/สี	Cat.No. รหัสสินค้า
Stainless steel สแตนเลสด้าน	909.00.917

Packing: 1 set
บรรจุ: 1 ชุด

Order reference
ข้อแนะนำการสั่งซื้อ
Mortise lock.....page 2.14
ตลับกุญแจ.....**หน้า 2.14**

Installation
1 Fix wooden screw 30 mm
2 Fix aluminium screw 10 mm
C Fix wooden screw 20 mm

การติดตั้ง
A สำหรับยึดไม้ สกรูยาว 30 มม.
B ใช้สกรูสำหรับยึดอะลูมิเนียม สกรูยาว 10 มม.
C สำหรับยึดไม้ สกรูยาว 20 มม.

Installation
การติดตั้ง

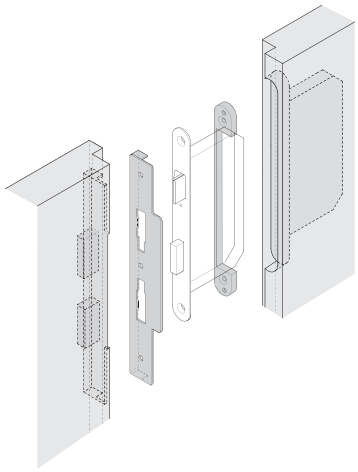

We reserve the right to alter specifications without notice (HTH Architectural Hardware 2019).
เรายังคงสงวนการเปลี่ยนแปลงรายละเอียดโดยไม่ต้องแจ้งล่วงหน้า (อุปกรณ์สถาปัตยกรรม เอชทีเอช 2562)

Electric strike
ชุดรับกลอนไฟฟ้า



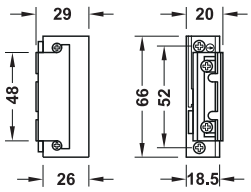

Cat. No. 911.68.390: Without mechanical release
รหัสสินค้า 911.68.390: ไม่มีกลไกปลดล็อค



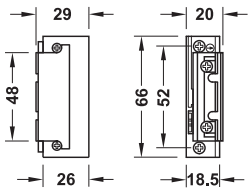

Cat. No. 911.68.391: With mechanical release
รหัสสินค้า 911.68.391: พร้อมกลไกปลดล็อค



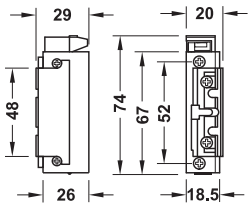

Cat. No. 911.68.393:
With feedback contact, rated for continuous duty 100%

รหัสสินค้า 911.68.393:
พร้อมสวิตช์แสดงสถานะการทำงาน สามารถรับการจ่ายไฟฟ้าได้ตลอดเวลา



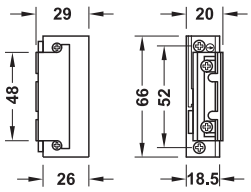

Cat. No. 911.68.392:
Without feedback contact, rated for continuous duty 100%

รหัสสินค้า 911.68.392:
ไม่มีสวิตช์แสดงสถานะการทำงาน สามารถรับการจ่ายไฟฟ้าได้ตลอดเวลา

Features
- For timber or metal door frames
- For flush or rebate doors
- Suitable for DIN left hand and DIN right hand

Technical data
- Voltage: 10–24 V AC/DC
- Direct current consumption: 10 V = 233 mA, 12 V = 280 mA, 24 V = 558 mA
- Alternating current consumption: 10 V = 208 mA, 12 V = 250 mA, 24 V = 500 mA
- Resistance: 43 Ω

Material/Finish
- Housing: Zinc alloy nickel plated, latch: Zinc alloy

Function
- With adjustable latch: 3 mm
- Fail-secure (fail-locked)
- With permanent operation, optional (rated for continuous duty 100% at 10–13 V)

คุณสมบัติ
- สำหรับประตูไม้และประตูเหล็ก
- สำหรับบานประตูไม้แบบมีบังใบและไม่มีบังใบ
- ติดตั้งได้ทั้งบานซ้ายและบานขวา

ข้อมูลทางเทคนิค
- แรงดันใช้งาน: 10-24 โวลท์ เอซี/ดีซี
- การใช้กระแสไฟฟ้ากระแสตรง: 10 โวลท์ = 233 มิลลิแอมแปร์, 12 โวลท์ = 280 มิลลิแอมแปร์, 24 โวลท์ = 558 มิลลิแอมแปร์
- การใช้กระแสไฟฟ้ากระแสสลับ: 10 โวลท์ = 208 มิลลิแอมแปร์, 12 โวลท์ = 250 มิลลิแอมแปร์ 24 โวลท์ = 500 มิลลิแอมแปร์
- ความต้านทาน: 43 Ω

วัสดุ/สี
- เฮ้าซิ่ง: ซิงค์อัลลอยด์สีนิกเกิ้ล แผ่นล็อคลิ้นกุญแจ: ซิงค์อัลลอยด์

คุณสมบัติ
- แผ่นล็อคลิ้นกุญแจชนิดปรับระยะล็อคได้ 3 มม.
- อุปกรณ์จะปลดล็อคเมื่อถูกจ่ายไฟฟ้าและล็อคเมื่อหยุดจ่ายไฟฟ้า
- สามารถทำงานตลอดเวลาได้ เฉพาะบางรุ่น (สามารถรับการจ่ายไฟฟ้าได้ตลอดเวลาเมื่อใช้แรงดัน 10-13 โวลท์)

Version รูปแบบ	Cat.No. รหัสสินค้า
Without mechanical release ไม่มีกลไกปลดล็อค	911.68.390
With mechanical release พร้อมกลไกปลดล็อค	911.68.391
With feedback contact, rated for continuous duty 100% พร้อมสวิตช์แสดงสถานะการทำงาน, สามารถรับการจ่ายไฟฟ้าได้ตลอดเวลา	911.68.393
Without feedback contact, rated for continuous duty 100% ไม่มีสวิตช์แสดงสถานะการทำงาน, สามารถรับการจ่ายไฟฟ้าได้ตลอดเวลา	911.68.392

Packing: 1 pc.
บรรจุ: 1 ชิ้น

Order reference
Please order a striking plate additionally.
(911.68.303 for a rebated door/911.68.254 for a flush doors)

ข้อแนะนำในการสั่งซื้อ
กรุณาสั่งซื้อเพลทรับกลอนเพิ่มเติม (911.68.303 สำหรับประตูแบบมีบังใบ/911.68.254 สำหรับประตูแบบไม่มีบังใบ)

We reserve the right to alter specifications without notice (HTH Architectural Hardware 2019).
บริษัทฯ ขอสงวนการเปลี่ยนแปลงรายละเอียดโดยไม่ได้มีการแจ้งล่วงหน้า (อุปกรณ์สถาปัตยกรรม 2562)

Striking plate
เพลทรับกลอน

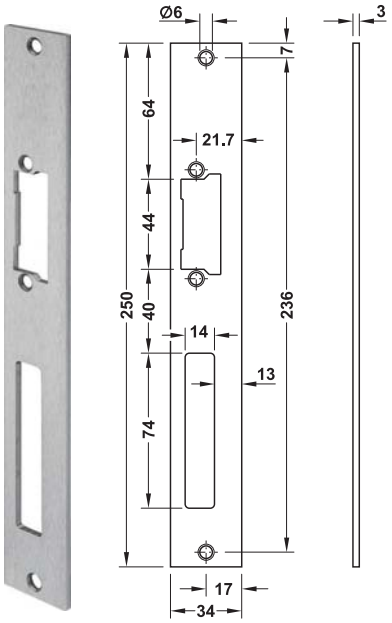

Features
- For rebated timber or metal doors
- Suitable for DIN left hand and DIN right hand

คุณสมบัติ
- สำหรับบานประตูไม้และประตูเหล็กแบบมีบังใบ
- ติดตั้งได้ทั้งบานซ้ายและบานขวา

Material/Finish วัสดุ/สี	Cat.No. รหัสสินค้า
Stainless steel matt สแตนเลสด้าน	911.68.303

Packing: 1 pc.
บรรจุ: 1 ชิ้น

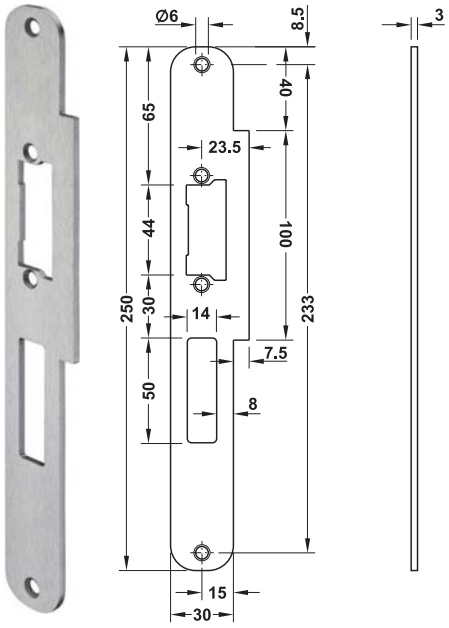

Features
- For flush timber or metal doors
- Suitable for DIN left hand and DIN right hand

คุณสมบัติ
- สำหรับบานประตูไม้และประตูเหล็กแบบไม่มีบังใบ
- ติดตั้งได้ทั้งบานซ้ายและบานขวา

Material/Finish วัสดุ/สี	Cat.No. รหัสสินค้า
Stainless steel matt สแตนเลสด้าน	911.68.254

Packing: 1 pc.
บรรจุ: 1 ชิ้น

We reserve the right to alter specifications without notice (HTH Architectural Hardware 2019).
เรายังคงสงวนการเปลี่ยนแปลงรายละเอียดได้โดยไม่ต้องแจ้งให้ทราบล่วงหน้า (อุปกรณ์สถาปัตยกรรม เอชทีเอช 2562)

Mortise jig for cutting a mortise lock
อุปกรณ์เครื่องเจาะตลับกุญแจ





Features
- For the rational fitting of mortise locks
- Also ideal for on-the-spot fitting
- Made for small quantity of router jobs
- Continuously adjustable for all common door thicknesses
- Maxi. routing depth: 100 mm, extendable with 285 mm shaft
- Use with a normal electric drill of 13 mm chuck
- With transport case

Supplied with
1 Routing gauge
1 Shaft length 220 mm
1 Router Ø18 mm
1 Router Ø20 mm
1 Router Ø24 mm
1 Depth stop
1 3 mm Allen key
1 Transport caseØ

คุณสมบัติ
- สำหรับเจาะตลับกุญแจโดยเฉพาะ
- ใช้ติดตั้งได้ที่หน้างาน
- ใช้ในการผลิตในปริมาณที่ไม่มากนัก
- ใช้ได้กับประตูทุกความหนา
- ความลึกในการเจาะลุงสุด: 100 มม. และดอกเจาะต่อยาวได้อีก 285 มม.
- ใช้ร่วมกับสว่านไฟฟ้าระบบโรตารี่ที่มีหัวจับดอกสว่านขนาด 13 มม.
- กล่องพลาสติกเหมาะแก่การพกพา

ประกอบด้วย

ตัวเจาะ	1 ชิ้น
แกนเจาะยาว 220 มม.	1 ชิ้น
ดอกเจาะ Ø18 มม.	1 ชิ้น
ดอกเจาะ Ø20 มม.	1 ชิ้น
ดอกเจาะ Ø24 มม.	1 ชิ้น
ตัวกำหนดระยะเจาะ	1 ชิ้น
กุญแจหกเหลี่ยม (3 มม.)	1 ชิ้น
กล่องพลาสติกพกพา	1 ชิ้น

Area of appilcation ขอบเขตการทำงาน	Cat.No. รหัสสินค้า
For flush door สำหรับบานประตูไม่มีบังใบ	001.67.710

Packing: 1 set
บรรจุ: 1 ชุด

We reserve the right to alter specifications without notice (HTH Architectural Hardware 2019).
บริษัทฯ ขอสงวนการเปลี่ยนแปลงรายละเอียดโดยมิได้มีการแจ้งล่วงหน้า (อุปกรณ์สถาปัตยกรรม 2562)

New products and systems: www.hafelethailand.com/www.hafele.co.th
ผลิตภัณฑ์และนวัตกรรมใหม่: www.hafelethailand.com/www.hafele.co.th

Wood cutter for mortise jig

ดอกเจาะสำหรับเครื่องเจาะตลับกุญแจ



Features
- Enables the cutter to quick release
- With special geometry for increased cutting speed (up to 50%) and longevity of sharpness retention

คุณสมบัติ
- ดอกเจาะสำหรับงานที่ต้องใช้ความเร็วสูง
- ดอกเจาะได้รับการออกแบบพิเศษเพื่อเพิ่มความเร็วในการเจาะได้มากถึง 50% และมีอายุการใช้งานที่ยาวนาน

Diameter mm ขนาดเส้นผ่าศูนย์กลาง มม.	Cat.No. รหัสสินค้า
16.2	001.67.842
17.5	001.67.843
19.0	001.67.844
20.0	001.67.845
20.6	001.67.846
22.2	001.67.847
23.0	001.67.848
23.8	001.67.849
25.4	001.67.850
27.0	001.67.851
28.6	001.67.852
31.8	001.67.853

Packing: 1 pc.
บรรจุ: 1 ชิ้น

Housing kit for flush door

ตัวจับดอกเจาะสำหรับบานประตูไม้ไม่มีบังใบ



Features
- Fits standard shaft, long shaft and long drill adapter

คุณสมบัติ
- สำหรับใช้กับแกนเจาะมาตรฐานและแบบยาวพิเศษเท่านั้น

Area of appilcation ขอบเขตการทำงาน	Cat.No. รหัสสินค้า
For flush door สำหรับบานประตูไม่มีบังใบ	001.67.706

Packing: 1 pc.
บรรจุ: 1 ชิ้น

Shaft

แกนเจาะ



Features
- Standard shaft: Lenght 220 mm, replacement shaft for mortise jig
- Long shaft: Length 298 mm
- Material: Steel

คุณสมบัติ
- แกนเจาะมาตรฐาน ด้วยความยาว 220 มม.
- แกนเจาะแบบยาวพิเศษ 298 มม.
- วัสดุ: เหล็ก

Area of appilcation ขอบเขตการทำงาน	Cat.No. รหัสสินค้า
Standard shaft for routing depth up to 100 mm แกนเจาะมาตรฐานสำหรับเจาะความลึกไม่เกิน 100 มม.	001.67.742
Long shaft for routing depth up to 180 mm แกนเจาะแบบยาวสำหรบความลึกไม่เกิน 180 มม.	001.67.743

Packing: 1 pc.
บรรจุ: 1 ชิ้น

Depth stop

ตัวหยุดเพื่อกำหนดความลึกรูเจาะ



Features
- For restricting the drilling depth
- For standard and long shafts

คุณสมบัติ
- สำหรับกำหนดความลึกของรูเจาะ
- สำหรับแกนเจาะมาตรฐานและแกนเจาะแบบยาว

Material วัสดุ	Cat.No. รหัสสินค้า
Steel เหล็ก	001.67.747

Packing: 1 pc.
บรรจุ: 1 ชิ้น

We reserve the right to alter specifications without notice (HTH Architectural Hardware 2019).
เราขอสงวนสิทธิ์ในการเปลี่ยนแปลงรายละเอียดต่างๆ โดยไม่ต้องแจ้งให้ทราบล่วงหน้า (อุปกรณ์สถาปัตยกรรม 2562)

Drilling facility for drilling through holes of main leads and data cables

ดอกเจาะสำหรับเครื่องเจาะตลับกุญแจ



With drilling facility for drilling of cable channels in door leaves for mains leads and data cables.
After cutting the mortise fit the long drill adapter onto the depth stop to allow long bores up to 1,250 mm. The automatic guidance means that the drill bit cannot "over run" the cut area.

อุปกรณ์สำหรับเจาะเพื่อติดตั้งสายเคเบิ้ลหรือสายไฟแบบฝังลงในบานประตู หลังจากเจาะตลับกุญแจแล้วให้ติดตั้งตัวต่อสำหรับดอกสว่านแบบยาว ลงบนตัวกำหนดระยะเจาะเพื่อให้สามารถเจาะได้ลึกถึง 1,250 มม. ตัวกำหนดระยะจะช่วยป้องกันไม่ให้ดอกสว่านเจาะเกิน ระยะที่ต้องการได้

Long drill bit Ø10 mm

ดอกสว่านยาว Ø10 มม.



Features
- For drilling through full width of door
- For electric cables etc.

คุณสมบัติ
- สำหรับเจาะประตูตลอดแนวความกว้างประตู
- สำหรับสายไฟฟ้า

Length mm ความยาว มม.	Cat.No. รหัสสินค้า
950	001.67.760
1,250	001.67.761

Packing: 1 pc.
บรรจุ: 1 ชิ้น

Order reference
Please order the long drill adapter separately.

ข้อแนะนำในการสั่งซื้อ
กรุณาสั่งซื้อตัวต่อสำหรับสว่านยาวแยกต่างหาก

Long drill adapter

ตัวต่อสำหรับสว่านยาว



Features
- Long drill bit preventing of “over running” the cut area

คุณสมบัติ
- อุปกรณ์ต่อสำหรับดอกเจาะแบบยาวนี้จะช่วยป้องกันการเจาะเกินระยะที่ต้องการได้

Area of application ขอบเขตการใช้งาน	Cat.No. รหัสสินค้า
For fitting onto the depth stop of the mortise jig สำหรับติดตั้งลงบนตัวกำหนดระยะเจาะ	001.67.749

Packing: 1 pc.
บรรจุ: 1 ชิ้น

Door gripper, adjustable

เครื่องหนีบบานประตูปรับระยะได้



Features
- For securely fixing and clamping of doors or boards
- Span width: 20–44 mm

คุณสมบัติ
- ใช้สำหรับยึดจับประตูหรือแผ่นไม้
- ระยะความกว้าง: 20-44 มม.

Material วัสดุ	Cat.No. รหัสสินค้า
Plastic พลาสติก	008.07.290

Packing: 1 pc.
บรรจุ: 1 ชิ้น

We reserve the right to alter specifications without notice (HTH Architectural Hardware 2019).
บริษัทฯ ขอสงวนการเปลี่ยนแปลงรายละเอียดโดยมิได้มีการแจ้งล่วงหน้า (อุปกรณ์สถาปัตยกรรม 2562)

New products and systems: www.hafelethailand.com/www.hafele.co.th
ผลิตภัณฑ์และนวัตกรรมใหม่: www.hafelethailand.com/www.hafele.co.th

Door leaf thickness
ความหนาบานประตู

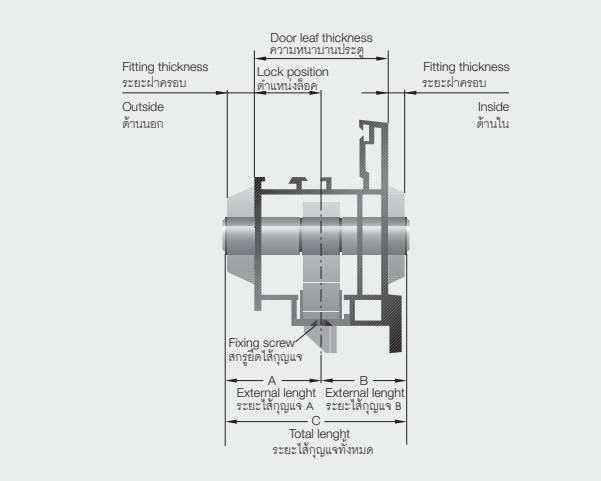

Please note when determining the length C of the locking cylinder:
- Door thickness
- Position of the lock in the door
- Fitting thickness outside
- Fitting thickness inside

โปรดทราบเพื่อพิจารณาความยาวของระยะ C ไส้กุญแจ
- ความหนาประตู
- ตำแหน่งไส้กุญแจในบานประตู
- ความหนาของฝาครอบด้านใน
- ความหนาของฝาครอบด้านนอก

Note:
The lengths A and B are each measured from the centre of the fixing screw. The following applies to the length C: The cylinder must protrude only max. 3 mm

Note:
ความยาวของ A และ B จะวัดจากกึ่งกลางของสกรูยึดไส้กุญแจ สำหรับระยะ C ไส้กุญแจจะยื่นออกจากฝาครอบไม่เกินด้านละ 3 มม.

Cylinder
ไส้กุญแจ

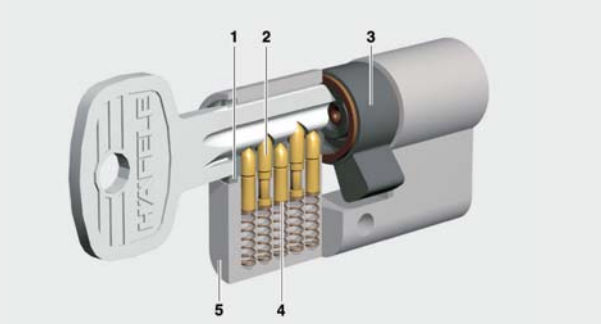

1 Core	1 แกน
2 Core pin	2 ลูกปืน
3 Follower	3 แกนดีด
4 Housing pin with spring	4 ห้องเม็ดลูกปืน
5 Cylinder housing	5 ตัวไส้กุญแจ

Häfele cylinders are distinguished by following characteristics:
- Pairs of pins inside the profile cylinder with variable steps trace the key profile.
- The maximum number of key changes results from the number of pairs of pins and the possible versions of steps.
- All cylinders comply with and in major characteristics exceed the requirements of EN 1303 with DIN 18252: 09/1999.

ไส้กุญแจของเฮเฟเล่มีลักษณะเด่นดังต่อไปนี้:
- คู่ของเม็ดพินภายในไส้กุญแจจะสอดคล้องกับทางของดอกกุญแจเป็นอย่างดี
- จำนวนของดอกกุญแจจะเกิดจากการเรียงพิน โดยขึ้นกับจำนวนคู่ของเม็ดพินและระยะขั้นของเม็ดพิน
- ไส้กุญแจของเราจะมีมาตรฐานที่มากกว่าของข้อกำหนด EN 1303 และ DIN 18252: 09/1999

Locking cylinders are categorised according to
การแบ่งประเภทไส้กุญแจ

a) the front view
มองจากด้านหน้า



a) the side view
มองจากด้านข้าง

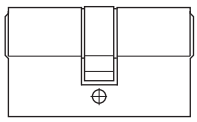

Double profile cylinder
ไส้กุญแจ 2 ทาง

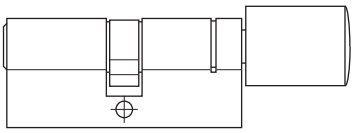

Double profile cylinder with thumturn
ไส้กุญแจสองทางพร้อมหางปลาบิด

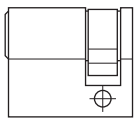

Single profile cylinder
ไส้กุญแจทางเดียว

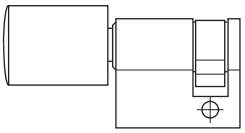

Single profile cylinder with thumturn
ไส้กุญแจทางเดียวพร้อมหางปลาบิด

Security card
บัตรกุญแจมาสเตอร์คีย์





We reserve the right to alter specifications without notice (HTH Architectural Hardware 2019).
เรายังคงสงวนสิทธิ์ในการเปลี่ยนแปลงรายละเอียดโดยไม่ต้องแจ้งให้ทราบล่วงหน้า (อุปกรณ์สถาปัตย์ เมษายน 2562)

2

EM Single profile cylinder

ไส้กุญแจทางเดียว รุ่น EM





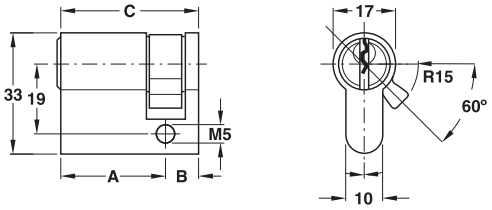

Features
- 5 pins keying system
- Master key on request

Supplied with
1 Single profile cylinder
3 Keys brass nickel plated
1 Fixing screw

คุณสมบัติ
- ระบบ 5 พิน
- สามารถจัดทำระบบมาสเตอร์คีย์ได้

ประกอบด้วย

ไส้กุญแจทางเดียว	1 ชิ้น
ลูกกุญแจทองเหลืองชุบนิกเกิ้ล	3 ชิ้น
สกรูติดตั้ง	1 ชิ้น

Length A mm ความยาว A มม.	Length B mm ความยาว B มม.	Length C mm ความยาว C มม.	Brass nickel plated ทองเหลืองสีนิกเกิ้ล	Brass polished ทองเหลืองเงา	Antique brass ทองเหลืองรมดำ	Brass copper ทองเหลืองสีทองแดง
30	10	40	916.95.006	916.95.008	916.95.001	916.95.005

Packing: 1 pc.
ขนาดบรรจุ: 1 ชิ้น

EM Double profile cylinder

ไส้กุญแจสองทาง รุ่น EM





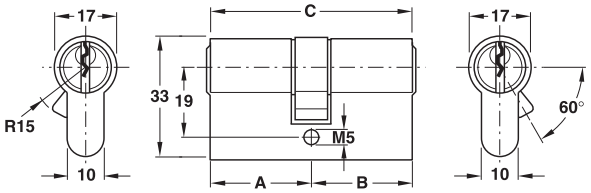

Features
- 5 pins keying system
- Master key on request

Supplied with
1 Double profile cylinder
3 Keys brass nickel plated
1 Fixing screw

คุณสมบัติ
- ระบบ 5 พิน
- สามารถจัดทำระบบมาสเตอร์คีย์ได้

ประกอบด้วย

ไส้กุญแจสองทาง	1 ชิ้น
ลูกกุญแจทองเหลืองชุบนิกเกิ้ล	3 ชิ้น
สกรูติดตั้ง	1 ชิ้น

Length A mm ความยาว A มม.	Length B mm ความยาว B มม.	Length C mm ความยาว C มม.	Brass nickel plated ทองเหลืองสีนิกเกิ้ล	Brass polished ทองเหลืองเงา	Antique brass ทองเหลืองรมดำ	Brass copper ทองเหลืองสีทองแดง
30	30	60	916.95.106	916.95.108	916.95.101	916.95.105
32.5	32.5	65	916.95.116	916.95.118	916.95.111	916.95.115
35.5	35.5	71	916.95.126	916.95.128	916.95.121	916.95.125

Packing: 1 pc.
ขนาดบรรจุ: 1 ชิ้น

We reserve the right to alter specifications without notice (HTH Architectural Hardware 2019).
บริษัทฯ ขอสงวนการเปลี่ยนแปลงรายละเอียดได้โดยไม่ต้องแจ้งล่วงหน้า (อุปกรณ์สถาปัตยกรรม 2562)

EM Double profile cylinder with round thumbturn

ไส้กุญแจสองทางพร้อมหางปลาบิดทรงกลม รุ่น EM



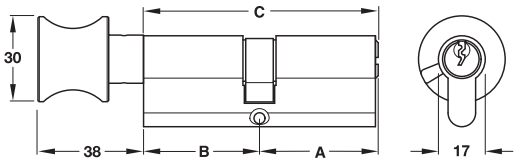

Features
- 5 pins keying system
- Master key on request

Supplied with
1 Double profile cylinder with round thumbturn
3 Keys brass nickel plated
1 Fixing screw

คุณสมบัติ
- ระบบ 5 พิน
- สามารถจัดทำระบบมาสเตอร์คีย์ได้

ประกอบด้วย
ไส้กุญแจสองทางพร้อมหางปลาบิดทรงกลม 1 ชิ้น
ลูกกุญแจทองเหลืองชุบนิกเกิ้ล 3 ชิ้น
สกรูติดตั้ง 1 ชิ้น

Length A mm ความยาว A มม.	Length B mm ความยาว B มม.	Length C mm ความยาว C มม.	Brass nickel plated ทองเหลืองสีนิกเกิ้ล	Brass polished ทองเหลืองเงา	Antique brass ทองเหลืองรมดำ	Brass copper ทองเหลืองสีทองแดง
30	30	60	916.95.306	916.95.308	916.95.301	916.95.305
32.5	32.5	65	916.95.316	916.95.318	916.95.311	916.95.315
35.5	35.5	71	916.95.326	916.95.328	916.95.321	916.95.325
30	40	70	916.95.356	-	-	-

Packing: 1 pc.
ขนาดบรรจุ: 1 ชิ้น

Double profile cylinder with oval thumbturn

ไส้กุญแจสองทางพร้อมหางปลาบิดทรงรี รุ่น EM



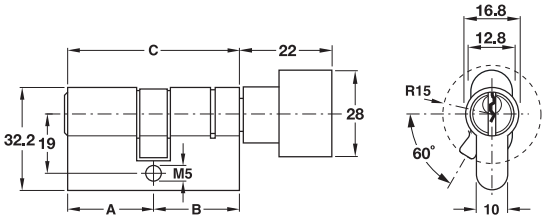

Features
- 5 pins keying system
- Master key on request

Supplied with
1 Double profile cylinder with oval thumbturn
3 Keys brass nickel plated
1 Fixing screw

คุณสมบัติ
- ระบบ 5 พิน
- สามารถจัดทำระบบมาสเตอร์คีย์ได้

ประกอบด้วย
ไส้กุญแจสองทางพร้อมหางปลาบิดทรงรี 1 ชิ้น
ลูกกุญแจทองเหลืองชุบนิกเกิ้ล 3 ชิ้น
สกรูติดตั้ง 1 ชิ้น

Length A mm ความยาว A มม.	Length B mm ความยาว B มม.	Length C mm ความยาว C มม.	Brass nickel plated ทองเหลืองสีนิกเกิ้ล	Brass chrome plated polished ทองเหลืองสีโครมเงา
30	30	60	916.95.506	916.95.502
30	40	70	916.95.357	-

Packing: 1 pc.
ขนาดบรรจุ: 1 ชิ้น

We reserve the right to alter specifications without notice (HTH Architectural Hardware 2019).
เรามีสิทธิ์ขอสงวนการเปลี่ยนแปลงรายละเอียดโดยไม่ต้องแจ้งล่วงหน้า (อุปกรณ์สถาปัตยกรรม เฮช เอช 2562)

2

EM WC Double profile cylinder with round thumbturn

ไส้กุญแจสองทางสำหรับห้องน้ำพร้อมหางปลาบิดทรงกลม รุ่น EM



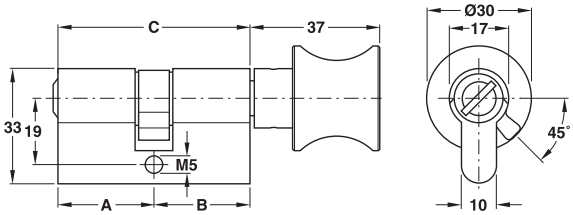

Features
- Emergency slot for opening by coin

Supplied with
1 WC Double profile cylinder with round thumbturn
1 Fixing screw

คุณสมบัติ
- ช่องเปิดฉุกเฉินสามารถเปิดด้วยเหรียญ

ประกอบด้วย
ไส้กุญแจสองทางสำหรับห้องน้ำ พร้อมหางปลาบิดทรงกลม 1 ชิ้น
สกรูติดตั้ง 1 ชิ้น

Length A mm ความยาว A มม.	Length B mm ความยาว B มม.	Length C mm ความยาว C มม.	Brass nickel plated ทองเหลืองสีนิกเกิ้ล	Brass polished ทองเหลืองเงา	Antique brass ทองเหลืองรมดำ	Brass copper ทองเหลืองสีทองแดง
30	30	60	916.95.406	916.95.408	916.95.401	916.95.405
32.5	32.5	65	916.95.416	916.95.418	916.95.411	916.95.415
35.5	35.5	71	916.95.426	916.95.428	916.95.421	916.95.425

Packing: 1 pc.
ขนาดบรรจุ: 1 ชิ้น

EM WC Double profile cylinder with oval thumbturn

ไส้กุญแจสองทางสำหรับห้องน้ำพร้อมหางปลาบิดทรงรี รุ่น EM



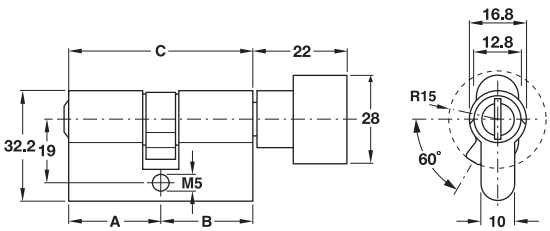

Features
- Emergency slot for opening by coin

Supplied with
1 WC Double profile cylinder with oval thumbturn
1 Fixing screw

คุณสมบัติ
- ช่องเปิดฉุกเฉินสามารถเปิดด้วยเหรียญ

ประกอบด้วย
ไส้กุญแจสองทางสำหรับห้องน้ำ พร้อมหางปลาบิดทรงรี 1 ชิ้น
สกรูติดตั้ง 1 ชิ้น

Length A mm ความยาว A มม.	Length B mm ความยาว B มม.	Length C mm ความยาว C มม.	Brass nickel plated ทองเหลืองสีนิกเกิ้ล	Brass chrome plated polished ทองเหลืองสีโครมเงา
30	30	60	916.95.436	916.95.432

Packing: 1 pc.
ขนาดบรรจุ: 1 ชิ้น

We reserve the right to alter specifications without notice (HTH Architectural Hardware 2019).
บริษัทฯ ขอสงวนการเปลี่ยนแปลงรายละเอียดได้โดยไม่ต้องแจ้งล่วงหน้า (อุปกรณ์สถาปัตยกรรม 2562)

EM Single profile with round thumbturn

ไส้กุญแจทางเดียวพร้อมหางปลาบิดทรงกลม รุ่น EM



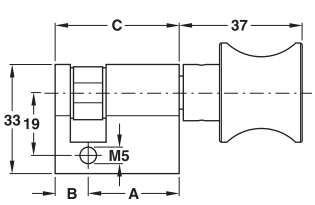

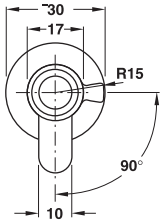

Features
- With round thumbturn

Supplied with
1 Single profile cylinder with round thumbturn
1 Fxing screw

คุณสมบัติ
- พร้อมหางปลาบิดทรงกลม

ประกอบด้วย
ไส้กุญแจทางเดียวพร้อมหางปลาบิดทรงกลม 1 ชิ้น
สกรูติดตั้ง 1 ชิ้น

Length A mm ความยาว A มม.	Length B mm ความยาว B มม.	Length C mm ความยาว C มม.	Brass nickel plated ทองเหลืองสีนิกเกิ้ล	Brass polished ทองเหลืองเงา	Antique brass ทองเหลืองรมดำ	Brass copper ทองเหลืองสีทองแดง
30	10	40	916.95.206	916.95.208	916.95.201	916.95.205

Packing: 1 pc.
ขนาดบรรจุ: 1 ชิ้น



We reserve the right to alter specifications without notice (HTH Architectural Hardware 2019).
บริษัทฯ ขอสงวนการเปลี่ยนแปลงรายละเอียดโดยไม่ต้องแจ้งล่วงหน้า (อุปกรณ์สถาปัตยกรรม 2562)

2

SA Single profile cylinder

ไส้กุญแจทางเดียว รุ่น SA

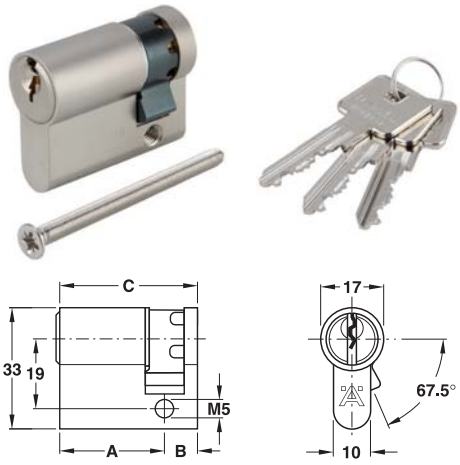

Features
- 6 pins keying system

Supplied with
1 Single profile cylinder
3 Keys brass nickel plated
1 Fixing screw

คุณสมบัติ
- ระบบ 6 พิน

ประกอบด้วย
ไส้กุญแจทางเดียว 1 ชิ้น
ลูกกุญแจทองเหลืองชุบนิกเกิ้ล 3 ชิ้น
สกรูติดตั้ง 1 ชิ้น

Length A mm ความยาว A มม.	Length B mm ความยาว B มม.	Length C mm ความยาว C มม.	Brass nickel plated ทองเหลืองสีนิกเกิ้ล	Brass polished ทองเหลืองเงา	Antique brass ทองเหลืองรมดำ	Brass black matt ทองเหลืองดำด้าน	Brass chrome plated polished ทองเหลืองสีโครมเงา
30	10	40	916.81.401	916.81.400	916.81.402	916.81.403	916.81.404
35	10	45	916.81.406	916.81.405	916.81.407	916.81.408	916.81.409
40	10	50	916.81.411	916.81.410	916.81.412	916.81.413	916.81.414

Packing: 1 pc.
ขนาดบรรจุ: 1 ชิ้น

SA Double profile cylinder

ไส้กุญแจสองทางรุ่น SA

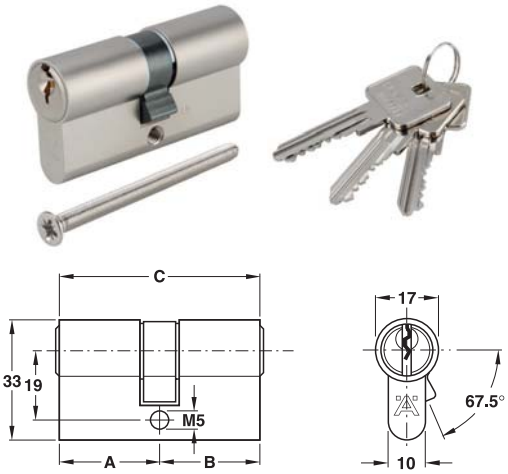

Features
- 6 pins keying system

Supplied with
1 Double profile cylinder
3 Keys brass nickel plated
1 Fixing screw

คุณสมบัติ
- ระบบ 6 พิน

ประกอบด้วย
ไส้กุญแจสองทาง 1 ชิ้น
ลูกกุญแจทองเหลืองชุบนิกเกิ้ล 3 ชิ้น
สกรูติดตั้ง 1 ชิ้น

Length A mm ความยาว A มม.	Length B mm ความยาว B มม.	Length C mm ความยาว C มม.	Brass nickel plated ทองเหลืองสีนิกเกิ้ล	Brass polished ทองเหลืองเงา	Antique brass ทองเหลืองรมดำ	Brass black matt ทองเหลืองดำด้าน	Brass chrome plated polished ทองเหลืองสีโครมเงา
30	30	60	916.81.461	916.81.460	916.81.462	916.81.463	916.81.464
35	35	70	916.81.466	916.81.465	916.81.467	916.81.468	916.81.469
40	40	80	916.81.471	916.81.470	916.81.472	916.81.473	916.81.474

Packing: 1 pc.
ขนาดบรรจุ: 1 ชิ้น

We reserve the right to alter specifications without notice (HTH Architectural Hardware 2019).
บริษัทฯ ขอสงวนการเปลี่ยนแปลงรายละเอียดในเอกสารนี้โดยไม่ต้องแจ้งให้ทราบล่วงหน้า (อุปกรณ์สถาปัตยกรรม 2562)

SA Double profile cylinder with round thumbturn
ไส้กุญแจสองทางพร้อมหางปลาบิดทรงกลม รุ่น SA



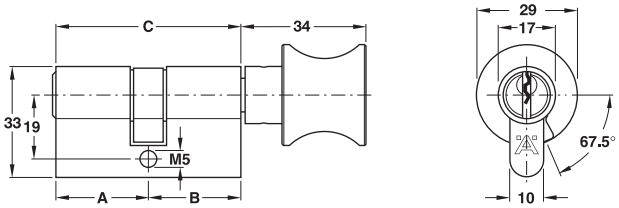

Features
- 6 pins keying system

Supplied with
1 Double profile cylinder with round thumbturn
3 Keys brass nickel plated
1 Fixing screw

คุณสมบัติ
- ระบบ 6 พิน

ประกอบด้วย
ไส้กุญแจสองทางพร้อมหางปลาบิดทรงกลม 1 ชิ้น
ลูกกุญแจทองเหลืองชุบนิกเกิ้ล 3 ชิ้น
สกรูติดตั้ง 1 ชิ้น

Length A mm ความยาว A มม.	Length B mm ความยาว B มม.	Length C mm ความยาว C มม.	Brass nickel plated ทองเหลืองสีนิกเกิ้ล	Brass polished ทองเหลืองเงา	Antique brass ทองเหลืองรมดำ	Brass black matt ทองเหลืองดำด้าน	Brass chrome plated polished ทองเหลืองสีโครมเงา
30	30	60	916.81.481	916.81.480	916.81.482	916.81.483	916.81.484
35	35	70	916.81.486	916.81.485	916.81.487	916.81.488	916.81.489
40	40	80	916.81.491	916.81.490	916.81.492	916.81.493	916.81.494

Packing: 1 pc.
ขนาดบรรจุ: 1 ชิ้น

SA Double profile cylinder with oval thumbturn
ไส้กุญแจสองทางพร้อมหางปลาบิดทรงรี รุ่น SA



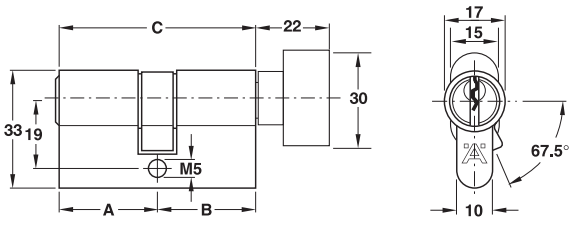

Features
- 6 pins keying system

Supplied with
1 Double profile cylinder with oval thumbturn
3 Keys brass nickel plated
1 Fixing screw

คุณสมบัติ
- ระบบ 6 พิน

ประกอบด้วย
ไส้กุญแจสองทางพร้อมหางปลาบิดทรงรี 1 ชิ้น
ลูกกุญแจทองเหลืองชุบนิกเกิ้ล 3 ชิ้น
สกรูติดตั้ง 1 ชิ้น

Length A mm ความยาว A มม.	Length B mm ความยาว B มม.	Length C mm ความยาว C มม.	Brass nickel plated ทองเหลืองสีนิกเกิ้ล	Brass polished ทองเหลืองเงา	Antique brass ทองเหลืองรมดำ	Brass black matt ทองเหลืองดำด้าน	Brass chrome plated polished ทองเหลืองสีโครมเงา
30	30	60	916.81.501	916.81.500	916.81.502	916.81.503	916.81.504
35	35	70	916.81.506	916.81.505	916.81.507	916.81.508	916.81.509
40	40	80	916.81.511	916.81.510	916.81.512	916.81.513	916.81.514

Packing: 1 pc.
ขนาดบรรจุ: 1 ชิ้น

We reserve the right to alter specifications without notice (HTH Architectural Hardware 2019).
เรามีสิทธิ์ขอสงวนการเปลี่ยนแปลงรายละเอียดโดยไม่ต้องแจ้งล่วงหน้า (อุปกรณ์สถาปัตย์ เมษายน 2562)

2

SA WC Double profile cylinder with round thumbturn
ไส้กุญแจสองทางสำหรับห้องน้ำพร้อมหางปลาบิดทรงกลม รุ่น SA



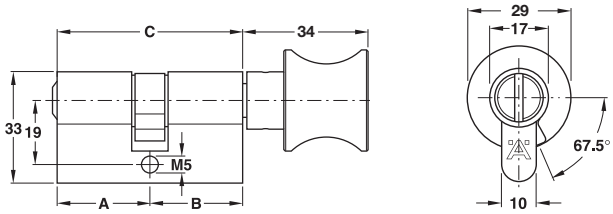

Features
- Emergency slot for opening by coin

Supplied with
1 WC Double profile cylinder with round thumbturn
1 Fixing screw

คุณสมบัติ
- ช่องเปิดฉุกเฉินสามารถเปิดด้วยเหรียญ

ประกอบด้วย
ไส้กุญแจสองทางสำหรับห้องน้ำพร้อมหางปลาบิดทรงกลม 1 ชิ้น
สกรูติดตั้ง 1 ชิ้น

Length A mm ความยาว A มม.	Length B mm ความยาว B มม.	Length C mm ความยาว C มม.	Brass nickel plated ทองเหลืองสีนิกเกิ้ล	Brass polished ทองเหลืองเงา	Antique brass ทองเหลืองรมดำ	Brass black matt ทองเหลืองดำด้าน	Brass chrome plated polished ทองเหลืองสีโครมเงา
30	30	60	916.81.521	916.81.520	916.81.522	916.81.523	916.81.524
35	35	70	916.81.526	916.81.525	916.81.527	916.81.528	916.81.529
40	40	80	916.81.531	916.81.530	916.81.532	916.81.533	916.81.534

Packing: 1 pc.
ขนาดบรรจุ: 1 ชิ้น

SA WC Double profile cylinder with oval thumbturn
ไส้กุญแจสองทางสำหรับห้องน้ำพร้อมหางปลาบิดทรงรี รุ่น SA



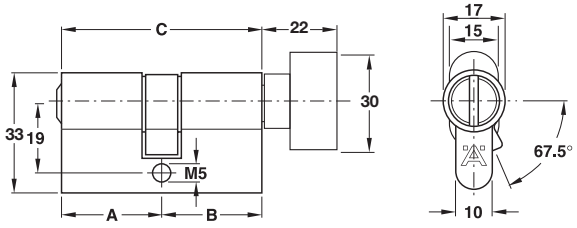

Features
- Emergency slot for opening by coin

Supplied with
1 WC Double profile cylinder with oval thumbturn
1 Fixing screw

คุณสมบัติ
- ช่องเปิดฉุกเฉินสามารถเปิดด้วยเหรียญ

ประกอบด้วย
ไส้กุญแจสองทางสำหรับห้องน้ำพร้อมหางปลาบิดทรงรี 1 ชิ้น
สกรูติดตั้ง 1 ชิ้น

Length A mm ความยาว A มม.	Length B mm ความยาว B มม.	Length C mm ความยาว C มม.	Brass nickel plated ทองเหลืองสีนิกเกิ้ล	Brass polished ทองเหลืองเงา	Antique brass ทองเหลืองรมดำ	Brass black matt ทองเหลืองดำด้าน	Brass chrome plated polished ทองเหลืองสีโครมเงา
30	30	60	916.81.541	916.81.540	916.81.542	916.81.543	916.81.544
35	35	70	916.81.546	916.81.545	916.81.547	916.81.548	916.81.549
40	40	80	916.81.551	916.81.550	916.81.552	916.81.553	916.81.554

Packing: 1 pc.
ขนาดบรรจุ: 1 ชิ้น

We reserve the right to alter specifications without notice (HTH Architectural Hardware 2019).
บริษัทฯ ขอสงวนการเปลี่ยนแปลงรายละเอียดได้โดยไม่ต้องแจ้งให้ทราบล่วงหน้า (อุปกรณ์สถาปัตยกรรม 2562)

SA Single profile cylinder with round thumbturn

ไส้กุญแจทางเดียวพร้อมหางปลาบิดทรงกลม รุ่น SA



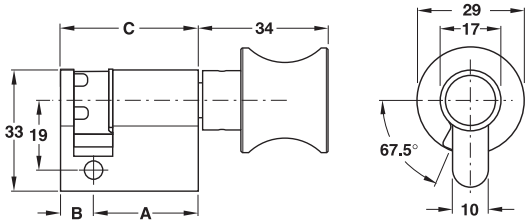

Features
- With round thumbturn

Supplied with
1 Single profile cylinder with round thumbturn
1 Fixing screw

คุณสมบัติ
- พร้อมหางปลาบิดทรงกลม

ประกอบด้วย
ไส้กุญแจสองทางพร้อมหางปลาบิดทรงกลม 1 ชิ้น
สกรูติดตั้ง 1 ชิ้น

Length A mm ความยาว A มม.	Length B mm ความยาว B มม.	Length C mm ความยาว C มม.	Brass nickel plated ทองเหลืองสีนิกเกิ้ล	Brass polished ทองเหลืองเงา	Antique brass ทองเหลืองรมดำ
30	10	40	916.81.421	916.81.420	916.81.422
35	10	45	916.81.426	916.81.425	916.81.427
40	10	50	916.81.431	916.81.430	916.81.432

Packing: 1 pc.
ขนาดบรรจุ: 1 ชิ้น

SA Single profile cylinder with oval thumbturn

ไส้กุญแจทางเดียวพร้อมหางปลาบิดทรงรี รุ่น SA



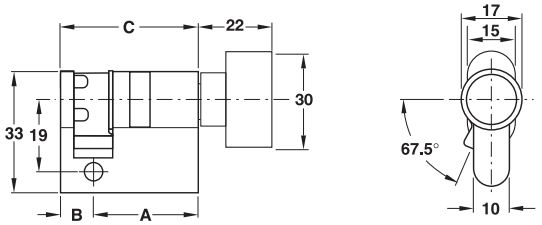

Features
- With oval thumbturn

Supplied with
1 Single profile cylinder with oval thumbturn
1 Fixing screw

คุณสมบัติ
- พร้อมหางปลาบิดทรงรี

ประกอบด้วย
ไส้กุญแจทางเดียวพร้อมหางปลาบิดทรงรี 1 ชิ้น
สกรูติดตั้ง 1 ชิ้น

Length A mm ความยาว A มม.	Length B mm ความยาว B มม.	Length C mm ความยาว C มม.	Brass nickel plated ทองเหลืองสีนิกเกิ้ล	Brass polished ทองเหลืองเงา	Antique brass ทองเหลืองรมดำ
30	10	40	916.81.441	916.81.440	916.81.442
35	10	45	916.81.446	916.81.445	916.81.447
40	10	50	916.81.451	916.81.450	916.81.452

Packing: 1 pc.
ขนาดบรรจุ: 1 ชิ้น

We reserve the right to alter specifications without notice (HTH Architectural Hardware 2019).
เรายังคงสงวนสิทธิ์ในการเปลี่ยนแปลงรายละเอียดได้โดยไม่ต้องแจ้งให้ทราบล่วงหน้า (อุปกรณ์สถาปัตยกรรม เอช ทีเอช 2562)

SD Double profile cylinder
ไส้กุญแจสองทาง รุ่น SD



Features
- 5 pins keying system

Supplied with
1 Double profile cylinder
3 Keys brass nickel plated
1 Fixing screw

คุณสมบัติ
- ระบบ 5 พิน

ประกอบด้วย
ไส้กุญแจสองทาง 1 ชิ้น
ลูกกุญแจทองเหลืองชุบนิกเกิ้ล 3 ชิ้น
สกรูติดตั้ง 1 ชิ้น

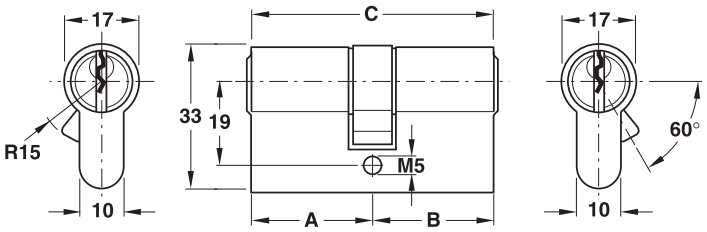

Length A mm ความยาว A มม.	Length B mm ความยาว B มม.	Length C mm ความยาว C มม.	Brass nickel plated ทองเหลืองสีนิกเกิ้ล	Brass polished ทองเหลืองเงา	Antique brass ทองเหลืองรมดำ	Brass chrome plated ทองเหลืองสีโครมเงา	Brass mid-night black ทองเหลืองสีดำ
27.5	27.5	55	916.08.455	916.00.051	916.08.211	916.08.041	916.08.275
	31.5	59	916.08.456	916.00.052	916.08.212	916.08.072	916.08.276
	35.5	63	916.08.457	916.00.053	916.08.213	916.08.073	916.08.277
	40.5	68	916.08.458	916.00.054	916.08.214	916.08.074	916.08.278
	45.5	73	916.08.459	916.00.055	916.08.215	916.08.075	916.08.279
31.5	31.5	63	916.08.556	916.00.057	916.08.221	916.08.043	916.08.280
	35.5	67	916.08.557	916.00.058	916.08.222	916.08.082	916.08.281
	40.5	72	916.08.558	916.00.059	916.08.223	916.08.083	916.08.282
	45.5	77	916.08.559	916.00.060	916.08.224	916.08.084	916.08.283
	50.5	82	916.08.560	916.00.061	916.08.225	916.08.085	916.08.284
35.5	35.5	71	916.08.561	916.00.063	916.08.231	916.08.045	916.08.285
	40.5	76	916.08.562	916.00.064	916.08.232	916.08.092	916.08.286
	45.5	81	916.08.563	916.00.065	916.08.233	916.08.093	916.08.287
	50.5	86	916.08.564	916.00.066	916.08.234	916.08.094	916.08.288
40.5	40.5	81	916.08.565	916.00.068	916.08.241	916.08.102	916.08.289
	45.5	86	916.08.566	916.00.069	916.08.242	916.08.103	916.08.290
	50.5	91	916.08.567	916.00.070	916.08.243	916.08.104	916.08.291

Packing: 1 pc.
ขนาดบรรจุ: 1 ชิ้น

We reserve the right to alter specifications without notice (HTH Architectural Hardware 2019).
เราขอสงวนสิทธิ์ในการเปลี่ยนแปลงรายละเอียดโดยไม่ต้องแจ้งให้ทราบล่วงหน้า (อุปกรณ์สถาปัตย์ เมษายน 2562)

SD Double profile cylinder with round thumbturn

ไส้กุญแจสองทางพร้อมหางปลาบิดทรงกลม รุ่น SD



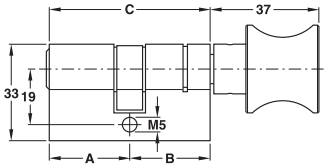

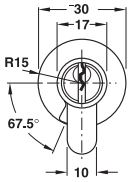

Features
- 5 pin keying system

Supplied with
1 Double profile cylinder with round thumbturn
3 Keys brass nickel plated
1 Fixing screw

คุณสมบัติ
- ระบบ 5 พิน

ประกอบด้วย
ไส้กุญแจสองทางพร้อมหางปลาบิดทรงกลม 1 ชิ้น
ลูกกุญแจทองเหลืองชุบนิกเกิ้ล 3 ชิ้น
สกรูติดตั้ง 1 ชิ้น

Length A mm ความยาว A มม.	Length B mm ความยาว B มม.	Length C mm ความยาว C มม.	Brass nickel plated, thumb-turn aluminium ทองเหลืองสีนิกเกิ้ล หางปลาบิด สีอะลูมิเนียม	Brass nickel plated, thumbturn stainless steel ทองเหลืองสีนิกเกิ้ล หางปลาบิด สแตนเลสสตีล	Brass polished ทองเหลืองเงา	Antique brass ทองเหลืองรมดำ	Brass chrome plated ทองเหลืองสี โครมเงา	Brass mid-night black ทองเหลือง สีดำ
27.5	27.5	55	916.08.585	916.08.602	916.01.051	916.08.261	916.08.051	916.08.420
27.5	31.5	59	916.08.586	916.08.603	916.01.072	916.08.262	916.08.052	916.08.421
31.5	31.5	63	916.08.590	916.08.607	916.01.057	916.08.272	916.08.053	916.08.422
31.5	35.5	67	916.08.591	916.08.608	916.01.078	916.08.273	916.08.054	916.08.423
35.5	35.5	71	916.08.595	916.08.612	916.01.063	916.08.183	916.08.055	916.08.424
40.5	40.5	81	916.01.599	916.08.616	916.01.068	916.08.294	916.08.056	916.08.425
45.5	45.5	91	916.08.546	916.08.619	916.08.905	916.08.305	916.08.057	916.08.426
50.5	50.5	101	916.08.547	916.08.620	916.08.916	916.08.316	916.08.058	916.08.427

Packing: 1 pc.
ขนาดบรรจุ: 1 ชิ้น

SD Single profile cylinder with thumbturn

ไส้กุญแจทางเดียวพร้อมหางปลาบิดทรงกลม รุ่น SD



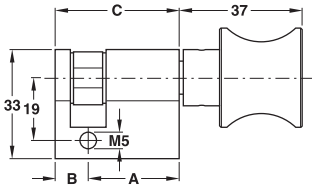

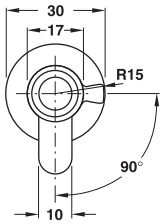

Feature
- With round thumbturn

Supplied with
1 Single profile cylinder with round thumbturn
1 Fixing screw

คุณสมบัติ
- พร้อมหางปลาบิดทรงกลม

ประกอบด้วย
ไส้กุญแจทางเดียวพร้อมหางปลาบิดทรงกลม 1 ชิ้น
สกรูติดตั้ง 1 ชิ้น

Length A mm ความยาว A มม.	Length B mm ความยาว B มม.	Length C mm ความยาว C มม.	Brass nickel plated, thumb-turn aluminium ทองเหลืองสีนิกเกิ้ล หางปลาบิดสี อะลูมิเนียม	Brass nickel plated, thumbturn stainless steel ทองเหลืองสีนิกเกิ้ล หางปลาบิด สแตนเลสสตีล	Brass polished ทองเหลืองเงา	Antique brass ทองเหลืองรมดำ	Brass chrome plated ทองเหลืองสี โครมเงา	Brass mid-night black ทองเหลือง สีดำ
27.5	10	37.5	916.08.501	916.08.751	916.08.851	916.08.251	916.08.011	916.08.411
31.5	10	41.5	916.08.502	916.08.752	916.08.852	916.08.252	916.08.012	916.08.412
35.5	10	45.5	916.08.503	916.08.753	916.08.853	916.08.253	916.08.013	916.08.413
40.5	10	50.5	916.08.504	916.08.754	916.08.854	916.08.254	916.08.014	916.08.414

Packing: 1 pc.
ขนาดบรรจุ: 1 ชิ้น

We reserve the right to alter specifications without notice (HTH Architectural Hardware 2019).
บริษัทฯ ขอสงวนการเปลี่ยนแปลงรายละเอียดโดยไม่ต้องแจ้งล่วงหน้า (อุปกรณ์สถาปัตย์ เม.ย. 2562)

2

SD WC Double profile cylinder with round thumbturn

ไส้กุญแจสองทางพร้อมปุ่มเปิดฉุกเฉินทรงกลมรุ่น SD



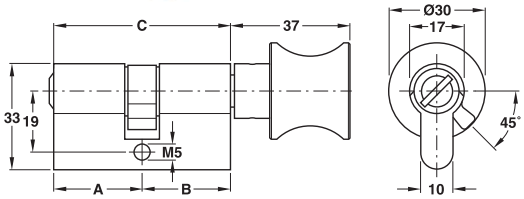

Features

- Emergency slot for opening by coin

Supplied with

1 WC Double profile cylinder with round thumbturn
1 Fixing screw

คุณสมบัติ

- ช่องเปิดฉุกเฉินสามารถเปิดด้วยเหรียญ

ประกอบด้วย

ไส้กุญแจสองทางสำหรับห้องน้ำ พร้อมหางปลาบิดทรงกลม 1 ชิ้น
สกรูติดตั้ง 1 ชิ้น

Length A mm ความยาว A มม.	Length B mm ความยาว B มม.	Length C mm ความยาว C มม.	Brass nickel plated, thumbturn aluminium ทองเหลืองสีนิกเกิ้ล หางปลาบิดสี อะลูมิเนียม	Brass nickel plated, thumbturn stainless steel ทองเหลืองสีนิกเกิ้ล หางปลาบิด สแตนเลสสตีล	Brass polished ทองเหลืองเงา	Antique brass ทองเหลืองรมดำ	Brass chrome plated ทองเหลืองสีโครมเงา	Brass mid-night black ทองเหลืองสีดำ
27.5	27.5	55	916.08.621	916.08.801	916.08.921	916.08.321	916.08.021	916.08.461
27.5	31.5	59	916.08.622	916.08.802	916.08.922	916.08.322	916.08.022	916.08.462
31.5	31.5	63	916.08.623	916.08.803	916.08.923	916.08.323	916.08.023	916.08.463
31.5	35.5	67	916.08.624	916.08.804	916.08.924	916.08.324	916.08.024	916.08.464
35.5	35.5	71	916.08.625	916.08.805	916.08.925	916.08.325	916.08.025	916.08.465
40.5	40.5	81	916.08.626	916.08.806	916.08.926	916.08.326	916.08.026	916.08.466
45.5	45.5	91	916.08.627	916.08.807	916.08.927	916.08.327	916.08.027	916.08.467
50.5	50.5	101	916.08.628	916.08.808	916.08.928	916.08.328	916.08.028	916.08.468

Packing: 1 pc.
ขนาดบรรจุ: 1 ชิ้น

SD Single profile cylinder

ไส้กุญแจทางเดียว



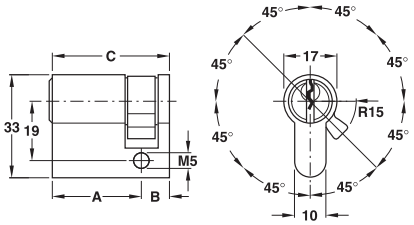

Features

- 5 pin keying system
- Follower adjustable in 8 positions

Supplied with

1 Single profile cylinder
3 Keys brass nickel plated
1 Fixing screw

คุณสมบัติ

- ระบบ 5 พิน
- ปรับได้ 8 จังหวะ

ประกอบด้วย

ไส้กุญแจทางเดียว 1 ชิ้น
ลูกกุญแจทองเหลืองชุบนิกเกิ้ล 3 ชิ้น
สกรูติดตั้ง 1 ชิ้น

Length A mm ความยาว A มม.	Length B mm ความยาว B มม.	Length C mm ความยาว C มม.	Brass nickel plated ทองเหลืองสีนิกเกิ้ล	Brass polished ทองเหลืองเงา	Antique brass ทองเหลืองรมดำ	Brass chrome plated ทองเหลืองสีโครมเงา	Brass midnight black ทองเหลืองสีดำ
27.5	10	37.5	916.08.131	916.00.651	916.08.201	916.08.001	916.08.406
31.5	10	41.5	916.08.132	916.00.652	916.08.202	916.08.002	916.08.407
35.5	10	45.5	916.08.133	916.00.653	916.08.203	916.08.003	916.08.408
40.5	10	50.5	916.08.134	916.00.654	916.08.204	916.08.004	916.08.409

Packing: 1 pc.
ขนาดบรรจุ: 1 ชิ้น

We reserve the right to alter specifications without notice (HTH Architectural Hardware 2019).
บริษัทฯ ขอสงวนการเปลี่ยนแปลงรายละเอียดได้โดยมิได้แจ้งให้ทราบล่วงหน้า (อุปกรณ์สถาปัตยกรรม 2562)

SD Double profile cylinder with oval thumbturn

ไส้กุญแจสองทางพร้อมหางปลาบิดทรงรี รุ่น SD



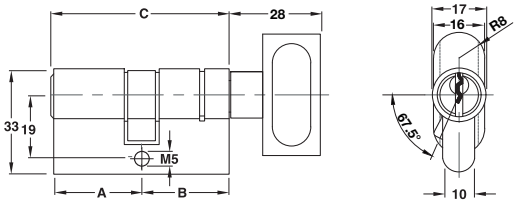

Features

- 5 pin keying system

Supplied with

1 Double profile cylinder with oval thumbturn
3 Keys brass nickel plated
1 Fixing screw

คุณสมบัติ

- ระบบ 5 พิน

ประกอบด้วย

ไส้กุญแจสองทางพร้อมหางปลาบิดทรงรี 1 ชิ้น
ลูกกุญแจทองเหลืองชุบนิกเกิ้ล 3 ชิ้น
สกรูติดตั้ง 1 ชิ้น

Length A mm ความยาว A มม.	Length B mm ความยาว B มม.	Length C mm ความยาว C มม.	Brass stainless steel coloured brushed ทองเหลือง สีสแตนเลสด้าน	Brass brushed ทองเหลืองด้าน	Brass polished ทองเหลืองเงา	Brass white ทองเหลือง สีขาว	Brass oil rubbed ทองเหลือง สีเทา	Brass midnight black ทองเหลืองสีดำ
31.5	31.5	63	916.02.765	916.02.760	916.02.761	916.02.763	916.02.764	916.02.762

Packing: 1 pc.
ขนาดบรรจุ: 1 ชิ้น

SD WC Double profile cylinder with oval thumbturn

ไส้กุญแจสองทางพร้อมปุ่มเปิดฉุกเฉินทรงรี รุ่น SD



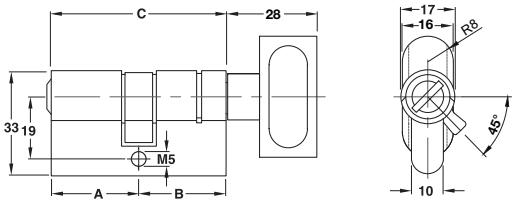

Feature

- With round thumbturn

Supplied with

1 Double profile cylinder with oval thumbturn
1 Fixing screw

คุณสมบัติ

- พร้อมหางปลาบิดทรงกลม

ประกอบด้วย

ไส้กุญแจสองทางพร้อมปุ่มเปิดฉุกเฉินทรงรี 1 ชิ้น
สกรูติดตั้ง 1 ชิ้น

Length A mm ความยาว A มม.	Length B mm ความยาว B มม.	Length C mm ความยาว C มม.	Brass stainless steel coloured brushed ทองเหลือง สีสแตนเลสด้าน	Brass brushed ทองเหลืองด้าน	Brass polished ทองเหลืองเงา	Brass white ทองเหลือง สีขาว	Brass oil rubbed ทองเหลือง สีเทา	Brass midnight black ทองเหลืองสีดำ
31.5	31.5	63	916.02.785	916.02.780	916.02.781	916.02.783	916.02.784	916.02.782

Packing: 1 pc.
ขนาดบรรจุ: 1 ชิ้น

We reserve the right to alter specifications without notice (HTH Architectural Hardware 2019 - IPI).
บริษัทฯ ขอสงวนการเปลี่ยนแปลงรายละเอียดโดยมิได้มีการแจ้งล่วงหน้า (อุปกรณ์สถาปัตยกรรม 2562 - IPI)

INTENTIONAL BLANK PAGE

Short double profile cylinder
ไส้กุญแจสองทางแบบสั้น



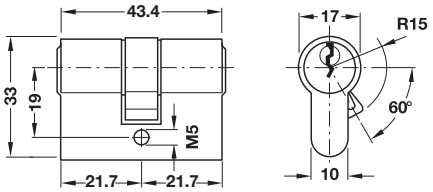

Features
- 3 pin keying system

Supplied with
1 Double profile cylinder
3 Keys brass nickel plated
1 Fixing screw

คุณสมบัติ
- ระบบ 3 พิน

ประกอบด้วย
ไส้กุญแจสองทาง 1 ชิ้น
ลูกกุญแจทองเหลืองชุบนิกเกิ้ล 3 ชิ้น
สกรูติดตั้ง 1 ชิ้น

Length A mm ความยาว A มม.	Length B mm ความยาว B มม.	Length C mm ความยาว C มม.	Brass nickel plated ทองเหลือง สีนิกเกิ้ล
21.7	21.7	43.4	916.80.002

Moon shape knob for SD
หางปลาบิดทรงพระจันทร์ครึ่ง สำหรับไส้กุญแจ SD

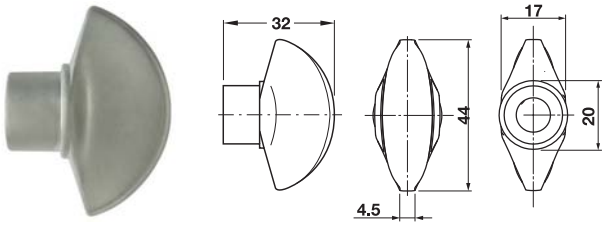

Features
- For profile cylinder SD

Supplied with
1 Knob
1 Grub screw

คุณสมบัติ
- หางปลาบิดทรงพระจันทร์ครึ่งสำหรับไส้กุญแจ SD

ประกอบด้วย
หางปลาบิด 1 ชิ้น
สกรูติดตั้ง 1 ชิ้น

Material/Finish วัสดุ/สี	Cat. No. รหัสสินค้า
Brass nickel plated ทองเหลืองสีนิกเกิ้ล	916.09.996
Brass dark bronzed ทองเหลืองสีน้ำตาลดำ	916.09.992
Brass chrome plated ทองเหลืองสีโครมเงา	916.09.990
Brass polished ทองเหลืองเงา	916.09.998
Antique brass ทองเหลืองรมดำ	916.09.991

Packing: 1 pc.
ขนาดบรรจุ: 1 ชิ้น

We reserve the right to alter specifications without notice (HTH Architectural Hardware 2019).
เรายังคงสงวนการเปลี่ยนแปลงรายละเอียดโดยไม่ต้องแจ้งให้ทราบล่วงหน้า (อุปกรณ์สถาปัตยกรรม 2562)

2

SD Padlock

กุญแจคล้องสายยูรุ่น SD



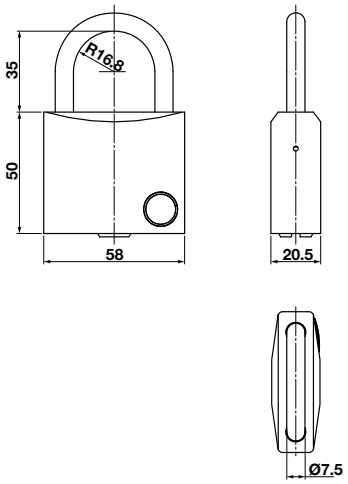

Features
- 5 pins keying system
- Master key on request

Supplied with
1 Padlock
2 Keys brass nickel plated

คุณสมบัติ
- ระบบ 5 พิน
- สามารถจัดทำระบบมาสเตอร์คีย์ได้

ประกอบด้วย
กุญแจคล้องสายยู 1 ชิ้น
ลูกกุญแจทองเหลืองชุบนิกเกิ้ล 2 ชิ้น

Material/Finish วัสดุ/สี	Cat. No. รหัสสินค้า
Brass nickel plated ทองเหลือง/สีนิกเกิ้ล	916.81.060

Packing: 1 pc.
ขนาดบรรจุ: 1 ชิ้น

Padlock TITANIUM

กุญแจคล้องสายยูรุ่น TITANIUM



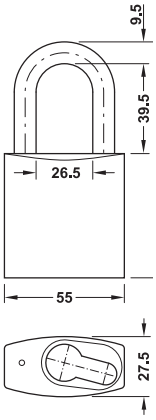

Features
- Lock housing made from TITANIUM™ special aluminium-high security with low weight
- Hardened steel shackle
- Silver finished

Supplied with
1 Padlock
3 Keys brass nickel plated

คุณสมบัติ
- ตัววัสดุด้านนอกผลิตจาก TITANIUM™ อะลูมิเนียมชนิดพิเศษที่เน้นความแข็งแรงและน้ำหนักเบา
- สายยูผลิตจากเหล็กชุบแข็ง
- สีเงิน

ประกอบด้วย
กุญแจคล้องสายยู 1 ชิ้น
ลูกกุญแจทองเหลืองชุบนิกเกิ้ล 3 ชิ้น

Version รูปแบบ	Cat. No. รหัสสินค้า
EM	916.81.095
SA	911.60.130
SD	916.81.056

Packing: 1 pc.
ขนาดบรรจุ: 1 ชิ้น

We reserve the right to alter specifications without notice (HTH Architectural Hardware 2019).
บริษัทฯ ขอสงวนการเปลี่ยนแปลงรายละเอียดโดยมิได้มีการแจ้งล่วงหน้า (อุปกรณ์สถาปัตยกรรม 2562)

Multi-function spray

สเปรย์เอนกประสงค์



Features

- Cleans any type of cylinders and locks and rotects against corrosion, lubricant, contact spray, rust penetrator

คุณสมบัติ

- สำหรับทำความสะอาดสนิมอุปกรณ์ไส้กุญแจและตลับกุญแจ

Content ml ความจุ มล.	Cat. No. รหัสสินค้า
100	007.34.600

Packing: 1 pc.
ขนาดบรรจุ: 1 ชิ้น

Construction site key

ดอกไขตลับกุญแจ

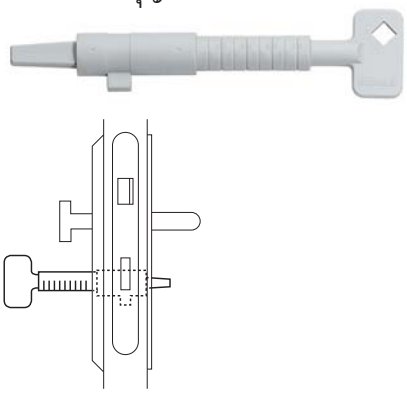

Features

- Conical square spindle from 6–10 mm
- Follower for locks with PC aperture
- With scale 35–70 mm to measure the cylinder length

คุณสมบัติ

- ดอกไขรูปทรงกรวย ขนาด 6-10 มม.
- ดอกไขตลับกุญแจ PC
- พร้อมสเกลวัด 35-70 มม. เพื่อวัดขนาดไส้กุญแจ

Material/Finish วัสดุ/สี	Cat. No. รหัสสินค้า
Plastic grey พลาสติกสีเทา	916.99.011

We reserve the right to alter specifications without notice (HTH Architectural Hardware 2019).
เรายังคงสงวนการเปลี่ยนแปลงรายละเอียดได้โดยไม่ต้องแจ้งล่วงหน้า (อุปกรณ์สถาปัตยกรรม เอช.ที.เอช. 2562)

Key cabinet
ตู้เก็บดอกกุญแจ



Features
- Cylinder lock with 2 keys
- Single-walled door
- Hook rails adjustable at intervals, different colours and numbered consecutively

Material/Finish
- Steel light grey lacquered RAL 7035

คุณสมบัติ
- มีแม่กุญแจล็อคตู้ พร้อมดอกกุญแจ 2 ดอก
- สำหรับบานแขวนผนัง
- ขอแขวนสามารถปรับระดับได้ พร้อมแถบสีและตัวเลขเรียงลำดับ

วัสดุ/สี
- เหล็กสีเทาอ่อนเคลือบแล็คเกอร์ RAL 7035

Height mm ความสูง มม.	Width mm ความกว้าง มม.	Depth mm ความลึก มม.	Capacity ความจุ	Cat. No. รหัสสินค้า
550	380	80	100 keys 100 ดอก	916.99.201
		140	200 keys 200 ดอก	916.99.202
		205	300 keys 300 ดอก	916.99.203

Key tag
ป้ายดอกกุญแจ



Features
- Tag with white card for inscription 55 x 22 mm

Material/Finish
- Steel key hook nickel plated, plastic key tag

คุณสมบัติ
- ป้ายดอกกุญแจพร้อมแถบสีขาวขนาด 55 X 22 มม.

วัสดุ/สี
- ตะขอโลหะเคลือบนิกเกิ้ล ป้ายพลาสติก

Material/Finish วัสดุ/สี	Cat. No. รหัสสินค้า
White สีขาว	231.66.289
Yellow สีเหลือง	231.66.243
Grey สีเทา	231.66.298
Red สีแดง	231.66.207
Brown สีน้ำตาล	231.66.270
Blue สีน้ำเงิน	231.66.216
Light blue สีน้ำเงินอ่อน	231.66.225
Light green สีเขียวอ่อน	231.66.261
Dark green สีเขียวแก่	231.66.252
Black สีดำ	231.66.234

Packing: 1 or 100 pcs.
ขนาดบรรจุ: 1 หรือ 100 ชิ้น

We reserve the right to alter specifications without notice (HTH Architectural Hardware 2019).
บริษัทฯ ขอสงวนการเปลี่ยนแปลงรายละเอียดได้โดยมิได้มีการแจ้งล่วงหน้า (อุปกรณ์สถาปัตยกรรม 2562)

Master Key Terminology

ศัพท์เฉพาะสำหรับระบบมาสเตอร์คีย์

What is a Master Key?

มาสเตอร์คีย์คืออะไร

A main key which opens all locks.

ดอกกุญแจหลักที่สามารถเปิดได้ทุกล็อค

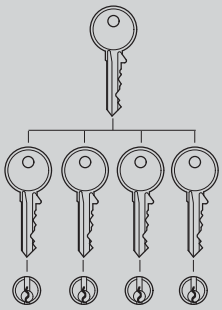

What is Key Alike?

คีย์อไลค์คืออะไร

An individual key which opens all locks.

ดอกกุญแจประจำตัวที่เปิดได้ทุกล็อค

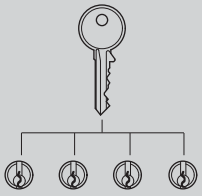

What is a Common Lock?

ระบบล็อคส่วนกลางคืออะไร

A lock which is able to be opened by different individual keys.

ล็อคที่สามารถเปิดได้โดยดอกกุญแจประจำตัว ที่แตกต่างกัน

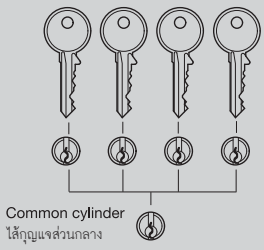

What is a Grand Master Key?

แกรนด์มาสเตอร์คีย์คืออะไร

A main key which is above master key and able to open all locks.

ดอกกุญแจหลักที่อยู่เหนือกว่าดอกกุญแจมาสเตอร์คีย์และสามารถเปิดได้ทุกล็อค

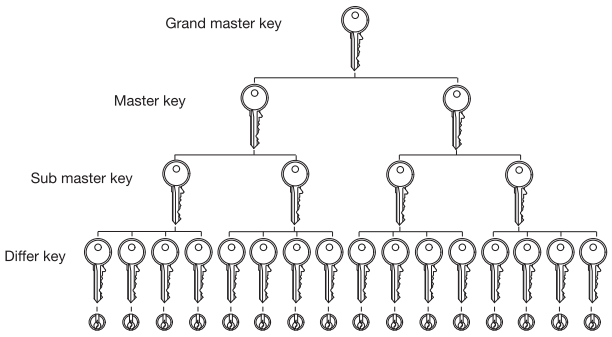

What is a Construction Key?

คอนสตรัคชั่นคีย์คืออะไร

A main key/individual key called "Construction key" which opens all locks but once the owner key will be used to open the lock, the construction key are no more able to use anymore.

ดอกกุญแจหลักหรือดอกกุญแจประจำตัวถูกเรียกว่า "คอนสตรัคชั่น" ที่เปิดได้ทุกล็อค แต่เมื่อใดที่เจ้าของใช้ดอกกุญแจไขนั้น ดอกคอนสตรัคชั่นจะไม่สามารถไขได้อีก

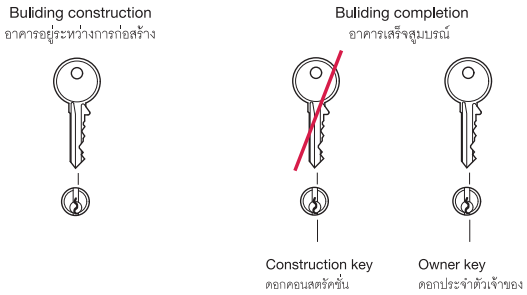

What is Keyed To Differ?

คีย์ดิฟเฟอร์คืออะไร

An individual key which openes it's own individual lock only.

ดอกกุญแจประจำตัวที่เปิดได้เฉพาะล็อคของตัวเองเท่านั้น

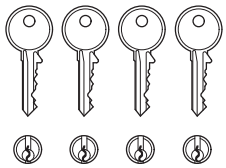

We reserve the right to alter specifications without notice (HTH Architectural Hardware 2019).
บริษัทฯ ขอสงวนการเปลี่ยนแปลงรายละเอียดโดยมิได้มีการแจ้งล่วงหน้า (อุปกรณ์สถาปัตยกรรม 2562)

Why Master Key?
ทำไมถึงต้องใช้มาสเตอร์คีย์

2

I feel safe! “Security”
รู้สึกได้ถึง "ความปลอดภัย"



Absolute key control: Key blanks are not available in the market. Additional keys can only be ordered upon presentation of security card. This prevents from unauthorized duplication of keys. The clear allocation of individual keys to defined persons who enhances the security significantly.

ระบบควบคุมการใช้งาน: ดอกกุญแจเปล่าไม่สามารถพบในท้องตลาดทั่วไปได้ เพราะฉะนั้นดอกกุญแจสามารถสั่งเพิ่มได้ เพียงแค่ในกรณีที่มีการโชว์บัตรระบบนี้จะเป็นอีกหนึ่งทางป้องกันการก๊อปดอกกุญแจ และยังสามารถบอกถึงตำแหน่งของดอกประจำตัวที่ถูกมอบหมายให้กับผู้ดูแลซึ่งเป็นหนึ่งในการเพิ่มประสิทธิภาพของระบบความปลอดภัย

It’s so simple! “Convenience”
ใช้งานง่าย "สะดวกสบาย"

Instead of many keys, only one key is needed for all doors that a given person is permitted to open.

จากการที่จะต้องใช้ดอกกุญแจหลายดอก แค่เพียงดอกกุญแจดอกเดียวก็สามารถเปิดประตูที่ถูกกำหนดให้ผู้ใช้นั้นเปิดและอนุญาตเท่านั้น



Well organized! “Hierarchy”
ควบคุมได้ "ทุกระดับชั้นการป้องกัน"



A master key system can also be used to design processes within an organization. The corporate hierarchy can be translated into access authorizations.

ระบบมาสเตอร์คีย์ยังสามารถช่วยในการควบคุมการทำงานภายในองค์กรได้ด้วย ระบบการปกครองภายในองค์กรหนึ่งสามารถแบ่งตามระดับการควบคุมได้ด้วยระบบมาสเตอร์คีย์

We reserve the right to alter specifications without notice (HTH Architectural Hardware 2019).
เรามีสิทธิ์ขอสงวนการเปลี่ยนแปลงรายละเอียดโดยไม่ต้องแจ้งให้ทราบล่วงหน้า (อุปกรณ์สถาปัตยกรรม 2562)

Häfele will help you to plan your locking system

ให้เฮเฟเล่ช่วยท่านในการออกแบบระบบล็อค

Please collect all important information for your locking system by using the following overview:
กรุณาเตรียมข้อมูลสำคัญสำหรับการออกแบบระบบล็อคของท่านดังต่อไปนี้:

Size of the system
ขนาดของโครงสร้าง

Number of doors?
It is advisable to draw up a list of doors by noting all doors of the building. Make a note of all special, such as emergency exit doors, multiple locking devices etc. You can also use the list to note the cylinder length of each door. This makes a subsequent ordering easier.

จำนวนประตู
เริ่มต้นจากการทำรายการประตูและทำสัญลักษณ์สำหรับประตูภายในโครงสร้างนั้น ทำสัญลักษณ์พิเศษสำหรับประตูพิเศษ อย่างเช่น ประตูฉุกเฉิน ประตูล็อคสองชั้น หรืออื่นๆ คุณสามารถทำรายการขนาดไส้กุญแจสำหรับแต่ละประตู ซึ่งทำให้ง่ายต่อการสั่งซื้อ

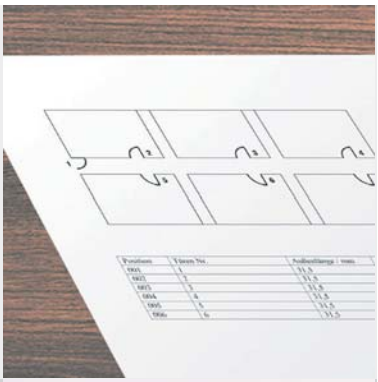

Layout of system
รูปแบบของโครงสร้าง

How are the doors structured?
Determine the user groups of the building together with your customer. Use this information to draw up a hierarchy that shows which user group should be get an access to which door.

การออกแบบประตู
กำหนดกลุ่มผู้ใช้ที่อยู่ในอาคารร่วมกับลูกค้า วาดชาร์ตแผนผังขั้นเป็นลำดับแสดงให้เห็นว่า กลุ่มผู้ใช้กลุ่มไหนควรจะได้รับการเข้าถึงประตูใดบ้าง



Requirement of the function
ความต้องการของระบบการทำงาน

What type of keying function should be used GMK, MK?
Determine the keying function together with customer. Define the level and the authorization of all key levels on a chart.

ระบบการทำงานที่ควรเลือก GMK หรือ MK
กำหนดระบบการทำงานของกุญแจ แยกระดับและการให้อำนาจในการใช้งานของกุญแจลงในชาร์ต



Selection of master key system
การเลือกระบบมาสเตอร์คีย์

What type of master key system EM, SD or PSM ?
Now you can make a decision about the quality and security of the master key system according to your pre-defined points and which system would be most suitable for your structure.

ระบบมาสเตอร์คีย์แบบไหน EM SD หรือ PSM
ท่านสามารถพิจารณาเลือกระบบมาสเตอร์คีย์ตามคุณภาพและระดับความปลอดภัย จากข้อมูลเบื้องต้น ว่าระบบแบบไหนเหมาะสมมากที่สุดสำหรับโครงสร้างของท่าน

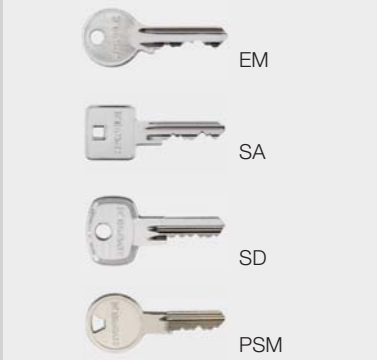

Order reference
After clarifying all this points you should contact our Häfele sales department to check your locking plan and proceed your order.

ข้อแนะนำในการสั่งซื้อ
หลังจากการสรุปข้อมูลต่างๆจากขั้นตอนข้างบนแล้ว ท่านสามารถติดต่อเฮเฟเล่ให้เราเช็คและดำเนินการผลิตรายการของท่านได้

We reserve the right to alter specifications without notice (HTH Architectural Hardware 2019).
บริษัทฯ ขอสงวนสิทธิ์ในการเปลี่ยนแปลงรายละเอียดโดยไม่ต้องแจ้งให้ทราบล่วงหน้า (อุปกรณ์สถาปัตยกรรม 2562)

Master key systems from Häfele Thailand
ระบบมาสเตอร์คีย์ของเฮเฟเล่ ประเทศไทย

EM System
For simple and small master key systems in residential projects:
- Each locking side contains 5 pins tumblers
- Key brass nickel plated



ระบบล็อค EM
โปรไฟล์สำหรับระบบมาสเตอร์คีย์ที่ไม่ซับซ้อน สำหรับติดตั้งในโครงการที่บ้านพักอาศัย:
- ระบบ 5 พิน
- ลูกกุญแจทำจากทองเหลืองชุบนิกเกิ้ล

Available products for EM system ผลิตภัณฑ์ภายใต้ระบบ EM	
Profile cylinder ไส้กุญแจ	Deadbolt กุญแจลิ้นตาย
Knob lock set ลูกบิด	Pad lock กุญแจสายยู

SA System
Is rich in variation with a multitude of different possible key ways.
For complex and large key systems in commercial projects:
- Each locking side contains 6 pin tumblers
- First core pin made of hardened steel
- Anti picking device according to DIN 18 252, developed in a special form with 2 mushroom housing pins
- Key brass nickel plated
- Guide groove runs over the entire cylinder core, ensures complete power transfer of key turns and prevents key breaking



ระบบล็อค SA
โปรไฟล์สำหรับโครงการอาคารพาณิชย์ที่ต้องการระบบล็อคที่ซับซ้อน:
- ระบบ 6 พิน
- ลูกปืนเม็ดแรกทำจากเหล็กแข็งแรงทนทาน
- พร้อมเม็ดลูกปืนขนิดดอกเห็ดหันหัวขนกัน ตามมาตรฐาน DIN 18 252 สำหรับกันเขี่ย
- ลูกปืนทำจากทองเหลืองชุบนิกเกิ้ล
- ร่องมีความสม่ำเสมอและยาวไปจนสุดตัวดีดไส้กุญแจ เพื่อให้การเปิด-ปิด เป็นไปอย่างสะดวกสบายและแข็งแรง

Available products for PSM system ผลิตภัณฑ์ภายใต้ระบบ PSM	
Profile cylinder ไส้กุญแจ	Deadbolt กุญแจลิ้นตาย
Knob lock set ลูกบิด	Padlock กุญแจสายยู
Panic door exit lever ก้านโยกสำหรับประตูหนีไฟ	-

SD System
For simple and small master key systems in residential projects:
- Each locking side contains 5 pin tumblers
- First core pin made of hardened steel
- Anti picking device complying with DIN 18 252, developed in a special form with 2 mushroom housing pins
- Very close process tolerances for safe function
- Key brass nickel plated



ระบบล็อค SD
โปรไฟล์สำหรับระบบมาสเตอร์คีย์ที่ไม่ซับซ้อน สำหรับติดตั้งในโครงการที่บ้านพักอาศัย:
- ระบบ 5 พิน
- ลูกปืนเม็ดแรกทำจากเหล็กแข็งแรงทนทาน
- พร้อมเม็ดลูกปืนขนิดดอกเห็ดหันหัวขนกัน ตามมาตรฐาน DIN 18 252 สำหรับกันเขี่ย
- ค่าความคลาดเคลื่อนมีน้อยมาก ทำให้มีความปลอดภัยสูง
- ลูกกุญแจทำจากทองเหลืองชุบนิกเกิ้ล

Available products for SD system ผลิตภัณฑ์ภายใต้ระบบ SD	
Profile cylinder ไส้กุญแจ	Deadbolt กุญแจลิ้นตาย
Knob lock set ลูกบิด	Padlock กุญแจสายยู
Panic door exit lever ก้านโยกสำหรับประตูหนีไฟ	-

We reserve the right to alter specifications without notice (HTH Architectural Hardware 2019).
บริษัทฯ ขอสงวนการเปลี่ยนแปลงรายละเอียดโดยไม่ต้องแจ้งให้ทราบล่วงหน้า (อุปกรณ์สถาปัตยกรรม 2562)

PSM System

Is rich in variation with a multitude of different possible key ways.
For complex and large key systems in commercial projects:

- Each locking side contains 5 pin tumblers of wear and tear resistant copper/nickel/zinc alloy
- First core pin made of hardened steel
- Anti picking device complying with DIN 18 252, developed in a special form with 2 mushroom housing pins
- Sturdy, wear resisting keys made of nickel silver coloured
- Guide groove runs over the entire cylinder core, ensures complete power transfer of key turns and prevents key breaking
- The keys are restricted and only available by Häfele Thailand
- Supplied with security card for absolute key controlling



ระบบล็อค PSM

โปรไฟล์สำหรับโครงการอาคารขนาดใหญ่ที่ต้องการระบบล็อคที่ซับซ้อน:

- ระบบ 5 พิน
- ลูกปืนเม็ดแรกทำจากเหล็กแข็งแรงทนทาน
- พร้อมเม็ดลูกปืนขนิดดอกเห็ดหันหัวขนกัน ตามมาตรฐาน DIN 18 252 สำหรับกันเขี่ย
- ลูกกุญแจขุบนิกเกิ้ลเงาทนทานต่อการสึกหรอ
- ร่องมีความสม่ำเสมอและยาวไปจนสุดตัวดีดไส้กุญแจ เพื่อให้การเปิด-ปิด เป็นไปอย่างสะดวกสบายและแข็งแรง
- กุญแจมีจำหน่ายเฉพาะที่เฮเฟเล่ ประเทศไทย เท่านั้น
- พร้อมการ์ดกุญแจที่ให้ความปลอดภัยสูง

Available products for PSM system ผลิตภัณฑ์ภายใต้ระบบ PSM	
Profile cylinder ไส้กุญแจ	Deadbolt กุญแจลิ้นตาย
Knob lock set ลูกบิด	Padlock กุญแจสายยู
Panic door exit lever ก้านโยกสำหรับประตูหนีไฟ	-

We reserve the right to alter specifications without notice (HTH Architectural Hardware 2019).
เรามีสิทธิ์ขอสงวนการเปลี่ยนแปลงรายละเอียดได้โดยไม่ต้องแจ้งล่วงหน้า (อุปกรณ์สถาปัตยกรรม 2562)

How to reorder?
วิธีการสั่งเพิ่มดอกกุญแจ

Check your Master Key System Number
เช็คระหัสกุญแจมาสเตอร์คีย์

2

On both, keys and locks customer can see the system number e.g. “HTHxxxxx”. This system number specifies the master key system, every master key system will have their own individual system number. With this system number the customer is able to find the configuration of their master key, how many locks are created in this system, how many grand master keys/master keys existing and which kind of lock it is. These information are stored in our key management system which is linked with the system number.

ทั้งบนดอกกุญแจและตัวล็อคลูกค้าสามารถเห็นรหัส เช่น “HTHxxxxx” รหัสนี้มีเฉพาะสำหรับระบบมาสเตอร์คีย์เท่านั้น และแต่ละระบบมาสเตอร์คีย์ก็จะมีรหัสที่ไม่เหมือนกัน จากรหัสนี้ลูกค้าสามารถตรวจผังระบบมาสเตอร์คีย์ของตัวเองได้ จำนวนล็อคทั้งหมดที่ถูกสร้างไว้ในระบบ จำนวนดอกแกรนด์มาสเตอร์คีย์/มาสเตอร์คีย์ ชนิดของอุปกรณ์ล็อค ข้อมูลดังกล่าวนี้จะถูกเก็บไว้ในระบบฐานข้อมูลของเราซึ่งเชื่อมโยงได้โดยรหัสของระบบมาสเตอร์คีย์



Check your Security Card
เช็คบัตรกุญแจมาสเตอร์คีย์





With every PSM system customer will get a security card. This security card is necessary to be submitted whenever a customer wishes to copy keys or add more locks to their master key system. By this function customer can make sure that no one besides of the customer can copy the key or can do any kind of changes in the master key system.

ในระบบมาสเตอร์คีย์ PSM ลูกค้าจะได้รับบัตรกุญแจมาสเตอร์คีย์ บัตรนี้จำเป็นที่จะต้องแสดงทุก ๆครั้งที่มีคำร้องขอเพิ่มดอกกุญแจหรือเพิ่มตัวล็อคภายในระบบมาสเตอร์คีย์ของท่าน ด้วยระบบนี้ลูกค้าสามารถมั่นใจได้ว่าผู้อื่นนอกเหนือจากลูกค้าไม่สามารถทำการสั่งเพิ่มดอกกุญแจหรือสั่งทำการเปลี่ยนแปลงใด ๆในระบบมาสเตอร์คีย์ของลูกค้าได้

Inform our Sales representatives
แจ้งพนักงานขาย



In case customer would like to copy keys or add more locks to their master key system, just provide the master key system number and the security card to our sales representatives and place your request.

ในกรณีที่ลูกค้าต้องการก๊อปดอกกุญแจ หรือเพิ่มตัวล็อคภายในระบบของท่านเพียงแค่ทำการแจ้งรหัสของระบบมาสเตอร์คีย์พร้อมบัตรความปลอดภัยของท่านให้กับพนักงานขาย พร้อมคำร้องความต้องการ

We reserve the right to alter specifications without notice (HTH Architectural Hardware 2019).
บริษัทฯ ขอสงวนการเปลี่ยนแปลงรายละเอียดโดยมิได้มีการแจ้งล่วงหน้า (อุปกรณ์สถาปัตยกรรม 2562)

How to read Master key article number
วิธีการอ่านรหัสสินค้ามาสเตอร์คีย์

Generally Häfele Master key article numbers consist of 10 digits which can easily separated into two parts as shown as following:
โดยทั่วไปผลิตภัณฑ์มาสเตอร์คีย์ของเราจะเป็นรหัส 10 หลัก ซึ่งสามารถแบ่งออกได้เป็นสองส่วนตามด้านล่าง:

- First 8 digits are details of the product, e.g. profile cyinder or knob lockset etc.
- Last 2 digits are specification of the Master key system. e.g. EM, SD or PSM
- 8 หลักแรกเป็นรายละเอียดข้อมูลสำหรับผลิตภัณฑ์ อย่างเช่น ไส้กุญแจหรือลูกบิด
- 2 หลักหลังเป็นคุณสมบัติของมาสเตอร์คีย์ อย่างเช่น ระบบ EM, SD หรือ PSM

916.08.67221

Details of the product
รายละเอียดของผลิตภัณฑ์

Profile cylinder
Knoblock set
Deadbolt
Padlock
Panic lever

ไส้กุญแจ
ลูกบิด
กุญแจลิ้นตาย
กุญแจสายยู
ก้านโยกประตูฉุกเฉิน



Specification of the master key system
รายละเอียดของระบบมาสเตอร์คีย์

EM
SA
SD
PSM

ระบบ EM
ระบบ SA
ระบบ SD
ระบบ PSM



Master key system number overview
สำหรับระบบรหัสมาสเตอร์คีย์

Add on numbers for MK articles ต่อท้ายรหัสของไส้กุญแจ	
EM-System ระบบ-EM	85 = Master key (MK) มาสเตอร์คีย์ (MK)
SA-System ระบบ-SA	Plaese see catalogue page 2.94-2.95 กรุณาดูแคตตาล็อคหน้า 2.94-2.95
SD-System ระบบ-SD	81 = Master key (MK) มาสเตอร์คีย์ (MK) 82 = Grand master key (GMK) แกรนด์มาสเตอร์คีย์ (MK)
PSM-System ระบบ-PSM	01 = Master key (MK) มาสเตอร์คีย์ (MK) 21 = Grand master key (GMK) แกรนด์มาสเตอร์คีย์ (MK)
Keys ประเภทดอกกุญแจ	11 = Individual key/Construction key (CK) ดอกประจำตัว/ คอนสตรัคชันคีย์ (CK) 31 = Submaster key (SMK) มาสเตอร์คีย์ย่อย (SMK) 41 = Master key (MK) มาสเตอร์คีย์ (MK) 51 = Grand master key (GMK) แกรนด์มาสเตอร์คีย์ (GMK)

Cat. No. for MK keys รหัสสินค้าสำหรับดอกมาสเตอร์คีย์	
EM-Master key ดอกมาสเตอร์คีย์ EM	916.95.90041
SA-Master key ดอกมาสเตอร์คีย์ SA	916.80.938
SD-Master key ดอกมาสเตอร์คีย์ SD	916.09.91541
PSM-Master key ดอกมาสเตอร์คีย์ PSM	916.09.90541

We reserve the right to alter specifications without notice (HTH Architectural Hardware 2019).
เรายังคงสงวนสิทธิ์ในการเปลี่ยนแปลงรายละเอียดโดยไม่ต้องแจ้งให้ทราบล่วงหน้า (อุปกรณ์สถาปัตยกรรม เฮทีเอช 2562)

2

SA MK Single profile cylinder

ไส้กุญแจไขทางเดียวระบบมาสเตอร์คีย์รุ่น SA

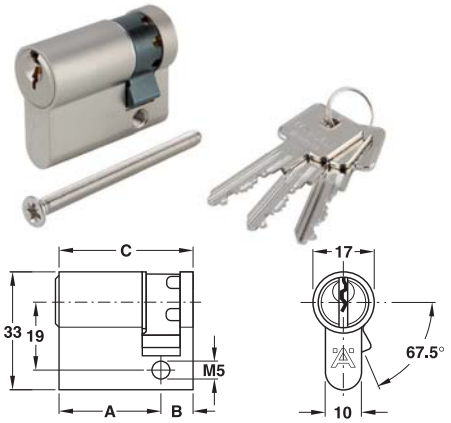

Features

- 6 pins keying system
- Available with fixing screws and 3 brass keys
- Master key on request

คุณสมบัติ

- ระบบ 6 พิน
- มาพร้อมสกรูในการติดตั้งและดอกกุญแจทองเหลือง 3 ดอก
- สามารถจัดเข้าระบบมาสเตอร์คีย์ได้

Length A/B mm ความยาว A/B มม.	Brass nickel plated satin ทองเหลืองสีนิกเกิ้ล	Brass polished ทองเหลืองเงา	Antique brass ทองเหลืองรมดำ	Brass black matt ทองเหลืองดำด้าน	Brass chrome plated polished ทองเหลืองสีโครมเงา
Keyway 1 (KW1)					
30/10	916.80.702	916.80.700	916.80.704	916.80.706	916.80.708
35/10	916.80.712	916.80.710	916.80.714	916.80.716	916.80.718
40/10	916.80.722	916.80.720	916.80.724	916.80.726	916.80.728
Keyway 2 (KW2)					
30/10	916.80.703	916.80.701	916.80.705	916.80.707	916.80.709
35/10	916.80.713	916.80.711	916.80.715	916.80.717	916.80.719
40/10	916.80.723	916.80.721	916.80.725	916.80.727	916.80.729

Packing: 1 pc.
ขนาดบรรจุ: 1 ชิ้น

SA MK Double profile cylinder

ไส้กุญแจไขสองทางระบบมาสเตอร์คีย์รุ่น SA

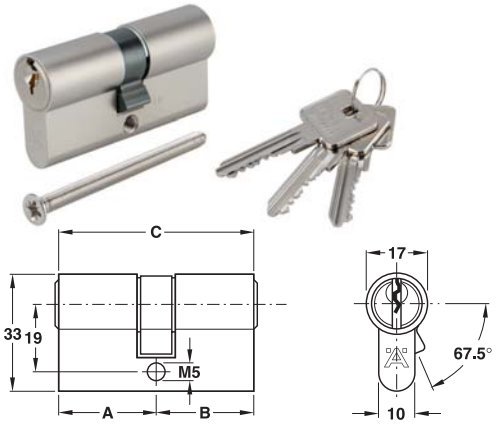

Features

- 6 pins keying system
- Available with fixing screws and 3 brass keys
- Master key on request

คุณสมบัติ

- ระบบ 6 พิน
- มาพร้อมสกรูในการติดตั้งและดอกกุญแจทองเหลือง 3 ดอก
- สามารถจัดเข้าระบบมาสเตอร์คีย์ได้

Length A/B mm ความยาว A/B มม.	Brass nickel plated satin ทองเหลืองสีนิกเกิ้ล	Brass polished ทองเหลืองเงา	Antique brass ทองเหลืองรมดำ	Brass black matt ทองเหลืองดำด้าน	Brass chrome plated polished ทองเหลืองสีโครมเงา
Keyway 1 (KW1)					
30/30	916.80.732	916.80.730	916.80.734	916.80.736	916.80.738
35/35	916.80.742	916.80.740	916.80.744	916.80.746	916.80.748
40/40	916.80.752	916.80.750	916.80.754	916.80.756	916.80.758
Keyway 2 (KW2)					
30/30	916.80.733	916.80.731	916.80.735	916.80.737	916.80.739
35/35	916.80.743	916.80.741	916.80.745	916.80.747	916.80.749
40/40	916.80.753	916.80.751	916.80.755	916.80.757	916.80.759

Packing: 1 pc.
ขนาดบรรจุ: 1 ชิ้น

IPI 18.237

We reserve the right to alter specifications without notice (HTH Architectural Hardware 2017 - IPI).
บริษัทฯ ขอสงวนการเปลี่ยนแปลงรายละเอียดโดยมิได้มีการแจ้งล่วงหน้า (อุปกรณ์ฮาร์ดแวร์ 2560 - IPI).

SA MK Double profile cylinder with round thumb turn

ไส้กุญแจสองทางพร้อมหางปลาบิดทรงกลมระบบมาสเตอร์คีย์รุ่น SA

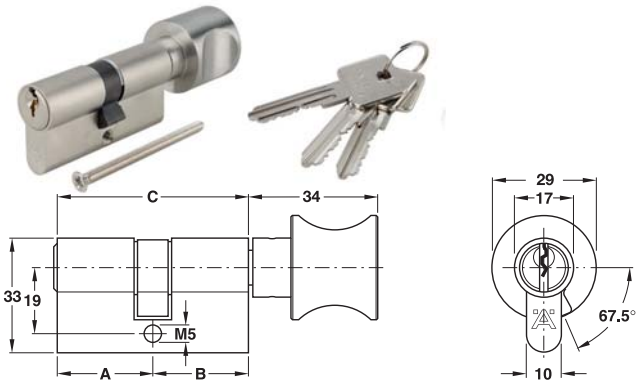

Features

- 6 pins keying system
- Available with fixing screws and 3 brass keys
- Master key on request

คุณสมบัติ

- ระบบ 6 พิน
- มาพร้อมสกรูในการติดตั้งและดอกกุญแจทองเหลือง 3 ดอก
- สามารถจัดเข้าระบบมาสเตอร์คีย์ได้

Length A/B mm ความยาว A/B มม.	Brass nickel plated satin ทองเหลืองสีนิกเกิ้ล	Brass polished ทองเหลืองเงา	Antique brass ทองเหลืองรมดำ	Brass black matt ทองเหลืองดำด้าน	Brass chrome plated polished ทองเหลืองสีโครมเงา
Keyway 1 (KW1)					
30/30	916.80.762	916.80.760	916.80.764	916.80.766	916.80.768
35/35	916.80.772	916.80.770	916.80.774	916.80.776	916.80.778
40/40	916.80.782	916.80.780	916.80.784	916.80.786	916.80.788
Keyway 2 (KW2)					
30/30	916.80.763	916.80.761	916.80.765	916.80.767	916.80.769
35/35	916.80.773	916.80.771	916.80.775	916.80.777	916.80.779
40/40	916.80.783	916.80.781	916.80.785	916.80.787	916.80.789

Packing: 1 pc.
ขนาดบรรจุ: 1 ชิ้น

SA MK Double profile cylinder with oval thumb turn

ไส้กุญแจสองทางพร้อมหางปลาบิดทรงรีระบบมาสเตอร์คีย์รุ่น SA

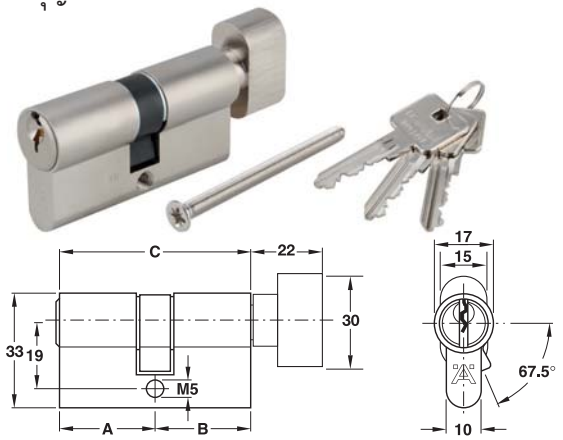

Features

- 6 pins keying system
- Available with fixing screws and 3 brass keys
- Master key on request

คุณสมบัติ

- ระบบ 6 พิน
- มาพร้อมสกรูในการติดตั้งและดอกกุญแจทองเหลือง 3 ดอก
- สามารถจัดเข้าระบบมาสเตอร์คีย์ได้

Length A/B mm ความยาว A/B มม.	Brass nickel plated satin ทองเหลืองสีนิกเกิ้ล	Brass polished ทองเหลืองเงา	Antique brass ทองเหลืองรมดำ	Brass black matt ทองเหลืองดำด้าน	Brass chrome plated polished ทองเหลืองสีโครมเงา
Keyway 1 (KW1)					
30/30	916.80.792	916.80.790	916.80.794	916.80.796	916.80.798
35/35	916.80.802	916.80.800	916.80.804	916.80.806	916.80.808
40/40	916.80.812	916.80.810	916.80.814	916.80.816	916.80.818
Keyway 2 (KW2)					
30/30	916.80.793	916.80.791	916.80.795	916.80.797	916.80.799
35/35	916.80.803	916.80.801	916.80.805	916.80.807	916.80.809
40/40	916.80.813	916.80.811	916.80.815	916.80.817	916.80.819

Packing: 1 pc.
ขนาดบรรจุ: 1 ชิ้น

We reserve the right to alter specifications without notice (HTH Architectural Hardware 2017 - IPI).
บริษัทฯ ขอสงวนการเปลี่ยนแปลงรายละเอียดโดยมิได้มีการแจ้งล่วงหน้า (อุปกรณ์ฮาร์ดแวร์ 2560 - IPI).

2

SA MK Single profile cylinder

ไส้กุญแจไขทางเดียวระบบมาสเตอร์คีย์รุ่น SA



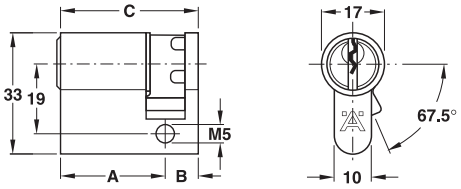

Features
- 6 pins keying system
- Available with fixing screws and 3 brass keys
- Master key on request

คุณสมบัติ
- ระบบ 6 พิน
- มาพร้อมสกรูในการติดตั้งและดอกกุญแจทองเหลือง 3 ดอก
- สามารถจัดทำระบบมาสเตอร์คีย์

Length A/B mm ความยาว A/B มม.	Brass nickel plated satin ทองเหลืองสีนิกเกิ้ล	Brass polished ทองเหลืองเงา	Antique brass ทองเหลืองรมดำ	Brass black matt ทองเหลืองดำด้าน	Brass chrome plated polished ทองเหลืองสีโครมเงา
Keyway 1 (KW1)					
30/10	916.80.702	916.80.700	916.80.704	916.80.706	916.80.708
35/10	916.80.712	916.80.710	916.80.714	916.80.716	916.80.718
40/10	916.80.722	916.80.720	916.80.724	916.80.726	916.80.728
Keyway 2 (KW2)					
30/10	916.80.703	916.80.701	916.80.705	916.80.707	916.80.709
35/10	916.80.713	916.80.711	916.80.715	916.80.717	916.80.719
40/10	916.80.723	916.80.721	916.80.725	916.80.727	916.80.729

Packing: 1 pc.
ขนาดบรรจุ: 1 ชิ้น

SA MK Double profile cylinder

ไส้กุญแจไขสองทางระบบมาสเตอร์คีย์รุ่น SA



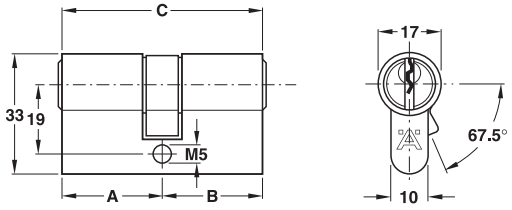

Features
- 6 pins keying system
- Available with fixing screws and 3 brass keys
- Master key on request

คุณสมบัติ
- ระบบ 6 พิน
- มาพร้อมสกรูในการติดตั้งและดอกกุญแจทองเหลือง 3 ดอก
- สามารถจัดทำระบบมาสเตอร์คีย์

Length A/B mm ความยาว A/B มม.	Brass nickel plated satin ทองเหลืองสีนิกเกิ้ล	Brass polished ทองเหลืองเงา	Antique brass ทองเหลืองรมดำ	Brass black matt ทองเหลืองดำด้าน	Brass chrome plated polished ทองเหลืองสีโครมเงา
Keyway 1 (KW1)					
30/30	916.80.732	916.80.730	916.80.734	916.80.736	916.80.738
35/35	916.80.742	916.80.740	916.80.744	916.80.746	916.80.748
40/40	916.80.752	916.80.750	916.80.754	916.80.756	916.80.758
Keyway 2 (KW2)					
30/30	916.80.733	916.80.731	916.80.735	916.80.737	916.80.739
35/35	916.80.743	916.80.741	916.80.745	916.80.747	916.80.749
40/40	916.80.753	916.80.751	916.80.755	916.80.757	916.80.759

Packing: 1 pc.
ขนาดบรรจุ: 1 ชิ้น

We reserve the right to alter specifications without notice (HTH Architectural Hardware 2019).
เราขอสงวนการเปลี่ยนแปลงรายละเอียดในเอกสารนี้โดยไม่ต้องแจ้งให้ทราบล่วงหน้า (อุปกรณ์สถาปัตยกรรม 2562)

SA MK Double profile cylinder with round thumb turn

ไส้กุญแจสองทางพร้อมหางปลาบิดทรงกลมระบบมาสเตอร์คีย์รุ่น SA

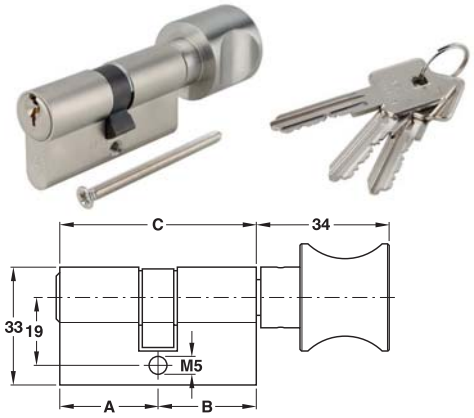

Features
- 6 pins keying system
- Available with fixing screws and 3 brass keys
- Master key on request

คุณสมบัติ
- ระบบ 6 พิน
- มาพร้อมสกรูในการติดตั้งและดอกกุญแจทองเหลือง 3 ดอก
- สามารถจัดทำระบบมาสเตอร์คีย์

Length A/B mm ความยาว A/B มม.	Brass nickel plated satin ทองเหลืองสีนิกเกิ้ล	Brass polished ทองเหลืองเงา	Antique brass ทองเหลืองรมดำ	Brass black matt ทองเหลืองดำด้าน	Brass chrome plated polished ทองเหลืองสีโครมเงา
Keyway 1 (KW1)					
30/30	916.80.762	916.80.760	916.80.764	916.80.766	916.80.768
35/35	916.80.772	916.80.770	916.80.774	916.80.776	916.80.778
40/40	916.80.782	916.80.780	916.80.784	916.80.786	916.80.788
Keyway 2 (KW2)					
30/30	916.80.763	916.80.761	916.80.765	916.80.767	916.80.769
35/35	916.80.773	916.80.771	916.80.775	916.80.777	916.80.779
40/40	916.80.783	916.80.781	916.80.785	916.80.787	916.80.789

Packing: 1 pc.
ขนาดบรรจุ: 1 ชิ้น

SA MK Double profile cylinder with oval thumb turn

ไส้กุญแจสองทางพร้อมหางปลาบิดทรงรีระบบมาสเตอร์คีย์รุ่น SA

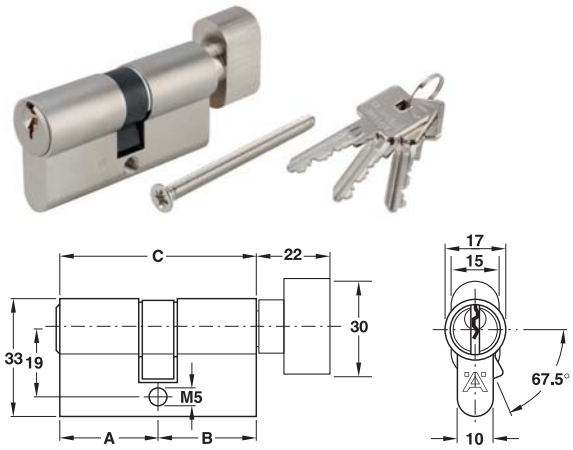

Features
- 6 pins keying system
- Available with fixing screws and 3 brass keys
- Master key on request

คุณสมบัติ
- ระบบ 6 พิน
- มาพร้อมสกรูในการติดตั้งและดอกกุญแจทองเหลือง 3 ดอก
- สามารถจัดทำระบบมาสเตอร์คีย์

Length A/B mm ความยาว A/B มม.	Brass nickel plated satin ทองเหลืองสีนิกเกิ้ล	Brass polished ทองเหลืองเงา	Antique brass ทองเหลืองรมดำ	Brass black matt ทองเหลืองดำด้าน	Brass chrome plated polished ทองเหลืองสีโครมเงา
Keyway 1 (KW1)					
30/30	916.80.792	916.80.790	916.80.794	916.80.796	916.80.798
35/35	916.80.802	916.80.800	916.80.804	916.80.806	916.80.808
40/40	916.80.812	916.80.810	916.80.814	916.80.816	916.80.818
Keyway 2 (KW2)					
30/30	916.80.793	916.80.791	916.80.795	916.80.797	916.80.799
35/35	916.80.803	916.80.801	916.80.805	916.80.807	916.80.809
40/40	916.80.813	916.80.811	916.80.815	916.80.817	916.80.819

Packing: 1 pc.
ขนาดบรรจุ: 1 ชิ้น

We reserve the right to alter specifications without notice (HTH Architectural Hardware 2019).
เราขอสงวนสิทธิ์ในการเปลี่ยนแปลงรายละเอียดโดยไม่ต้องแจ้งให้ทราบล่วงหน้า (อุปกรณ์สถาปัตย์ เมษายน 2562)

SA MK Knob lock set range
ลูกบิดระบบมาสเตอร์คีย์รุ่น SA



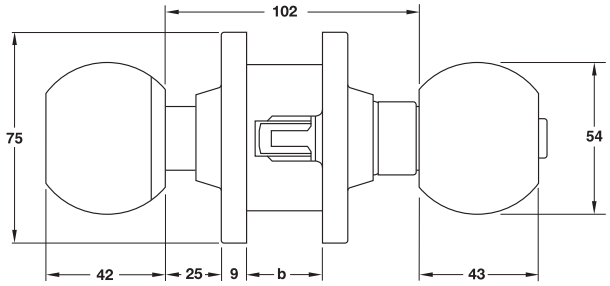

Features
- For flush timber or steel doors
- Suitable for door leaf thicknesses (b): 35-45 mm
- Safety bolt prevents the latch to be pushed back, e.g. by a credit card

Technical data
- Backset (a): 60 mm

Supplied with
1 Knob lockset
1 Latch
1 Striking plate
1 Assembly key
1 Set of fixing material
1 Set of installation instructions

คุณสมบัติ
- สำหรับบานประตูไม้หรือเหล็กแบบไม่มีบังใบ
- เหมาะสำหรับบานประตูหนา (b): 35-45 มม.
- พร้อมระบบกันเขี่ย เช่น ใช้บัตรเครดิต

ข้อมูลทางเทคนิค
- ระยะเจาะตลับกุญแจ (a): 60 มม.

ประกอบด้วย

ลูกบิดประตู	1 ชิ้น
ลิ้นกุญแจ	1 ชิ้น
เพลทรับกลอน	1 ชิ้น
ประแจประกอบลูกบิด	1 ชิ้น
อุปกรณ์ติดตั้ง	1 ชุด
คู่มือการติดตั้ง	1 ชุด

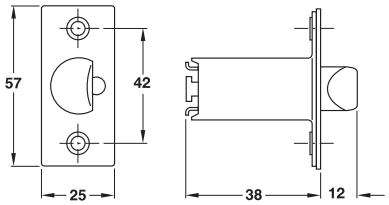

Latch
ลิ้นกุญแจ

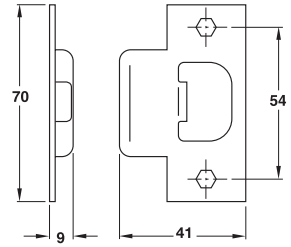

Striking plate
เพลทรับกลอน

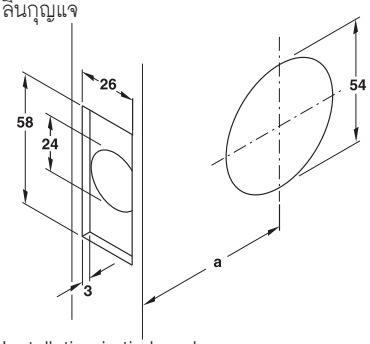

Installation in timber doors
การติดตั้งเข้ากับบานประตูไม้

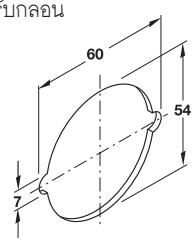

Installation in steel doors
การติดตั้งเข้ากับบานประตูเหล็ก

b = Door leaf thickness
a = Backset 60 mm

b = ความหนาของบานประตู
a = ระยะเจาะตลับกุญแจ 60 มม.

We reserve the right to alter specifications without notice (HTH Architectural Hardware 2019).
บริษัทฯ ขอสงวนการเปลี่ยนแปลงรายละเอียดโดยไม่ได้มีการแจ้งล่วงหน้า (อุปกรณ์สถาปัตยกรรม 2562)

SA MK Entrance knob lockset
ลูกบิดประตูทางผ่านระบบมาสเตอร์คีย์รุ่น SA

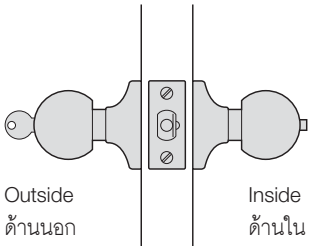

Function according to ANSI F81, F82
Door can be locked by pushing the button from inside. Door can be unlocked by using the key from outside. Door can be opened by using the key outside and turning the knob from inside.

การใช้งาน (ตามมาตรฐาน ANSI F8l, F82)
เมื่อต้องการล็อค กดปุ่มลูกบิดด้านในแล้วผลักให้ประตูสนิทกับเฟรม เมื่อต้องการเปิด ใช้กุญแจไขจากด้านนอก ในกรณีมีคนอยู่ด้านในเมื่อต้องการเปิด ให้บิดลูกบิดเพื่อเปิดได้ทันที

Features
- Outside: Turn knob with cylinder
- Inside: Turn knob with push button, fixing device

คุณสมบัติ
- ด้านนอก: เปิดด้วยกุญแจ
- ด้านใน: มีปุ่มกดล็อค

Material/Finish วัสดุ/สี	Keyway 1 (KW1)	Keyway 2 (KW2)
Stainless steel (304) สแตนเลสสตีล (304)	911.78.462	911.78.453
Brass polished ทองเหลืองเงา	911.78.460	911.78.461
Antique brass ทองเหลืองรมดำ	911.78.454	911.78.455

Packing: 1 set
ขนาดบรรจุ: 1 ชุด

SA MK Single communication knob lockset
ลูกบิดทางเดียวระบบมาสเตอร์คีย์รุ่น SA

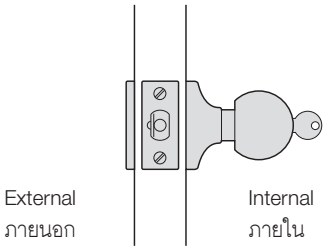

Function according to ANSI F75
Opening from outside by turning the knob or locking with key operation.

การใช้งาน (ตามมาตรฐาน ANSI F75)
เปิดจากด้านในด้วยการบิดลูกบิด เมื่อลูกบิดล็อคสามารถเปิดได้โดยใช้ลูกกุญแจ

Features
- Outside: Blind rose
- Inside: Turn knob with cylinder
- With deadlock latch

คุณสมบัติ
- ด้านนอก: ลูกบิดติดตาย
- ด้านใน: บิดลูกบิดเพื่อเข้า
- พร้อมลิ้นตาย

Material/Finish วัสดุ/สี	Keyway 1 (KW1)	Keyway 2 (KW2)
Stainless steel (304) สแตนเลสสตีล (304)	911.78.472	911.78.463
Brass polished ทองเหลืองเงา	911.78.470	911.78.471
Antique brass ทองเหลืองรมดำ	911.78.464	911.78.465

Packing: 1 set
ขนาดบรรจุ: 1 ชุด

SA MK Store room and closet door knob lockset
ลูกบิดประตูห้องเก็บของระบบมาสเตอร์คีย์รุ่น SA

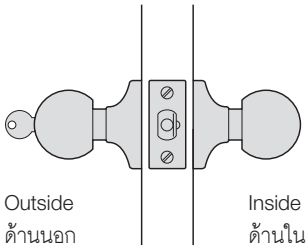

Function according to ANSI F86
Latch bolt can be retracted by knob inside only. Outside knob rigid. Key outside can be retracted by latch bolt.

การใช้งาน (ตามมาตรฐาน ANSI F86)
ด้านนอกต้องเปิดด้วยกุญแจเท่านั้น ปิดประตูลูกบิดจะล็อคทันที

Features
- Outside: Rigid knob with cylinder
- Inside: Turn knob
- With deadlock latch

คุณสมบัติ
- ด้านนอก: เปิดด้วยกุญแจ
- ด้านใน: บิดลูกบิดเพื่อออก
- พร้อมลิ้นตาย

Material/Finish วัสดุ/สี	Keyway 1 (KW1)	Keyway 2 (KW2)
Stainless steel (304) สแตนเลสสตีล (304)	911.78.482	911.78.473
Brass polished ทองเหลืองเงา	911.78.480	911.78.481
Antique brass ทองเหลืองรมดำ	911.78.474	911.78.475

Packing: 1 set
ขนาดบรรจุ: 1 ชุด

We reserve the right to alter specifications without notice (HTH Architectural Hardware 2019).
เรามีสิทธิ์ในการเปลี่ยนแปลงรายละเอียดโดยไม่ต้องแจ้งให้ทราบล่วงหน้า (อุปกรณ์สถาปัตยกรรม เอช.ที.เอช. 2562)

SA MK Single deadbolt lock
กุญแจลิ้นตายทางเดียวระบบมาสเตอร์คีย์รุ่น SA



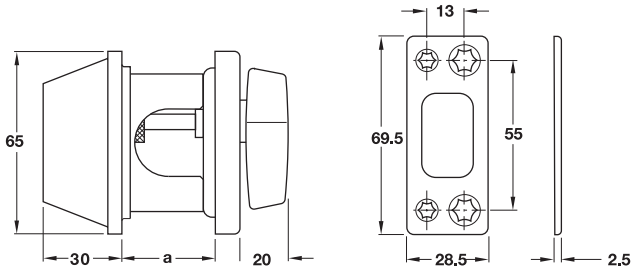

a = Door leaf thickness
a = ความหนาบานประตู

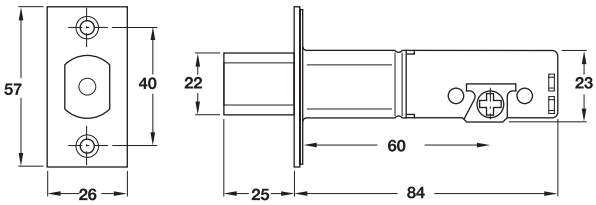

Features
- For flush timber or steel doors
- Suitable for DIN left and right hand
- Suitable for door leaf thicknesses: 28-45 mm
- Inside: Thumbturn

Technical data
- Backset (a): 60 mm

Supplied with
1 Locking case with bolt part
1 Striking plate
3 Keys brass nickel plated
1 Set of fixing material
1 Set of installation instructions

คุณสมบัติ
- ใช้กับประตูไม้หรือเหล็ก
- ใช้ได้กับทั้งบานซ้ายและบานขวา
- สำหรับประตูหนา 28-45 มม.
- ด้านใน: ไส้กุญแจหางปลาบิด

เทคนิค
- ระยะเจาะตลับกุญแจ (a): 60 มม.

ประกอบด้วย

ตลับกุญแจและลิ้นกุญแจ	1 ชิ้น
เพลทรับกลอน	1 ชิ้น
ลูกกุญแจทองเหลืองชุบนิกเกิ้ล	3 ชิ้น
อุปกรณ์ติดตั้ง	1 ชุด
คู่มือติดตั้ง	1 ชุด

Material/Finish วัสดุ/สี	Keyway 1 (KW1)	Keyway 2 (KW2)
Stainless steel (304) สแตนเลสสตีล (304)	911.22.712	911.22.713
Brass polished ทองเหลืองเงา	911.22.710	911.22.711
Antique brass ทองเหลืองรมดำ	911.22.714	911.22.715

Packing: 1 set
ขนาดบรรจุ: 1 ชุด

We reserve the right to alter specifications without notice (HTH Architectural Hardware 2019).
บริษัทฯ ขอสงวนการเปลี่ยนแปลงรายละเอียดได้โดยมิได้มีการแจ้งล่วงหน้า (อุปกรณ์สถาปัตยกรรม 2562)

SA MK Double deadbolt lock
กุญแจลิ้นตายสองทางระบบมาสเตอร์คีย์รุ่น SA



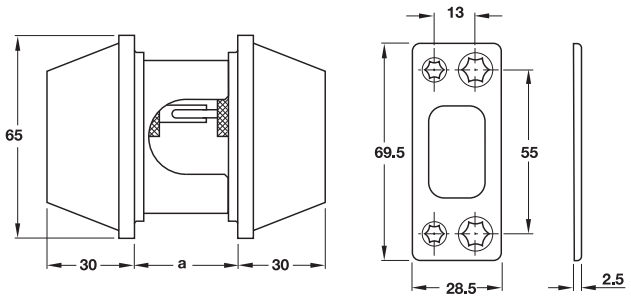

a = Door leaf thickness
a = ความหนาบานประตู

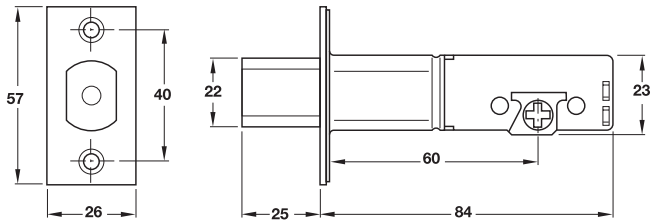

Features
- For flush timber or steel doors
- Suitable for DIN left and right hand
- Suitable for door leaf thicknesses: 28-45 mm
- Inside: Thumbturn

Technical data
- Backset (a): 60 mm

Supplied with
1 Locking case with bolt part
1 Striking plate
3 Keys brass nickel plated
1 Set of fixing material
1 Set of installation instructions

คุณสมบัติ
- ใช้กับประตูไม้หรือเหล็ก
- ใช้ได้กับทั้งบานซ้ายและบานขวา
- สำหรับประตูหนา 28-45 มม.
- ด้านใน: ไส้กุญแจหางปลาบิด

เทคนิค
- ระยะเจาะตลับกุญแจ (a): 60 มม.

ประกอบด้วย

ตลับกุญแจและลิ้นกุญแจ	1 ชิ้น
เพลทรับกลอน	1 ชิ้น
ลูกกุญแจทองเหลืองชุบนิกเกิ้ล	3 ชิ้น
อุปกรณ์ติดตั้ง	1 ชุด
คู่มือติดตั้ง	1 ชุด

Material/Finish วัสดุ/สี	Keyway 1 (KW1)	Keyway 2 (KW2)
Stainless steel (304) สแตนเลสสตีล (304)	911.22.722	911.22.723
Brass polished ทองเหลืองเงา	911.22.720	911.22.721
Antique brass ทองเหลืองรมดำ	911.22.724	911.22.725

Packing: 1 set
ขนาดบรรจุ: 1 ชุด

We reserve the right to alter specifications without notice (HTH Architectural Hardware 2019).
เรายังคงสงวนการเปลี่ยนแปลงรายละเอียดได้โดยไม่ต้องแจ้งให้ทราบล่วงหน้า (อุปกรณ์สถาปัตยกรรม 2562)

2

SA MK Panic exit lever handle

มือจับก้านโยกสำหรับประตูหนีไฟระบบมาสเตอร์คีย์รุ่น SA

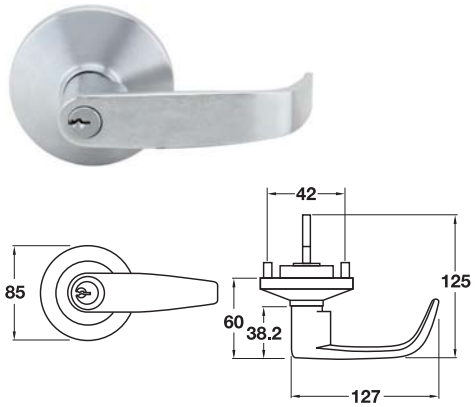

Version รูปแบบ	Keyway 1 (KW1)	Keyway 2 (KW2)
Lever handle with round rosette for door thickness 40-55 mm มือจับก้านโยกพร้อมจานรองแบบกลม สำหรับประตูหนา 40-55 มม.	911.30.162	911.30.163

SA MK Panic exit knob handle

ลูกบิดสำหรับประตูหนีไฟระบบมาสเตอร์คีย์รุ่น SA

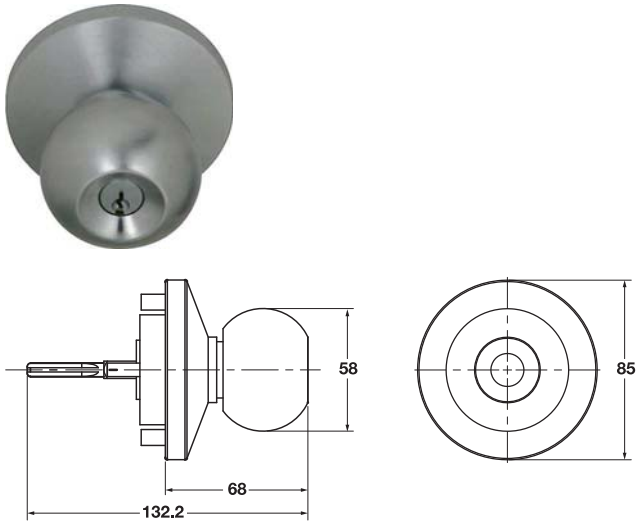

Version รูปแบบ	Keyway 1 (KW1)	Keyway 2 (KW2)
Round knob with round rosette for door thickness 40-55 mm ลูกบิดพร้อมจานรองแบบกลม สำหรับประตูหนา 40-55 มม.	911.30.167	911.30.168

SA MK PadlocK

กุญแจคล้องสายยูระบบมาสเตอร์คีย์รุ่น SA

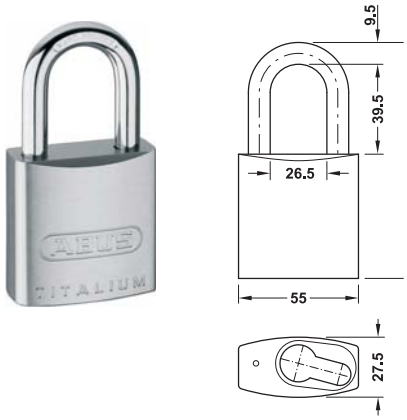

Material

- Lock body made from TITALIUM™ special aluminium-high security with low weight
- Hardened steel shackle
- Stainless finish

วัสดุ/สี

- แม่กุญแจผลิตจาก TITALIUM™ อะลูมิเนียมชนิดพิเศษที่เน้นความแข็งแรงและน้ำหนักเบา
- สายยูผลิตจากเหล็กชุบแข็ง
- สีสแตนเลส

Version รูปแบบ	Keyway 1 (KW1)	Keyway 2 (KW2)
MK Padlock กุญแจคล้องสายยูระบบมาสเตอร์คีย์	911.60.122	911.60.123

Packing: 1 pc.
ขนาดบรรจุ: 1 ชิ้น

We reserve the right to alter specifications without notice (HTH Architectural Hardware 2019).
บริษัทฯ ขอสงวนการเปลี่ยนแปลงรายละเอียดในการจัดจำหน่าย (อุปกรณ์สถาปัตยกรรม 2562)

EM MK Single profile cylinder

ไส้กุญแจไขทางเดียวระบบมาสเตอร์คีย์ รุ่น EM



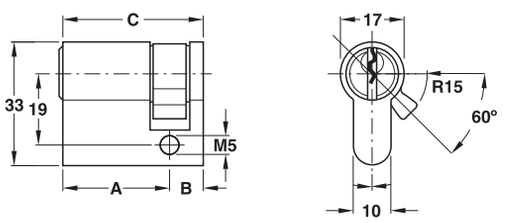

Features
- 5 pins keying system

Supplied with
1 Single profile cylinder
3 Keys brass nickel plated
1 Fixing screw

คุณสมบัติ
- ระบบ 5 พิน

ประกอบด้วย

ไส้กุญแจทางเดียว	1 ชิ้น
ลูกกุญแจทองเหลืองชุบนิกเกิ้ล	3 ชิ้น
สกรูติดตั้ง	1 ชิ้น

Length A mm ความยาว A มม.	Length B mm ความยาว B มม.	Length C mm ความยาว C มม.	Brass nickel plated ทองเหลืองสีนิกเกิ้ล	Brass polished ทองเหลืองเงา	Antique brass ทองเหลืองรมดำ	Antique copper ทองแดงรมดำ
30	10	40	916.67.560	916.67.563	916.67.561	916.67.562

Packing: 1 set
ขนาดบรรจุ: 1 ชุด

EM MK Double profile cylinder

ไส้กุญแจไขสองทางระบบมาสเตอร์คีย์ รุ่น EM



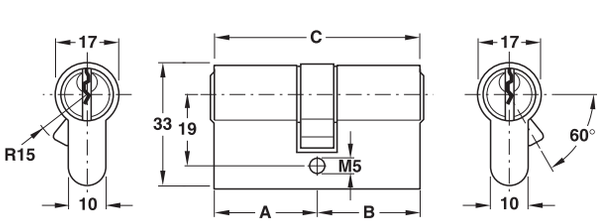

Features
- 5 pins keying system

Supplied with
1 Double profile cylinder
3 Keys brass nickel plated
1 Fixing screw

คุณสมบัติ
- ระบบ 5 พิน

ประกอบด้วย

ไส้กุญแจสองทาง	1 ชิ้น
ลูกกุญแจทองเหลืองชุบนิกเกิ้ล	3 ชิ้น
สกรูติดตั้ง	1 ชิ้น

Length A mm ความยาว A มม.	Length B mm ความยาว B มม.	Length C mm ความยาว C มม.	Brass nickel plated ทองเหลืองสีนิกเกิ้ล	Brass polished ทองเหลืองเงา	Antique brass ทองเหลืองรมดำ	Antique copper ทองแดงรมดำ
30	30	60	916.67.564	916.67.567	916.67.565	916.67.566
32.5	32.5	65	916.67.568	916.67.571	916.67.569	916.67.570
35.5	35.5	71	916.67.572	916.67.575	916.67.573	916.67.574

Packing: 1 set
ขนาดบรรจุ: 1 ชุด

We reserve the right to alter specifications without notice (HTH Architectural Hardware 2019).
บริษัทฯ ขอสงวนการเปลี่ยนแปลงรายละเอียดโดยมิได้มีการแจ้งล่วงหน้า (อุปกรณ์สถาปัตย์ 2562)

2

EM MK Double profile cylinder with round thumbturn

ไส้กุญแจไขสองทางพร้อมหางปลาบิดทรงกลมระบบมาสเตอร์คีย์ รุ่น EM



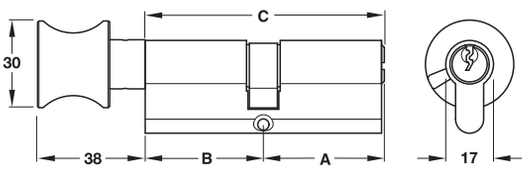

Features
- 5 pins keying system

Supplied with
1 Double profile cylinder with round thumbturn
3 Keys brass nickel plated
1 Fixing screw

คุณสมบัติ
- ระบบ 5 พิน

ประกอบด้วย
ไส้กุญแจสองทางพร้อมหางปลาบิดทรงกลม 1 ชิ้น
ลูกกุญแจทองเหลืองชุบนิกเกิ้ล 3 ชิ้น
สกรูติดตั้ง 1 ชิ้น

Length A mm ความยาว A มม.	Length B mm ความยาว B มม.	Length C mm ความยาว C มม.	Brass nickel plated ทองเหลืองสีนิกเกิ้ล	Brass polished ทองเหลืองเงา	Antique brass ทองเหลืองรมดำ	Antique copper ทองแดงรมดำ
30	30	60	916.67.576	916.67.579	916.67.577	916.67.578
32.5	32.5	65	916.67.580	916.67.583	916.67.581	916.67.582
35.5	35.5	71	916.67.584	916.67.587	916.67.585	916.67.586

Packing: 1 set
ขนาดบรรจุ: 1 ชุด

Double MK profile cylinder with oval thumbturn

ไส้กุญแจไขสองทางพร้อมหางปลาบิดทรงรีระบบมาสเตอร์คีย์ รุ่น EM



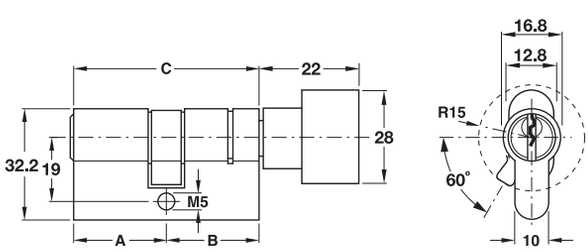

Features
- 5 pins keying system

Supplied with
1 Double profile cylinder with oval thumbturn
3 Keys brass nickel plated
1 Fixing screw

คุณสมบัติ
- ระบบ 5 พิน

ประกอบด้วย
ไส้กุญแจสองทางพร้อมหางปลาบิดทรงรี 1 ชิ้น
ลูกกุญแจทองเหลืองชุบนิกเกิ้ล 3 ชิ้น
สกรูติดตั้ง 1 ชิ้น

Length A mm ความยาว A มม.	Length B mm ความยาว B มม.	Length C mm ความยาว C มม.	Brass nickel plated ทองเหลืองสีนิกเกิ้ล	Brass chrome plated polished ทองเหลืองสีโครมเงา
30	30	60	916.95.566	916.95.562
30	40	70	916.95.571	–
32.5	32.5	65	–	916.67.761

Packing: 1 set
ขนาดบรรจุ: 1 ชุด

We reserve the right to alter specifications without notice (HTH Architectural Hardware 2019).
บริษัทฯ ขอสงวนการเปลี่ยนแปลงรายละเอียดโดยมิได้มีการแจ้งล่วงหน้า (อุปกรณ์สถาปัตย์ 2562)

EM MK Knob lock set range

ลูกบิดระบบมาสเตอร์คีย์ รุ่น EM



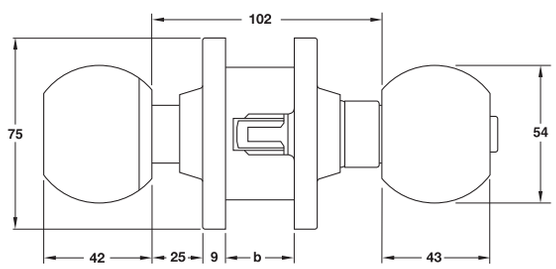

Features

- For flush timber or steel doors
- Suitable for door leaf thicknesses (b): 35–45 mm
- Safety bolt prevents the latch to be pushed back, e.g. by a credit card

Technical data

- Backset: 60 mm

Supplied with

1 Knob lockset
1 Latch, 1 Striking plate
1 Assembly key
1 Set of fixing material, 1 Set of installation instructions

คุณสมบัติ

- สำหรับบานประตูไม้หรือเหล็กแบบไม่มีบังใบ
- เหมาะสำหรับบานประตูหนา (b): 35-45 มม.
- พร้อมระบบกันเขี่ย เช่น ใช้บัตรเครดิต

ข้อมูลทางเทคนิค

- ระยะเจาะตลับกุญแจ: 60 มม.

ประกอบด้วย

ลูกบิดประตู 1 ชิ้น
ลิ้นกุญแจ 1 ชิ้น, เพลทรับกลอน 1 ชิ้น
ประแจประกอบลูกบิด 1 ชิ้น
อุปกรณ์ติดตั้ง 1 ชุด, คู่มือการติดตั้ง 1 ชุด

EM MK Entrance knob lockset

ลูกบิดประตูทางผ่านระบบมาสเตอร์คีย์ รุ่น EM

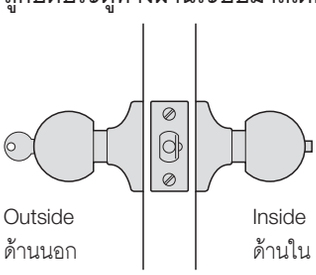

Material/Finish วัสดุ/สี	Cat. No. รหัสสินค้า
Stainless steel matt สแตนเลสด้าน	916.67.604

Packing: 1 set
ขนาดบรรจุ: 1 ชุด

EM MK Single Communication knob lockset

ลูกบิดทางเดียวระบบมาสเตอร์คีย์ รุ่น EM

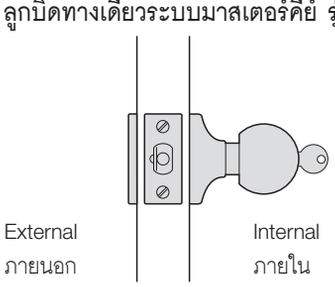

Material/Finish วัสดุ/สี	Cat. No. รหัสสินค้า
Stainless steel matt สแตนเลสด้าน	916.95.950

Packing: 1 set
ขนาดบรรจุ: 1 ชุด

EM MK Store room and closet door knob lockset

ลูกบิดประตูห้องเก็บของระบบมาสเตอร์คีย์รุ่น EM

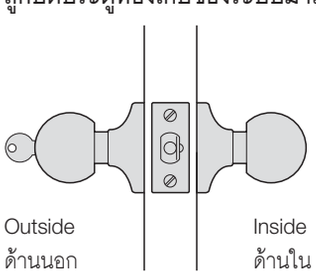

Material/Finish วัสดุ/สี	Cat. No. รหัสสินค้า
Stainless steel matt สแตนเลสด้าน	916.67.600

Packing: 1 set
ขนาดบรรจุ: 1 ชุด

We reserve the right to alter specifications without notice (HTH Architectural Hardware 2019).
บริษัทฯ ขอสงวนการเปลี่ยนแปลงรายละเอียดโดยมิได้มีการแจ้งล่วงหน้า (อุปกรณ์สถาปัตย์ 2562)

2

EM MK Single deadbolt lock

กุญแจลิ้นตายทางเดียวระบบมาสเตอร์คีย์ รุ่น EM



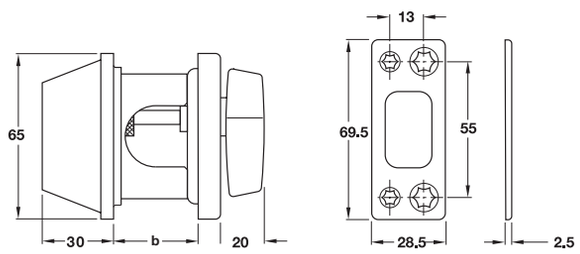

b = Door leaf thickness

b = ความหนาบานประตู

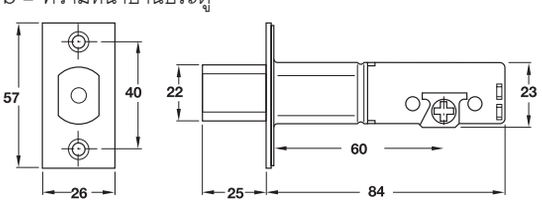

Features

- For flush timber or steel doors
- Suitable for DIN left and right hand
- Suitable for door leaf thicknesses (b): 35–45 mm

Technical data

- Backset: 60 mm

Supplied with

1 Locking case with bolt part, 1 Striking plate

3 Keys brass nickel plated

1 Set of fixing material , 1 Set of installation instructions

คุณสมบัติ

- ใช้กับประตูไม้หรือเหล็ก
- ใช้ได้กับทั้งบานซ้ายและบานขวา
- สำหรับประตูหนา (b): 35-45 มม.

เทคนิค

- ระยะเจาะตลับกุญแจ: 60 มม.

ประกอบด้วย

ตลับกุญแจและลิ้นกุญแจ 1 ชิ้น, เพลทรับกลอน 1 ชิ้น
ลูกกุญแจทองเหลืองชุบนิกเกิ้ล 3 ชิ้น
อุปกรณ์ติดตั้ง 1 ชุด, คู่มือติดตั้ง 1 ชุด

Material/Finish วัสดุ/สี	Cat. No. รหัสสินค้า
Stainless steel matt สแตนเลสด้าน	916.67.608

Packing: 1 set

ขนาดบรรจุ: 1 ชุด

EM MK Double deadbolt lock

กุญแจลิ้นตายสองทางระบบมาสเตอร์คีย์ รุ่น EM



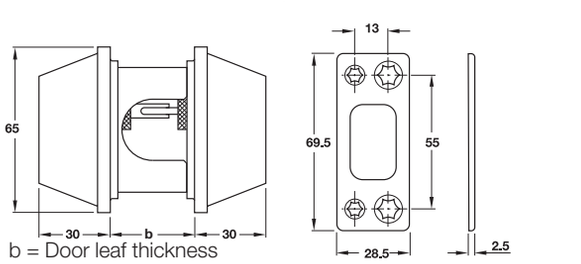

b = Door leaf thickness

b = ความหนาบานประตู

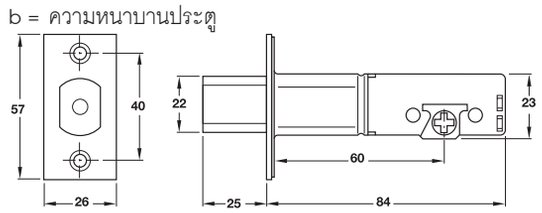

Features

- For flush timber or steel doors
- Suitable for DIN left and right hand
- Suitable for door leaf thicknesses (b): 35–45 mm

Technical data

- Backset: 60 mm

Supplied with

1 Locking case with bolt part, 1 Striking plate

3 Keys brass nickel plated

1 Set of fixing material , 1 Set of installation instructions

คุณสมบัติ

- ใช้กับประตูไม้หรือเหล็ก
- ใช้ได้กับทั้งบานซ้ายและบานขวา
- สำหรับประตูหนา (b): 35-45 มม.

เทคนิค

- ระยะเจาะตลับกุญแจ: 60 มม.

ประกอบด้วย

ตลับกุญแจและลิ้นกุญแจ 1 ชิ้น, เพลทรับกลอน 1 ชิ้น
ลูกกุญแจทองเหลืองชุบนิกเกิ้ล 3 ชิ้น
อุปกรณ์ติดตั้ง 1 ชุด, คู่มือติดตั้ง 1 ชุด

Material/Finish วัสดุ/สี	Cat. No. รหัสสินค้า
Stainless steel matt สแตนเลสด้าน	916.67.612

Packing: 1 set

ขนาดบรรจุ: 1 ชุด

We reserve the right to alter specifications without notice (HTH Architectural Hardware 2019).
บริษัทฯ ขอสงวนการเปลี่ยนแปลงรายละเอียดโดยมิได้มีการแจ้งล่วงหน้า (อุปกรณ์สถาปัตยกรรม 2562)

IPI 21.124

EM MK Lever lock handle

มือจับก้านโยกพร้อมล็อคระบบมาสเตอร์คีย์ รุ่น EM



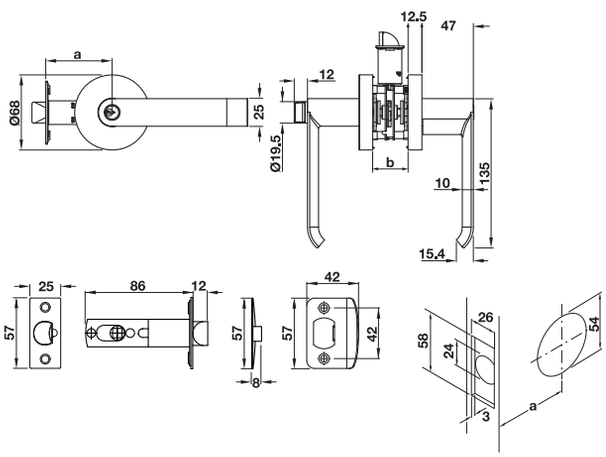

Features

- For flush timber doors
- Suitable for DIN left and right hand
- Suitable for door thicknesses (b): 35–50 mm

Technical data

- Backset: 60 mm

Supplied with

1 Lever lock handle set, 1 Striking plate, 1 Latch,
3 Keys brass nickel plated
1 Set of fixing material , 1 Set of installation instructions

คุณสมบัติ

- เหมาะสำหรับบานประตูไม้ไม่มีบังใบ
- ติดตั้งได้ทั้งบานซ้ายและบานขวา
- เหมาะสำหรับบานประตูหนา (b): 35-50 มม.

เทคนิค

- ระยะเจาะตลับกุญแจ: 60 มม.

ประกอบด้วย

มือจับก้านโยกพร้อมชุดล็อก 1 ชิ้น, เพลทรับกลอน 1 ชิ้น, ลิ้นกุญแจ 1 ชิ้น
ลูกกุญแจทองเหลืองชุบนิกเกิ้ล 3 ชิ้น
อุปกรณ์ติดตั้ง 1 ชุด, คู่มือติดตั้ง 1 ชุด

Material/Finish วัสดุ/สี	Cat. No. รหัสสินค้า
Stainless steel matt สแตนเลสด้าน	916.83.480

Packing: 1 set
ขนาดบรรจุ: 1 ชุด



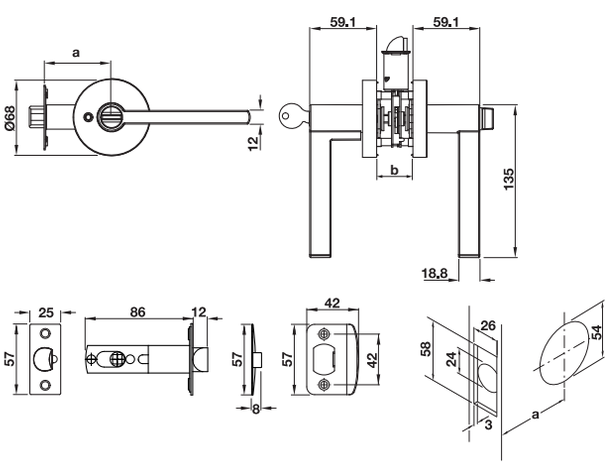

Features

- Suitable for flush timber doors
- Suitable for DIN left and right hand
- Suitable for door thicknesses (b): 35–50 mm

Technical data

- Backset (a): 60 mm

Supplied with

1 Lever lock handle set, 1 Striking plate, 1 Latch,
3 Keys brass nickel plated
1 Set of fixing material , 1 Set of installation instructions

คุณสมบัติ

- เหมาะสำหรับบานประตูไม้ไม่มีบังใบ
- ติดตั้งได้ทั้งบานซ้ายและบานขวา
- เหมาะสำหรับบานประตูหนา (b): 35-50 มม.

เทคนิค

- ระยะเจาะตลับกุญแจ (a): 60 มม.

ประกอบด้วย

มือจับก้านโยกพร้อมชุดล็อก 1 ชิ้น, เพลทรับกลอน 1 ชิ้น, ลิ้นกุญแจ 1 ชิ้น
ลูกกุญแจทองเหลืองชุบนิกเกิ้ล 3 ชิ้น
อุปกรณ์ติดตั้ง 1 ชุด, คู่มือติดตั้ง 1 ชุด

Material/Finish วัสดุ/สี	Cat. No. รหัสสินค้า
Stainless steel matt สแตนเลสด้าน	916.83.481

Packing: 1 set
ขนาดบรรจุ: 1 ชุด

We reserve the right to alter specifications without notice (HTH Architectural Hardware 2019).
บริษัทฯ ขอสงวนการเปลี่ยนแปลงรายละเอียดโดยมิได้มีการแจ้งล่วงหน้า (อุปกรณ์สถาปัตย์ 2562)

EM MK Key

ดอกกุญแจมาสเตอร์คีย์ รุ่น EM



Version รูปแบบ	Cat. No. รหัสสินค้า
Masterkey EM ดอกมาสเตอร์คีย์ EM	916.67.616
Individual key EM ดอกประจำตัว EM	916.67.617
Individual key EM 6 Pin ดอกประจำตัว EM 6 พิน	916.67.618

Packing: 1 pc.
ขนาดบรรจุ: 1 ชิ้น

We reserve the right to alter specifications without notice (HTH Architectural Hardware 2019).
บริษัทฯ ขอสงวนการเปลี่ยนแปลงรายละเอียดโดยมิได้แจ้งล่วงหน้า (อุปกรณ์สถาปัตย์ 2562)

SA MK Single profile cylinder

ไส้กุญแจไขทางเดียวระบบมาสเตอร์คีย์ รุ่น SA



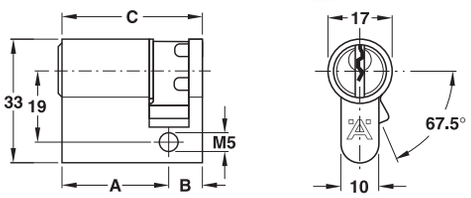

Features
- 6 pins keying system

Supplied with
1 Single profile cylinder
3 Keys brass nickel plated
1 Fixing screw

คุณสมบัติ
- ระบบ 6 พิน

ประกอบด้วย
ไส้กุญแจทางเดียว 1 ชิ้น
ลูกกุญแจทองเหลืองชุบนิกเกิ้ล 3 ชิ้น
สกรูติดตั้ง 1 ชิ้น

Length A/B/C mm ความยาว A/B/C มม.	Brass nickel plated satin ทองเหลืองสีนิกเกิ้ล	Brass polished ทองเหลืองเงา	Antique brass ทองเหลืองรมดำ	Brass black matt ทองเหลืองดำด้าน	Brass chrome plated polished ทองเหลืองสีโครมเงา
Keyway 1 (KW1)					
30/10/40	916.80.702	916.80.700	916.80.704	916.80.706	916.80.708
35/10/45	916.80.712	916.80.710	916.80.714	916.80.716	916.80.718
40/10/50	916.80.722	916.80.720	916.80.724	916.80.726	916.80.728

Packing: 1 set
ขนาดบรรจุ: 1 ชุด

SA MK Double profile cylinder

ไส้กุญแจไขสองทางระบบมาสเตอร์คีย์รุ่น SA



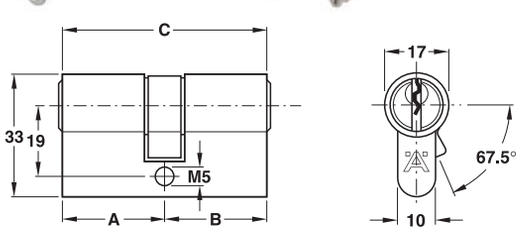

Features
- 6 pins keying system

Supplied with
1 Double profile cylinder
3 Keys brass nickel plated
1 Fixing screw

คุณสมบัติ
- ระบบ 6 พิน

ประกอบด้วย
ไส้กุญแจสองทาง 1 ชิ้น
ลูกกุญแจทองเหลืองชุบนิกเกิ้ล 3 ชิ้น
สกรูติดตั้ง 1 ชิ้น

Length A/B/C mm ความยาว A/B/C มม.	Brass nickel plated satin ทองเหลืองสีนิกเกิ้ล	Brass polished ทองเหลืองเงา	Antique brass ทองเหลืองรมดำ	Brass black matt ทองเหลืองดำด้าน	Brass chrome plated polished ทองเหลืองสีโครมเงา
Keyway 1 (KW1)					
30/30/60	916.80.732	916.80.730	916.80.734	916.80.736	916.80.738
35/35/70	916.80.742	916.80.740	916.80.744	916.80.746	916.80.748
40/40/80	916.80.752	916.80.750	916.80.754	916.80.756	916.80.758

Packing: 1 set
ขนาดบรรจุ: 1 ชุด

We reserve the right to alter specifications without notice (HTH Architectural Hardware 2019).
บริษัทฯ ขอสงวนการเปลี่ยนแปลงรายละเอียดโดยมิได้มีการแจ้งล่วงหน้า (อุปกรณ์สถาปัตย์ 2562)

2

SA MK Double profile cylinder with round thumb turn

ไส้กุญแจสองทางพร้อมหางปลาบิดทรงกลมระบบมาสเตอร์คีย์ รุ่น SA



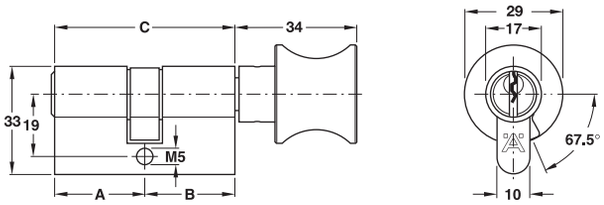

Features
- 6 pins keying system

Supplied with
1 Double profile cylinder with round thumbturn
3 Keys brass nickel plated
1 Fixing screw

คุณสมบัติ
- ระบบ 6 พิน

ประกอบด้วย
ไส้กุญแจสองทางพร้อมหางปลาบิดทรงกลม 1 ชิ้น
ลูกกุญแจทองเหลืองชุบนิกเกิ้ล 3 ชิ้น
สกรูติดตั้ง 1 ชิ้น

Length A/B/C mm ความยาว A/B/C มม.	Brass nickel plated satin ทองเหลืองสีนิกเกิ้ล	Brass polished ทองเหลืองเงา	Antique brass ทองเหลืองรมดำ	Brass black matt ทองเหลืองดำด้าน	Brass chrome plated polished ทองเหลืองสีโครมเงา
Keyway 1 (KW1)					
30/30/60	916.80.762	916.80.760	916.80.764	916.80.766	916.80.768
35/35/70	916.80.772	916.80.770	916.80.774	916.80.776	916.80.778
40/40/80	916.80.782	916.80.780	916.80.784	916.80.786	916.80.788

Packing: 1 set
ขนาดบรรจุ: 1 ชุด

SA MK Double profile cylinder with oval thumbturn

ไส้กุญแจสองทางพร้อมหางปลาบิดทรงรีระบบมาสเตอร์คีย์รุ่น SA



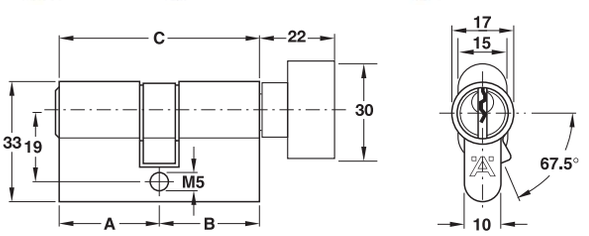

Features
- 6 pins keying system

Supplied with
1 Double profile cylinder with oval thumbturn
3 Keys brass nickel plated
1 Fixing screw

คุณสมบัติ
- ระบบ 6 พิน

ประกอบด้วย
ไส้กุญแจสองทางพร้อมหางปลาบิดทรงรี 1 ชิ้น
ลูกกุญแจทองเหลืองชุบนิกเกิ้ล 3 ชิ้น
สกรูติดตั้ง 1 ชิ้น

Length A/B/C mm ความยาว A/B/C มม.	Brass nickel plated satin ทองเหลืองสีนิกเกิ้ล	Brass polished ทองเหลืองเงา	Antique brass ทองเหลืองรมดำ	Brass black matt ทองเหลืองดำด้าน	Brass chrome plated polished ทองเหลืองสีโครมเงา
Keyway 1 (KW1)					
30/30/60	916.80.792	916.80.790	916.80.794	916.80.796	916.80.798
35/35/70	916.80.802	916.80.800	916.80.804	916.80.806	916.80.808
40/40/80	916.80.812	916.80.810	916.80.814	916.80.816	916.80.818

Packing: 1 set
ขนาดบรรจุ: 1 ชุด

We reserve the right to alter specifications without notice (HTH Architectural Hardware 2019).
บริษัทฯ ขอสงวนการเปลี่ยนแปลงรายละเอียดโดยมิได้มีการแจ้งล่วงหน้า (อุปกรณ์สถาปัตย์ 2562)

SA MK Knob lock set range
ลูกบิดระบบมาสเตอร์คีย์รุ่น SA



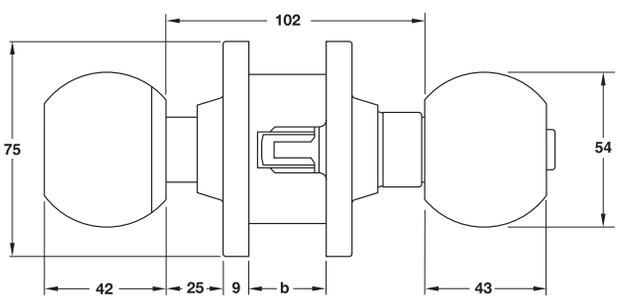

Features
- For flush timber or steel doors
- Suitable for door leaf thicknesses (b): 35-45 mm
- Safety bolt prevents the latch to be pushed back, e.g. by a credit card

Technical data
- Backset: 60 mm

Supplied with
1 Knob lockset, 1 Latch
1 Striking plate, 1 Assembly key
1 Set of fixing material, 1 Set of installation instructions

คุณสมบัติ
- สำหรับบานประตูไม้หรือเหล็กแบบไม่มีบังใบ
- เหมาะสำหรับบานประตูหนา (b): 35-45 มม.
- พร้อมระบบกันเขี่ย เช่น ใช้บัตรเครดิต

ข้อมูลทางเทคนิค
- ระยะเจาะตลับกุญแจ: 60 มม.

ประกอบด้วย
ลูกบิดประตู 1 ชิ้น, ลิ้นกุญแจ 1 ชิ้น
เพลทรับกลอน 1 ชิ้น, ประแจประกอบลูกบิด 1 ชิ้น
อุปกรณ์ติดตั้ง 1 ชุด, คู่มือการติดตั้ง 1 ชุด

SA MK Entrance knob lockset
ลูกบิดประตูทางผ่านระบบมาสเตอร์คีย์รุ่น SA

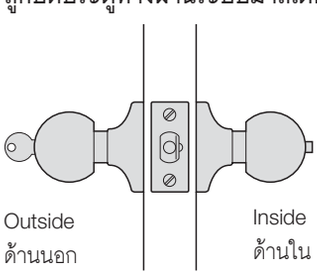

Material/Finish วัสดุ/สี	Keyway 1 (KW1)
Stainless steel (304) สแตนเลสสตีล (304)	911.78.462

Packing: 1 set
ขนาดบรรจุ: 1 ชุด

SA MK Single communication knob lockset
ลูกบิดทางเดียวระบบมาสเตอร์คีย์รุ่น SA

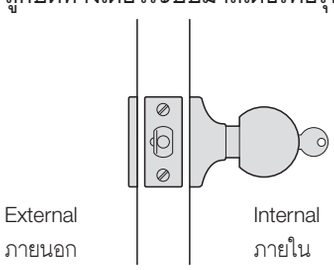

Material/Finish วัสดุ/สี	Keyway 1 (KW1)
Stainless steel (304) สแตนเลสสตีล (304)	911.78.472

Packing: 1 set
ขนาดบรรจุ: 1 ชุด

SA MK Store room and closet door knob lockset
ลูกบิดประตูห้องเก็บของระบบมาสเตอร์คีย์รุ่น SA

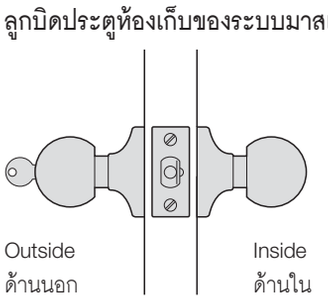

Material/Finish วัสดุ/สี	Keyway 1 (KW1)
Stainless steel (304) สแตนเลสสตีล (304)	911.78.482

Packing: 1 set
ขนาดบรรจุ: 1 ชุด

We reserve the right to alter specifications without notice (HTH Architectural Hardware 2019).
บริษัทฯ ขอสงวนการเปลี่ยนแปลงรายละเอียดโดยมิได้มีการแจ้งล่วงหน้า (อุปกรณ์สถาปัตย์ 2562)

2

SA MK Single deadbolt lock

กุญแจลิ้นตายทางเดียวระบบมาสเตอร์คีย์รุ่น SA



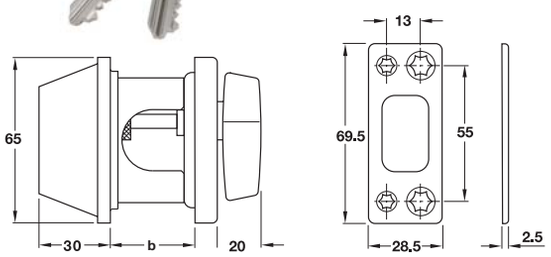

b = Door leaf thickness

b = ความหนาบานประตู

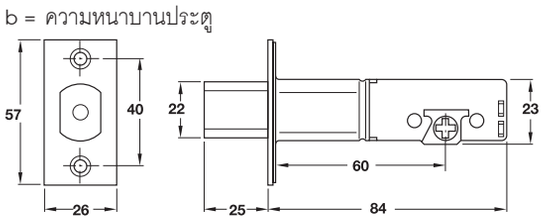

Features

- For flush timber or steel doors
- Suitable for DIN left and right hand
- Suitable for door leaf thicknesses (b): 35–45 mm

Technical data

- Backset: 60 mm

Supplied with

1 Locking case with bolt part, 1 Striking plate
3 Keys brass nickel plated
1 Set of fixing material, 1 Set of installation instructions

คุณสมบัติ

- ใช้กับประตูไม้หรือเหล็ก
- ใช้ได้กับทั้งบานซ้ายและบานขวา
- สำหรับประตูหนา (b): 35-45 มม.

เทคนิค

- ระยะเจาะตลับกุญแจ: 60 มม.

ประกอบด้วย

ตลับกุญแจและลิ้นกุญแจ 1 ชิ้น, เพลทรับกลอน 1 ชิ้น
ลูกกุญแจทองเหลืองชุบนิกเกิ้ล 3 ชิ้น
อุปกรณ์ติดตั้ง 1 ชุด, คู่มือติดตั้ง 1 ชุด

Material/Finish วัสดุ/สี	Keyway 1 (KW1)
Stainless steel (304) สแตนเลสสตีล (304)	911.22.712

Packing: 1 set
ขนาดบรรจุ: 1 ชุด

SA MK Double deadbolt lock

กุญแจลิ้นตายสองทางระบบมาสเตอร์คีย์รุ่น SA



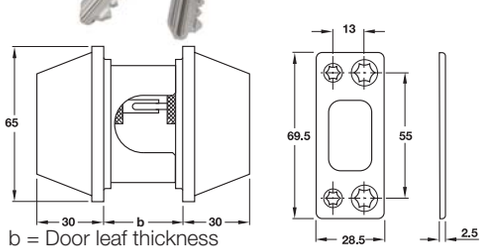

b = Door leaf thickness

b = ความหนาบานประตู

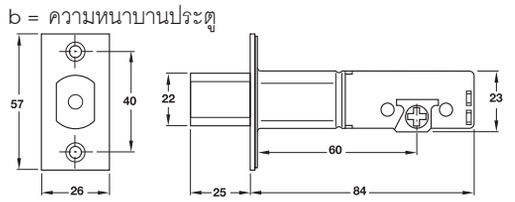

Features

- For flush timber or steel doors
- Suitable for DIN left and right hand
- Suitable for door leaf thicknesses (b): 35–45 mm

Technical data

- Backset: 60 mm

Supplied with

1 Locking case with bolt part, 1 Striking plate
3 Keys brass nickel plated
1 Set of fixing material, 1 Set of installation instructions

คุณสมบัติ

- ใช้กับประตูไม้หรือเหล็ก
- ใช้ได้กับทั้งบานซ้ายและบานขวา
- สำหรับประตูหนา (b): 35-45 มม.

เทคนิค

- ระยะเจาะตลับกุญแจ: 60 มม.

ประกอบด้วย

ตลับกุญแจและลิ้นกุญแจ 1 ชิ้น, เพลทรับกลอน 1 ชิ้น
ลูกกุญแจทองเหลืองชุบนิกเกิ้ล 3 ชิ้น
อุปกรณ์ติดตั้ง 1 ชุด, คู่มือติดตั้ง 1 ชุด

Material/Finish วัสดุ/สี	Keyway 1 (KW1)
Stainless steel (304) สแตนเลสสตีล (304)	911.22.722

Packing: 1 set
ขนาดบรรจุ: 1 ชุด

We reserve the right to alter specifications without notice (HTH Architectural Hardware 2019).
บริษัทฯ ขอสงวนการเปลี่ยนแปลงรายละเอียดโดยมิได้มีการแจ้งล่วงหน้า (อุปกรณ์สถาปัตยกรรม 2562)

IPI 21.124

SA MK Panic exit lever handle

มือจับก้านโยกสำหรับประตูหนีไฟระบบมาสเตอร์คีย์รุ่น SA

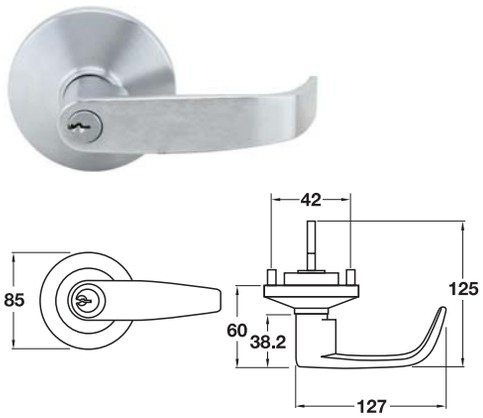

Version รูปแบบ	Keyway 1 (KW1)
Lever handle with round rosette for door thickness 40–55 mm มือจับก้านโยกพร้อมจานรองแบบกลม สำหรับประตูหนา 40-55 มม.	911.30.162

2

SA MK Panic exit knob handle

ลูกบิดสำหรับประตูหนีไฟระบบมาสเตอร์คีย์รุ่น SA

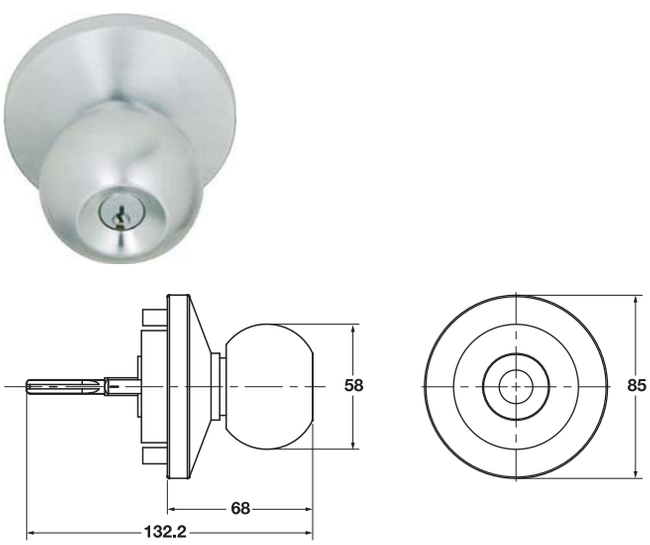

Version รูปแบบ	Keyway 1 (KW1)
Round knob with round rosette for door thickness 40–55 mm ลูกบิดพร้อมจานรองแบบกลม สำหรับประตูหนา 40-55 มม.	911.30.167

SA MK PadlocK

กุญแจคล้องสายยูระบบมาสเตอร์คีย์รุ่น SA

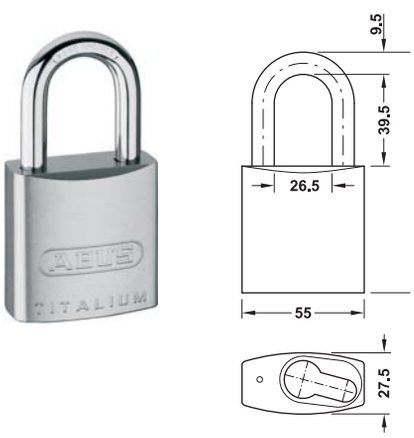

Material

- Lock body made from TITALIUM™ special aluminium-high security with low weight
- Hardened steel shackle
- Stainless finish

วัสดุ/สี

- แม่กุญแจผลิตจาก TITALIUM™ อะลูมิเนียมชนิดพิเศษที่เน้นความแข็งแรงและน้ำหนักเบา
- สายยูผลิตจากเหล็กชุบแข็ง
- สีสแตนเลส

Version รูปแบบ	Keyway 1 (KW1)
MK Padlock กุญแจคล้องสายยูระบบมาสเตอร์คีย์	911.60.122

Packing: 1 pc.
ขนาดบรรจุ: 1 ชิ้น

IPI 21.124

We reserve the right to alter specifications without notice (HTH Architectural Hardware 2019).
บริษัทฯ ขอสงวนการเปลี่ยนแปลงรายละเอียดโดยมิได้มีการแจ้งล่วงหน้า (อุปกรณ์สถาปัตย์ 2562)

2

SD GMK Single profile cylinder

ไส้กุญแจไขทางเดียวระบบมาสเตอร์คีย์ รุ่น SD



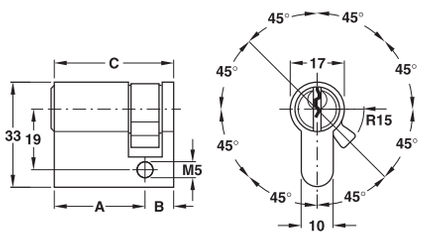

Features
- 5 pin keying system
- Follower adjustable in 8 positions

Supplied with

1 Single profile cylinder
3 Keys brass nickel plated
1 Fixing screw

คุณสมบัติ
- ระบบ 5 พิน
- ปรับได้ 8 จังหวะ

ประกอบด้วย

ไส้กุญแจทางเดียว	1 ชิ้น
ลูกกุญแจทองเหลืองชุบนิกเกิ้ล	3 ชิ้น
สกรูติดตั้ง	1 ชิ้น

Length A/B/C mm ความยาว A/B/C มม.	Brass nickel plated ทองเหลืองสีนิกเกิ้ล	Brass polished ทองเหลืองเงา	Antique brass ทองเหลืองรมดำ	Brass chrome plated ทองเหลืองสีโครมเงา	Brass midnight black ทองเหลืองสีดำ
	GMK แกรนมาสเตอร์คีย์	GMK แกรนมาสเตอร์คีย์	GMK แกรนมาสเตอร์คีย์	GMK แกรนมาสเตอร์คีย์	GMK แกรนมาสเตอร์คีย์
27.5/10/37.5	916.67.621	916.67.645	916.67.629	916.67.653	916.69.891
31.5/10/41.5	916.67.623	916.67.647	916.67.631	916.67.655	916.69.893
35.5/10/45.5	916.67.625	916.67.649	916.67.633	916.67.657	916.69.895
40.5/10/50.5	916.67.627	916.67.651	916.67.635	916.67.659	916.69.897

Packing: 1 set
ขนาดบรรจุ: 1 ชุด

SD GMK Double profile cylinder

ไส้กุญแจไขสองทางระบบมาสเตอร์คีย์รุ่น SD



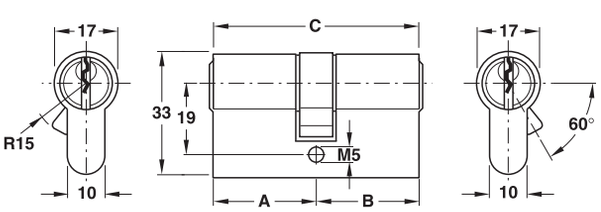

Features
- 5 pins keying system

Supplied with

1 Double profile cylinder
3 Keys brass nickel plated
1 Fixing screw

คุณสมบัติ
- ระบบ 5 พิน

ประกอบด้วย

ไส้กุญแจสองทาง	1 ชิ้น
ลูกกุญแจทองเหลืองชุบนิกเกิ้ล	3 ชิ้น
สกรูติดตั้ง	1 ชิ้น

Length A/B/C mm ความยาว A/B/C มม.	Brass nickel plated ทองเหลืองสีนิกเกิ้ล	Brass polished ทองเหลืองเงา	Antique brass ทองเหลืองรมดำ	Brass chrome plated ทองเหลืองสีโครมเงา	Brass midnight black ทองเหลืองสีดำ
	GMK แกรนมาสเตอร์คีย์	GMK แกรนมาสเตอร์คีย์	GMK แกรนมาสเตอร์คีย์	GMK แกรนมาสเตอร์คีย์	GMK แกรนมาสเตอร์คีย์
27.5/27.5/55	916.67.701	916.67.731	916.67.711	916.67.741	916.72.754
31.5/31.5/63	916.67.703	916.67.733	916.67.713	916.67.743	916.72.756
31.5/35.5/67	916.67.705	916.67.735	916.67.715	916.67.745	916.72.758
35.5/35.5/71	916.67.707	916.67.737	916.67.717	916.67.747	916.72.784
40.5/40.5/81	916.67.709	916.67.739	916.67.719	916.67.749	916.72.786

Packing: 1 set
ขนาดบรรจุ: 1 ชุด

We reserve the right to alter specifications without notice (HTH Architectural Hardware 2019).
บริษัทฯ ขอสงวนการเปลี่ยนแปลงรายละเอียดโดยมิได้มีการแจ้งล่วงหน้า (อุปกรณ์สถาปัตยกรรม 2562)

SD GMK Double profile cylinder with round thumbturn

ไส้กุญแจสองทางระบบมาสเตอร์คีย์พร้อมหางปลาบิดทรงกลม รุ่น SD



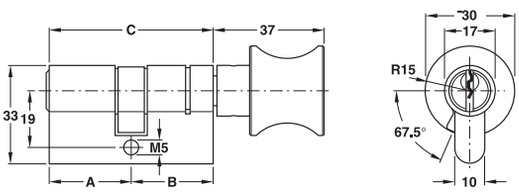

Features

- 5 pin keying system

Supplied with

1 Double profile cylinder with round thumbturn
3 Keys brass nickel plated
1 Fixing screw

คุณสมบัติ

- ระบบ 5 พิน

ประกอบด้วย

ไส้กุญแจสองทางพร้อมหางปลาบิดทรงกลม	1 ชิ้น
ลูกกุญแจทองเหลืองชุบนิกเกิ้ล	3 ชิ้น
สกรูติดตั้ง	1 ชิ้น

Length A/B/C mm ความยาว A/B/C มม.	Brass nickel plated ทองเหลืองสีนิกเกิ้ล	Brass polished ทองเหลืองเงา	Antique brass ทองเหลืองรมดำ	Brass chrome plated ทองเหลืองสีโครมเงา	Brass midnight black ทองเหลืองสีดำ
	GMK แกรนมาสเตอร์คีย์	GMK แกรนมาสเตอร์คีย์	GMK แกรนมาสเตอร์คีย์	GMK แกรนมาสเตอร์คีย์	GMK แกรนมาสเตอร์คีย์
27.5/27.5/55	916.68.602	916.68.702	916.68.502	916.68.202	916.72.648
31.5/31.5/63	916.68.604	916.68.704	916.68.504	916.68.204	916.72.650
31.5/35.5/67	916.68.606	916.68.706	916.68.506	916.68.206	916.72.652
35.5/35.5/71	916.68.610	916.68.710	916.68.510	916.68.210	916.72.656
40.5/40.5/81	916.68.612	916.68.712	916.68.512	916.68.212	916.72.658
45.5/45.5/91	916.68.740	916.73.126	916.73.124	916.73.128	916.72.660
50.5/50.5/101	916.68.614	916.68.714	916.68.514	916.68.214	916.72.662

Packing: 1 set
ขนาดบรรจุ: 1 ชุด

We reserve the right to alter specifications without notice (HTH Architectural Hardware 2019).
บริษัทฯ ขอสงวนการเปลี่ยนแปลงรายละเอียดโดยมิได้มีการแจ้งล่วงหน้า (อุปกรณ์สถาปัตย์ 2562)

2

SD GMK Knob lock set range
ลูกบิดระบบมาสเตอร์คีย์รุ่น SD



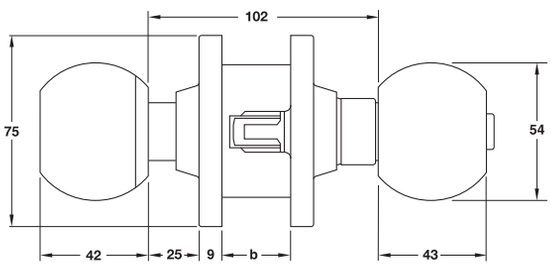

Features
- For flush timber or steel doors
- Suitable for door leaf thicknesses (b): 35–45 mm
- Safety bolt prevents the latch to be pushed back, e.g. by a credit card

Technical data
- Backset: 60 mm

Supplied with
1 Knob lockset, 1 Latch
1 Striking plate, 1 Assembly key
1 Set of fixing material, 1 Set of installation instructions

คุณสมบัติ
- สำหรับบานประตูไม้หรือเหล็กแบบไม่มีบังใบ
- เหมาะสำหรับบานประตูหนา (b): 35-45 มม.
- พร้อมระบบกันเขี่ย เช่น ใช้บัตรเครดิต

ข้อมูลทางเทคนิค
- ระยะเจาะตลับกุญแจ: 60 มม.

ประกอบด้วย
ลูกบิดประตู 1 ชิ้น, ลิ้นกุญแจ 1 ชิ้น
เพลทรับกลอน 1 ชิ้น, ประแจประกอบลูกบิด 1 ชิ้น
อุปกรณ์ติดตั้ง 1 ชุด, คู่มือการติดตั้ง 1 ชุด

SD GMK Entrance knob lockset
ลูกบิดประตูทางผ่านระบบมาสเตอร์คีย์รุ่น SD

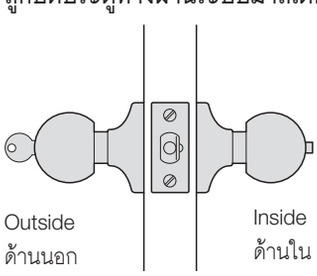

Material/Finish วัสดุ/สี	GMK แกรนมาสเตอร์คีย์
Stainless steel matt สแตนเลสด้าน	911.83.641

Packing: 1 set
ขนาดบรรจุ: 1 ชุด

SD GMK Single communication knob lockset
ลูกบิดทางเดียวระบบมาสเตอร์คีย์รุ่น SD

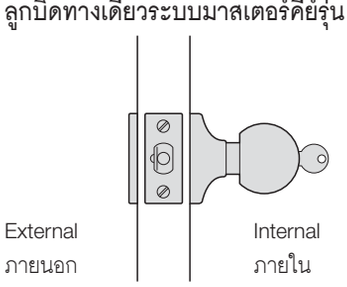

Material/Finish วัสดุ/สี	GMK แกรนมาสเตอร์คีย์
Stainless steel matt สแตนเลสด้าน	911.83.621

Packing: 1 set
ขนาดบรรจุ: 1 ชุด

SD GMK Store room and closet door knob lockset
ลูกบิดประตูห้องเก็บของระบบมาสเตอร์คีย์รุ่น SD

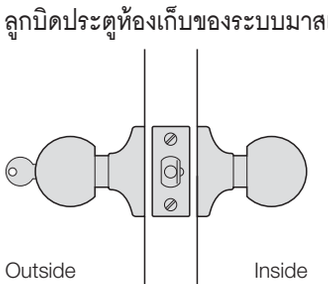

Material/Finish วัสดุ/สี	GMK แกรนมาสเตอร์คีย์
Stainless steel matt สแตนเลสด้าน	911.83.631

Packing: 1 set
ขนาดบรรจุ: 1 ชุด

We reserve the right to alter specifications without notice (HTH Architectural Hardware 2019).
บริษัทฯ ขอสงวนการเปลี่ยนแปลงรายละเอียดโดยมิได้มีการแจ้งล่วงหน้า (อุปกรณ์สถาปัตย์ 2562)

IPI 21.124

SD GMK Single deadbolt lock

กุญแจลิ้นตายทางเดียวระบบมาสเตอร์คีย์รุ่น SD





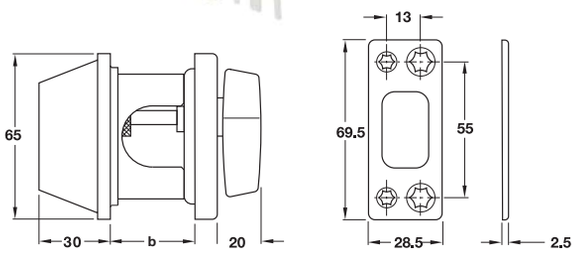

b = Door leaf thickness

b = ความหนาบานประตู

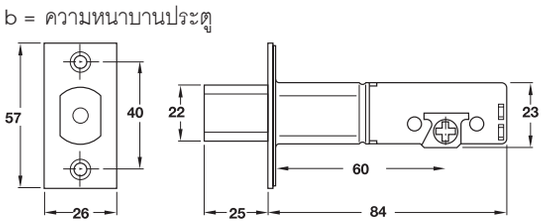

Features

- For flush timber or steel doors
- Suitable for DIN left and right hand
- Suitable for door leaf thicknesses (b): 35–45 mm

Technical data

- Backset: 60 mm

Supplied with

1 Locking case with bolt part, 1 Striking plate
3 Keys brass nickel plated
1 Set of fixing material, 1 Set of installation instructions

คุณสมบัติ

- ใช้กับประตูไม้หรือเหล็ก
- ใช้ได้กับทั้งบานซ้ายและบานขวา
- สำหรับประตูหนา (b): 35-45 มม.

เทคนิค

- ระยะเจาะตลับกุญแจ: 60 มม.

ประกอบด้วย

ตลับกุญแจและลิ้นกุญแจ 1 ชิ้น, เพลทรับกลอน 1 ชิ้น
ลูกกุญแจทองเหลืองชุบนิกเกิ้ล 3 ชิ้น
อุปกรณ์ติดตั้ง 1 ชุด, คู่มือติดตั้ง 1 ชุด

Material/Finish วัสดุ/สี	GMK แกรนมาสเตอร์คีย์
Stainless steel (304) สแตนเลสสตีล (304)	911.83.651

Packing: 1 set
ขนาดบรรจุ: 1 ชุด

SD GMK Double deadbolt lock

กุญแจลิ้นตายสองทางระบบมาสเตอร์คีย์รุ่น SD





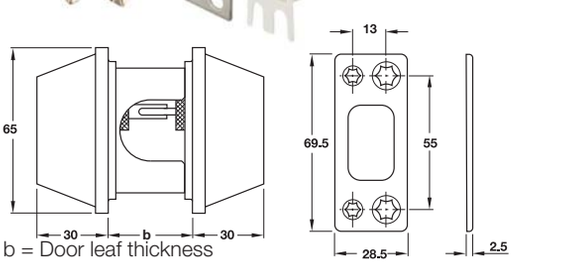

b = Door leaf thickness

b = ความหนาบานประตู

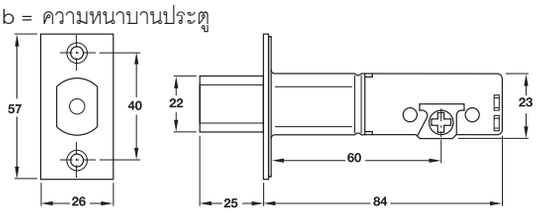

Features

- For flush timber or steel doors
- Suitable for DIN left and right hand
- Suitable for door leaf thicknesses (b): 35–45 mm

Technical data

- Backset: 60 mm

Supplied with

1 Locking case with bolt part, 1 Striking plate
3 Keys brass nickel plated
1 Set of fixing material, 1 Set of installation instructions

คุณสมบัติ

- ใช้กับประตูไม้หรือเหล็ก
- ใช้ได้กับทั้งบานซ้ายและบานขวา
- สำหรับประตูหนา (b): 35-45 มม.

เทคนิค

- ระยะเจาะตลับกุญแจ: 60 มม.

ประกอบด้วย

ตลับกุญแจและลิ้นกุญแจ 1 ชิ้น, เพลทรับกลอน 1 ชิ้น
ลูกกุญแจทองเหลืองชุบนิกเกิ้ล 3 ชิ้น
อุปกรณ์ติดตั้ง 1 ชุด, คู่มือติดตั้ง 1 ชุด

Material/Finish วัสดุ/สี	GMK แกรนมาสเตอร์คีย์
Stainless steel (304) สแตนเลสสตีล (304)	911.83.661

Packing: 1 set
ขนาดบรรจุ: 1 ชุด

We reserve the right to alter specifications without notice (HTH Architectural Hardware 2019).
บริษัทฯ ขอสงวนการเปลี่ยนแปลงรายละเอียดโดยมิได้มีการแจ้งล่วงหน้า (อุปกรณ์สถาปัตย์ 2562)

2

SD GMK Panic exit lever handle

มือจับก้านโยกสำหรับประตูหนีไฟระบบมาสเตอร์คีย์รุ่น SD

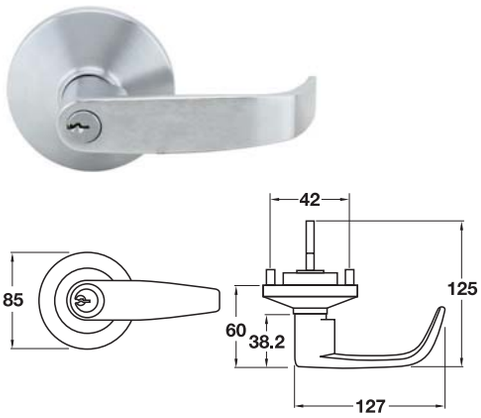

Version รูปแบบ	GMK แกรนมาสเตอร์คีย์
Lever handle with round rosette for door thickness 40–55 mm มือจับก้านโยกพร้อมจานรองแบบกลม สำหรับประตูหนา 40-55 มม.	911.83.671

Packing: 1 set
ขนาดบรรจุ: 1 ชุด

SD GMK Padlock

กุญแจคล้องสายยูระบบมาสเตอร์คีย์รุ่น SD

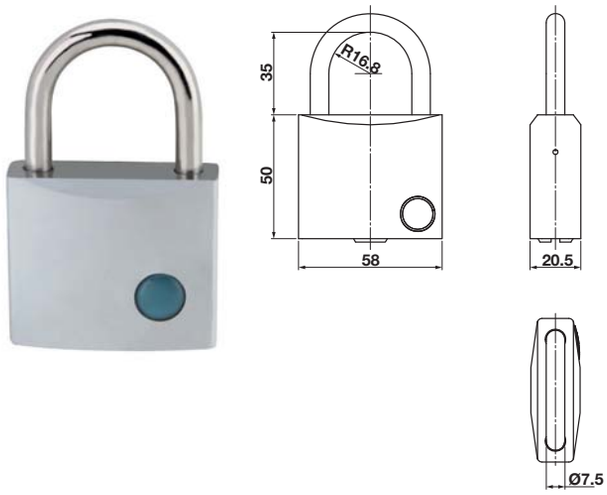

Features

- 5 pins keying system

Supplied with

1 Padlock 60/50, 3 Keys brass nickel plated

คุณสมบัติ

- ระบบ 5 พิน

ประกอบด้วย

กุญแจคล้องสายยู 60/50 1 ชิ้น, ลูกกุญแจทองเหลืองชุบนิกเกิ้ล 3 ชิ้น

Material/Finish วัสดุ/สี	GMK แกรนมาสเตอร์คีย์
Brass nickel plated ทองเหลือง/สีนิกเกิ้ล	911.60.159

Packing: 1 set
ขนาดบรรจุ: 1 ชุด

SD GMK Key

ดอกกุญแจมาสเตอร์คีย์ รุ่น SD



Version รูปแบบ	Cat. No. รหัสสินค้า
Grand Masterkey SD ดอกแกรนมาสเตอร์คีย์ SD	916.09.911
Masterkey SD ดอกมาสเตอร์คีย์ SD	916.09.912
Sub-Masterkey SD ดอกซับมาสเตอร์คีย์ SD	916.09.913
Individual key SD ดอกประจำตัว SD	916.09.914

We reserve the right to alter specifications without notice (HTH Architectural Hardware 2019).
บริษัทฯ ขอสงวนการเปลี่ยนแปลงรายละเอียดโดยมิได้มีการแจ้งล่วงหน้า (อุปกรณ์สถาปัตยกรรม 2562)

PSM GMK Single profile cylinder

ไส้กุญแจไขทางเดียวระบบมาสเตอร์คีย์ รุ่น PSM



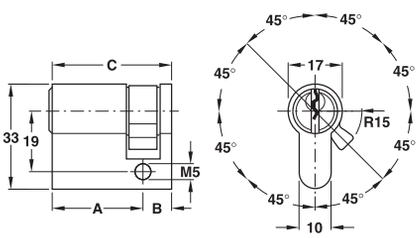

Features
- 5 pin keying system
- Follower adjustable in 8 positions

Supplied with
1 Single profile cylinder
3 Keys brass nickel plated
1 Fixing screw

คุณสมบัติ
- ระบบ 5 พิน
- ปรับได้ 8 จังหวะ

ประกอบด้วย
ไส้กุญแจทางเดียว 1 ชิ้น
ลูกกุญแจทองเหลืองชุบนิกเกิ้ล 3 ชิ้น
สกรูติดตั้ง 1 ชิ้น

Length A/B/C mm ความยาว A/B/C มม.	Brass nickel plated ทองเหลืองสีนิกเกิ้ล	Brass polished ทองเหลืองเงา	Antique brass ทองเหลืองรมดำ	Brass chrome plated ทองเหลืองสีโครมเงา	Brass midnight black ทองเหลืองสีดำ
	GMK แกรนมาสเตอร์คีย์	GMK แกรนมาสเตอร์คีย์	GMK แกรนมาสเตอร์คีย์	GMK แกรนมาสเตอร์คีย์	GMK แกรนมาสเตอร์คีย์
27.5/10/37.5	916.69.961	916.73.201	916.73.371	916.73.571	916.74.831
31.5/10/41.5	916.71.131	916.73.231	916.73.401	916.73.631	916.75.031
35.5/10/45.5	916.71.761	916.73.271	916.71.901	916.73.801	916.75.071
40.5/10/50.5	916.72.571	916.73.331	916.73.501	916.73.871	916.75.101

Packing: 1 set
ขนาดบรรจุ: 1 ชุด

PSM GMK Double profile cylinder

ไส้กุญแจไขสองทางระบบมาสเตอร์คีย์รุ่น PSM



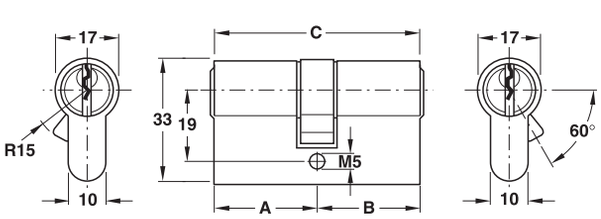

Features
- 5 pins keying system

Supplied with
1 Double profile cylinder
3 Keys brass nickel plated
1 Fixing screw

คุณสมบัติ
- ระบบ 5 พิน

ประกอบด้วย
ไส้กุญแจสองทาง 1 ชิ้น
ลูกกุญแจทองเหลืองชุบนิกเกิ้ล 3 ชิ้น
สกรูติดตั้ง 1 ชิ้น

Length A/B/C mm ความยาว A/B/C มม.	Brass nickel plated ทองเหลืองสีนิกเกิ้ล	Brass polished ทองเหลืองเงา	Antique brass ทองเหลืองรมดำ	Brass chrome plated ทองเหลืองสีโครมเงา	Brass midnight black ทองเหลืองสีดำ
	GMK แกรนมาสเตอร์คีย์	GMK แกรนมาสเตอร์คีย์	GMK แกรนมาสเตอร์คีย์	GMK แกรนมาสเตอร์คีย์	GMK แกรนมาสเตอร์คีย์
27.5/27.5/55	916.74.401	916.74.431	916.74.471	916.74.501	916.74.531
31.5/31.5/63	916.71.161	916.70.071	916.74.571	916.74.601	916.74.631
31.5/35.5/67	916.74.671	916.74.701	916.74.731	916.74.771	916.74.801
35.5/35.5/71	916.71.701	916.69.201	916.72.001	916.74.871	916.74.901
40.5/40.5/81	916.71.401	916.70.901	916.74.931	916.74.971	916.75.001

Packing: 1 set
ขนาดบรรจุ: 1 ชุด

We reserve the right to alter specifications without notice (HTH Architectural Hardware 2019).
บริษัทฯ ขอสงวนการเปลี่ยนแปลงรายละเอียดโดยมิได้มีการแจ้งล่วงหน้า (อุปกรณ์สถาปัตย์ 2562)

2

PSM GMK Double profile cylinder with round thumbturn

ไส้กุญแจสองทางระบบมาสเตอร์คีย์พร้อมหางปลาบิดทรงกลม รุ่น PSM



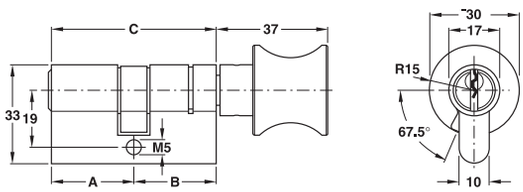

Features

- 5 pin keying system

Supplied with

1 Double profile cylinder with round thumbturn
3 Keys brass nickel plated
1 Fixing screw

คุณสมบัติ

- ระบบ 5 พิน

ประกอบด้วย

ไส้กุญแจสองทางพร้อมหางปลาบิดทรงกลม	1 ชิ้น
ลูกกุญแจทองเหลืองชุบนิกเกิ้ล	3 ชิ้น
สกรูติดตั้ง	1 ชิ้น

Length A/B/C mm ความยาว A/B/C มม.	Brass nickel plated ทองเหลืองสีนิกเกิ้ล	Brass polished ทองเหลืองเงา	Antique brass ทองเหลืองรมดำ	Brass chrome plated ทองเหลืองสีโครมเงา	Brass midnight black ทองเหลืองสีดำ
	GMK แกรนมาสเตอร์คีย์	GMK แกรนมาสเตอร์คีย์	GMK แกรนมาสเตอร์คีย์	GMK แกรนมาสเตอร์คีย์	GMK แกรนมาสเตอร์คีย์
27.5/27.5/55	916.72.941	916.73.431	916.73.471	916.73.531	916.73.601
31.5/31.5/63	916.71.201	916.70.131	916.72.471	916.72.501	916.73.671
31.5/35.5/67	916.69.561	916.73.701	916.72.171	916.73.731	916.73.771
35.5/35.5/71	916.71.801	916.72.071	916.67.941	916.74.001	916.74.031
40.5/40.5/81	916.72.271	916.70.931	916.72.101	916.74.071	916.74.101
45.5/45.5/91	916.69.731	916.74.131	916.71.971	916.74.171	916.74.201
50.5/50.5/101	916.74.231	916.74.271	916.74.301	916.74.331	916.74.371

Packing: 1 set
ขนาดบรรจุ: 1 ชุด

We reserve the right to alter specifications without notice (HTH Architectural Hardware 2019).
บริษัทฯ ขอสงวนการเปลี่ยนแปลงรายละเอียดโดยไม่ได้มีการแจ้งล่วงหน้า (อุปกรณ์สถาปัตย์ 2562)

PSM GMK Knob lock set range
ลูกบิดระบบมาสเตอร์คีย์รุ่น PSM



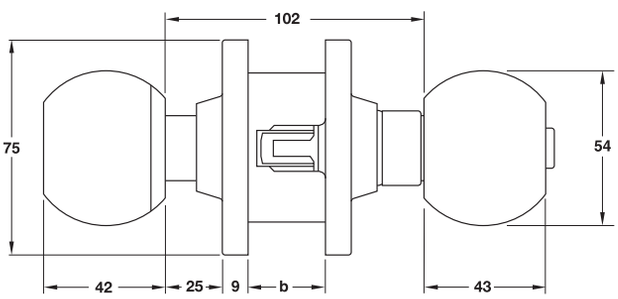

Features
- For flush timber or steel doors
- Suitable for door leaf thicknesses (b): 35-45 mm
- Safety bolt prevents the latch to be pushed back, e.g. by a credit card

Technical data
- Backset: 60 mm

Supplied with
1 Knob lockset, 1 Latch
1 Striking plate, 1 Assembly key
1 Set of fixing material, 1 Set of installation instructions

คุณสมบัติ
- สำหรับบานประตูไม้หรือเหล็กแบบไม่มีบังใบ
- เหมาะสำหรับบานประตูหนา (b): 35-45 มม.
- พร้อมระบบกันเขี่ย เช่น ใช้บัตรเครดิต

ข้อมูลทางเทคนิค
- ระยะเจาะตลับกุญแจ: 60 มม.

ประกอบด้วย
ลูกบิดประตู 1 ชิ้น, ลิ้นกุญแจ 1 ชิ้น
เพลทรับกลอน 1 ชิ้น, ประแจประกอบลูกบิด 1 ชิ้น
อุปกรณ์ติดตั้ง 1 ชุด, คู่มือการติดตั้ง 1 ชุด

PSM GMK Entrance knob lockset
ลูกบิดประตูทางผ่านระบบมาสเตอร์คีย์รุ่น PSM

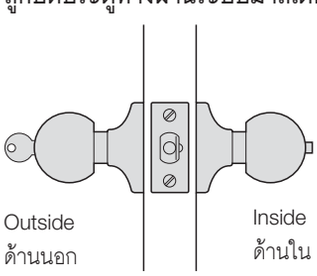

Material/Finish วัสดุ/สี	GMK แกรนมาสเตอร์คีย์
Stainless steel matt สแตนเลสด้าน	911.84.001
Stainless steel matt (316) สแตนเลสด้าน (316)	911.84.351

Packing: 1 set
ขนาดบรรจุ: 1 ชุด

PSM GMK Single communication knob lockset
ลูกบิดทางเดียวระบบมาสเตอร์คีย์รุ่น PSM

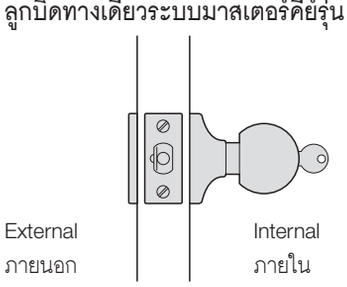

Material/Finish วัสดุ/สี	GMK แกรนมาสเตอร์คีย์
Stainless steel matt สแตนเลสด้าน	911.84.211

Packing: 1 set
ขนาดบรรจุ: 1 ชุด

PSM GMK Store room and closet door knob lockset
ลูกบิดประตูห้องเก็บของระบบมาสเตอร์คีย์รุ่น PSM

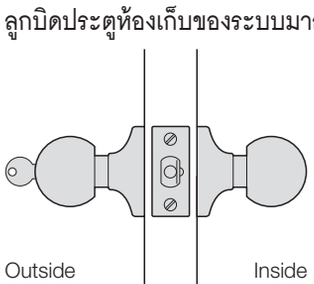

Material/Finish วัสดุ/สี	GMK แกรนมาสเตอร์คีย์
Stainless steel matt สแตนเลสด้าน	911.84.031

Packing: 1 set
ขนาดบรรจุ: 1 ชุด

We reserve the right to alter specifications without notice (HTH Architectural Hardware 2019).
บริษัทฯ ขอสงวนการเปลี่ยนแปลงรายละเอียดโดยมิได้มีการแจ้งล่วงหน้า (อุปกรณ์สถาปัตย์ 2562)

2

PSM GMK Single deadbolt lock

กุญแจลิ้นตายทางเดียวระบบมาสเตอร์คีย์รุ่น PSM



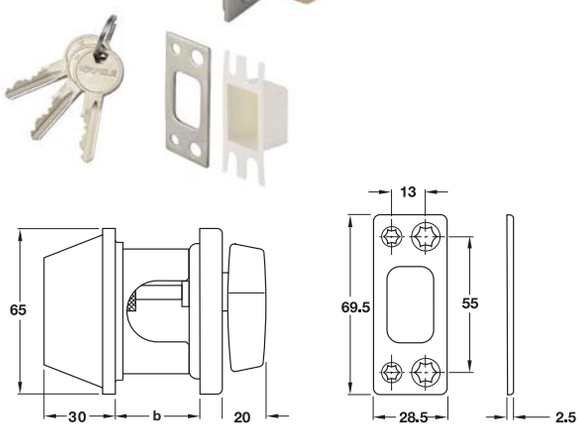

b = Door leaf thickness

b = ความหนาบานประตู

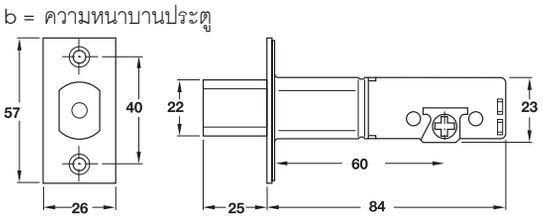

Features

- For flush timber or steel doors
- Suitable for DIN left and right hand
- Suitable for door leaf thicknesses (b): 35–45 mm

Technical data

- Backset: 60 mm

Supplied with

1 Locking case with bolt part, 1 Striking plate
3 Keys brass nickel plated
1 Set of fixing material, 1 Set of installation instructions

คุณสมบัติ

- ใช้กับประตูไม้หรือเหล็ก
- ใช้ได้กับทั้งบานซ้ายและบานขวา
- สำหรับประตูหนา (b): 35-45 มม.

เทคนิค

- ระยะเจาะตลับกุญแจ: 60 มม.

ประกอบด้วย

ตลับกุญแจและลิ้นกุญแจ 1 ชิ้น, เพลทรับกลอน 1 ชิ้น
ลูกกุญแจทองเหลืองชุบนิกเกิ้ล 3 ชิ้น
อุปกรณ์ติดตั้ง 1 ชุด, คู่มือติดตั้ง 1 ชุด

Material/Finish วัสดุ/สี	GMK แกรนมาสเตอร์คีย์
Stainless steel (304) สแตนเลสสตีล (304)	911.84.061

Packing: 1 set
ขนาดบรรจุ: 1 ชุด

PSM GMK Double deadbolt lock

กุญแจลิ้นตายสองทางระบบมาสเตอร์คีย์รุ่น PSM



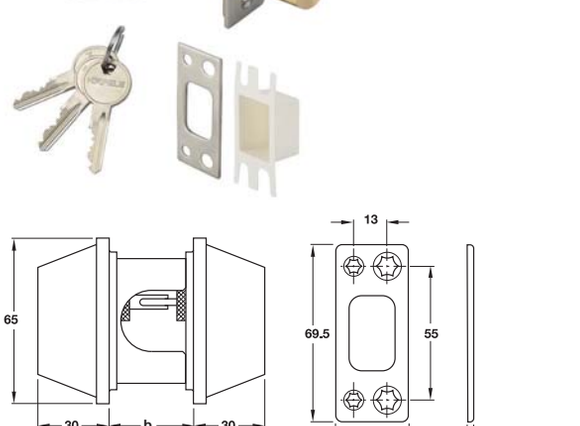

b = Door leaf thickness

b = ความหนาบานประตู

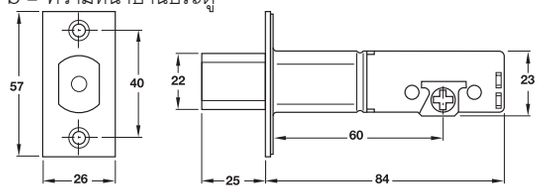

Features

- For flush timber or steel doors
- Suitable for DIN left and right hand
- Suitable for door leaf thicknesses (b): 35–45 mm

Technical data

- Backset: 60 mm

Supplied with

1 Locking case with bolt part, 1 Striking plate
3 Keys brass nickel plated
1 Set of fixing material, 1 Set of installation instructions

คุณสมบัติ

- ใช้กับประตูไม้หรือเหล็ก
- ใช้ได้กับทั้งบานซ้ายและบานขวา
- สำหรับประตูหนา (b): 35-45 มม.

เทคนิค

- ระยะเจาะตลับกุญแจ: 60 มม.

ประกอบด้วย

ตลับกุญแจและลิ้นกุญแจ 1 ชิ้น, เพลทรับกลอน 1 ชิ้น
ลูกกุญแจทองเหลืองชุบนิกเกิ้ล 3 ชิ้น
อุปกรณ์ติดตั้ง 1 ชุด, คู่มือติดตั้ง 1 ชุด

Material/Finish วัสดุ/สี	GMK แกรนมาสเตอร์คีย์
Stainless steel (304) สแตนเลสสตีล (304)	911.84.161

Packing: 1 set
ขนาดบรรจุ: 1 ชุด

We reserve the right to alter specifications without notice (HTH Architectural Hardware 2019).
บริษัทฯ ขอสงวนการเปลี่ยนแปลงรายละเอียดโดยไม่ได้มีการแจ้งล่วงหน้า (อุปกรณ์สถาปัตยกรรม 2562)

PSM GMK Panic exit lever handle

มือจับก้านโยกสำหรับประตูหนีไฟระบบมาสเตอร์คีย์รุ่น PSM

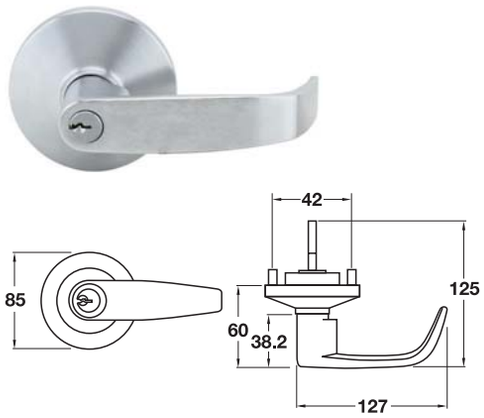

Version รูปแบบ	GMK แกรนมาสเตอร์คีย์
Lever handle with round rosette for door thickness 40–55 mm มือจับก้านโยกพร้อมจานรองแบบกลม สำหรับประตูหนา 40-55 มม.	911.56.401

Packing: 1 set
ขนาดบรรจุ: 1 ชุด

PSM GMK Panic exit knob handle

ลูกบิดสำหรับประตูหนีไฟระบบมาสเตอร์คีย์รุ่น PSM

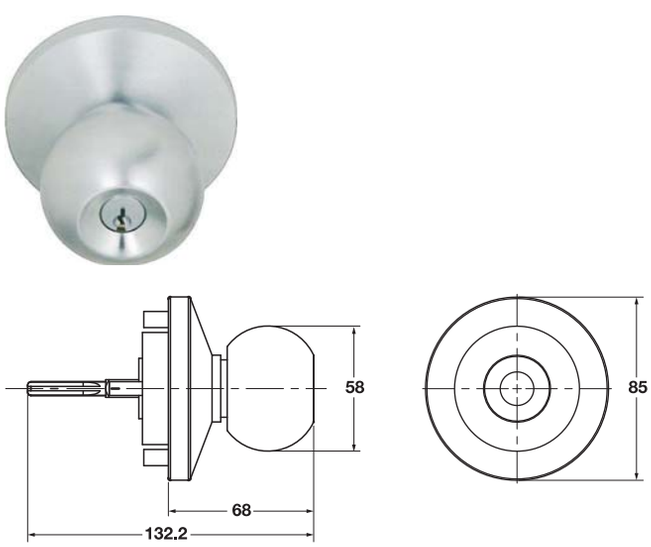

Version รูปแบบ	GMK แกรนมาสเตอร์คีย์
Round knob with round rosette for door thickness 40–55 mm ลูกบิดพร้อมจานรองแบบกลม สำหรับประตูหนา 40-55 มม.	911.56.501

Packing: 1 set
ขนาดบรรจุ: 1 ชุด

PSM GMK Padlock

กุญแจคล้องสายยูระบบมาสเตอร์คีย์รุ่น PSM

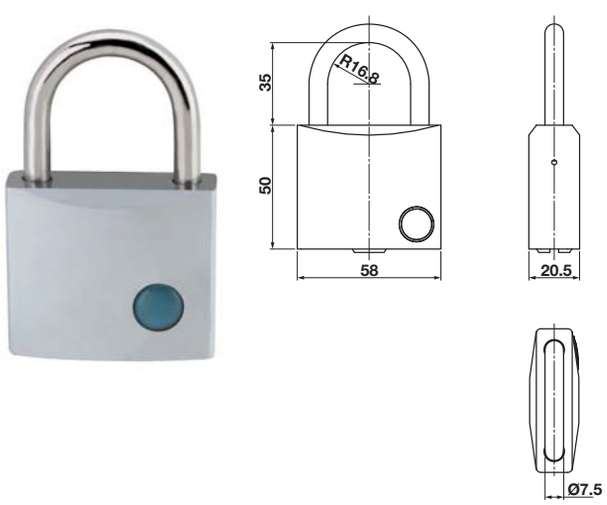

Features

- 5 pins keying system

Supplied with

1 Padlock 60/50, 3 Keys brass nickel plated

คุณสมบัติ

- ระบบ 5 พิน

ประกอบด้วย

กุญแจคล้องสายยู 60/50 1 ชิ้น, ลูกกุญแจทองเหลืองชุบนิกเกิ้ล 3 ชิ้น

Material/Finish วัสดุ/สี	GMK แกรนมาสเตอร์คีย์
Brass nickel plated ทองเหลือง/สีนิกเกิ้ล	916.60.771

Packing: 1 set
ขนาดบรรจุ: 1 ชุด

We reserve the right to alter specifications without notice (HTH Architectural Hardware 2019).
บริษัทฯ ขอสงวนการเปลี่ยนแปลงรายละเอียดโดยมิได้มีการแจ้งล่วงหน้า (อุปกรณ์สถาปัตย์ 2562)

PSM GMK Key

ดอกกุญแจมาสเตอร์คีย์ รุ่น PSM



Version รูปแบบ	Cat. No. รหัสสินค้า
Grand Masterkey PSM ดอกแกรนมาสเตอร์คีย์ PSM	916.09.430
Masterkey PSM ดอกมาสเตอร์คีย์ PSM	916.77.001
Sub-Masterkey PSM ดอกซับมาสเตอร์คีย์ PSM	916.77.031
Individual key PSM ดอกประจำตัว PSM	916.77.061

We reserve the right to alter specifications without notice (HTH Architectural Hardware 2019).
บริษัทฯ ขอสงวนการเปลี่ยนแปลงรายละเอียดโดยไม่ต้องแจ้งล่วงหน้า (อุปกรณ์สถาปัตย์ 2562)

INTENTIONAL BLANK PAGE

We reserve the right to alter specifications without notice (HTH Architectural Hardware 2019).
บริษัทฯ ขอสงวนการเปลี่ยนแปลงรายละเอียดโดยมิได้มีการแจ้งล่วงหน้า (อุปกรณ์สถาปัตยกรรม 2562)

2

Emergency exit device EN 179

อุปกรณ์ประตูทางออกฉุกเฉิน EN 179

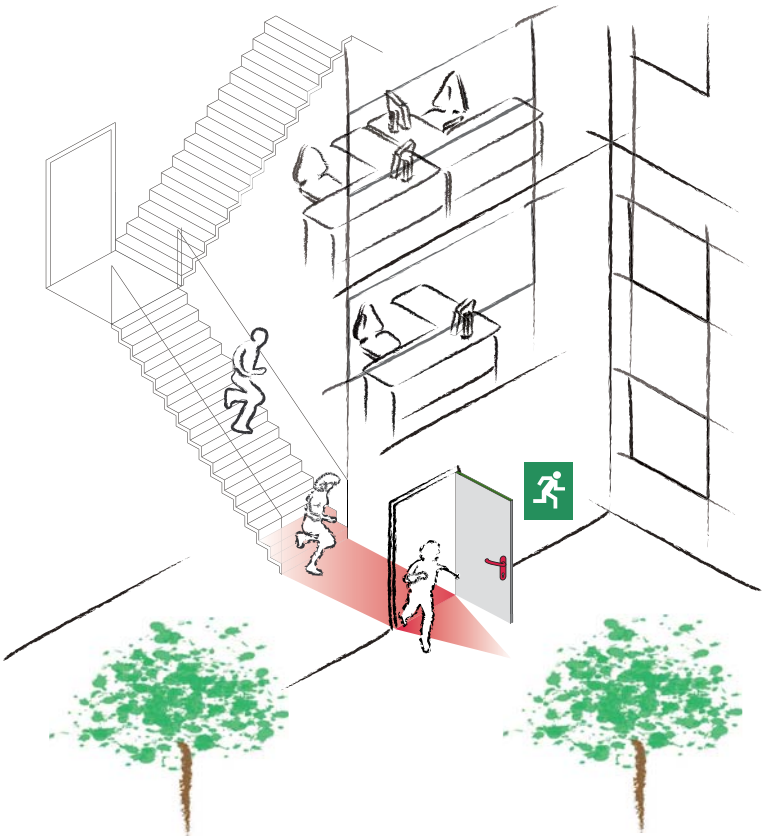

The standard cover devices have to be used in emergency situations if people are familiar with the emergency exit and whose hardware. In this situation a panic is most unlikely to develop. Lever handle operated escape mortise locks or push pads may used therefore.

มาตรฐานครอบคลุมถึงการใช้อุปกรณ์ในกรณีฉุกเฉิน ซึ่งผู้คนในอาคารคุ้นเคยกับทางออกฉุกเฉินและอุปกรณ์ประตู ในกรณีนี้มือจับก้านโยกสามารถใช้ควบคุมตลับกุญแจหรือก้านโยกเพื่อเปิดประตูได้

Panic exit device EN 1125

อุปกรณ์ประตูทางออกหนีไฟ EN 1125

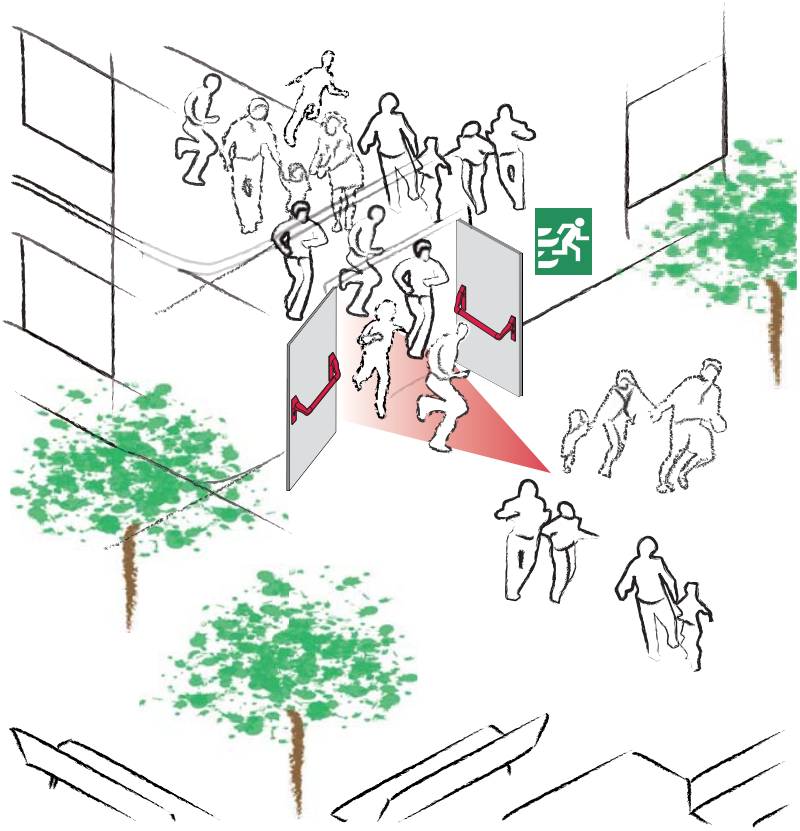

The standard cover devices have to be used in panic situations if people are not familiar with the emergency exit and whose hardware but must be able to open the hardware intuitive. An horizontal operated touch bar is here required.

มาตรฐานครอบคลุมถึงการใช้อุปกรณ์ ซึ่งผู้คนไม่คุ้นเคยกับทางออกฉุกเฉินและอุปกรณ์ประตู แต่จำเป็นต้องเปิดประตูได้โดยสัญชาตญาณ ในกรณีนี้ก้านผลักประตูจำเป็นต้องติดตั้งใช้งาน

We reserve the right to alter specifications without notice (HTH Architectural Hardware 2019).
บริษัทฯ ขอสงวนการเปลี่ยนแปลงรายละเอียดได้โดยไม่ต้องแจ้งให้ทราบล่วงหน้า (อุปกรณ์สถาปัตยกรรม 2562)

Panic Exit Devices for Escape Routes and Panic Areas Classification

อุปกรณ์ประตูหนีไฟสำหรับทางออกฉุกเฉิน
การแบ่งประเภท

Classification of emergency exit devices for doors on rescue routes with lever handle or push plate in compliance with EN 179:2008

การแบ่งประเภทของทางออกฉุกเฉินสำหรับประตูฉุกเฉินแบบมือจับและแผ่นผลักตาม BIN 179:2008

10-digit classification key in accordance with EN 179:2008
เลข 10 หลัก ที่แบ่งประเภทตาม EN 179:200

Position									
1	**2**	**3**	**4**	**5**	**6**	**7**	**8**	**9**	**10**
Category of use ประเภทการใช้งาน	Durability ความทนทาน	Door weight น้ำหนักประตู	Suitability for use on fire resistant and smoke control doors เหมาะสำหรับใช้กับประตูทนไฟ	Safety ความปลอดภัย	Corrosion resistance การกันสนิม	Security – forced entry resistance การป้องกันการงัดแงะ	Projection of panic device ความหนาของอุปกรณ์	Activation type ลักษณะการใช้งาน	Usage area of door การใช้งานกับบานประตู

Meaning of individual positions in classification key:
ความหมายของเลขแต่ละหลักในการแบ่งประเภท

Position หลักที่	Grades เกรด	Meaning ความหมาย
1 Category of use 1 ประเภทการใช้งาน	3	3 = high usage frequency by persons who are unlikely to take care, i.e. where an accident or incorrect use of the fittings are very likely 3 = ความถี่ในการใช้งานมากสำหรับบุคคลที่มีการดูแลรักษาน้อย นั่นคือที่ที่เกิดอุบัติเหตุหรือที่ที่มีโอกาสใช้งานไม่ถูกต้อง
2 Durability 2 ความทนทาน	6-7	6 = 100,000 test cycles 7 = 200,000 test cycles 6 = 100,000 รอบ 7 = 200,000 รอบ
3 Door weight 3 น้ำหนักประตู	5-7	5 = door weight up to 100 kg 6 = door weight up to 200 kg 7 = door weight above 200 kg 5 = น้ำหนักประตูถึง 100 กก. 6 = น้ำหนักประตูถึง 200 กก. 7 = น้ำหนักประตูมากกว่า 200 กก.
4 Suitability for use on fire resistant and smoke control doors 4 เหมาะสำหรับใช้กับประตูทนไฟ	0, A-B	0 = not approved for use on fire resistant and smoke control doors A = suitable for use on smoke control doors based on requirements in compliance with EN 1634-3 B = suitable for use on fire resistant and smoke control doors based on testing in compliance with EN 1634-1 0 = ไม่ผ่านสำหรับการใช้กับประตูทนไฟและควบคุมควัน A = เหมาะสำหรับควบคุมควันพื้นฐานตามมาตรฐาน EN 1634-3 B = เหมาะสำหรับใช้กับประตูทนไฟและควบคุมควันตามการทดสอบขั้นพื้นฐานตามมาตรฐาน EN 1634-1
5 Safety 5 ความปลอดภัย	1	1 = every emergency exit device complies with a crucial safety function; for this reason, only the highest grade has been defined for the applicable European standard 1 = อุปกรณ์ทางออกฉุกเฉินทุกตัวมีฟังก์ชันความปลอดภัย สำหรับหัวข้อนี้เฉพาะระดับสูงสุดเท่านั้นที่ได้รับการกำหนดตามมาตรฐานยุโรป
6 Corrosion resistance 6 การกันสนิม	3-4	3 = high corrosion resistance 4 = extremely high corrosion resistance 3 = กันสนิมได้ดี 4 = กันสนิมได้ดีมาก

We reserve the right to alter specifications without notice (HTH Architectural Hardware 2019).
บริษัทฯ ขอสงวนการเปลี่ยนแปลงรายละเอียดได้โดยไม่ต้องแจ้งล่วงหน้า (อุปกรณ์สถาปัตยกรรม 2562)

Position หลักที่	Grades เกรด	Meaning ความหมาย
7 Security forced entry resistance 7 การป้องกันการงัดแงะ	2-5	2 = 1,000 N 3 = 2,000 N 4 = 3,000 N 5 = 5,000 N 2 = 1,000 นิวตัน 3 = 2,000 นิวตัน 4 = 3,000 นิวตัน 5 = 5,000 นิวตัน
8 Projection of panic device 8 ความหนาของอุปกรณ์	1-2	1 = up to 150 mm (overprojection) 2 = up to 100 mm (standard projection) 1 = หนาถึง 150 มม. (เกินมาตรฐาน) 2 = หนาถึง 100 มม. (มาตรฐาน)
9 Type of activation 9 ลักษณะการใช้งาน	A-B	A = emergency exit device with "lever handle activation" B = emergency exit device with "push plate activation" A = อุปกรณ์ทางออกฉุกเฉินแบบมือจับ B = อุปกรณ์ทางออกฉุกเฉินแบบแผ่นเหล็ก
10 Usage area of door 10 การใช้งานกับบานประตู	A-D	A = outward opening single emergency exit door, double emergency exit door: Active or inactive leaf B = only outward opening single emergency exit door C = outward opening double emergency exit door: Only inactive leaf D = only inward opening single emergency exit door A = เปิดออกภายนอกโดยประตูทางออกฉุกเฉินบานเดียว, ประตูทางออกฉุกเฉินบานคู่: ประตูบานเปิดหรือประตูบานหลอก B = เปิดออกภายนอกโดยประตูทางออกฉุกเฉินบานเดียวเท่านั้น C = เปิดออกภายนอกโดยประตูทางออกฉุกเฉินบานคู่: ประตูบานหลอกเท่านั้น D = เปิดเข้าภายในโดยประตูทางออกฉุกเฉินบานเดียวเท่านั้น

We reserve the right to alter specifications without notice (HTH Architectural Hardware 2019).
บริษัทฯ ขอสงวนการเปลี่ยนแปลงรายละเอียดได้โดยไม่ต้องแจ้งให้ทราบล่วงหน้า (อุปกรณ์สถาปัตยกรรม 2562)

Example: "Mortise lock" (certified in compliance with EN 179:2008)
ตัวอย่าง: ตลับกุญแจมอร์ทิสล็อค (รับรองตาม EN 179-2008)



Classification key:
รหัสการแบ่งประเภท

3	7	7	B	1	3	4	2	A	B

Position หลักที่	Meaning ความหมาย
1 Category of use 1 ประเภทการใช้งาน	Grade 3: High usage frequency by persons who are unlikely to take care, i.e. where an accident or incorrect use of the fittings are very likely ความถี่ในการใช้งานมากสำหรับบุคคลที่มีการดูแลรักษาน้อย นั่นคือที่ที่เกิดอุบัติเหตุหรือที่ที่มีโอกาสใช้งานไม่ถูกต้อง
2 Durability 2 ความทนทาน	Grade 7: 200,000 test cycles 200,000 รอบ
3 Door weight 3 น้ำหนักประตู	Grade 7: Greater than 200 kg น้ำหนักประตูมากกว่า 200 กก.
4 Suitability for use on fire resistant and smoke control doors 4 เหมาะสำหรับใช้กับประตูทนไฟ	Grade B: Suitable for use on fire resistant and smoke control doors based on testing in compliance with EN 1634-1 เหมาะสำหรับใช้กับประตูทนไฟและควบคุมควันตามการทดสอบขั้นพื้นฐานตามมาตรฐาน EN 1634-1
5 Safety – personal safety 5 ความปลอดภัย	Grade 1: Every emergency exit device complies with a crucial safety function; for this reason, only the highest grade has been defined for the applicable European standard อุปกรณ์ทางออกฉุกเฉินทุกตัวมีฟังก์ชันความปลอดภัย สำหรับหัวข้อนี้เฉพาะระดับสูงสุดเท่านั้นที่ได้รับการกำหนดตามมาตรฐานยุโรป
6 Corrosion resistance 6 การกันสนิม	Grade 3: High corrosion resistance กันสนิมได้ดี
7 Security – forced entry resistance 7 การป้องกันการงัดแงะ	Grade 4: 3,000 N 3,000 นิวตัน
8 Projection of panic device 8 ความหนาของอุปกรณ์	Grade 2: up to 100 mm (standard projection) หนาถึง 100 มม. (มาตรฐาน)
9 Type of activation 9 ลักษณะการใช้งาน	Grade A: Emergency exit device with "lever handle activation" อุปกรณ์ทางออกฉุกเฉินแบบมือจับ
10 Usage area of door 10 การใช้งานกับบานประตู	Grade B: Only outward opening single emergency exit door เปิดออกภายนอกโดยประตูทางออกฉุกเฉินบานเดียวเท่านั้น

We reserve the right to alter specifications without notice (HTH Architectural Hardware 2019).
บริษัทฯ ขอสงวนการเปลี่ยนแปลงรายละเอียดได้โดยไม่ต้องแจ้งให้ทราบล่วงหน้า (อุปกรณ์สถาปัตยกรรม 2562)

Panic Exit Devices for Escape Routes and Panic Areas Classification

อุปกรณ์ประตูหนีไฟสำหรับทางออกฉุกเฉิน

Classification of panic exit devices with horizontal panic bar for doors on rescue routes in compliance with EN 1125:2008

การแบ่งประเภทของประตูหนีไฟแบบสอดด้านข้างสำหรับทางออกฉุกเฉินตาม BIN 1125:2008

10-digit classification key in accordance with EN 1125:2008

เลข 10 หลัก ที่แบ่งประเภทตาม EIN 1125:2008

Position									
1	**2**	**3**	**4**	**5**	**6**	**7**	**8**	**9**	**10**
Category of use ประเภทการใช้งาน	Durability ความทนทาน	Door weight น้ำหนักประตู	Suitability for use on fire resistant and smoke control doors เหมาะสำหรับใช้กับประตูทนไฟ	Safety ความปลอดภัย	Corrosion resistance การกันสนิม	Security – forced entry resistance การป้องกันการงัดแงะ	Projection of panic device ความหนาของอุปกรณ์	Activation type ลักษณะการใช้งาน	Usage area of door การใช้งานกับบานประตู

Meaning of individual positions in classification key:

ความหมายของเลขแต่ละหลักในการแบ่งประเภท

Position หลักที่	Grades เกรด	Meaning ความหมาย
1 Category of use 1 ประเภทการใช้งาน	3	3 = high usage frequency by persons who are unlikely to take care, i.e. where an accident or incorrect use of the fittings are very likely 3 = ความถี่ในการใช้งานมากสำหรับบุคคลที่มีการดูแลรักษาน้อย นั่นคือที่ที่เกิดอุบัติเหตุหรือที่ที่มีโอกาสใช้งานไม่ถูกต้อง
2 Durability 2 ความทนทาน	6-7	6 = 100,000 test cycles 7 = 200,000 test cycles 6 = 100,000 รอบ 7 = 200,000 รอบ
3 Door weight 3 น้ำหนักประตู	5-7	5 = door weight up to 100 kg 6 = door weight up to 200 kg 7 = door weight above 200 kg 5 = น้ำหนักประตูถึง 100 กก. 6 = น้ำหนักประตูถึง 200 กก. 7 = น้ำหนักประตูมากกว่า 200 กก.
4 Suitability for use on fire resistant and smoke control doors 4 เหมาะสำหรับใช้กับประตูทนไฟ	0, A-B	0 = not approved for use on fire resistant and smoke control doors A = suitable for use on smoke control doors based on requirements in compliance with EN 1634-3 B = suitable for use on fire resistant and smoke control doors based on testing in compliance with EN 1634-1 0 = ไม่ผ่านสำหรับการใช้กับประตูทนไฟและควบคุมควัน A = เหมาะสำหรับควบคุมควันพื้นฐานตามมาตรฐาน EN 1634-3 B = เหมาะสำหรับใช้กับประตูทนไฟและควบคุมควันตามการทดสอบขั้นพื้นฐานตามมาตรฐาน EN 1634-1
5 Safety 5 ความปลอดภัย	1	1 = every emergency exit device complies with a crucial safety function; for this reason, only the highest grade has been defined for the applicable European standard 1 = อุปกรณ์ทางออกฉุกเฉินทุกตัวมีฟังก์ชันความปลอดภัย สำหรับหัวข้อนี้เฉพาะระดับสูงสุดเท่านั้นที่ได้รับการกำหนดตามมาตรฐานยุโรป
6 Corrosion resistance 6 การกันสนิม	3-4	3 = high corrosion resistance 4 = extremely high corrosion resistance 3 = กันสนิมได้ดี 4 = กันสนิมได้ดีมาก

We reserve the right to alter specifications without notice (HTH Architectural Hardware 2019).
บริษัทฯ ขอสงวนการเปลี่ยนแปลงรายละเอียดโดยไม่ต้องแจ้งล่วงหน้า (อุปกรณ์สถาปัตยกรรม 2562)

Position หลักที่	Grades เกรด	Meaning ความหมาย
7 Security forced entry resistance 7 การป้องกันการงัดแงะ	2-5	2 = 1,000 N 3 = 2,000 N 4 = 3,000 N 5 = 5,000 N 2 = 1,000 นิวตัน 3 = 2,000 นิวตัน 4 = 3,000 นิวตัน 5 = 5,000 นิวตัน
8 Projection of panic device 8 ความหนาของอุปกรณ์	1-2	1 = up to 150 mm (overprojection) 2 = up to 100 mm (standard projection) 1 = หนาถึง 150 มม. (เกินมาตรฐาน) 2 = หนาถึง 100 มม. (มาตรฐาน)
9 Type of activation 9 ลักษณะการใช้งาน	A-B	A = emergency exit device with "lever handle activation" B = emergency exit device with "push plate activation" A = อุปกรณ์ทางออกฉุกเฉินแบบมือจับ B = อุปกรณ์ทางออกฉุกเฉินแบบก้านผลัก
10 Usage area of door 10 การใช้งานกับบานประตู	A-D	A = outward opening single emergency exit door, double emergency exit door: Active or inactive leaf B = only outward opening single emergency exit door C = outward opening double emergency exit door: Only inactive leaf D = only inward opening single emergency exit door A = เปิดออกภายนอกโดยประตูทางออกฉุกเฉินบานเดียว, ประตูทางออกฉุกเฉินบานคู่: ประตูบานเปิดหรือประตูบานหลอก B = เปิดออกภายนอกโดยประตูทางออกฉุกเฉินบานเดียวเท่านั้น C = เปิดออกภายนอกโดยประตูทางออกฉุกเฉินบานคู่: ประตูบานหลอกเท่านั้น D = เปิดเข้าภายในโดยประตูทางออกฉุกเฉินบานเดียวเท่านั้น

We reserve the right to alter specifications without notice (HTH Architectural Hardware 2019).
เรามีสิทธิ์ขอสงวนการเปลี่ยนแปลงรายละเอียดได้โดยไม่ต้องแจ้งให้ทราบล่วงหน้า (อุปกรณ์สถาปัตยกรรม 2562)

Example: "mortise lock" (certified in compliance with EN 179:2008)
ตัวอย่าง: ตลับกุญแจมอร์ทิสล็อค (รับรองตาม EN 179:2008)



Classification key:
รหัสการแบ่งประเภท

3	7	7	B	1	3	4	2	A	B

Position หลักที่	Meaning ความหมาย
1 Category of use 1 ประเภทการใช้งาน	Grade 3: High usage frequency by persons who are unlikely to take care, i.e. where an accident or incorrect use of the fittings are very likely ความถี่ในการใช้งานมากสำหรับบุคคลที่มีการดูแลรักษาน้อย นั่นคือที่ที่เกิดอุบัติเหตุหรือที่ที่มีโอกาสใช้งานไม่ถูกต้อง
2 Durability 2 ความทนทาน	Grade 7: 200,000 test cycles 200,000 รอบ
3 Door weight 3 น้ำหนักประตู	Grade 7: Greater than 200 kg น้ำหนักประตูมากกว่า 200 กก.
4 Suitability for use on fire resistant and smoke control doors 4 เหมาะสำหรับใช้กับประตูทนไฟ	Grade B: Suitable for use on fire resistant and smoke control doors based on testing in compliance with EN 1634-1 เหมาะสำหรับใช้กับประตูทนไฟและควบคุมควันตามการทดสอบขั้นพื้นฐานตามมาตรฐาน EN 1634-1
5 Safety – personal safety 5 ความปลอดภัย	Grade 1: Every emergency exit device complies with a crucial safety function; for this reason, only the highest grade has been defined for the applicable European standard อุปกรณ์ทางออกฉุกเฉินทุกตัวมีฟังก์ชันความปลอดภัย สำหรับหัวข้อนี้เฉพาะระดับสูงสุดเท่านั้นที่ได้รับการกำหนดตามมาตรฐานยุโรป
6 Corrosion resistance 6 การกันสนิม	Grade 3: High corrosion resistance กันสนิมได้ดี
7 Security – forced entry resistance 7 การป้องกันการงัดแงะ	Grade 2: 2 = 1,000 N 1,000 นิวตัน
8 Projection of panic device 8 ความหนาของอุปกรณ์	Grade 1: up to 150 mm (overprojection) หนาถึง 150 มม. (เกินมาตรฐาน)
9 Type of activation 9 ลักษณะการใช้งาน	Grade A: Emergency exit device with "lever handle activation" อุปกรณ์ทางออกฉุกเฉินแบบมือจับ
10 Usage area of door 10 การใช้งานกับบานประตู	Grade B: Only outward opening single emergency exit door เปิดออกภายนอกโดยประตูทางออกฉุกเฉินบานเดียวเท่านั้น

We reserve the right to alter specifications without notice (HTH Architectural Hardware 2019).
เรายังคงสงวนการเปลี่ยนแปลงรายละเอียดโดยไม่ต้องแจ้งล่วงหน้า (อุปกรณ์สถาปัตยกรรม เฮช เอช 2562)

2

Panic exit device
อุปกรณ์ประตูหนีไฟ

- Area of application: For rebated or flush, single or couple wooden or steel doors
- Suitable for emergency exit door
- Door width: 840–914 mm
- Door thickness: 40–75 mm
- Suitable for DIN left and DIN right hand UL listed for ANSI A 156.3

Function

- Opening of door from inside: By pushing the touchbar
- Opening of door from outside(optional): By activating lever handle and key to lock or unlock

- ลักษณะการใช้งาน: สำหรับประตูไม้หรือเหล็ก บานประตูแบบมีบังใบและไม่มีบังใบ ทั้งบานเดี่ยวหรือบานคู่
- สำหรับใช้งานกับประตูหนีไฟฉุกเฉิน
- ความกว้างของประตู: 840-914 มม.
- ความหนาของประตู: 40-75 มม.
- ติดตั้งได้ทั้งบานซ้ายและบานขวา มาตรฐาน UL listed ตามมาตรฐาน ANSI A 156.3

การทำงาน

- วิธีเปิดประตูจากด้านใน: ผลักก้านผลักประตู
- วิธีเปิดประตูจากด้านนอก (สามารถเลือกได้): บิดมือจับก้านโยก และใช้กุญแจในการเปิด-ปิดล็อค

Product components for single doors
อุปกรณ์สำหรับประตูบานเดี่ยว



Inside:

- 1 Touchbar Ⓐ

Outside:

- 1 Lever handles with round rosette Ⓓ

ด้านใน:

- Ⓐ ก้านผลักประตู

ด้านนอก

- Ⓓ มือจับก้านโยก พร้อมจานรองแบบกลม 1 ชิ้น

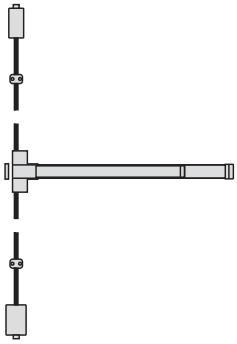

Inside:

- 1 Touchbar with vertical locking rod Ⓑ

Outside:

- 1 Lever handle on backplate Ⓓ

ด้านใน:

- Ⓑ ก้านผลักประตู พร้อมแกนล็อคแนวตั้ง 1 ชิ้น

ด้านนอก

- Ⓓ มือจับก้านโยก พร้อมฐานรองมือจับ 1 ชิ้น

Product components for double doors
อุปกรณ์สำหรับประตูบานคู่

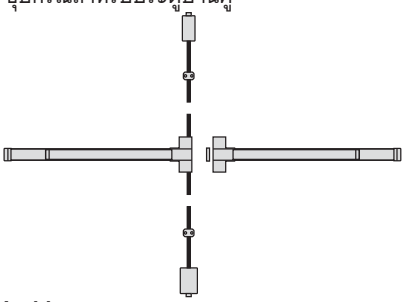

Inside:

- Action leaf: 1 Touchbar Ⓐ
- Inactive leaf: 1 Touchbar with vertical locking rod Ⓑ and 1 striking plate Ⓒ

Outside:

- 1 Lever handle on backplate Ⓓ

ด้านใน:

- บานใช้งาน: Ⓐ ก้านผลักประตู 1 ชิ้น
- บานหลอก: Ⓑ ก้านผลักประตู พร้อมแกนล็อคแนวตั้ง 1 ชิ้น และ Ⓒ เพลทรับกลอน 1 ชิ้น

ด้านนอก:

- Ⓓ มือจับก้านโยก พร้อมจานรองแบบกลม 1 ชิ้น

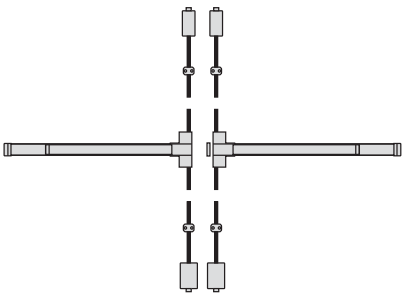

Inside:

- Action and inactive leaf: Action and inaction leaf: 1 Touchbar with vertical locking rod Ⓑ each panel

Outside:

- 1 Lever handles with round rosette Ⓓ

ด้านใน:

- บานใช้งานและบานหลอก: Ⓑ ก้านผลักประตู พร้อมแกนล็อคแนวตั้ง 1 ชิ้น สำหรับแต่ละบาน

ด้านนอก:

- Ⓓ มือจับก้านโยก พร้อมจานรองแบบกลม 1 ชิ้น

We reserve the right to alter specifications without notice (HTH Architectural Hardware 2019).
เราขอสงวนการเปลี่ยนแปลงรายละเอียดโดยไม่ต้องแจ้งให้ทราบล่วงหน้า (อุปกรณ์สถาปัตยกรรม 2562)

Ⓐ Touchbar

ก้านผลักประตู

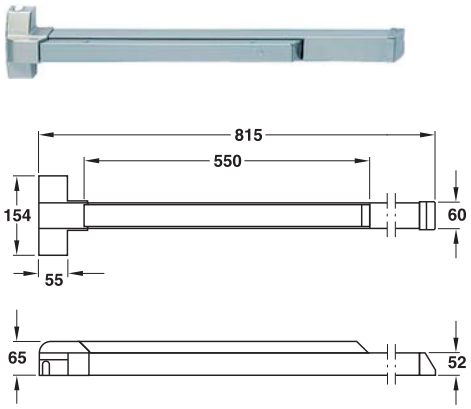

Supplied with
1 Touchbar
1 Striking plate

ประกอบด้วย
ก้านผลักประตู 1 ชิ้น
เพลทรับกลอน 1 ชิ้น

Cat. No. for MK keys รหัสสินค้าสำหรับดอกมาสเตอร์คีย์	Cat. No. รหัสสินค้า
Stainless steel สแตนเลสสตีล	911.56.036
Steel/silver coloured เหล็ก/สีเงิน	911.52.634
Steel/black เหล็ก/สีดำ	911.52.639

Packing: 1 pc.
ขนาดบรรจุ: 1 ชิ้น

Ⓑ Touchbar with vertical locking rod

ก้านผลักประตู พร้อมแนวล็อคแกนตั้ง

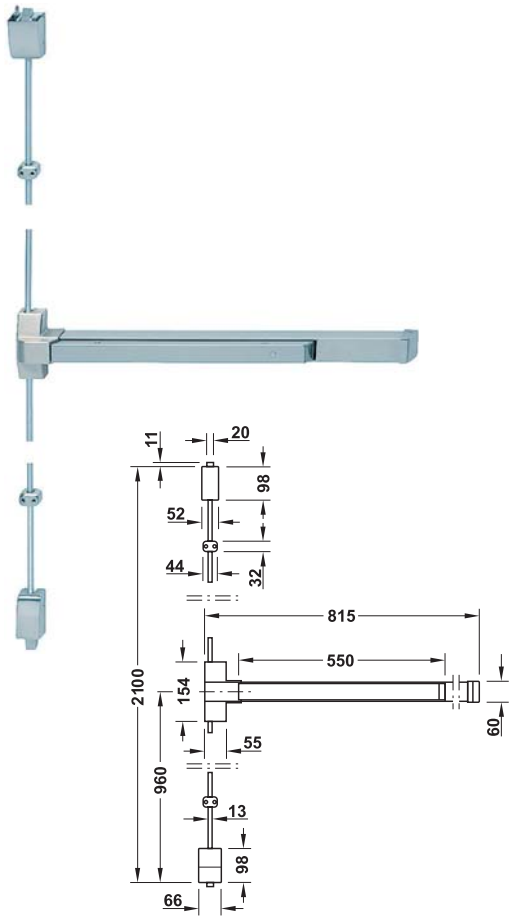

Technical data
- Touchbar **height to finished floor: 1,043 mm at center**

ข้อมูลทางเทคนิค
- ความสูง 1,043 มม. วัดจากกึ่งกลางก้านผลักประตู

Cat. No. for MK keys รหัสสินค้าสำหรับดอกมาสเตอร์คีย์	Cat. No. รหัสสินค้า
Stainless steel สแตนเลสสตีล	911.56.037
Steel/silver coloured เหล็ก/สีเงิน	911.56.064
Steel/black เหล็ก/สีดำ	911.56.065

Order preference
For stainless steel and silver coloured version only:
Please order for door heights 2,100-3,200 mm the extension vertical rod 2,100 mm (Cat.No. 911.52.610) additionally,

ข้อแนะนำการสั่งซื้อ
สำหรับรุ่นสแตนเลสสตีลและสีเงินเท่านั้น:
กรุณาสั่งซื้อแกนเสริมแนวตั้ง 2,100 มม. (รหัสสินค้า 911.52.610) เพิ่มเติม ในกรณีประตูสูง 2,100-3,200 มม.

We reserve the right to alter specifications without notice (HTH Architectural Hardware 2019).
เรายังคงสงวนสิทธิ์ในการเปลี่ยนแปลงรายละเอียดโดยไม่ต้องแจ้งให้ทราบล่วงหน้า (อุปกรณ์สถาปัตยกรรม เฮทีเอช 2562)

2

Ⓒ Striking plate

เพลทรับกลอน

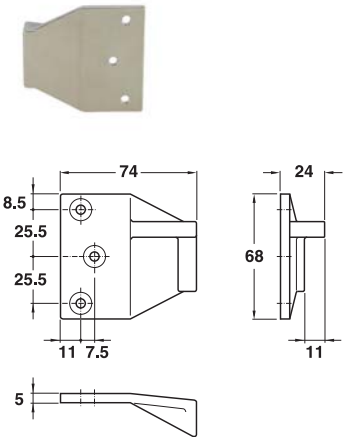

Feature

- For double doors using touchbar Ⓐ on active leaf and touchbar with vertical locking rod Ⓑ on inactive leaf

คุณสมบัติ

- สำหรับประตูบานคู่ที่ด้านในใช้ Ⓐ ก้านผลักประตูบนบานใช้งาน และ Ⓑ ก้านผลักประตูพร้อมแกนล็อคแนวตั้งบนบานหลอก

Material/Finish วัสดุ/สี	Cat. No. รหัสสินค้า
Brass nickel plated ทองเหลือง/สีนิกเกิ้ล	911.56.024
Brass black ทองเหลือง/สีดำ	911.56.069

Packing: 1 pc.
ขนาดบรรจุ: 1 ชิ้น

Ⓓ Lever handle with round rosette

มือจับประตู พร้อมจานรองแบบกลม

Entrance
สำหรับทางเข้า



Dummy and passage
สำหรับบานหลอกและทางผ่าน



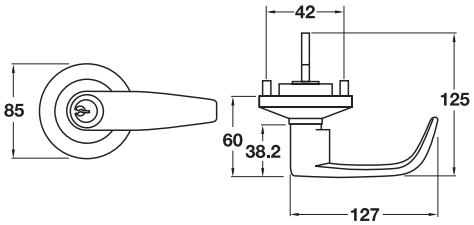

Entrance
สำหรับทางเข้า



Dummy and passage
สำหรับบานหลอกและทางผ่าน



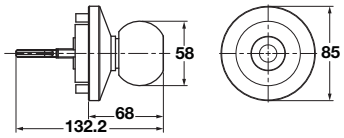

Feature

- For door thickness 40-55 mm
- Matrial: Zinc alloy

คุณสมบัติ

- สำหรับบานประตูหนา 40-55 มม.
- วัสดุ: ซิงค์อัลลอยด์

Version รูปแบบ	Finish สี	Cat. No. รหัสสินค้า
Entrance lever handle มือจับก้านโยกสำหรับทางเข้า	Chrome matt สีโครมด้าน	911.56.038
	Black สีดำ	911.56.020
Passage lever handle มือจับก้านโยกสำหรับทางผ่าน	Chrome matt สีโครมด้าน	911.56.055
Dummy lever handle มือจับก้านโยกสำหรับบานหลอก		911.56.265

Packing: 1 pc.
ขนาดบรรจุ: 1 ชิ้น

Version รูปแบบ	Finish สี	Cat. No. รหัสสินค้า
Entrance knob lock ลูกบิดสำหรับทางเข้า	Chrome matt สีโครมด้าน	911.56.056
Passage knob lock ลูกบิดสำหรับทางผ่าน		911.56.267
Dummy knob lock ลูกบิดสำหรับบานหลอก		911.56.266

Packing: 1 pc.
ขนาดบรรจุ: 1 ชิ้น

Order preference

Please order for door thickness 65-70 mm the adapter (Cat.No. 911.56.019) separately.

ข้อแนะนำการสั่งซื้อ

กรุณาสั่งซื้ออุปกรณ์เสริมความยาวแกนมือจับ (รหัสสินค้า 911.56.019) เพิ่มเติมสำหรับประตูหนา 65-70 มม.

We reserve the right to alter specifications without notice (HTH Architectural Hardware 2019).
บริษัทฯ ขอสงวนการเปลี่ยนแปลงรายละเอียดได้โดยไม่ต้องแจ้งล่วงหน้า (อุปกรณ์สถาปัตยกรรม 2562)

Extension vertical rod 2,100 mm

แกนเสริมแนวตั้ง 2,100 มม.



Feature

- For timber or steel doos
- For rebated or flush doors
- For single or double leaf doors
- Suitable only for Cat. No. 911.56.037 and 911.56.064
- Suitable for DIN left and right hand

Technical data

- Max. door height: 3,200 mm

คุณสมบติ

- สำหรับบานไม้และบานเหล็ก
- สำหรับประตูแบบมีบังใบและไม่มีบังใบ
- สำบานคู่และบานเดี่ยว
- เหมาะสำหรับใช้กับรหัส 911.56.037 และ 911.56.064
- เหมาะสำหรับประตูบานเปิดซ้ายและบานเปิดขวา

ข้อมูลทางเทคนิค

- ความสูงประตูสูงสุด: 3,200 มม.

Material/Finish วัสดุ/สี	Cat. No. รหัสสินค้า
Aluminium silver coloured อะลูมิเนียม/สีเงิน	911.52.610

Packing: 1 pc.
ขนาดบรรจุ: 1 ชิ้น

Example for handle installation

ตัวอย่างการติดตั้งมือจับประตู

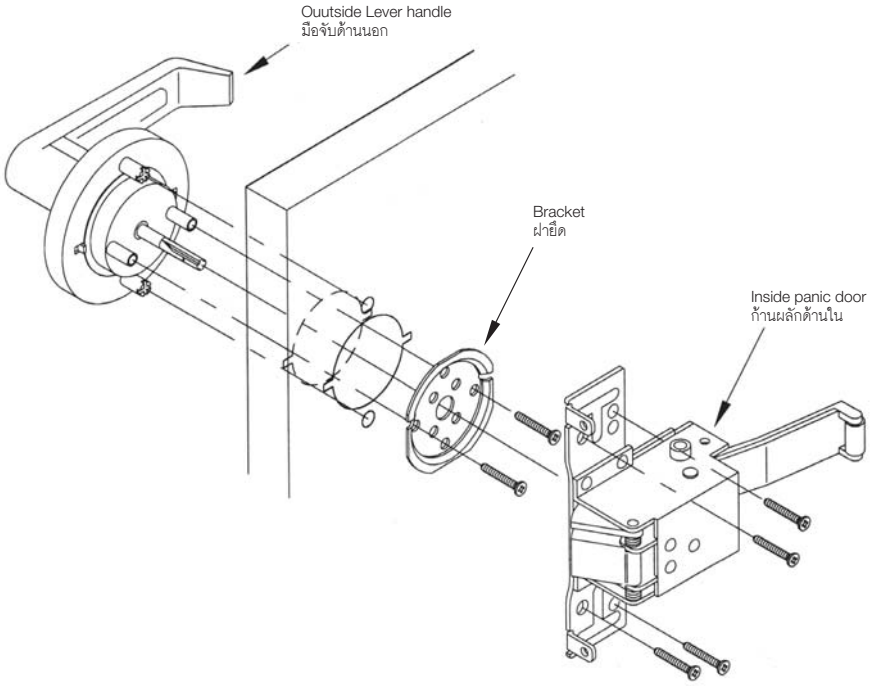

Note

Must be entered into 5/6" field drilled holes outside of door.

หมายเหตุ

เจาะรูขนาด 5/16" สำหรับสลัก 2 จุด ฝั่งด้านนอกประตู

We reserve the right to alter specifications without notice (HTH Architectural Hardware 2019).
บริษัทฯ ขอสงวนการเปลี่ยนแปลงรายละเอียดโดยไม่ต้องแจ้งให้ทราบล่วงหน้า (อุปกรณ์สถาปัตยกรรม 2562)

Panic exit device, grey

อุปกรณ์ประตูหนีไฟล็อคด้านข้าง, สีเทา





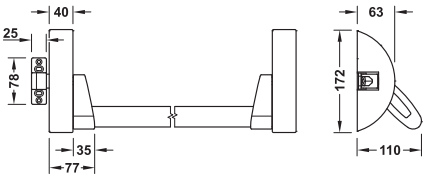

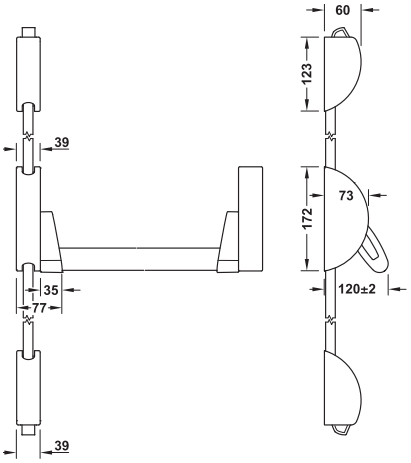

Feature

- Suitable for wooden, steel and aluminium doors
- Material: Steel housing, aluminium vertical rod and push bar
- Finish: Grey RAL 9006 powder coating
- Standard: Certified in compliance with EN 1125
- Suitable for DIN left and right hand
- Suitable for electric access control

Technical data

- Max. door width: 1,100 mm
- Max. door height: 2,400 mm
- Max. door weight: 200 kg
- Max. door thickness: 60 mm
- Lever follower: □ 8 mm

คุณสมบัติ

- เหมาะสำหรับบานประตูไม้ เหล็ก และอะลูมิเนียม
- วัสดุ: เฮ้าส์ซิ่งเหล็ก แกนตั้งและก้านผลักอะลูมิเนียม
- สี: เทา RAL 9006 ชนิดพ่นเคลือบ
- ตามมาตรฐาน EN 1125
- เหมาะสำหรับบานซ้ายและบานขวา
- เหมาะสำหรับการควบคุมการเข้า-ออกด้วยไฟฟ้า

ข้อมูลทางเทคนิค

- ประตูกว้างไม่เกิน: 1,100 มม.
- ประตูสูงไม่เกิน: 2,400 มม.
- ประตูหนักไม่เกิน: 200 กก.
- ความหนาประตูไม่เกิน: 60 มม.
- รูแกนเหล็ก: □ 8 มม.

Version รูปแบบ	Cat. No. รหัสสินค้า
One position locking panic exit device อุปกรณ์ประตูหนีไฟล็อค 1 ตำแหน่ง	901.02.400
Two position locking panic exit device อุปกรณ์ประตูหนีไฟล็อค 2 ตำแหน่ง	901.02.782

Packing: 1 pc.
ขนาดบรรจุ: 1 ชิ้น

We reserve the right to alter specifications without notice (HTH Architectural Hardware 2019).
บริษัทฯ ขอสงวนการเปลี่ยนแปลงรายละเอียดโดยมิได้มีการแจ้งล่วงหน้า (อุปกรณ์สถาปัตยกรรม 2562)

Panic exit device, black

อุปกรณ์ประตูหนีไฟล็อคด้านข้าง, สีดำ





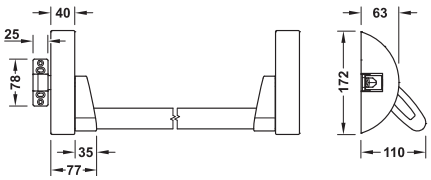

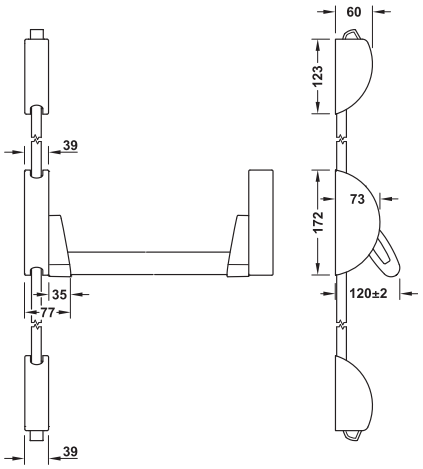

Feature

- Suitable for wooden, steel and aluminium doors
- Material: Steel housing, aluminium vertical rod and push bar
- Finish: Black RAL 9006 powder coating
- Standard: Certified in compliance with EN 1125
- Suitable for DIN left and right hand
- Suitable for electric access control

Technical data

- Max. door width: 1,100 mm
- Max. door height: 2,400 mm
- Max. door weight: 200 kg
- Max. door thickness: 60 mm
- Lever follower: □ 8 mm

คุณสมบัติ

- เหมาะสำหรับบานประตูไม้ เหล็ก และอะลูมิเนียม
- วัสดุ: เฮ้าส์ซิ่งเหล็ก แกนตั้งและก้านผลักอะลูมิเนียม
- สี: ดำ RAL 9006 ชนิดพ่นเคลือบ
- ตามมาตรฐาน EN 1125
- เหมาะสำหรับบานซ้ายและบานขวา
- เหมาะสำหรับการควบคุมการเข้า-ออกด้วยไฟฟ้า

ข้อมูลทางเทคนิค

- ประตูกว้างไม่เกิน: 1,100 มม.
- ประตูสูงไม่เกิน: 2,400 มม.
- ประตูหนักไม่เกิน: 200 กก.
- ความหนาประตูไม่เกิน: 60 มม.
- รูแกนเหล็ก: □ 8 มม.

Version/Finish รูปแบบ/สี	Cat. No. รหัสสินค้า
One position locking panic exit device อุปกรณ์ประตูหนีไฟล็อค 1 ตำแหน่ง	901.02.780
Two position locking panic exit device อุปกรณ์ประตูหนีไฟล็อค 2 ตำแหน่ง	901.02.783

Packing: 1 pc.
ขนาดบรรจุ: 1 ชิ้น

We reserve the right to alter specifications without notice (HTH Architectural Hardware 2019).
เรายังคงสงวนการเปลี่ยนแปลงรายละเอียดโดยไม่ต้องแจ้งให้ทราบล่วงหน้า (อุปกรณ์สถาปัตยกรรม เอช.ที.เอช. 2562)

Outdoor lever handle
มือจับก้านโยกสำหรับภายนอก





Feature
- Use for one position locking panic exit device

Technical data
- Max. door thickness: 60 mm

Supplied with
1 Lever handle
1 Half cylinder 10/31.5

คุณสมบัติ
- ใช้สำหรับอุปกรณ์ประตูหนีไฟล็อค 1 ตำแหน่ง

ข้อมูลทางเทคนิค
- ความหนาประตูไม่เกิน: 60 มม.

ประกอบด้วย
มือจับก้านโยก 1 ชิ้น
ใส้กุญแจครึ่งทาง 10/31.5 1 ชิ้น

Version รูปแบบ	Finish สี	Cat. No. รหัสสินค้า
Outdoor lever handle มือจับก้านโยกสำหรับภายนอก	Silver สีเงิน	901.02.401
	Black สีดำ	901.02.781

Locking version for single leaf doors
รูปแบบการล็อคสำหรับบานเปิดเดี่ยว

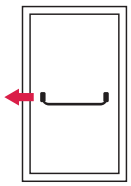

Internal: One position panic device
External: Outdoor handle

ภายใน: อุปกรณ์ประตูหนีไฟล็อค 1 ตำแหน่ง
ภายนอก: มือจับก้านโยกสำหรับภายนอก

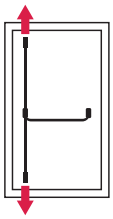

Internal: Two position panic device
External: –

ภายใน: อุปกรณ์ประตูหนีไฟล็อค 2 ตำแหน่ง
ภายนอก: -

Locking version for double leaf doors
รูปแบบการล็อคสำหรับบานเปิดคู่

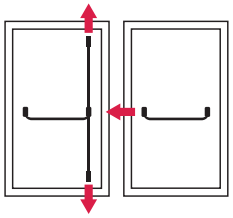

Internal: Active leaf - One position locking panic device
Passive leaf - Two point locking panic device
External: Outdoor lever handle

ภายใน: ประตูบานใช้งาน - อุปกรณ์ประตูหนีไฟล็อค 1 ตำแหน่ง
ประตูบานหลอก - อุปกรณ์ประตูหนีไฟล็อค 2 ตำแหน่ง
ภายนอก: มือจับก้านโยกสำหรับภายนอก

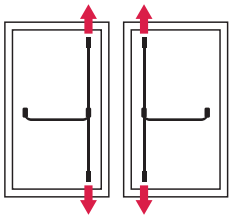

Internal: Active leaf: Two position locking panic device
Passive leaf: Two point locking panic device
External: –

ภายใน: ประตูบานใช้งาน - อุปกรณ์ประตูหนีไฟล็อค 2 ตำแหน่ง
ประตูบานหลอก - อุปกรณ์ประตูหนีไฟล็อค 2 ตำแหน่ง
ภายนอก: -

We reserve the right to alter specifications without notice (HTH Architectural Hardware 2019).
บริษัทฯ ขอสงวนการเปลี่ยนแปลงรายละเอียดโดยไม่ต้องแจ้งให้ทราบล่วงหน้า (อุปกรณ์สถาปัตยกรรม 2562)

Panic exit device PED 200 – horizontal lock

อุปกรณ์ประตูหนีไฟ PED 200 - ล็อคด้านข้าง



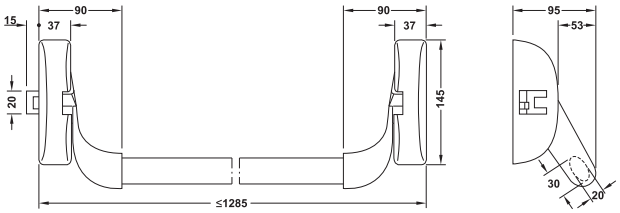

EN 1125

CE 3 (3) | 7 (6/7) | 5 (5/6) | 1 (0/1) | 1 (2) | 3 (3/4) | 2 (2) | 2 (1/2) | A (A/B)

Feature

- For fire resistant door
- Material: Steel touchbar mechanism powder coated black
- Basic module
- Standard EN 1125 in conjunction with approved accessories

Technical data

- Max. door width: 1,300 mm
- Max. door weight: 200 kg
- Lever follower: □ 8 mm

คุณสมบัติ

- สำหรับประตูหนีไฟ
- ชุดกลไกก้านโยก เหล็กสีฝุ่นเคลือบดำ
- ส่วนประกอบพื้นฐาน
- มาตรฐาน EN 1125 ร่วมกับอุปกรณ์ประกอบที่ผ่านการอนุมัติเรียบร้อยแล้ว

ข้อมูลทางเทคนิค

- ความกว้างประตู มากที่สุด: 1,300 มม.
- น้ำหนักประตู มากที่สุด: 200 กก.
- รูแกนเหล็ก: □ 8 มม.

Bar ก้านมือจับ	Cat. No. รหัสสินค้า
Steel powder rod coated เหล็กสีฝุ่นเคลือบแดง	901.02.449
Stainless steel matt สแตนเลสด้าน	903.03.014

We reserve the right to alter specifications without notice (HTH Architectural Hardware 2019).
เรายังคงสงวนการเปลี่ยนแปลงรายละเอียดได้โดยไม่ต้องแจ้งล่วงหน้า (อุปกรณ์สถาปัตยกรรม เอช.ที.เอช. 2562)

Panic exit device PED 210 – horizontal lock

อุปกรณ์ประตูหนีไฟ PED 210 - ล็อคด้านข้าง

EN 1125

3 (3)	7 (6/7)	6 (5/6)	1 (0/1)	1 (2)	4 (3/4)	2 (2)	2 (1/2)	A (A/B)



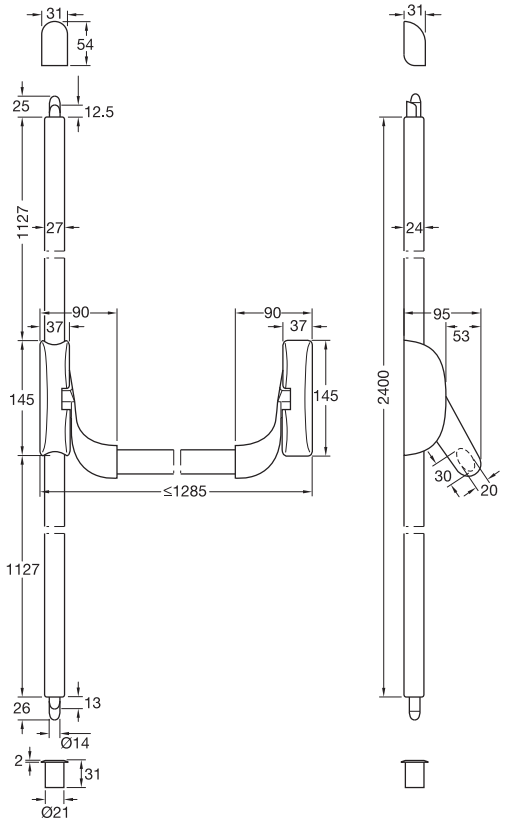

Feature

- For fire resistant door
- Material: Steel touchbar mechanism powder coated black
- Basic module with vertical locking action
- Standard EN 1125 in conjunction with approved accessories

Technical data

- Max. door height: 2,400 mm
- Max. door width: 1,300 mm
- Max. door weight: 200 kg
- Lever follower: □ 8 mm

คุณสมบัติ

- สำหรับประตูหนีไฟ
- วัสดุ: ชุดกลไกก้านโยก เหล็กสีฝุ่นเคลือบดำ
- ส่วนประกอบพื้นฐาน พร้อมล็อคด้านบน-ล่าง
- มาตรฐาน EN 1125 ร่วมกับอุปกรณ์ประกอบที่ 1 ผ่านการอนุมัติเรียบร้อยแล้ว

ข้อมูลทางเทคนิค

- ความสูงประตู: มากที่สุด 2,400 มม.
- ความกว้างประตู มากที่สุด: 1,300 มม.
- น้ำหนักประตู มากที่สุด: 200 กก.
- รูแกนเหล็ก: □ 8 มม.

Bar ก้านมือจับ	Cat. No. รหัสสินค้า
Steel powder coated เหล็กสีฝุ่นเคลือบแดง	901.02.459
Stainless steel matt สแตนเลสด้าน	903.03.016

We reserve the right to alter specifications without notice (HTH Architectural Hardware 2019).
บริษัทฯ ขอสงวนการเปลี่ยนแปลงรายละเอียดโดยมิได้มีการแจ้งล่วงหน้า (อุปกรณ์สถาปัตยกรรม 2562)

Accessories for panic exit devices PED 200/210 standard EN1125

อุปกรณ์เสริมสำหรับ อุปกรณ์ประตูหนีไฟ PED 200/210 มาตรฐาน EN1125

Lever handle for outer side

มือจับก้านโยก สำหรับเปิดจากด้านนอก

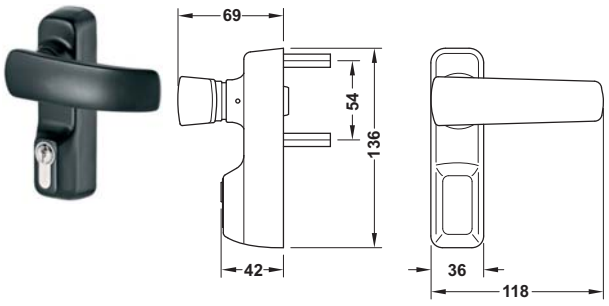

Material/Finish วัสดุ/สี	Cat. No. รหัสสินค้า
Steel black เหล็กสีดำ	911.52.113

Order reference

Please order single cylinder 27.5/10 mm separately.

ข้อแนะนำในการสั่งซื้อ

กรุณาสั่งไส้กุญแจขนาด 27.5/10 มม. เพิ่มเติม

Knob for outer side

ลูกปิดสำหรับเปิดจากด้านนอก

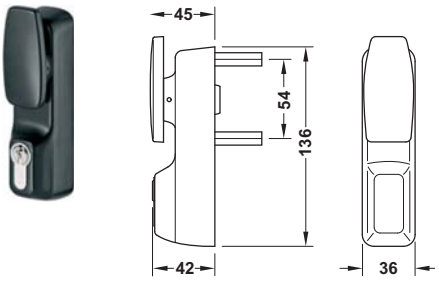

Material/Finish วัสดุ/สี	Cat. No. รหัสสินค้า
Steel black เหล็กสีดำ	911.52.114

Order reference

Please order single cylinder 27.5/10 mm separately.

ข้อแนะนำในการสั่งซื้อ

กรุณาสั่งไส้กุญแจขนาด 27.5/10 มม. เพิ่มเติม

Dogging device, hold-open kit

อุปกรณ์ตั้งค้างบานประตู



Feature

- Retrofitting the “permanent open function” on panic door

คุณสมบัติ

- ใช้ติดตั้งสำหรับเพื่อทำให้ประตูตั้งค้าง

Material/Finish วัสดุ/สี	Cat. No. รหัสสินค้า
Steel เหล็ก	909.09.907

We reserve the right to alter specifications without notice (HTH Architectural Hardware 2019).
บริษัทฯ ขอสงวนการเปลี่ยนแปลงรายละเอียดโดยมิได้มีการแจ้งล่วงหน้า (อุปกรณ์ฮาร์ดแวร์ 2562)

Accessories for panic exit devices PED 200/210 standard EN1125

อุปกรณ์เสริมสำหรับ อุปกรณ์ประตูหนีไฟ PED 200/210 มาตรฐาน EN1125

Top striking plate

เพลทรับกลอนด้านบน



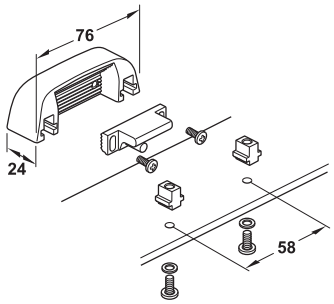

Feature

- For double doors, frame with rebate up to 11 mm

คุณสมบัติ

- สำหรับประตูบานคู่ที่มีบานทับขอบวงกบไม่เกิน 11 มม.

Material/Finish วัสดุ/สี	Cat. No. รหัสสินค้า
Steel เหล็ก	911.52.116



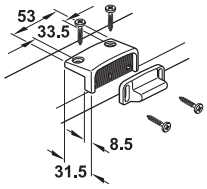

Feature

- For double doors, frame with rebate 14–24 mm

คุณสมบัติ

- สำหรับประตูบานคู่ที่มีบานทับขอบวงกบ 14 ถึง 24 มม.

Material/Finish วัสดุ/สี	Cat. No. รหัสสินค้า
Steel เหล็ก	911.52.117

We reserve the right to alter specifications without notice (HTH Architectural Hardware 2019).
เราขอสงวนการเปลี่ยนแปลงรายละเอียดโดยไม่ต้องแจ้งล่วงหน้า (อุปกรณ์สถาปัตยกรรม 2562)

Mortise lock for profile cylinder
ตลับกุญแจระบบมอร์ทิสล็อค



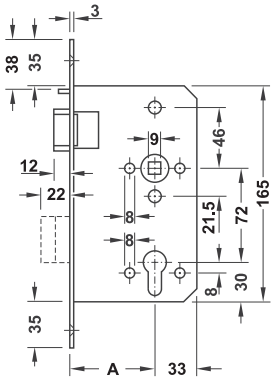

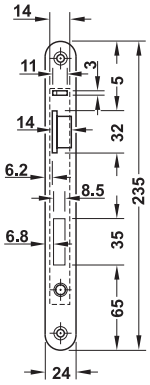

Features
- For rebated or flush door
- Suitable for timber door and steel door
- Suiable for fire resistant door, external and connecting door
- Deadbolt 2-turn
- For DIN left or DIN right hand use
- Latch operated with lever handle or key action
- For fire resistant and smoke control in compliance with DIN4102

Technical data
- Backset (A): 55 mm or 65 mm
- Lever follower: ☐ 9 mm

คุณสมบัติ
- สำหรับประตูแบบมีบังใบหรือไม่มีบังใบ
- เหมาะสำหรับประตูไม้และประตูเหล็ก
- เหมาะสำหรับประตูทนไฟ ประตูทางออก และประตูทางเชื่อม
- ลิ้นตาย 2 จังหวะ
- สำหรับบานเปิดซ้ายหรือบานเปิดขวา
- ลิ้นกุญแจทำงานโดยมือจับก้านโยกหรือดอกกุญแจ
- สำหรับทนไฟและควบคุมควัน ให้สอดคล้องกับ DIN4102

ข้อมูลทางเทคนิค
- ระยะเจาะตลับกุญแจ(A): 55 มม. หรือ 65 มม.
- รูแกนมือจับขนาด: ☐ 9 มม.

Material/Finish วัสดุ/สี	Backset (A) mm ระยะตลับกุญแจ (A) มม.	Mounting การติดตั้ง	Cat. No. รหัสสินค้า
Stainless steel matt สแตนเลสด้าน	55	DIN Left ประตูเปิดซ้าย	911.56.178
		DIN Right ประตูเปิดขวา	911.56.179
	65	DIN Left ประตูเปิดซ้าย	911.56.188
		DIN Right ประตูเปิดขวา	911.56.189

Packing: 1 pc.
ขนาดบรรจุ: 1 ชิ้น

Description of function

Inside
The door has a lever handle on the inside. By activating the lever handle the closing spring latchbolt that was locked by the auxiliary latchbolt and the pre-locked deadbolt are retraced.
The door can be opened.

Outside
The door has a fix knob on the outside. The door is lock by the closing spring latchbolt after being closed. The door can only be opened with the thumturn cylinder.
By operating the thumturn cylinder the closing spring latchbolt is retraced by the key action and the door can be opened. Operating the thumturn cylinder locks and unlocks the door additionally.

ลักษณะการทำงาน
ด้านใน
ประตูที่มีมือจับก้านโยก เมื่อโยกมือจับก้านโยกจะปลดล็อคลิ้นล็อค และประตูจะสามารถเปิดได้
ด้านนอก
ประตูที่มีมือจับแบบติดตายอยู่ด้านนอก ประตูจะล็อคเมื่อประตูปิด และจะเปิดประตูได้โดยใช้ลูกกุญแจ

Order reference
Fix knob..... page 1.24
Adapter sleave..... page 2.64
Set lever handle 9 mm..... page 2.116

ข้อแนะนำการสั่งซื้อ
มือจับติดตาย..... หน้า 1.24
อุปกรณ์เสริมขนาดแกนมือจับ..... หน้า 2.64
ชุดมือจับก้านโยก 9 มม. ..... หน้า 2.116

We reserve the right to alter specifications without notice (HTH Architectural Hardware 2019).
เรามีสิทธิ์ขอสงวนการเปลี่ยนแปลงรายละเอียดโดยไม่ต้องแจ้งให้ทราบล่วงหน้า (อุปกรณ์สถาปัตยกรรม 2562)

Mortise lock for profile cylinder
ตลับกุญแจระบบมอร์ทิสล็อค



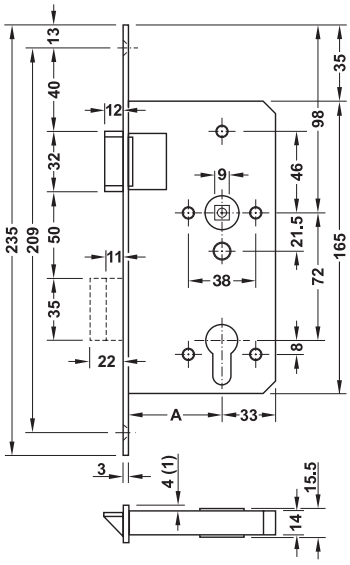

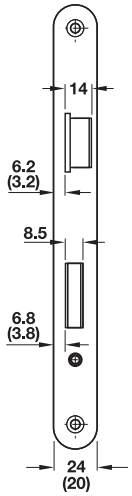

Features
- For rebated or flush door
- Suitable for timber door and steel door
- Suitable for inward or outward opening
- For fire resistant and smoke control in compliance with DIN4102
- Deadbolt 2-turn
- For DIN left or DIN righthand
- Certified EN 179:2008 | 3 | 7 | 7 | B | 1 | 3 | 5 | 2 | A | B/D |

Technical data
- Backset (A): 55 mm
- Lever follower: ☐ 9 mm
- Distance: 72 mm

คุณสมบัติ
- สำหรับประตูแบบมีบังใบหรือไม่มีบังใบ
- เหมาะสำหรับประตูไม้และประตูเหล็ก
- เหมาะสำหรับประตูเปิดเข้าภายใน หรือเปิดออกภายนอก
- เหมาะสำหรับทนไฟและควบคุมควันให้สอดคล้องกับ DIN4102
- ลิ้นตาย 2 จังหวะ
- สำหรับบานเปิดซ้ายหรือบานเปิดขวา
- ผ่านการทดสอบตามมาตรฐาน EN 179:2008

3	7	7	B	1	3	5	2	A	B/D

ข้อมูลทางเทคนิค
- ระยะเจาะตลับกุญแจ(A): 55 มม.
- รูแกนมือจับขนาด: ☐ 9 มม.
- ระยะของมือจับ: 72 มม.

Material/Finish วัสดุ/สี	Function of application ลักษณะการใช้งาน	Mounting การติดตั้ง	Cat. No. รหัสสินค้า
Stainless steel matt สแตนเลสด้าน	For outward opening door สำหรับประตูเปิดออกภายนอก	DIN Left ประตูเปิดซ้าย	911.56.152
		DIN right ประตูเปิดขวา	911.56.153
	For inward opening door สำหรับประตูเปิดเข้าภายใน	DIN Left ประตูเปิดซ้าย	911.56.156
		DIN right ประตูเปิดขวา	911.56.157

Order reference

Split spindle 8 mm..... page 2.64
Adapter sleave..... page 2.64
Set lever handle 9 mm..... page 2.116

ข้อแนะนำการสั่งซื้อ

แกนมือจับแบบแยกครึ่งแกนขนาด 8 มม. ..... หน้า 2.64
อุปกรณ์เสริมขนาดแกนมือจับ..... หน้า 2.64
ชุดมือจับก้านโยก 9 มม. ..... หน้า 2.116

We reserve the right to alter specifications without notice (HTH Architectural Hardware 2019).
บริษัทฯ ขอสงวนการเปลี่ยนแปลงรายละเอียดโดยไม่ได้มีการแจ้งล่วงหน้า (อุปกรณ์สถาปัตยกรรม 2562)

Lever handle set
ชุดมือจับก้านโยก





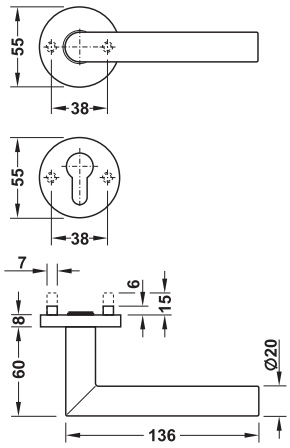

Features
- Material: Stainless steel
- Finish: Matt
- For fire resistant doors: Unsprung
- Standard: Certified in compliance with EN 1906:2012
- Class: | 4 | 7 | - | 0/B | 1 | 4 | 0/B |

คุณสมบัติ
- วัสดุ: สแตนเลสสตีล
- สี: ด้าน
- สำหรับประตูทนไฟ: มือจับไม่มีสปริง
- ตามมาตรฐาน: EIN 1906:2012
- มาตรฐาน: | 4 | 7 | - | 0/B | 1 | 4 | 0/B |

Version รูปแบบ	Supplied with ประกอบด้วย	Door thickness ความหนาประตู มม.	Cat.No. รหัสสินค้า
PC set มือจับคู่	2 Lever handle aperture parts with 2 handle roses and spindle 9 x 130/150* mm 1 Pair of PC escutcheons 4 Threaded screws M4 x 50/70* mm มือจับก้านโยก 2 ชิ้น กับฝาครอบ 2 ชิ้น และแกนมือจับ 9 x 130/150* มม. 1 ชิ้น ฝาครอบไส้กุญแจ 1 คู่ สกรู M4 x 50/70* มม. 4 ชิ้น	37–52	903.92.630
		57–72	903.82.002
PC alternate set มือจับด้านเดียว	1 Lever handle aperture part with handle rose, 1 Door knob on rose with convertor spindle 9 x 100/120* mm 1 Pair of PC escutcheons 4 Threaded screws M4 x 50/70* mm มือจับก้านโยก 1 ชิ้น กับฝาครอบ 1 ชิ้น มือจับตาย 1 ชิ้น ฝาครอบ 1 ชิ้น และแกนมือจับ 9 x 100/120* มม. ฝาครอบไส้กุญแจ 1 คู่ สกรู M4 x 50/70* มม. 4 ชิ้น	37–52	903.95.630
		57–72	903.85.002

We reserve the right to alter specifications without notice (HTH Architectural Hardware 2019).
บริษัทฯ ขอสงวนการเปลี่ยนแปลงรายละเอียดโดยมิได้มีการแจ้งล่วงหน้า (อุปกรณ์ฮาร์ดแวร์ 2562)

2

Knob lockset, residential
ลูกบิดประตูสำหรับที่พักอาศัย



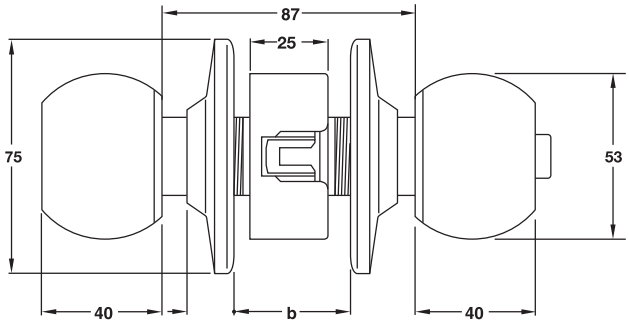

Features
- For flush timber or steel doors
- Suitable for door leaf thickness (b): 28–45 mm
- Suitable for DIN left and DIN right hand
- Cylinder with 5 pin pin
- Rosette diameter 75 mm
- Safety bolt prevents the latch to be pushed back, e.g. by a credit card

Technical data
- Backset (a): 60 mm

Supplied with
1 Knob lockset
1 Latch
1 Striking plate
3 Keys (For Entrance version only)
1 Set of fixing material

คุณสมบัติ
- สำหรับบานประตูไม้และเหล็กแบบไม่มีบังใบ
- เหมาะสำหรับบานประตูหนา (b) 28-45 มม.
- ติดตั้งได้ทั้งบานซ้ายและบานขวา
- ไส้กุญแจระบบ 5 พิน
- เส้นผ่าศูนย์กลางของจานรอง 75 มม.
- พร้อมระบบกันเขี่ย เช่น ใช้บัตรเครดิต

ข้อมูลทางเทคนิค
- ระยะเจาะตลับกุญแจ (a) 60 มม.

ประกอบด้วย

ลูกบิดประตู	1 ชิ้น
ลิ้นกุญแจ	1 ชิ้น
เพลทรับกลอน	1 ชิ้น
ลูกกุญแจ	3 ดอก (สำหรับลูกบิดห้องทั่วไปเท่านั้น)
อุปกรณ์ติดตั้ง	1 ชิ้น

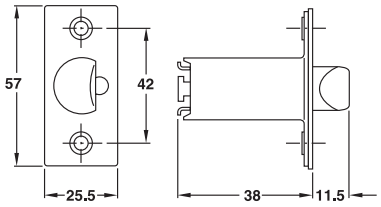

Latch
ลิ้นกุญแจ

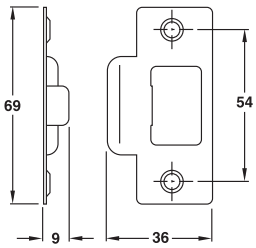

Striking plate
เพลทรับกลอน

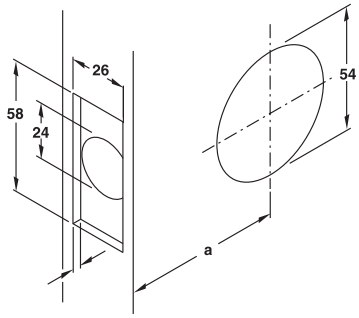

Installation in steel doors
การติดตั้งเข้ากับประตูไม้

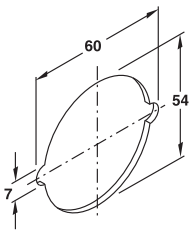

Installation in steel doors
การติดตั้งเข้ากับบานประตูเหล็ก

b = Door leaf thickness
b = ความหนาของบานประตู

a = Backset, 60 mm
a = ระยะเจาะตลับกุญแจ (60 มม.)

We reserve the right to alter specifications without notice (HTH Architectural Hardware 2019).
บริษัทฯ ขอสงวนการเปลี่ยนแปลงรายละเอียดโดยไม่ต้องแจ้งให้ทราบล่วงหน้า (อุปกรณ์สถาปัตยกรรม 2562)

For entrance doors
สำหรับห้องทั่วไป

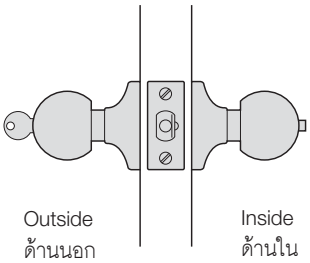

Material/Finish วัสดุ/สี	Cat. No. รหัสสินค้า
Stainless steel matt (304) สีสแตนเลสด้าน (304)	911.64.680
Brass polished สีทองเหลืองเงา	911.64.681
Antique copper สีทองแดงรมดำ	911.64.682
Antique brass สีทองเหลืองรมดำ	911.64.683

Packing: 1 set
ขนาดบรรจุ: 1 ชุด

For bathroom/wc doors
สำหรับประตูห้องน้ำ

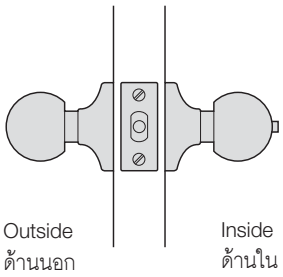

Material/Finish วัสดุ/สี	Cat. No. รหัสสินค้า
Stainless steel matt (304) สีสแตนเลสด้าน (304)	911.64.684
Brass polished สีทองเหลืองเงา	911.64.685
Antique copper สีทองแดงรมดำ	911.64.686
Antique brass สีทองเหลืองรมดำ	911.64.687

Packing: 1 set
ขนาดบรรจุ: 1 ชุด

For passage doors
สำหรับประตูห้องผ่าน

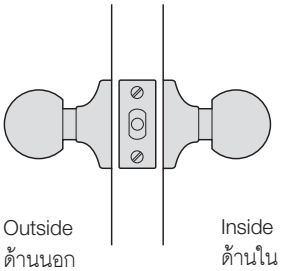

Material/Finish วัสดุ/สี	Cat. No. รหัสสินค้า
Stainless steel matt (304) สีสแตนเลสด้าน (304)	911.64.688
Brass polished สีทองเหลืองเงา	911.64.689
Antique copper สีทองแดงรมดำ	911.64.690
Antique brass สีทองเหลืองรมดำ	911.64.691

Packing: 1 set
ขนาดบรรจุ: 1 ชุด

We reserve the right to alter specifications without notice (HTH Architectural Hardware 2019).
บริษัทฯ ขอสงวนการเปลี่ยนแปลงรายละเอียดโดยมิได้มีการแจ้งล่วงหน้า (อุปกรณ์ฮาร์ดแวร์ 2562)

2

Knob lockset residential
ลูกบิดประตูสำหรับที่พักอาศัย



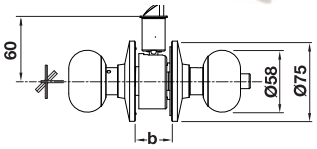

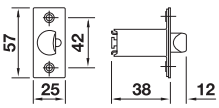

Latch
ลิ้นกุญแจ

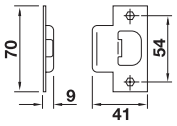

Striking plate
เพลทรับกลอน

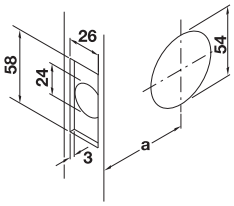

a = Backset 60 mm
ɑ = ระยะเจาะตลับกุญแจ 60 มม.

Features
- For flush timber doors
- Suitable for door leaf thickness(b) 35-45 mm
- Suitable for DIN left and DIN right hand
- Cylinder with 5 pin
- Safety bolt prevents the latch to be pushed back, e.g. by a credit card

Technical data
- Backset(a) 60 mm

Supplied with
1 Knob lockset
1 Latch
1 Striking plate
3 Keys
1 Set of fixing material
1 Installation instruction

คุณสมบัติ
- เหมาะสำหรับบานประตูไม้แบบไม่มีบังใบ
- เหมาะสำหรับบานประตูหนา(b) 35-45 มม.
- ติดตั้งได้ทั้งบานซ้ายและบานขวา
- ไส้กุญแจระบบ 5 พิน
- พร้อมระบบกันเขี่ย เช่น ใช้บัตรเครดิต

ข้อมูลทางเทคนิค
- ระยะเจาะ(ɑ) 60 มม.

ประกอบด้วย

ลูกบิดประตู	1 ชิ้น
ลิ้นกุญแจ	1 ชิ้น
เพลทรับกลอน	1 ชิ้น
กุญแจ	3 ดอก
อุปกรณ์การติดตั้ง	1 ชุด
คู่มือการติดตั้ง	1 ชุด

Version รูปแบบ		Material/Finish วัสดุ/สี	Cat. No. รหัสสินค้า
Entarnce สำหรับห้องทั่วไป 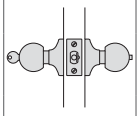	**Lock operation** • Locking of door from inside with push button • The push button lock is released by opening door from inside or by key from outside. **Door is locked** • Opening of door from inside with turn knob • Opening of door from outside with key **ระบบล็อค** • ปิดล็อคโดยการกดปุ่มล็อคจากด้านใน • ปลดล็อคโดยหมุนลูกบิดจากด้านใน **เมื่อประตูปิดล็อค** • เปิดประตูจากด้านในโดยการหมุนลูกบิด • เปิดประตูจากด้านนอกโดยกุญแจ	Stainless steel (304) สแตนเลสสตีล (304)	911.64.971
		Brass polished ทองเหลืองเงา	911.64.973
		Antique brass ทองเหลืองรมดำ	911.64.975
		Antique copper ทองแดงรมดำ	911.64.977
WC ห้องน้ำ 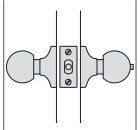	**Lock operation** • Locking of door from inside with push button • The push button lock is released by opening door from inside **Door is locked** • Opening of door from inside with turn knob • Opening of door from outside with flat object (coin) **ระบบล็อค** • ปิดล็อคโดยการกดปุ่มล็อคจากด้านใน • ปลดล็อคโดยหมุนลูกบิดจากด้านใน **เมื่อประตูปิดล็อค** • เปิดประตูจากด้านในโดยการหมุนลูกบิด • เปิดประตูจากด้านนอกโดยไขควงปากแบน(เหรียญ)	Stainless steel (304) สแตนเลสสตีล (304)	911.64.972
		Brass polished ทองเหลืองเงา	911.64.974
		Antique brass ทองเหลืองรมดำ	911.64.976
		Antique copper ทองแดงรมดำ	911.64.978

We reserve the right to alter specifications without notice (HTH Architectural Hardware 2019).
บริษัทฯ ขอสงวนการเปลี่ยนแปลงรายละเอียดโดยไม่ต้องแจ้งล่วงหน้า (อุปกรณ์สถาปัตยกรรม 2562)

Knob lockset, residential
ลูกบิดประตูสำหรับที่พักอาศัย





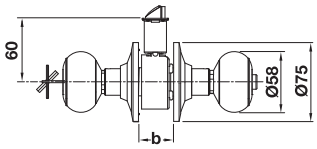

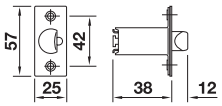

Latch
ลิ้นกุญแจ

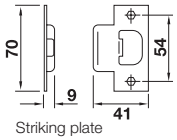

Striking plate
เพลทรับกลอน

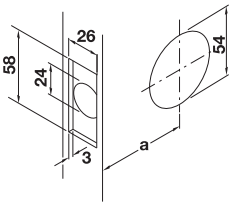

a = Backset 60 mm
a = ระยะเจาะตลับกุญแจ 60 มม.

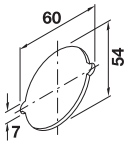

Installation in steel doors
การติดตั้งเข้ากับประตูเหล็ก

Features
- For flush timber or steel doors
- Suitable for door leaf thickness (b) 35-45 mm
- Suitable for DIN left and DIN right hand
- Cylinder with 5 pin
- Safety bolt prevents the latch to be pushed back, e.g. by a credit card

Technical data
- Backset (a): 60 mm

Supplied with
1 Knob lockset
1 Latch
1 Striking plate
3 Keys
1 Set of fixing material
Installation instruction

คุณสมบัติ
- เหมาะสำหรับบานประตูไม้หรือบานเหล็กแบบไม่มีบังใบ
- เหมาะสำหรับบานประตูหนา (b) 35-45 มม.
- ติดตั้งได้ทั้งบานซ้ายและบานขวา
- ไส้กุญแจระบบ 5 พิน
- พร้อมระบบกันเขี่ย เช่น ใช้บัตรเครดิต

ข้อมูลทางเทคนิค
- ระยะเจาะ: (a) 60 มม.

ประกอบด้วย
ลูกบิดประตู 1 ชิ้น
ลิ้นกุญแจ 1 ชิ้น
เพลทรับกลอน 1 ชิ้น
กุญแจ 3 ดอก
อุปกรณ์การติดตั้ง 1 ชุด
คู่มือการติดตั้ง

Material/Finish วัสดุ/สี	Version รูปแบบ	Cat. No. รหัสสินค้า
Stainless steel matt สแตนเลสด้าน	Entrance สำหรับห้องทั่วไป	911.78.995
	WC สำหรับประตูห้องน้ำ	911.78.996

Packing: 1 set
ขนาดบรรจุ: 1 ชุด

We reserve the right to alter specifications without notice (HTH Architectural Hardware 2019).
เรายังคงสงวนสิทธิ์ในการเปลี่ยนแปลงรายละเอียดโดยไม่ต้องแจ้งให้ทราบล่วงหน้า (อุปกรณ์สถาปัตยกรรม เอช ทีเอช 2562)

Screen knob lockset, residential
ลูกบิดหลบมุ้งลวด



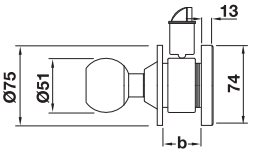

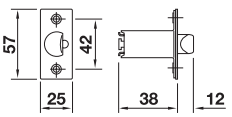

Latch
ลิ้นกุญแจ

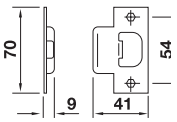

Striking plate
เพลทรับกลอน

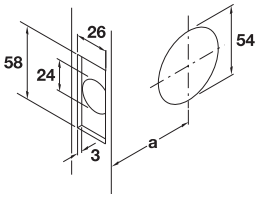

a = Backset 60 mm
a = ระยะเจาะตลับกุญแจ 60 มม.

Features
- For flush timber or steel doors
- Suitable for door leaf thickness (b) 28-45 mm
- Suitable for DIN left and DIN right hand
- Cylinder with 5 pin
- Safety bolt prevents the latch to be pushed back, e.g. by a credit card

Technical data
- Backset (a): 60 mm

Supplied with
1 Knob lockset
1 Latch
1 Striking plate
3 Keys
1 Set of fixing material
Installation instruction

คุณสมบัติ
- เหมาะสำหรับบานประตูไม้หรือบานเหล็กแบบไม่มีบังใบ
- เหมาะสำหรับบานประตูหนา (b) 28-45 มม.
- ติดตั้งได้ทั้งบานซ้ายและบานขวา
- ไส้กุญแจระบบ 5 พิน
- พร้อมระบบกันเขี่ย เช่น ใช้บัตรเครดิต

ข้อมูลทางเทคนิค
- ระยะเจาะ: (a) 60 มม.

ประกอบด้วย
ลูกบิดประตู 1 ชิ้น
ลิ้นกุญแจ 1 ชิ้น
เพลทรับกลอน 1 ชิ้น
กุญแจ 3 ดอก
อุปกรณ์การติดตั้ง 1 ชุด
คู่มือการติดตั้ง

Material/Finish วัสดุ/สี	Cat. No. รหัสสินค้า
Stainless steel matt สแตนเลสด้าน	911.78.990
Antique brass ทองเหลืองรมดำ	911.78.991

Packing: 1 set
ขนาดบรรจุ: 1 ชุด

We reserve the right to alter specifications without notice (HTH Architectural Hardware 2019).
บริษัทฯ ขอสงวนการเปลี่ยนแปลงรายละเอียดโดยมิได้มีการแจ้งล่วงหน้า (อุปกรณ์สถาปัตยกรรม 2562)

New products and systems: www.hafelethailand.com/ www.hafele.co.th
ผลิตภัณฑ์และนวัตกรรมใหม่: www.hafelethailand.com/ www.hafele.co.th

Lever lock handle, residential
ลูกบิดประตูก้านโยกสำหรับที่พักอาศัย



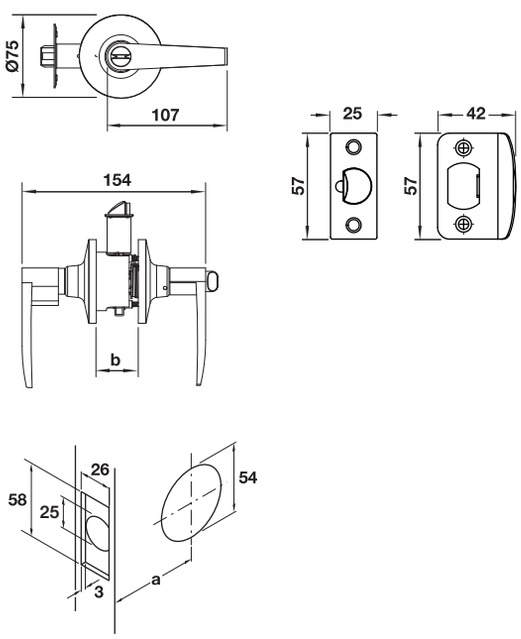

a = Backset 60 mm
a = ระยะเจาะตลับกุญแจ 60 มม.

Features
- For flush timber or steel door
- Suitable for door leaf thickness (b) 35-45 mm
- Suitable for DIN left and DIN right hand
- Cylinder with 6 pin
- Safety bolt prevents the latch to be pushed back, e.g. by a credit card

Technical data
- Backset (a): 60 mm

Supplied with
1 Lever lockset
1 Latch
1 Striking plate
3 Keys
1 Set of fixing material
Installation instruction

คุณสมบัติ
- เหมาะสำหรับบานประตูไม้หรือบานเหล็กแบบไม่มีบังใบ
- เหมาะสำหรับบานประตูหนา (b) 35-45 มม.
- ติดตั้งได้ทั้งบานซ้ายและบานขวา
- ไส้กุญแจระบบ 6 พิน
- พร้อมระบบกันเขี่ย เช่น ใช้บัตรเครดิต

ข้อมูลทางเทคนิค
- ระยะเจาะ: (a) 60 มม.

ประกอบด้วย

มือจับก้านโยกพร้อมชุดล็อค	1 ชิ้น
ลิ้นกุญแจ	1 ชิ้น
เพลทรับกลอน	1 ชิ้น
กุญแจ	3 ดอก
อุปกรณ์การติดตั้ง	1 ชุด
คู่มือการติดตั้ง	

Material/Finish วัสดุ/สี	Version รูปแบบ	Cat. No. รหัสสินค้า
Zinc alloy nickel satin ซิงค์อัลลอยด์/สีนิกเกิ้ลด้าน	Entrance สำหรับห้องทั่วไป	911.83.600
	WC สำหรับประตูห้องน้ำ	911.83.602
Zinc alloy antique brass ซิงค์อัลลอยด์/สีทองเหลืองรมดำ	Entrance สำหรับห้องทั่วไป	911.83.601
	WC สำหรับประตูห้องน้ำ	911.83.603

Packing: 1 set
ขนาดบรรจุ: 1 ชุด

We reserve the right to alter specifications without notice (HTH Architectural Hardware 2019).
บริษัทฯ ขอสงวนการเปลี่ยนแปลงรายละเอียดโดยมิได้มีการแจ้งล่วงหน้า (อุปกรณ์สถาปัตย์ 2562)

Lever lock handle, residential
ลูกบิดประตูก้านโยกสำหรับที่พักอาศัย





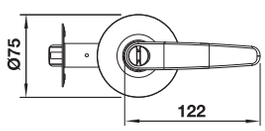

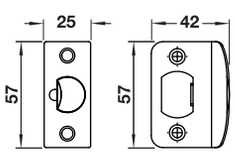

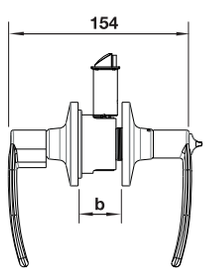

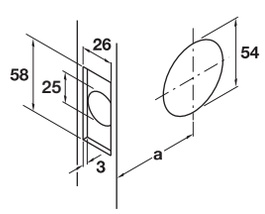

a = Backset 60 mm
ɑ = ระยะเจาะตลับกุญแจ 60 มม.

Features
- For flush timber or steel door
- Suitable for door leaf thickness (b) 35-45mm
- Suitable for DIN left and DIN right hand
- Cylinder with 5 pin
- Safety bolt prevents the latch to be pushed back, e.g. by a credit card

Technical data
- Backset (a): 60 mm

Supplied with
1 Lever lockset
1 Latch
1 Striking plate
3 Keys
1 Set of fixing material
Installation instruction

คุณสมบัติ
- เหมาะสำหรับบานประตูไม้หรือบานเหล็กแบบไม่มีบังใบ
- เหมาะสำหรับบานประตูหนา (b) 35-45 มม.
- ติดตั้งได้ทั้งบานซ้ายและบานขวา
- ไส้กุญแจระบบ 5 พิน
- พร้อมระบบกันเขี่ย เช่น ใช้บัตรเครดิต

ข้อมูลทางเทคนิค
- ระยะเจาะ: (ɑ) 60 มม.

ประกอบด้วย

มือจับก้านโยกพร้อมชุดล็อค	1 ชิ้น
ลิ้นกุญแจ	1 ชิ้น
เพลทรับกลอน	1 ชิ้น
กุญแจ	3 ดอก
อุปกรณ์การติดตั้ง	1 ชุด
คู่มือการติดตั้ง	

Material/Finish วัสดุ/สี	Version รูปแบบ	Cat. No. รหัสสินค้า
Zinc alloy nickel satin ซิงค์อัลลอยด์/สีนิกเกิ้ลด้าน	Entrance สำหรับห้องทั่วไป	911.83.604
	WC สำหรับประตูห้องน้ำ	911.83.606
Zinc alloy antique brass ซิงค์อัลลอยด์/สีทองเหลืองรมดำ	Entrance สำหรับห้องทั่วไป	911.83.605
	WC สำหรับประตูห้องน้ำ	911.83.607

Packing: 1 set
ขนาดบรรจุ: 1 ชุด

We reserve the right to alter specifications without notice (HTH Architectural Hardware 2019).
บริษัทฯ ขอสงวนการเปลี่ยนแปลงรายละเอียดโดยมิได้มีการแจ้งล่วงหน้า (อุปกรณ์สถาปัตย์ 2562)

Lever lock handle, residential
ลูกบิดประตูก้านโยกสำหรับที่พักอาศัย





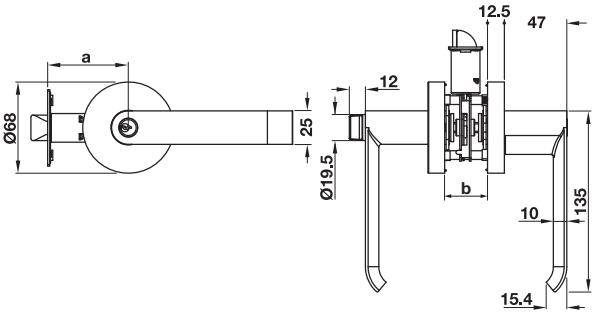

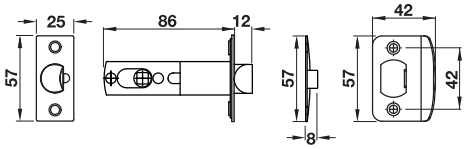

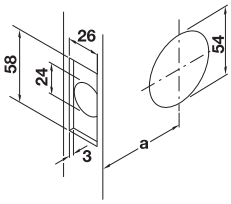

Installation in timber doors
การติดตั้งเข้ากับบานประตูไม้

Features
- For flush timber doors
- Suitable for door leaf thickness(b): 35-50 mm
- Suitable for DIN left and DIN right hand
- Standard locking with 6 pin

Technical data
- Backset (a): 60 mm

Supplied with
1 Lever lockset
1 Latch
1 Striking plate
3 Keys
1 Set of fixing material
Installation instruction

คุณสมบัติ
- เหมาะสำหรับบานประตูไม้แบบไม่มีบังใบ
- เหมาะสำหรับบานประตูหนา(b): 35-50 มม.
- ติดตั้งได้ทั้งบานซ้ายและบานขวา
- อุปกรณ์ล็อคทั่วไป ระบบ 6 พิน

ข้อมูลทางเทคนิค
- ระยะเจาะ(a): 60 มม.

ประกอบด้วย

มือจับก้านโยกพร้อมชุดล็อค	1 ชิ้น
ลิ้นกุญแจ	1 ชิ้น
เพลทรับกลอน	1 ชิ้น
กุญแจ	3 ดอก
อุปกรณ์การติดตั้ง	1 ชุด
คู่มือการติดตั้ง	

Version รูปแบบ	Material/Finish วัสดุ/สี	Cat. No. รหัสสินค้า
Entrance, office สำหรับห้องทั่วไป	Zinc alloy nickel satin ซิงค์อัลลอยด์/สีนิกเกิ้ลด้าน	911.83.608
	Zinc alloy antique brass ซิงค์อัลลอยด์/สีทองเหลืองรมดำ	911.83.609
Bathroom/WC สำหรับประตูห้องน้ำ	Zinc alloy nickel satin ซิงค์อัลลอยด์/สีนิกเกิ้ลด้าน	911.83.610
	Zinc alloy antique brass ซิงค์อัลลอยด์/สีทองเหลืองรมดำ	911.83.611
MK 5 pin มาสเตอร์คีย์ 5 พิน	Zinc alloy nickel satin ซิงค์อัลลอยด์/สีนิกเกิ้ลด้าน	916.83.480

Packing: 1 set
ขนาดบรรจุ: 1 ชุด

We reserve the right to alter specifications without notice (HTH Architectural Hardware 2019).
เรามีสิทธิ์ขอสงวนเปลี่ยนแปลงรายละเอียดโดยไม่ต้องแจ้งให้ทราบล่วงหน้า (อุปกรณ์สถาปัตยกรรม เฮช เอช 2562)

Lever lock handle, residential
ลูกบิดประตูก้านโยกสำหรับที่พักอาศัย





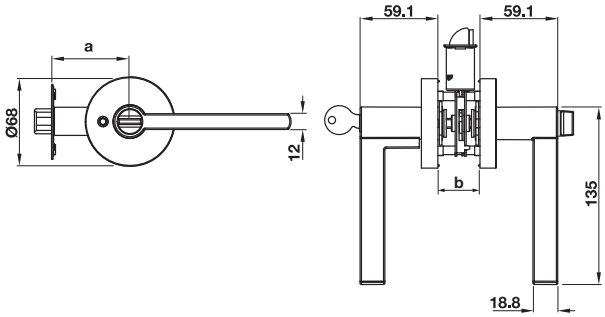

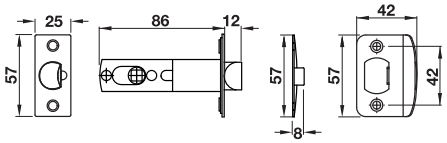

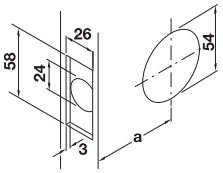

Installation in timber doors
การติดตั้งเข้ากับบานประตูไม้

Features
- For flush timber doors
- Suitable for door leaf thickness(b): 35-50 mm
- Suitable for DIN left and DIN right hand
- Standard locking with 6 pin

Technical data
- Backset (a): 60 mm

Supplied with
1 Lever lockset
1 Latch
1 Striking plate
3 Keys
1 Set of fixing material
Installation instruction

คุณสมบัติ
- เหมาะสำหรับบานประตูไม้แบบไม่มีบังใบ
- เหมาะสำหรับบานประตูหนา(b): 35-50 มม.
- ติดตั้งได้ทั้งบานซ้ายและบานขวา
- อุปกรณ์ล็อคทั่วไป ระบบ 6 พิน

ข้อมูลทางเทคนิค
- ระยะเจาะ(a): 60 มม.

ประกอบด้วย
- มือจับก้านโยกพร้อมชุดล็อค 1 ชิ้น
- ลิ้นกุญแจ 1 ชิ้น
- เพลทรับกลอน 1 ชิ้น
- กุญแจ 3 ดอก
- อุปกรณ์การติดตั้ง 1 ชุด
- คู่มือการติดตั้ง

Version รูปแบบ	Material/Finish วัสดุ/สี	Cat. No. รหัสสินค้า
Entrance, office สำหรับห้องทั่วไป	Zinc alloy nickel satin ซิงค์อัลลอยด์/สีนิกเกิ้ลด้าน	911.83.612
	Zinc alloy antique brass ซิงค์อัลลอยด์/สีทองเหลืองรมดำ	911.83.613
Bathroom/WC สำหรับประตูห้องน้ำ	Zinc alloy nickel satin ซิงค์อัลลอยด์/สีนิกเกิ้ลด้าน	911.83.614
	Zinc alloy antique brass ซิงค์อัลลอยด์/สีทองเหลืองรมดำ	911.83.615
MK 5 pin มาสเตอร์คีย์ 5 พิน	Zinc alloy nickel satin ซิงค์อัลลอยด์/สีนิกเกิ้ลด้าน	916.83.481

Packing: 1 set
ขนาดบรรจุ: 1 ชุด

We reserve the right to alter specifications without notice (HTH Architectural Hardware 2019).
บริษัทฯ ขอสงวนการเปลี่ยนแปลงรายละเอียดโดยไม่ต้องแจ้งให้ทราบล่วงหน้า (อุปกรณ์สถาปัตยกรรม 2562)

Knob lockset, commercial

ลูกบิดประตูสำหรับอาคารพาณิชย์



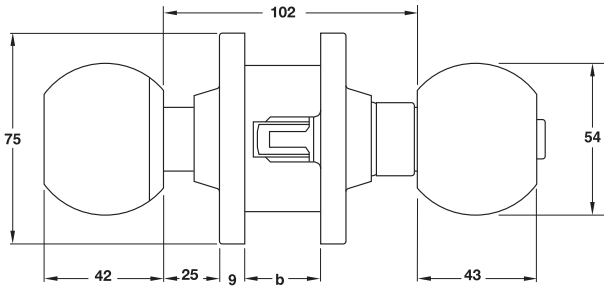

Features
- For flush timber or steel doors
- Suitable for door leaf thicknesses (b): 35–45 mm
- Suitable for DIN left and DIN right hand
- Safety bolt prevents the latch to be pushed back, e.g. by a credit card

Technical data
- Backset (a): 60 mm

Cylinder
- For standard locking with 6 pin
- For master keying with 5 pin

Supplied with
1 Knob lockset
1 Latch
1 Striking plate
1 Assembly key
1 Set of fixing material
1 Set of installation instruction

คุณสมบัติ
- สำหรับบานประตูไม้หรือเหล็กแบบไม่มีบังใบ
- เหมาะสำหรับบานประตูหนา (b): 34-45 มม.
- ติดตั้งได้ทั้งบานซ้ายและบานขวา
- พร้อมระบบกันเขี่ย เช่น ใช้บัตรเครดิต

ข้อมูลทางเทคนิค
- ระยะเจาะตลับกุญแจ (a): 60 มม.

ไส้กุญแจ
- สำหรับอุปกรณ์ล็อคทั่วไป ระบบ 6 พิน
- สำหรับมาสเตอร์คีย์ ระบบ 5 พิน

ประกอบด้วย

ลูกบิดประตู	1 ชิ้น
ลิ้นกุญแจ	1 ชิ้น
เพลทรับกลอน	1 ชิ้น
ประแจประกอบลูกบิด	1 ชิ้น
อุปกรณ์ติดตั้ง	1 ชุด
คู่มือการติดตั้ง	1 ชุด

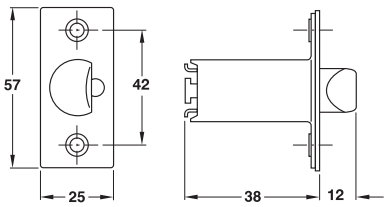

Latch
ลิ้นกุญแจ

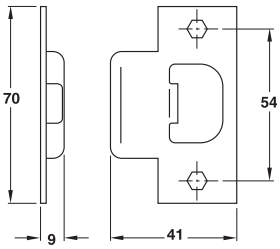

Striking plate
เพลทรับกลอน

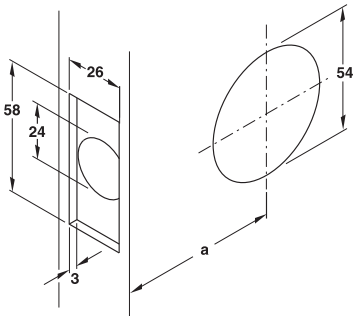

Installation in steel doors
การติดตั้งเข้ากับบานประตูเหล็ก

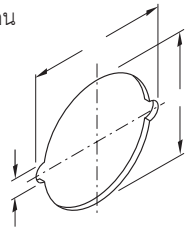

Installation in steel doors
ติดตั้งเข้ากับบานประตูเหล็ก

b = Door leaf thickness
b = ความหนาของบานประตู

a = Backset, 60 mm
a = ระยะเจาะตลับกุญแจ (60 มม.)

We reserve the right to alter specifications without notice (HTH Architectural Hardware 2019).
บริษัทฯ ขอสงวนการเปลี่ยนแปลงรายละเอียดโดยไม่ต้องแจ้งล่วงหน้า (อุปกรณ์สถาปัตยกรรม 2562)

Knob set for closet, pivot, sliding double action doors
ลูกบิดประตูติดตาย

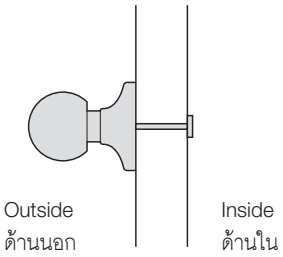

Features
- Outside: Rigid knob
- Knob for opening hinged, sliding or swing doors

คุณสมบัติ
- ด้านนอก: ลูกบิดติดตาย
- ลูกบิดสามารถใช้ได้ทั้งประตูเปิด ประตูบานเลื่อน และประตูบานสวิง

Material/Finish วัสดุ/สี	Cat. No. รหัสสินค้า
Stainless steel (304) สแตนเลสด้าน (304)	911.64.250
Brass polished ทองเหลืองเงา	911.64.251
Antique copper ทองแดงรมดำ	911.64.252
Antique brass ทองเหลืองรมดำ	911.64.253

Packing: 1 set
ขนาดบรรจุ: 1 ชุด

Knob locksets for single passage
กุญแจลูกบิดประตูห้องผ่าน

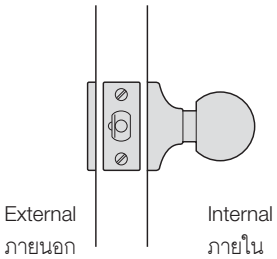

Features
- Outside: Blind rose
- Inside: Turn knob
- With deadlock latch

คุณสมบัติ
- ด้านนอก: ลูกบิดติดตาย
- ด้านใน: บิดลูกบิดเพื่อเข้า
- พร้อมลิ้นตาย

Material/Finish วัสดุ/สี	Cat. No. รหัสสินค้า
Stainless steel (304) สแตนเลสด้าน (304)	911.64.324
Brass polished ทองเหลืองเงา	911.64.325
Antique copper ทองแดงรมดำ	911.64.327
Antique brass ทองเหลืองรมดำ	911.64.326

Packing: 1 set
ขนาดบรรจุ: 1 ชุด

Function according to ANSI F75
Opening from inside by turning the knob. When the knob is locked, it can be only operated with the key.

การใช้งาน (ตามมาตรฐาน ANSI F75)
เปิดจากด้านในด้วยลูกบิด
เมื่อลูกบิดล็อคสามารถไขเปิดได้โดยใช้ลูกกุญแจ

We reserve the right to alter specifications without notice (HTH Architectural Hardware 2019).
เรายังคงสงวนการเปลี่ยนแปลงรายละเอียดโดยไม่ต้องแจ้งล่วงหน้า (อุปกรณ์สถาปัตยกรรม 2562)

Knob locksets for single communication
กุญแจลูกบิดประตูระบบห้องทั่วไป

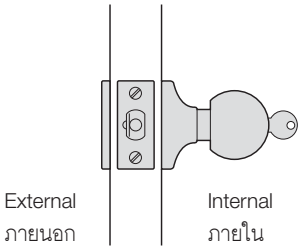

Function according to ANSI F75
Opening from outside by turning the knob or locking with key operation.

การใช้งาน (ตามมาตรฐาน ANSI F75)
เปิดจากด้านในด้วยการบิดลูกบิด
เมื่อลูกบิดล็อคสามารถเปิดได้โดยใช้ลูกกุญแจ

Features
- Master key on request available
- Outside: Blind rose
- Inside: Turn knob with cylinder
- With deadlock latch

คุณสมบัติ
- สามารถจัดทำระบบมาสเตอร์คีย์
- ด้านนอก: ลูกบิดติดตาย
- ด้านใน: บิดลูกบิดเพื่อเข้า
- พร้อมลิ้นตาย

Material/Finish วัสดุ/สี	Cat. No. รหัสสินค้า
Stainless steel (304) สแตนเลสสตีล (304)	911.64.334
Stainless steel (304)/Brass plated polished สแตนเลสสตีล (304)/ทองเหลืองเงา	911.84.104
Antique copper ทองแดงรมดำ	911.64.337
Antique brass ทองเหลืองรมดำ	911.64.336

Packing: 1 set
ขนาดบรรจุ: 1 ชุด

Knob lockset for passage and closet doors
ลูกบิดห้องผ่าน

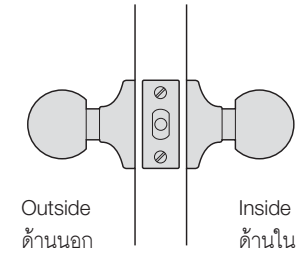

Function according to ANSI F75
Opening from outside and inside by turning the knob

การใช้งาน (ตามมาตรฐาน ANSI F75)
เปิดทั้งจากด้านนอกและด้านในด้วยการบิดลูกบิด

Features
- Outside: Turn knob
- Inside: Turn knob

คุณสมบัติ
- ด้านนอก: บิดลูกบิดเพื่อเข้า
- ด้านใน: บิดลูกบิดเพื่อออก

Material/Finish วัสดุ/สี	Cat. No. รหัสสินค้า
Stainless steel (304) สแตนเลสสตีล (304)	911.64.254
Brass polished ทองเหลืองเงา	911.64.255
Antique copper ทองแดงรมดำ	911.64.256
Antique brass ทองเหลืองรมดำ	911.64.257

Packing: 1 set
ขนาดบรรจุ: 1 ชุด

We reserve the right to alter specifications without notice (HTH Architectural Hardware 2019).
เรายังคงสงวนสิทธิ์ในการเปลี่ยนแปลงรายละเอียดโดยไม่ต้องแจ้งล่วงหน้า (อุปกรณ์สถาปัตยกรรม เอช ทีเอช 2562)

2

Knob lockset for bathroom/WC doors, bedroom and private room doors
ลูกบิดประตูระบบห้องน้ำ, ห้องนอน และห้องส่วนตัว

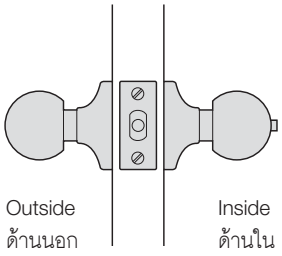

Function according to ANSI F76
Locking from inside with push button. Opening from outside with turn knob.
Emergency case: Knob can be locked by using coin or screw driver from outside.

การใช้งาน (ตามมาตรฐาน ANSI F76)
กดปุ่มล็อคเมื่อต้องการล็อคจากด้านใน บิดลูกบิดเมื่อต้องการเปิดจากด้านนอก สามารถใช้เหรียญหรือไขควงเปิดล็อคจากด้านนอกได้ในกรณีฉุกเฉิน

Features
- Outside: Turn knob with emergency opening possibility
- Inside: Turn knob with pushbutton

คุณสมบัติ
- ด้านนอก: มีปุ่มไขเพื่อเปิดในกรณีฉุกเฉิน
- ด้านใน: บิดลูกบิดเพื่อออก (มีปุ่มกดล็อค)

Material/Finish วัสดุ/สี	Cat. No. รหัสสินค้า
Stainless steel (304) สแตนเลสสตีล (304)	911.64.258
Stainless steel (316) สแตนเลสสตีล (316)	911.64.407
Stainless steel (304)/Brass plated polished สแตนเลสสตีล (304)/ทองเหลืองเงา	911.84.103
Antique copper ทองแดงรมดำ	911.64.260
Antique brass ทองเหลืองรมดำ	911.64.261

Packing: 1 set
ขนาดบรรจุ: 1 ชุด

Knob lockset for patio and private room doors
ลูกบิดสำหรับประตูเฉลียงและห้องส่วนตัว

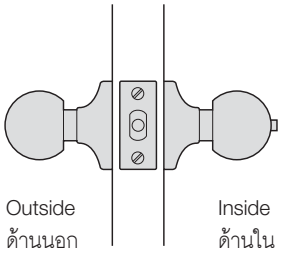

Function according to ANSI F77
Locking from inside with push button. Opening from outside with turn knob.

การใช้งาน (ตามมาตรฐาน ANSI F77)
กดปุ่มล็อคเมื่อต้องการล็อคจากด้านใน บิดลูกบิดเมื่อต้องการเปิดจากด้านนอกให้บิดคลายล็อคลูกบิดจากด้านใน

Features
- Outside: Turn knob
- Inside: Turn knob with push button
- With deadlock latch

คุณสมบัติ
- ด้านนอก: บิดลูกบิดเพื่อเข้า
- ด้านใน: บิดลูกบิดเพื่อออก (มีปุ่มกดล็อค)
- พร้อมลิ้นตาย

Material/Finish วัสดุ/สี	Cat. No. รหัสสินค้า
Stainless steel (304) สแตนเลสสตีล (304)	911.64.262
Brass polished ทองเหลืองเงา	911.64.263
Antique copper ทองแดงรมดำ	911.64.264
Antique brass ทองเหลืองรมดำ	911.64.265

Packing: 1 set
ขนาดบรรจุ: 1 ชุด

We reserve the right to alter specifications without notice (HTH Architectural Hardware 2019).
เราขอสงวนการเปลี่ยนแปลงรายละเอียดในเอกสารนี้โดยไม่ต้องแจ้งให้ทราบล่วงหน้า (อุปกรณ์สถาปัตยกรรม 2562)

Knob lockset for entrance and office doors
กุญแจลูกบิดประตูระบบห้องทั่วไป

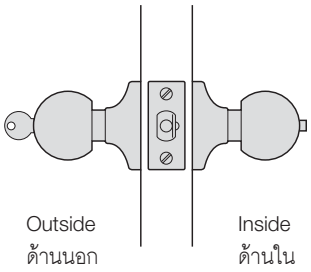

Function according to ANSI F81, F82
Door can be locked by pushing the button from inside. Door can be unlocked by using the key from outside. Door can be opened by using the key outside and turning the knob from inside.

การใช้งาน (ตามมาตรฐาน ANSI F8l, F82)
เมื่อต้องการปิดล็อค กดปุ่มลูกบิดด้านในแล้วผลักให้ประตูสนิทกับเฟรม เมื่อต้องการเปิดใช้กุญแจไขจากด้านนอก ในกรณีมีคนอยู่ด้านใน เมื่อต้องการเปิดให้บิดลูกบิดเพื่อเปิดได้ทันที

Features
- Master key on request available
- Outside: Turn knob with cylinder
- Inside: Turn knob with push button, fixing device

คุณสมบัติ
- สามารถจัดทำระบบมาสเตอร์คีย์
- ด้านนอก: เปิดด้วยกุญแจ
- ด้านใน: มีปุ่มกดล็อค

Material/Finish วัสดุ/สี	Cat. No. รหัสสินค้า
Stainless steel (304) สแตนเลสสตีล (304)	911.64.266
Stainless steel (316) สแตนเลสสตีล (316)	911.64.399
Stainless steel (304)/Brass plated polished สแตนเลสสตีล (304)/ทองเหลืองเงา	911.84.102
Antique copper ทองแดงรมดำ	911.64.268
Antique brass ทองเหลืองรมดำ	911.64.269

Packing: 1 set
ขนาดบรรจุ: 1 ชุด

Knob lockset for storeroom and closet doors
กุญแจลูกบิดประตูระบบห้องเก็บของ

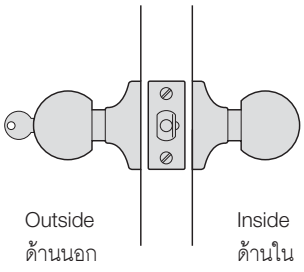

Function according to ANSI F86
Latch bolt can be retracted by knob inside only. Outside knob rigid. Key outside can be retracted by latch bolt.

การใช้งาน (ตามมาตรฐาน ANSI F86)
ด้านนอกต้องเปิดด้วยกุญแจเท่านั้น ปิดประตูลูกบิดจะล็อคทันที

Features
- Master key on request available
- Outside: Rigid knob with cylinder
- Inside: Turn knob
- With deadlock latch

คุณสมบัติ
- สามารถจัดระบบมาสเตอร์คีย์และแกรนด์มาสเตอร์คีย์
- ด้านนอก: เปิดด้วยกุญแจ
- ด้านใน: บิดลูกบิดเพื่อออก
- พร้อมลิ้นตาย

Material/Finish วัสดุ/สี	Cat. No. รหัสสินค้า
Stainless steel (304) สแตนเลสสตีล (304)	911.64.270
Stainless steel (316) สแตนเลสสตีล (316)	911.64.409
Brass polished ทองเหลืองเงา	911.64.271
Antique copper ทองแดงรมดำ	911.64.272
Antique brass ทองเหลืองรมดำ	911.64.273

Packing: 1 set
ขนาดบรรจุ: 1 ชุด

We reserve the right to alter specifications without notice (HTH Architectural Hardware 2019).
เรายังคงสงวนสิทธิ์ในการเปลี่ยนแปลงรายละเอียดโดยไม่ต้องแจ้งให้ทราบล่วงหน้า (อุปกรณ์สถาปัตยกรรม เอช.ที.เอช. 2562)

Latch for 70 mm backset

ลิ้นกุญแจขนาด 70 มม.



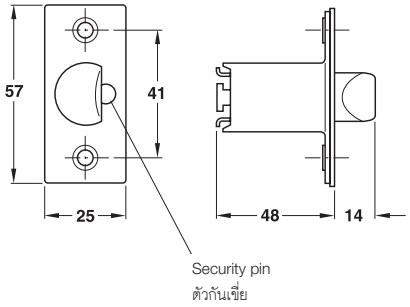

Features

- Suitable for knob locksets, commercial
- Optional with or without security pin

Technical data

- Backset: 70 mm

คุณสมบัติ

- เหมาะสำหรับลูกบิดอาคาร
- อุปกรณ์เสริมเลือกได้ระหว่างมี/ไม่มีตัวกันเขี่ย

ข้อมูลทางเทคนิค

- ระยะตลับกุญแจ: 70 มม.

Material/Finish วัสดุ/สี	With security pin แบบมีตัวกันเขี่ย	Without security pin แบบไม่มีตัวกันเขี่ย
Stainless steel (304) สแตนเลสสตีล (304)	911.64.298	911.64.302
Brass polished ทองเหลืองเงา	911.64.299	911.64.303
Antique copper ทองแดงรมดำ	911.64.300	911.64.304
Antique brass ทองเหลืองรมดำ	911.64.301	911.64.305

Packing: 1 set
ขนาดบรรจุ: 1 ชุด

We reserve the right to alter specifications without notice (HTH Architectural Hardware 2019).
บริษัทฯ ขอสงวนการเปลี่ยนแปลงรายละเอียดโดยมิได้มีการแจ้งล่วงหน้า (อุปกรณ์สถาปัตยกรรม 2562)

Single deadbolt, residential
กุญแจลิ้นตายด้านเดียวหางปลาบิดสำหรับที่พักอาศัย



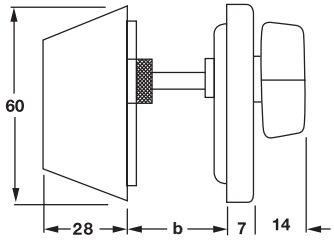

b = Door leaf thickness
b = ความหนาบานประตู

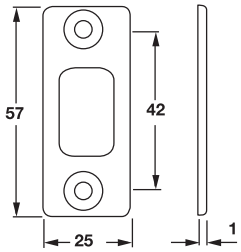

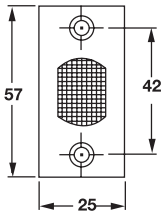

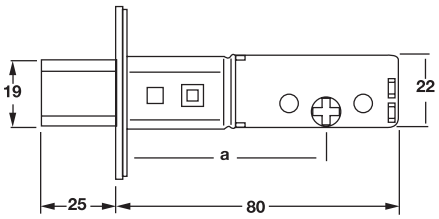

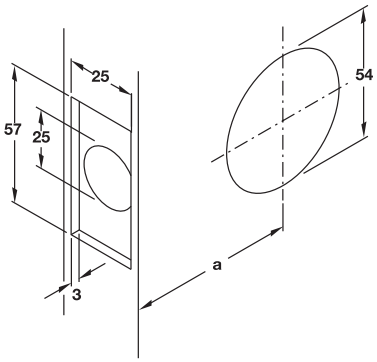

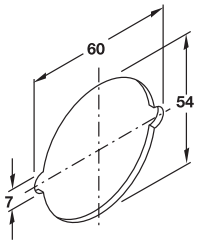

Features
- For flush timber or steel doors
- Suitable for DIN left and right hand
- Suitable for door leaf thicknesses(b): 28–45 mm
- Outside: Cylinder with 5 pin
- Inside: Thumbturn
- Deadbolt 1-turn

Technical data
- Backset, adjustable (a): 60 or 70 mm

Supplied with
1 Locking case with bolt part
1 Strikin g plate
3 Keys brass nickel plated
1 Set of fixing material
1 Set of installation instructions

คุณสมบัติ
- สำหรับบานไม้หรือเหล็กแบบไม่มีบังใบ
- ติดตั้งได้ทั้งบานซ้ายและบานขวา
- เหมาะสำหรับบานประตูหนา(b): 28-45 มม.
- ด้านนอก: ไส้กุญแจระบบ 5 พิน
- ด้านใน: ไส้กุญแจหางปลาบิด
- ลิ้นตาย 1 จังหวะ

ข้อมูลทางเทคนิค
- ระยะเจาะตลับกุญแจ ปรับได้ (a): 60 หรือ 70 มม.

ประกอบด้วย

ตลับกุญแจและลิ้นกุญแจ	1 ชิ้น
เพลทรับกลอน	1 ชิ้น
ลูกกุญแจทองเหลืองชุบนิกเกิ้ล	3 ชิ้น
อุปกรณ์ติดตั้ง	1 ชุด
คู่มือติดตั้ง	1 ชุด

Material/Finish วัสดุ/สี	Cat. No. รหัสสินค้า
Stainless steel (304) สแตนเลสสตีล (304)	911.22.391
Brass polished ทองเหลืองเงา	911.22.392
Antique copper ทองแดงรมดำ	911.22.393
Antique brass ทองเหลืองรมดำ	911.22.394

Packing: 1 pc.
ขนาดบรรจุ: 1 ชิ้น

We reserve the right to alter specifications without notice (HTH Architectural Hardware 2019).
เรายังคงสงวนการเปลี่ยนแปลงรายละเอียดโดยไม่ต้องแจ้งล่วงหน้า (อุปกรณ์สถาปัตยกรรม เอช.ที.เอช. 2562)

2

Economy double deadbolt, residential
กุญแจลิ้นตาย 2 ด้าน สำหรับที่พักอาศัย



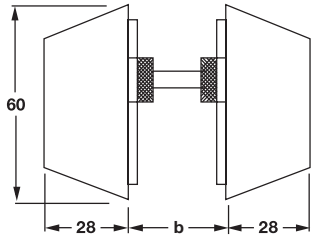

b = Door leaf thickness
b = ความหนาบานประตู

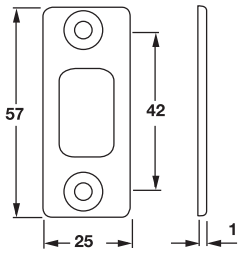

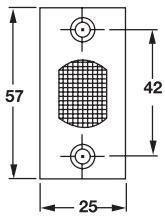

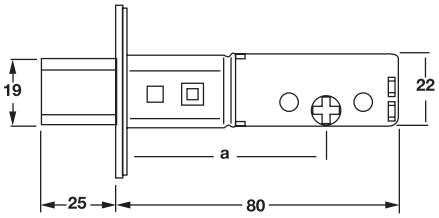

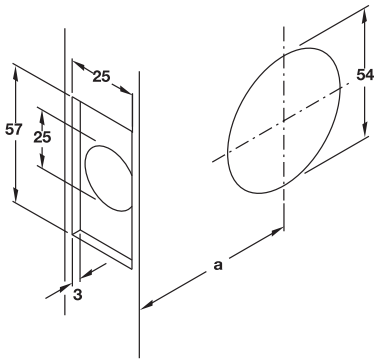

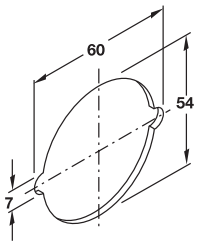

Features
- For flush timber or steel doors
- Suitable for DIN left and right hand
- Suitable for door leaf thicknesses(b): 28–45 mm
- Outside: Cylinder with 5 pin
- Deadbolt 1-turn

Technical data
- Backset, adjustable (a): 60 or 70 mm

Supplied with
1 Locking case with bolt part
1 Striking plate
3 Keys brass nickel plated
1 Set of fixing material
1 Set of installation instructions

คุณสมบัติ
- สำหรับบานไม้หรือเหล็กแบบไม่มีบังใบ
- ติดตั้งได้ทั้งบานซ้ายและบานขวา
- เหมาะสำหรับบานประตูหนา(b) 28-45 มม.
- ด้านนอก: ไส้กุญแจระบบ 5 พิน
- ลิ้นตาย 1 จังหวะ

ข้อมูลทางเทคนิค
- ระยะเจาะตลับกุญแจ ปรับได้ (a): 60 หรือ 70 มม.

ประกอบด้วย

ตลับกุญแจและลิ้นกุญแจ	1 ชิ้น
เพลทรับกลอน	1 ชิ้น
ลูกกุญแจทองเหลืองชุบนิกเกิ้ล	3 ชิ้น
อุปกรณ์ติดตั้ง	1 ชุด
คู่มือติดตั้ง	1 ชุด

Material/Finish วัสดุ/สี	Cat. No. รหัสสินค้า
Stainless steel (304) สแตนเลสสตีล (304)	911.78.491

Packing: 1 pc.
ขนาดบรรจุ: 1 ชิ้น

We reserve the right to alter specifications without notice (HTH Architectural Hardware 2019).
บริษัทฯ ขอสงวนการเปลี่ยนแปลงรายละเอียดโดยมิได้มีการแจ้งล่วงหน้า (อุปกรณ์สถาปัตยกรรม 2562)

Single deadbolt, commercial
กุญแจลิ้นตายด้านเดียวหางปลาบิดสำหรับอาคารพาณิชย์



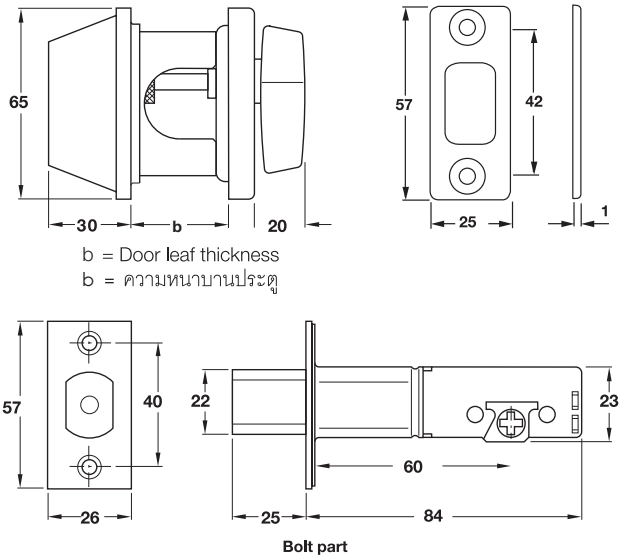

Features
- Master key on request available
- For flush timber or steel doors
- Suitable for DIN left and right hand
- Suitable for door leaf thicknesses(b): 35–45 mm
- Outside: Cylinder with 6 pin
- Inside: Thumbturn

Technical data
- Backset (a): 60 mm

Supplied with
1 Locking case with bolt part
1 Striking plate
3 Keys brass nickel plated
1 Set of fixing material
1 Set of installation instructions

คุณสมบัติ
- สามารถจัดทำระบบมาสเตอร์คีย์
- ใช้กับประตูไม้หรือเหล็ก
- ใช้ได้กับทั้งบานซ้ายและบานขวา
- เหมาะสำหรับประตูหนา(b): 35-45 มม.
- ด้านนอก: ไส้กุญแจระบบ 6 พิน
- ด้านใน: ไส้กุญแจหางปลาบิด

ข้อมูลทางเทคนิค
- ระยะเจาะตลับกุญแจ 60 มม.

ประกอบด้วย
ตลับกุญแจและลิ้นกุญแจ 1 ชิ้น
เพลทรับกลอน 1 ชิ้น
ลูกกุญแจทองเหลืองชุบนิกเกิ้ล 3 ชิ้น
อุปกรณ์ติดตั้ง 1 ชุด
คู่มือติดตั้ง 1 ชุด

Material/Finish วัสดุ/สี	Cat. No. รหัสสินค้า
Stainless steel (304) สแตนเลสสตีล (304)	911.64.274
Brass polished ทองเหลืองเงา	911.64.275
Antique copper ทองแดงรมดำ	911.64.276
Antique brass ทองเหลืองรมดำ	911.64.277

Packing: 1 pc.
ขนาดบรรจุ: 1 ชิ้น

We reserve the right to alter specifications without notice (HTH Architectural Hardware 2019).
เรายังคงสงวนสิทธิ์ในการเปลี่ยนแปลงรายละเอียดโดยไม่ต้องแจ้งให้ทราบล่วงหน้า (อุปกรณ์สถาปัตยกรรม เฮทีเอช 2562)

Double deadbolt commercial
กุญแจลิ้นตาย 2 ด้าน สำหรับอาคารพาณิชย์



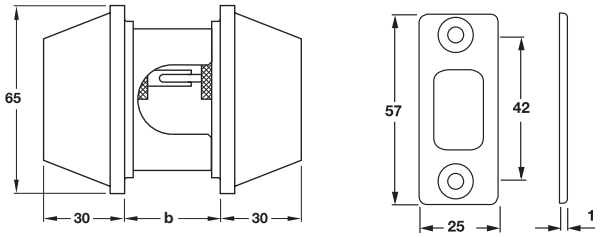

b = Door leaf thickness
b = ความหนาบานประตู

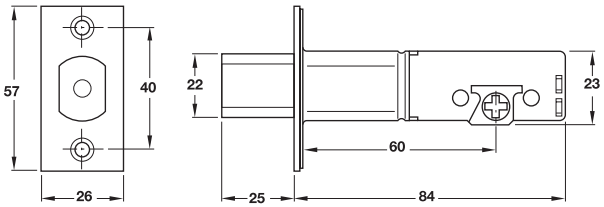

Bolt part

Features
- Master key on request available
- For flush timber or steel doors
- Suitable for DIN left and right hand
- Suitable for door leaf thicknesses(b): 35–45 mm
- Outside and inside: Cylinder with 6 pin

Technical data
- Backset (a): 60 mm

Supplied with
1 Locking case with bolt part
1 Striking plate
3 Keys brass nickel plated
1 Set of fixing material
1 Set of installation instructions

คุณสมบัติ
- สามารถจัดทำระบบมาสเตอร์คีย์
- ใช้กับประตูไม้หรือเหล็ก
- ใช้ได้กับทั้งบานซ้ายและบานขวา
- เหมาะสำหรับประตูหนา(b): 35-45 มม.
- ทั้งด้านนอกและด้านใน: ไส้กุญแจระบบ 6 พิน

ข้อมูลทางเทคนิค
- ระยะเจาะตลับกุญแจ 60 มม.

ประกอบด้วย

ตลับกุญแจและลิ้นกุญแจ	1 ชิ้น
เพลทรับกลอน	1 ชิ้น
ลูกกุญแจทองเหลืองชุบนิกเกิ้ล	3 ชิ้น
อุปกรณ์ติดตั้ง	1 ชุด
คู่มือติดตั้ง	1 ชุด

Material/Finish วัสดุ/สี	Cat. No. รหัสสินค้า
Stainless steel (304) สแตนเลสสตีล (304)	911.64.278
Brass polished ทองเหลืองเงา	911.64.279
Antique copper ทองแดงรมดำ	911.64.280
Antique brass ทองเหลืองรมดำ	911.64.281

Packing: 1 pc.
ขนาดบรรจุ: 1 ชิ้น

We reserve the right to alter specifications without notice (HTH Architectural Hardware 2019).
บริษัทฯ ขอสงวนการเปลี่ยนแปลงรายละเอียดโดยไม่ต้องแจ้งล่วงหน้า (อุปกรณ์สถาปัตยกรรม 2562)

Single deadbolt, one side

อุปกรณ์ล็อคลิ้นตายข้างเดียว



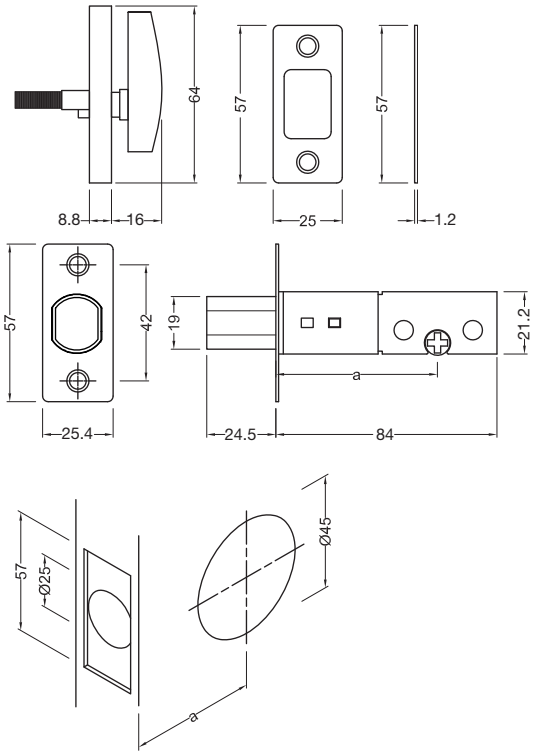

Features

- For flush timber doors
- Suitable for door leaf thickness (b) 35-50 mm
- Suitable for DIN left and DIN right
- Deadbolt 1-turn

Technical data

- Backset (a): 60 mm

Supplied with

1 Locking case with bolt part
1 Striking plate
1 Striking box
1 Fixing screw
Installation instruction

คุณสมบัติ

- สำหรับบานไม้แบบไม่มีบังใบ
- เหมาะสำหรับบานประตูหนา (b) 35-50 มม.
- ติดตั้งได้ทั้งบานซ้ายและบานขวา
- ลิ้นตาย 1 จังหวะ

ข้อมูลทางเทคนิค

- ระยะเจาะ: (a) 60 มม.

ประกอบด้วย

ลูกบิดหางปลาและลิ้นกุญแจ	1 ชิ้น
เพลทรับกลอน	1 ชิ้น
กล่องรับกลอน	1 ชิ้น
สกรูติดตั้ง	1 ชุด
คู่มือการติดตั้ง	

Material/Finish วัสดุ/สี	Cat. No. รหัสสินค้า
Stainless steel matt สแตนเลสด้าน	911.22.593
Antique brass ทองเหลืองรมดำ	911.22.594
Antique copper ทองแดงรมดำ	911.22.595
Brass black matt ทองเหลืองดำด้าน	911.22.596

Packing: 1 set
ขนาดบรรจุ: 1 ชุด

We reserve the right to alter specifications without notice (HTH Architectural Hardware 2019).
เรายังคงสงวนสิทธิ์ในการเปลี่ยนแปลงรายละเอียดโดยไม่ต้องแจ้งให้ทราบล่วงหน้า (อุปกรณ์สถาปัตยกรรม 2562)

2

Padlock
กุญแจคล้องสายยู



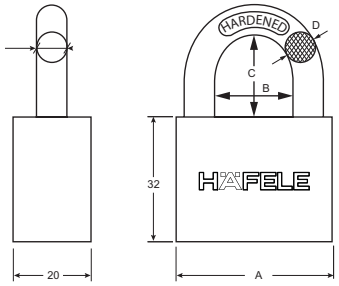



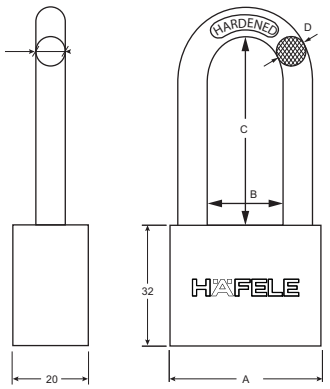

Features
- Body material: Solid brass body
- Shackle material: Hardened steel
- Size:40/45/50 mm
- Security level: Hight
- Double bolted stainless steel ball bearing for higher security
- Hight security with 3 brass groove key
- Brass disc with spike prevent from skeleton key

คุณสมบัติ
- วัสดุตัวเรือน: ทองเหลืองแท้
- วัสดุสายยู: เหล็กชุบแข็ง
- ขนาด: 40/45/50 มม.
- ระดับความปลอดภัย: ระดับสูง
- ระบบล็อคสายยูด้วยลูกปืนสแตนเลสทั้งสองด้านเพื่อความแข็งแรง
- ดอกกุญแจทองเหลือง 3 ดอก แบบมีร่องเพื่อความปลอดภัย
- แผ่นแหวนทองเหลืองพร้อมช่องเสียบพิเศษป้องกันกุญแจผี

Version รูปแบบ	Brass body wigth mm (A) ขนาดตัวเรือน มม. (A)	Gab between shackle ระยะห่างระหว่างสายยู		Shackle diameter mm (D) เส้นผ่าศูนย์กลางสายยู มม. (D)	Cat. No. รหัสสินค้า
		Height mm (C) สูง มม. (C)	Width mm (B) กว้าง มม. (B)		
HVB/40	40	21	20	7.8	482.01.980
HVB/40L	40	50	20	7.8	482.01.981
HVB/45	45	27	20	8.7	482.01.982
HVB/45L	45	52	20	8.7	482.01.983
HVB/50	50	27	23	9.8	482.01.984
HVB/50L	50	62	23	9.8	482.01.985

Packing: 1 pc.
ขนาดบรรจุ: 1 ชิ้น

We reserve the right to alter specifications without notice (HTH Architectural Hardware 2019).
เราขอสงวนการเปลี่ยนแปลงรายละเอียดโดยไม่ต้องแจ้งให้ทราบล่วงหน้า (อุปกรณ์สถาปัตยกรรม 2562)

Folding hasp
กลอนพับ



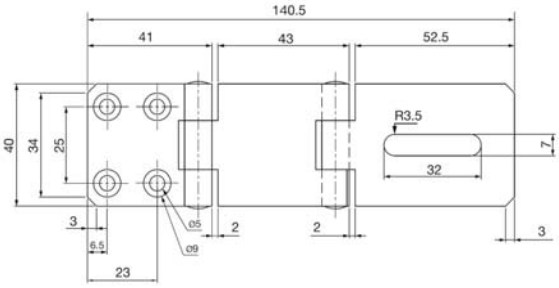

Features
- Suitable for wooden door
- Use for outward locking door
- Suitable for DIN left and right door
- Available with fixing material

คุณสมบัติ
- เหมาะสำหรับบานไม้
- ใช้ในการล็อคประตูจากด้านนอก
- เหมาะสำหรับประตูแบบเปิดซ้ายและขวา
- มาพร้อมอุปกรณ์ในการติดตั้ง

Material รายละเอียด	Finish สี	Cat. No. รหัสสินค้า
Steel เหล็ก	Grey สีเทา	482.01.876

Packing: 1 pc.
ขนาดบรรจุ: 1 ชิ้น

Fixed hasp
หูช้าง



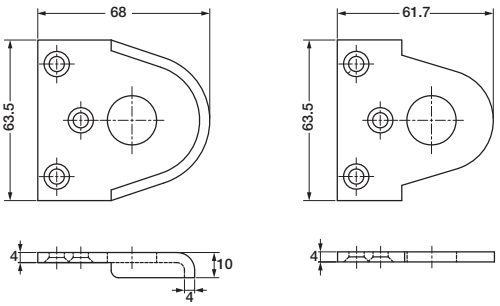

Features
- Suiable for wooden door
- Use for outward locking door
- Suitable for DIN left and right door
- Available with fixing material

คุณสมบัติ
- เหมาะสำหรับบานไม้
- ใช้ในการล็อคประตูจากด้านนอก
- เหมาะสำหรับประตูแบบเปิดซ้ายและขวา
- มาพร้อมอุปกรณ์ในการติดตั้ง

Material รายละเอียด	Finish สี	Cat. No. รหัสสินค้า
Steel เหล็ก	Chrome plated สีโครม	482.01.810

Packing: 1 pc.
ขนาดบรรจุ: 1 ชิ้น

We reserve the right to alter specifications without notice (HTH Architectural Hardware 2019).
บริษัทฯ ขอสงวนการเปลี่ยนแปลงรายละเอียดโดยมิได้มีการแจ้งล่วงหน้า (อุปกรณ์ฮาร์ดแวร์ 2562)

2

Wireless central unit CFA3000

อุปกรณ์ล็อคอิเล็กทรอนิกส์ รุ่น CFA3000



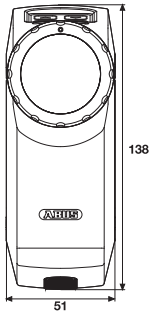



Feature

- Suitable for entrance door, office, service room
- Lock and unlock the door by pressing key pad
- Mounting inside of door
- Wireless installation with radio control
- Maximum security through AES 128-bit encryption
- Supply with battery AA 4 pieces

คุณสมบัติ

- เหมาะสำหรับประตูทางเข้า, ออฟฟิศ, ห้องเซอร์วิส
- การเปิด-ปิด ประตูโดยกดปุ่มล็อคและปลดล็อค
- ติดตั้งภายใน
- ควบคุมระบบแบบไร้สาย ด้วยรีโมทแบบคลื่นวิทยุ
- มีความปลอดภัยสูงโดยใช้ระบบการเข้ารหัสแบบ AES 128 บิท
- ใช้พลังงานจากแบตเตอรี่ขนาด AA จำนวน 4 ก้อน (มีให้พร้อมอุปกรณ์)

Material วัสดุ	Finish สี	Cat. No. รหัสสินค้า
Plastic พลาสติก	Silver สีเงิน	912.09.232
	White สีขาว	912.09.237

Packing: 1 pc.
ขนาดบรรจุ: 1 ชิ้น

Order reference

Please order double profile cylinder separately

ข้อแนะนำการสั่งซื้อ

กรุณาสั่งซื้อไส้กุญแจแยกต่างหาก

Wireless remote control CFF3000

รีโมทคอนโทรลอิเล็คทรอนิกส์ รุ่น CFF3000



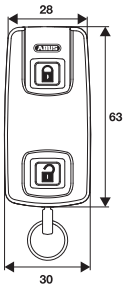

Feature

- High operating comfort: locking and unlocking of the door by press the button
- Status query of the central unit possible
- Controlling of up to two HomeTec Pro at the same time possible
- Maximum security due to AES-128 bit encryption
- Supply with battery 3V CR2032 1 pc. (Button cell battery incl.)

คุณสมบัติ

- กดปุ่มที่ตัวรีโมทเพื่อล็อค และปลดล็อคประตู
- แสดงสถานะของอุปกรณ์ล็อค
- สามารถควบคุมการล็อคและปลดล็อคตัวอุปกรณ์ได้พร้อมกันถึง 2 ตัว
- มีความปลอดภัยสูงโดยใช้ระบบการเข้ารหัสแบบ AES 128 บิท
- ใช้พลังงานจากแบตเตอรี่ขนาด 3V CR2032 จำนวน 1 ก้อน (มีให้พร้อมอุปกรณ์)

Material วัสดุ	Finish สี	Cat. No. รหัสสินค้า
Plastic พลาสติก	Silver สีเงิน	912.09.252

Packing: 1 pc.
ขนาดบรรจุ: 1 ชิ้น

Order reference

Please order double profile cylinder separately.

ข้อแนะนำการสั่งซื้อ

กรุณาสั่งซื้อไส้กุญแจแยกต่างหาก

We reserve the right to alter specifications without notice (HTH Architectural Hardware 2019).
บริษัทฯ ขอสงวนการเปลี่ยนแปลงรายละเอียดโดยไม่ได้มีการแจ้งล่วงหน้า (อุปกรณ์สถาปัตยกรรม 2562)



We reserve the right to alter specifications without notice (HTH Architectural Hardware 2019).
บริษัทฯ ขอสงวนการเปลี่ยนแปลงรายละเอียดได้โดยไม่ต้องแจ้งให้ทราบล่วงหน้า (อุปกรณ์สถาปัตยกรรม 2562)

3

Electronic Locking Systems

ระบบกุญแจอิเล็กทรอนิกส์




HÄFELE





Dialock - Access Control
Dialock - ระบบควบคุมการเข้า-ออก

Door terminals DT
ชุดล็อคประตูแบบติดตั้งบนประตู DT 3.6

Wall terminal WT
ชุดควบคุมล็อคแบบติดบนผนัง WT 3.8

Furniture locks
ล็อคเฟอร์นิเจอร์ 3.9

Transponder
อุปกรณ์สื่อสารข้อมูลแบบไร้สัมผัส.....3.9

Control components
อุปกรณ์ควบคุมระบบ 3.10

Dialock DT 700 Door terminal set for hotel guest room doors
ชุดล็อคประตูอิเล็กทรอนิกส์ Dialock DT 700 สำหรับห้องพักโรงแรม 3.11

Dialock DT 710 Door terminal set for hotel guest room doors
ชุดล็อคประตูอิเล็กทรอนิกส์ Dialock DT 710 สำหรับห้องพักโรงแรม 3.13



Energy Control Terminals
อุปกรณ์ควบคุมพลังงาน

Energy control terminal iRoom 800
อุปกรณ์ควบคุมพลังงาน iRoom 800.....3.15




Electronic Drop Bolts
กลอนประตูอิเล็กทรอนิคส์

Electronic drop bolt
กลอนประตูอิเล็กทรอนิกส์ 3.16

Glass bracket
ชุดยึดบานกระจก.....3.17

We reserve the right to alter specifications without notice (HTH Architectural Hardware 2019).
เราขอสงวนสิทธิ์ในการเปลี่ยนแปลงรายละเอียดโดยไม่ต้องแจ้งล่วงหน้า (อุปกรณ์สถาปัตย์ พ.ศ. 2562)



Electromagnetic Locks
อุปกรณ์ล็อคแม่เหล็กไฟฟ้า

Electromagnetic lock
อุปกรณ์ล็อคแม่เหล็กไฟฟ้า 3.18

Glass bracket
ชุดยึดบานกระจก 3.18



Digital Door Locks
ชุดล็อคประตูระบบดิจิตอล

Digital door lock ER 4800-TC
ชุดล็อคประตูระบบดิจิตอล ER 4800-TC 3.19

Digital door lock EL 8000-TC
ชุดล็อคประตูระบบดิจิตอล EL 8000-TC 3.20

Digital door lock EL 9000-TCS
ชุดล็อคประตูระบบดิจิตอล EL 9000-TCS 3.21

Accessories for EL 8000-TC and EL 9000-TCS
อุปกรณ์เสริมสำหรับ EL 8000-TC และ EL 9000-TCS 3.22

Digital door lock EF 680 Kaba
ชุดล็อคประตูระบบดิจิตอล EF 680 Kaba 3.23

Digital door lock EF 780 Kaba
ชุดล็อคประตูระบบดิจิตอล EF 780 Kaba 3.25

We reserve the right to alter specifications without notice (HTH Architectural Hardware 2019).
เรายังคงสงวนสิทธิ์ในการเปลี่ยนแปลงรายละเอียดโดยมิต้องแจ้งให้ทราบล่วงหน้า (อุปกรณ์สถาปัตยกรรม 2562)

Everything is possible. Everything is easy. Dialock access control system: well thought out for the user.
ทำให้ทุกอย่างเป็นเรื่องง่ายและเป็นไปได้ ระบบควบคุมการเข้า-ออก Dialock ได้รับการออกแบบมาเป็นอย่างดีสำหรับผู้ใช้งาน

Easy to configure.
ง่ายต่อการออกแบบ

Open doors and cabinets, operate lifts and coffee machines. Organise any number of access points and users in locking plans. Select and combine technical standards and functionality. Dialock is as individual as your requirements.

ตั้งแต่การเปิดประตู เปิดตู้หรือล็อคเกอร์ การสั่งงานลิฟท์และการสั่งงานควบคุมเครื่องชงกาแฟ สามารถออกแบบสิทธิ์การใช้งานของผู้ใช้แต่ละจุดในรูปแบบตารางได้ และกำหนดสิทธิ์ผู้ใช้งานได้หลากหลาย Dialock มีให้เลือกตามความต้องการของผู้ใช้งาน

Easy to network.
ง่ายต่อการทำระบบเครือข่าย

Dialock terminals can be connected with each other with cables, wirelessly or not at all. And receive all of the important access data anyway. At the same time, Dialock can be easily networked with your management software, time and attendance system, building services or billing systems.

ชุดล็อค Dialock สามารถเชื่อมต่อกับอุปกรณ์อื่นได้ทั้งแบบเดินสาย และแบบไร้สายหรือออฟไลน์ ไม่ว่าแบบใดระบบก็สามารถรับข้อมูลและบันทึกการใช้งานเข้า-ออกได้ และยังสามารถเชื่อมต่อกับซอฟต์แวร์บริหารจัดการอื่นๆ ของลูกค้า เช่น ระบบบันทึกเวลาเข้า-ออก ระบบบริหารจัดการอาคารหรือระบบการชำระเงินได้อย่างง่ายดาย

Easy to operate.
ง่ายต่อการปฏิบัติงาน

Pass the Dialock card over a sensor without contact – operation is as simple as this for the user. Organising locking authorisations for users or user groups is just as easy for employees. Information such as the overview of all locking processes is provided by the system in a simple and clear form.

เพียงแค่แสดงบัตรที่จุดผ่านเข้า-ออก โดยไร้การสัมผัส กำหนดสิทธิ์การใช้งานของผู้ใช้ได้อย่างง่ายดาย ระบบจะแสดงข้อมูลการทำงานในรูปแบบที่เข้าใจง่ายและชัดเจน

Easy does it.
ง่ายต่อการใช้งาน

Your Dialock system operates reliably. This is taken care of not only by the high quality of the components but also the all-round service, the remote maintenance and the on-site service. However, extending the existing system is also not a problem. Whatever you want to do with Dialock. It remains easy.

Dialock เป็นระบบที่มีประสิทธิภาพและไว้วางใจได้ ไม่ใช่แค่เพียงอุปกรณ์ที่มีคุณภาพสูงแต่ยังรวมไปถึงการให้บริการหลังการขายที่ครอบคลุมและยังสามารถขยายระบบ Dialock ที่ใช้อยู่ได้ ไม่ว่าคุณต้องการทำอะไร Dialock สามารถทำได้อย่างง่ายดาย

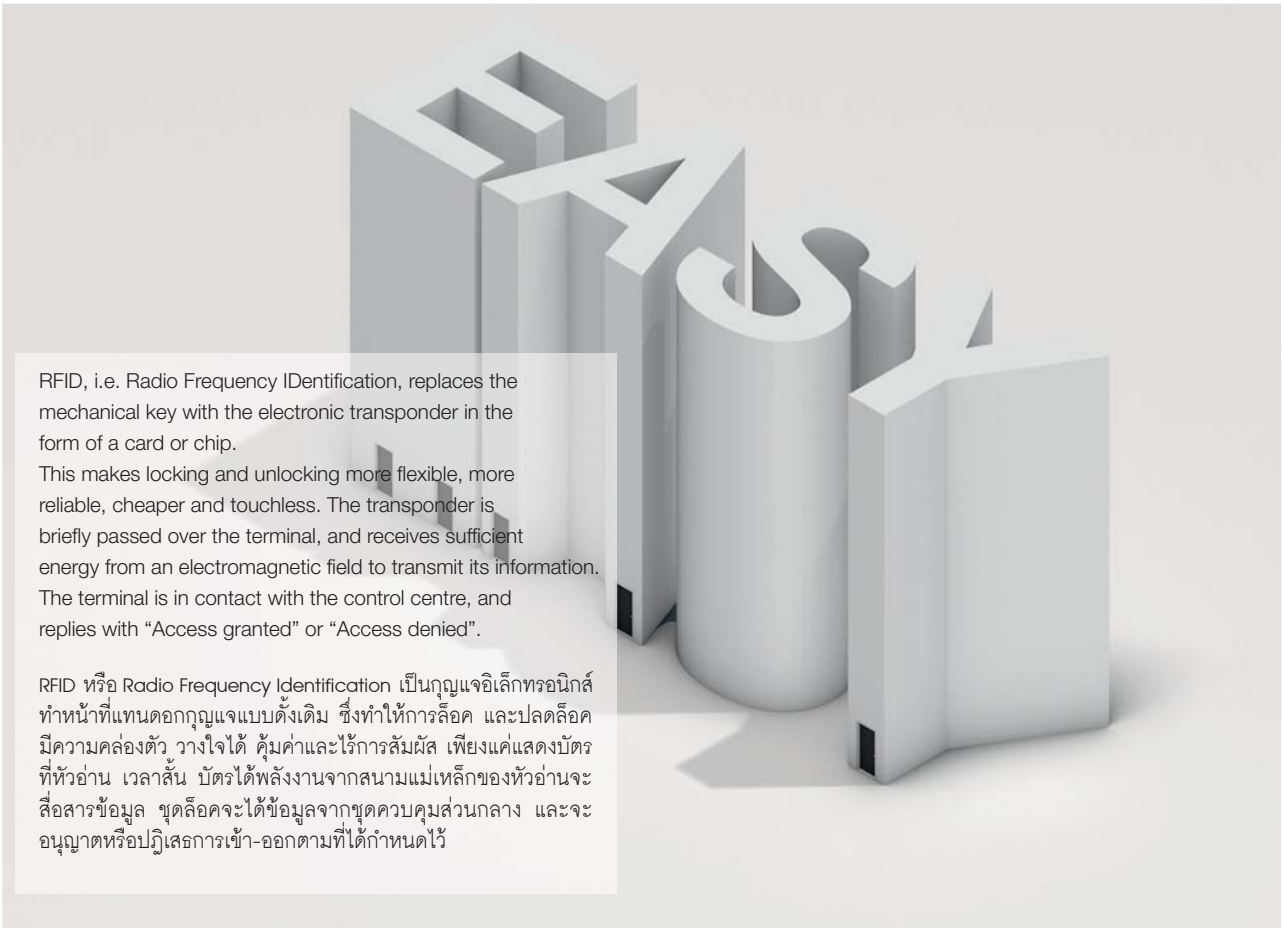

RFID, i.e. Radio Frequency IDentification, replaces the mechanical key with the electronic transponder in the form of a card or chip.
This makes locking and unlocking more flexible, more reliable, cheaper and touchless. The transponder is briefly passed over the terminal, and receives sufficient energy from an electromagnetic field to transmit its information. The terminal is in contact with the control centre, and replies with “Access granted” or “Access denied”.

RFID หรือ Radio Frequency Identification เป็นกุญแจอิเล็กทรอนิกส์ทำหน้าที่แทนดอกกุญแจแบบดั้งเดิม ซึ่งทำให้การล็อค และปลดล็อคมีความคล่องตัว วางใจได้ คุ้มค่าและไร้การสัมผัส เพียงแค่แสดงบัตรที่หัวอ่าน เวลาสั้น บัตรได้พลังงานจากสนามแม่เหล็กของหัวอ่านจะสื่อสารข้อมูล ชุดล็อคจะได้ข้อมูลจากชุดควบคุมส่วนกลาง และจะอนุญาตหรือปฏิเสธการเข้า-ออกตามที่ได้กำหนดไว้

We reserve the right to alter specifications without notice (HTH Architectural Hardware 2019).
บริษัทฯ ขอสงวนสิทธิ์ในการเปลี่ยนแปลงรายละเอียดโดยไม่ต้องแจ้งล่วงหน้า (อุปกรณ์สถาปัตยกรรม 2562)

Dialock overview. Functions and options
ภาพรวมผลิตภัณฑ์ Dialock ฟังก์ชันการทำงาน และฟังก์ชันเสริม

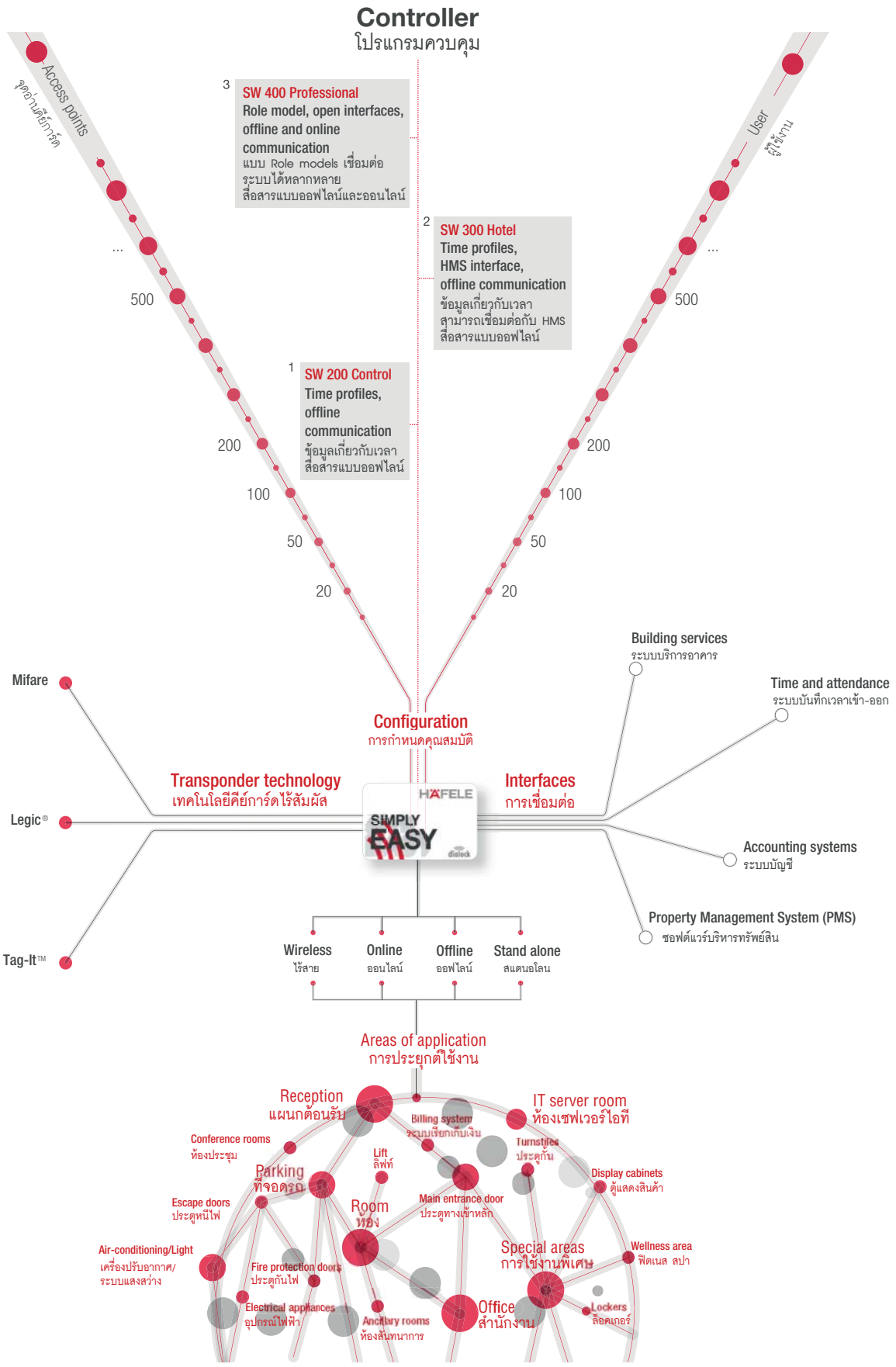

We reserve the right to alter specifications without notice (HTH Architectural Hardware 2019).
เราขอสงวนสิทธิ์ในการเปลี่ยนแปลงรายละเอียดโดยไม่ต้องแจ้งให้ทราบล่วงหน้า (อุปกรณ์สถาปัตยกรรม ปี 2562)

Door terminals DT
ชุดล็อคประตูแบบติดตั้งบนประตู DT

Easy locking and unlocking of guest room doors and interior doors. Battery operated. With mechanical emergency opening.

การล็อคและปลดล็อคห้องพักและประตูภายในอาคารเป็นเรื่องง่าย ใช้แบตเตอรี่ สามารถใช้ดอกกุญแจปลดล็อคได้

DT 400 SPK



- Easy to install
- With permanent open function
- Material/finish: Stainless steel matt
- Free choice of lever handle
- Alasept available
- Smart Phone Key enabled

- ติดตั้งง่าย
- มีฟังก์ชันเปิดประตูค้าง
- วัสดุ/สี: สแตนเลสด้าน
- เลือกรูปแบบมือจับได้อิสระ
- สามารถเลือกมือจับ Alasept
- พร้อมฟังก์ชันสั่งงานด้วยสมาร์ทโฟน

DT 510



- Electronic profile cylinders
- Suitable for DIN mortise locks
- Indication of locking/unlocking with LED
- Material/finish: Stainless steel matt
- Alasept available

- ไส้กุญแจอิเล็กทรอนิกส์
- ใช้กับตลับกุญแจมาตรฐาน DIN
- แสดงสถานะล็อค/ปลดล็อคด้วยไฟแอลอีดี
- วัสดุ/สี: สแตนเลสด้าน
- สามารถเลือกมือจับ Alasept

DT 600



- Extremely slim housing for narrow frame doors
- Indication of locking/unlocking with LED
- Material/finish: Stainless steel matt
- Lever handle with U design
- Alasept available

- ชุดล็อคสำหรับประตูเฟรมแคบ
- แสดงสถานะล็อค/ปลดล็อคด้วยไฟแอลอีดี
- วัสดุ/สี: สแตนเลสด้าน
- มือจับก้านโยกแบบ U
- สามารถเคลือบผิว Alasept ได้

DT 700



- Robust standard fitting for interior doors
- Indication for locking/unlocking and “Do not disturb” with LED
- Material/finish: Stainless steel matt or brass coloured
- Lever handle with G, J or U design
- Smart Phone Key option

- อุปกรณ์มีความคงทนสำหรับประตูภายในอาคาร
- แสดงสถานะล็อค/ปลดล็อค และ "ห้ามรบกวน" ด้วยไฟแอลอีดี
- วัสดุ/สี: สแตนเลสด้านหรือสีทองเหลือง
- มือจับก้านโยกแบบ G, J หรือ U
- สามารถเลือกฟังก์ชันเสริมสั่งงานด้วยสมาร์ทโฟนได้

DT 710



- Subtle rose and escutcheon fitting, customised design possible
- Indication for locking/unlocking and “Do not disturb” with LED
- Material/finish: Stainless steel matt or coloured brass
- Lever handle with G, J or U design
- Smart Phone Key option

- มือจับพร้อมฝาครอบไส้กุญแจ สามารถออกแบบโลโก้ได้
- แสดงสถานะล็อค/ปลดล็อค และ "ห้ามรบกวน" ด้วยไฟแอลอีดี
- วัสดุ/สี: สแตนเลสด้านหรือสีทองเหลืองเงา
- มือจับก้านโยกแบบ G, J หรือ U
- สามารถเลือกฟังก์ชันเสริมสั่งงานด้วยสมาร์ทโฟนได้

DT 750 SPK



- ANSI version for American standard
- Like DT 700
- Material/finish: Stainless steel matt or polished, black matt, brass coloured
- Smart Phone Key enabled

- รุ่น ANSI ตามมาตรฐานอเมริกา
- ระบบคล้ายรุ่น DT 700
- วัสดุ/สี: สแตนเลสด้านหรือเงา สีดำด้าน สีทองเหลือง
- พร้อมฟังก์ชันสั่งงานด้วยสมาร์ทโฟน

We reserve the right to alter specifications without notice (HTH Architectural Hardware 2019).
เราขอสงวนสิทธิ์การเปลี่ยนแปลงรายละเอียดโดยไม่ต้องแจ้งล่วงหน้า (อุปกรณ์สถาปัตยกรรม 2562)

New products and systems: www.hafelethailand.com/www.hafele.co.th
ผลิตภัณฑ์และนวัตกรรมใหม่: www.hafelethailand.com/www.hafele.co.th

Handles and materials
รูปแบบมือจับก้านโยก และวัสดุ

Individual design, material and finish combinations. Suitable for all door terminals.
Depending on the model, you can choose between different lever handle designs, materials and versions such as hygienically active handles. In this way, the terminals can be adapted to your building and your requirements. We can also provide customised versions on request.

การผสมผสานการออกแบบ วัสดุและสี ในแบบเฉพาะตัวสำหรับระบบล็อคอิเล็กทรอนิกส์แบบติดตั้งที่บานประตู
ด้วยรูปแบบ วัสดุ และรุ่นของมือจับก้านโยกที่หลากหลาย พร้อมเคลือบสารปลอดเชื้อโรค สามารถเลือกรูปแบบให้เหมาะกับดีไซน์และความต้องการของคุณได้ เรายังสามารถทำตามแบบที่ลูกค้าต้องการได้

G design/straight thumb rest
แบบ G/มือจับก้านโยกรูปแบบตรง

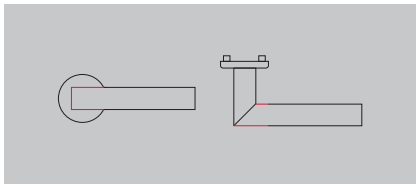

The straight design supports the thumb when gripping and pushing.

การออกแบบที่มีรูปทรงตรง ทันสมัย รองรับนิ้วหัวแม่มือขณะจับและเปิดประตูออก

J design/ergonomic
แบบ J/มือจับก้านโยกแบบเรียว

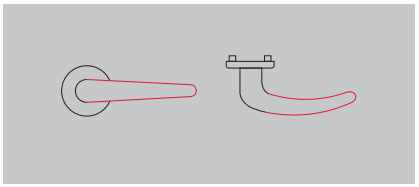

The rounded lever handle nestles in the hand in an ergonomic way.

แบบเรียวจับถนัดมือสามารถใช้ได้อย่างสะดวก ให้ความรู้สึกนุ่มนวล

U design/secure grip
แบบ U/มือจับก้านโยกแบบโค้งมน

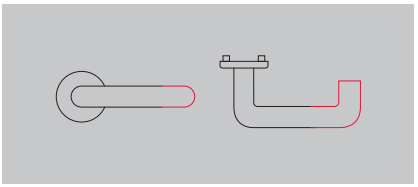

The design of the handle, which is angled towards the inside, prevents clothing from being snagged.

การออกแบบมือจับก้านโยกแบบโค้งมนให้ทำมุมเข้าด้านใน เพื่อความปลอดภัยและมั่นคงในการจับ

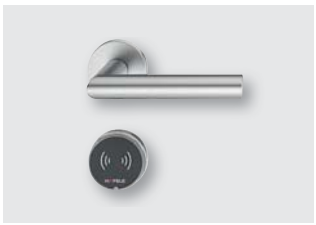

Stainless steel satin
สแตนเลสด้าน

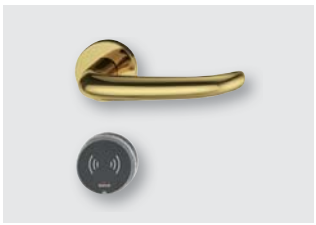

Stainless steel, brass coloured
สแตนเลสสตีล สีทองเหลือง

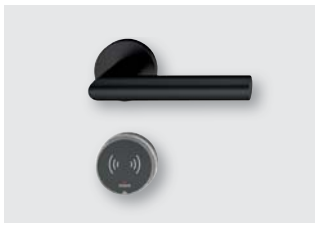

Stainless steel, black satin
สแตนเลสสตีล สีดำด้าน

Alasept

Hygienically active handles
มือจับเคลือบสารปลอดเชื้อโรค

Certified surface coating for stainless steel effectively prevents the colonisation and transmission of germs. Round the clock.

สารเคลือบผิวที่ได้รับการรับรองสำหรับสแตนเลสสตีล จะป้องกันการก่อตัว เพิ่มจำนวนของเชื้อโรคและป้องกันการติดเชื้อได้อย่างมีประสิทธิภาพตลอดเวลา

We reserve the right to alter specifications without notice (HTH Architectural Hardware 2019).
บริษัทฯ ขอสงวนสิทธิ์ในการเปลี่ยนแปลงรายละเอียดโดยมิต้องแจ้งให้ทราบล่วงหน้า (อุปกรณ์สถาปัตย์ ปี 2562)

Wall terminal WT
ชุดควบคุมล็อคแบบติดบนผนัง WT

For heavily frequented doors, interior and external doors, automatic doors, turnstiles, lifts and machines. Mains power supply.
สำหรับประตูที่มีการใช้งานบ่อยมาก ประตูภายในอาคารและภายนอกอาคาร ประตูอัตโนมัติ ประตูกั้นหรือประตูหมุน ลิฟท์ และเครื่องจักร ใช้ไฟบ้าน

WT 200 consisting of WRU 200 (reader) and WTC 200 (controller)
WT 200 ประกอบด้วย WRU 200 (หัวอ่าน) และ WTC 200 (ชุดควบคุม)





- For use on external doors, for example, barriers and turnstiles
- Indication of locking/unlocking with LED
- Waterproof, degree of protection IP65

- สำหรับใช้กับประตูภายนอกอาคาร เช่น ไม้กั้น และประตูหมุน
- แสดงสถานะล็อค และปลดล็อคด้วยไฟแอลอีดี
- ป้องกันน้ำเข้าระดับ IP65

- Housing with control unit
- Actuation of surveillance cameras possible
- Several readers and elements can be controlled

- มีกล่องปิดชุดควบคุมมิดชิด
- สามารถสั่งงานกล้องตรวจการได้
- สามารถต่อหัวอ่านและอุปกรณ์อื่นได้หลายชุด

WT 210 (Reader and controller)
WT 210 (หัวอ่าน และชุดควบคุม)



- Compact wall terminal (controller and reader in one)
- Indication of locking/unlocking with LED
- Waterproof, degree of protection IP86
- Smart Phone Key Option

- ชุดควบคุมล็อคติดบนผนังรูปทรงกระทัดรัด (ชุดควบคุมและหัวอ่านเป็นชิ้นเดียวกัน)
- แสดงสถานะล็อค และปลดล็อคด้วยไฟแอลอีดี
- ป้องกันน้ำเข้าระดับ IP86
- สามารถเลือกฟังก์ชันเสริมสั่งงานด้วยสมาร์ทโฟน

Key Card Switch
อุปกรณ์ควบคุมการปิด/เปิดไฟด้วยคีย์การ์ด



- Activation of electric circuits with Dialock key card
- Card is recognized as a transponder
- For indoor use
- LED position light

- ควบคุมการจ่ายไฟด้วยคีย์การ์ด Dialock
- คีย์การ์ดเป็นแบบไร้สัมผัส
- สำหรับใช้ภายในอาคาร
- หลอดไฟแอลอีดีแสดงตำแหน่งอุปกรณ์

We reserve the right to alter specifications without notice (HTH Architectural Hardware 2019).
เรามีสิทธิ์ที่จะเปลี่ยนแปลงรายละเอียดโดยไม่ต้องแจ้งล่วงหน้า (อุปกรณ์สถาปัตยกรรม เมษายน 2562)

Furniture locks
ล็อคเฟอร์นิเจอร์

Invisible locking and unlocking for cabinets, wardrobes and display cabinets.
อุปกรณ์สำหรับล็อคและปลดล็อคที่ซ่อนในตู้เอกสาร ตู้เสื้อผ้า และตู้แสดงสินค้า

EFL 3

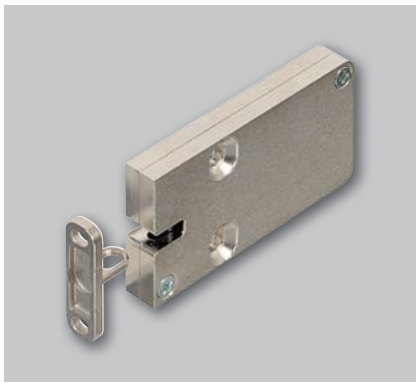

- Flat furniture lock
- Automatically closes 3 seconds after opening
- Selectable closing time, also permanent open
- Main power supply

- ล็อคเฟอร์นิเจอร์แบบเรียบ
- ล็อคอัตโนมัติหลังจากเปิด 3 วินาที
- กำหนดเวลาล็อคอัตโนมัติ หรือเปิดค้างได้
- ใช้ไฟบ้าน

EFL 80



- Drawer, ball bearing mounted
- Automatically closes 3 seconds after opening
- Selectable closing time, also permanent open
- Main power supply

- รางลิ้นชักแบบลูกปืน
- ล็อคอัตโนมัติหลังจากเปิด 3 วินาที
- กำหนดเวลาล็อคอัตโนมัติ หรือเปิดค้างได้
- ใช้ไฟบ้าน

FT 120



- For controlling EFL furniture locks
- Main power supply

- สำหรับควบคุมการทำงานล็อคเฟอร์นิเจอร์ EFL
- ใช้ไฟบ้าน

Transponder
อุปกรณ์สื่อสารข้อมูลแบบไร้สัมผัส

Transponders for the Dialock system in different versions.
อุปกรณ์สื่อสารข้อมูลแบบไร้สัมผัส สำหรับระบบ Dialock ในรูปแบบต่างๆ

Key card
คีย์การ์ด



- Low cost
- High security with Dialock Seal Key encryption
- Mechanically and electromagnetically robust
- With customised printing, if required

- ต้นทุนต่ำ
- ความปลอดภัยสูงด้วยการเข้ารหัสขั้นสูงของ Dialock
- ทนทานต่อการสึกหรอ รอยขีดข่วน และสนามแม่เหล็ก
- สามารถสั่งพิมพ์ลายตามแบบที่ลูกค้าต้องการได้

Key tag KT
คีย์แท็ก KT



- Alternatively in chip size
- Mechanically and electromagnetically robust
- With customised printing, if required

- รูปทรงพวงกุญแจพกพาสะดวก
- ทนทานต่อการสึกหรอ รอยขีดข่วน และสนามแม่เหล็ก
- สามารถสั่งพิมพ์ลายตามแบบที่ลูกค้าต้องการได้

Wristband key KB
ริสแบนด์คีย์ KB (สายรัดข้อมือ)

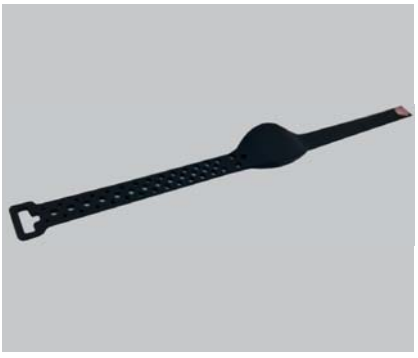

- Ideal for wellness areas
- Mechanically and electromagnetically robust
- With customised printing, if required

- เหมาะสำหรับฟิตเนส สปา
- ทนทานต่อการสึกหรอ รอยขีดข่วน และสนามแม่เหล็ก
- สามารถสั่งพิมพ์ลายตามแบบที่ลูกค้าต้องการได้

We reserve the right to alter specifications without notice (HTH Architectural Hardware 2019).
เราขอสงวนสิทธิ์ในการเปลี่ยนแปลงรายละเอียดโดยมิได้แจ้งให้ทราบล่วงหน้า (อุปกรณ์สถาปัตยกรรม 2562)

Control components
อุปกรณ์ควบคุมระบบ



Dialock. One software for all applications.
ซอฟต์แวร์ Dialock หนึ่งซอฟต์แวร์สำหรับทุกการใช้งาน

The Dialock software controls the entire access management. All functions and procedures can be easily organised in a dialogue-oriented way via the Web-based user interface. This is where offline, online and wireless terminals come together and can be networked with billing systems, time and attendance or management systems. Independently of the operating system. Four software levels with different functionality are available to you. Extensions possible at any time. Or customised adaptation by means of macro programming.

ซอฟต์แวร์ Dialock ควบคุมการบริหารการเข้า-ออก ทุกฟังก์ชันและทุกขั้นตอน ซึ่งสามารถจัดการได้ง่ายด้วยรูปแบบ dialogue-oriented ผ่านการใช้งานแบบเว็บเบส สามารถใช้กับชุดล็อคแบบออฟไลน์ ออนไลน์ และไร้สายได้ และสามารถต่อเข้ากับระบบเรียกเก็บเงิน ระบบบันทึกเวลาพนักงานหรือระบบบริหารอาคาร ไม่ขึ้นกับระบบปฏิบัติการ สามารถเลือกซอฟต์แวร์ได้สี่ระดับซึ่งมีฟังก์ชันแตกต่างกัน สามารถขยายระบบได้ตลอดเวลา หรือปรับให้เข้ากับการใช้งานเฉพาะโดยการโปรแกรมมาโคร

Encoding station ES 110
อุปกรณ์โปรแกรมข้อมูล ES 110



- For encoding the Dialock keys
- Ethernet and USB interface
- 4 x 20 character display

- สำหรับอ่านและบันทึกข้อมูลลงบัตร Dialock
- อีเทอร์เน็ตและเชื่อมต่อด้วย USB
- หน้าจอขนาด 4 x 20 ตัวอักษร

Mobile data unit MDU 110
อุปกรณ์รับส่งข้อมูลแบบพกพา MDU 110



- For configuring Dialock terminals
- USB and RF interface
- Membrane keypad, LC display

- สำหรับตั้งค่าชุดล็อค Dialock
- เชื่อมต่อด้วย USB และสัญญาณวิทยุ
- ปุ่มแบบสัมผัส และหน้าจอแอลซีดี

We reserve the right to alter specifications without notice (HTH Architectural Hardware 2019).
เรายังคงสงวนสิทธิ์การเปลี่ยนแปลงรายละเอียดใดๆ โดยไม่ต้องแจ้งล่วงหน้า (อุปกรณ์สถาปัตยกรรม 2562)

Häfele Dialock DT 700 Door terminal set for hotel guest room doors
ชุดล็อคประตูอิเล็กทรอนิกส์ Dialock DT 700 สำหรับห้องพักโรงแรม



In accordance with DIN standard

Connection to customer-specific hotel management software possible Connection to Room Management Systems possible (e.g. room light and welcoming light) Suitable for state-of-the-art IT structures (e.g. browser-based authorisation control for keys and personnel, thin client, cross-location server management etc.) Fast updating of access authorisations for guest room doors (online + Mesh network), for example

- Version: Battery-operated, intelligent door terminal, touchless activation with Dialock key or alternatively with mobile key. Thumbturn on the inside which displays “Do not disturb” on the outside when locked. Locking is mechanical. The door can be opened without a key at any time from the inside.
- Transponder technology: Mifare Classic
- Degree of protection: IP20
- Door thickness: 35–95 mm
- Standard: Tested for fire resistance in accordance with EN 1634, T90
- Tested to EN 12209 (mortice lock),
- EN 1906 (terminal),
- EN 179 (with suitable and appropriate lever handle shape)
- Voltage supply: 4 x 1.5 V AA

ผ่านมาตรฐาน DIN

สามารถเชื่อมต่อระบบซอฟต์แวร์การจัดการโรงแรมตามความต้องการของลูกค้า สามารถเชื่อมต่อกับระบบการจัดการภายในห้อง (เช่น แสงสว่างภายในห้อง และ Welcoming light) เหมาะสำหรับสถาปัตยกรรมทางไอที สมัยใหม่ (เช่น การควบคุมด้วยระบบเว็บเบสเพื่อกำหนดสิทธิ์กุญแจ และความเป็นส่วนตัว ระบบ Thin client ระบบการจัดการ แบบข้ามฝั่ง) การอัพเดทสิทธิ์การเข้าห้องพักอย่างรวดเร็ว (ออนไลน์+ระบบเครือข่าย) ตัวอย่างเช่น

- รูปแบบ: ชุดล็อคประตูอิเล็กทรอนิกส์ที่ใช้ไฟจากแบตเตอรี่สำหรับการทำงานใช้คีย์การ์ด Dialock หรือโทรศัพท์มือถือสั่งงานโดยไม่จำเป็นต้องสัมผัสชุดล็อค หมุนหางปลาจากภายในห้องจะแสดง "ไม่ต้องการรบกวน" ที่ด้านนอกห้อง เป็นการล็อคแบบกลไก สามารถเปิดประตูจากภายในห้องได้ตลอดเวลาโดยไม่ต้องใช้คีย์การ์ดหรือสมาร์ทโฟน
- เทคโนโลยีของคีย์การ์ด: แบบ Mifare Classic
- ระดับการป้องกัน: IP 20
- สำหรับความหนาประตู: 35-95 มม.
- มาตรฐาน: ผ่านมาตรฐานการทนไฟ EN 1634, T90
- ผ่านการทดสอบตามมาตรฐาน EN 12209 (สำหรับตลับกุญแจ)
- EN 1906 (ชุดล็อคอิเล็กทรอนิกส์)
- EN 179 (ใช้กับมือจับก้านโยกที่เหมาะสม)
- แรงดันไฟฟ้าที่ต้องการ: แบตเตอรี่ AA 1.5 โวลต์ 4 ก้อน

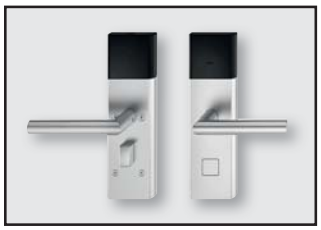

Stainless steel satin,
L-shaped lever handle
Cat. No. 917.64.006
สแตนเลสด้าน
มือจับก้านโยก รูปแบบ L

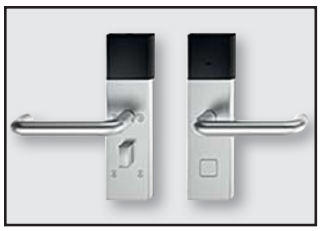

Stainless steel satin,
U-shaped lever handle
Cat. No. 917.64.051
สแตนเลสด้าน
มือจับก้านโยก รูปแบบ U

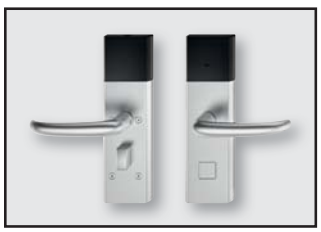

Stainless steel satin,
J-shaped lever handle
Cat. No. 917.64.008
สแตนเลสด้าน
มือจับก้านโยก รูปแบบ J

We reserve the right to alter specifications without notice (HTH Architectural Hardware 2019).
เรามีสิทธิ์ขอสงวนสิทธิ์ในการเปลี่ยนแปลงรายละเอียดโดยไม่ต้องแจ้งล่วงหน้า (อุปกรณ์สถาปัตย์ พ.ศ. 2562)

Häfele Dialock DT 700 Door terminal set for hotel guest room doors
ชุดล็อคประตูอิเล็กทรอนิกส์ Dialock DT 700 สำหรับห้องพักโรงแรม



Stainless steel brass coloured, L-shaped lever handle
Cat. No. 917.64.257
สแตนเลสสตีล สีทองเหลือง
มือจับก้านโยก รูปแบบ L



Stainless steel brass coloured, U-shaped lever handle
Cat. No. 917.64.258
สแตนเลสสตีล สีทองเหลือง
มือจับก้านโยก รูปแบบ U



Stainless steel brass coloured, J-shaped lever handle
Cat. No. 917.64.259
สแตนเลสสตีล สีทองเหลือง
มือจับก้านโยก รูปแบบ J



Stainless steel black satin, L-shaped lever handle
Cat. No. 917.64.200
สแตนเลสสตีล สีดำด้าน
มือจับก้านโยก รูปแบบ L



Stainless steel black satin, U-shaped lever handle
Cat. No. 917.64.202
สแตนเลสสตีล สีดำด้าน
มือจับก้านโยก รูปแบบ U



Stainless steel black satin, J-shaped lever handle
Cat. No. 917.64.204
สแตนเลสสตีล สีดำด้าน
มือจับก้านโยก รูปแบบ J

Our Dialock specialists would be pleased to provide you with advice and planning assistance.

Catalogue numbers for the smart-phone key and Guest Room Management System versions are available on request.

Supplementary products which are required for operation can be found in our Häfele catalogues.

กรุณาติดต่อฝ่ายขายเพื่อขอคำแนะนำในการสั่งซื้อสินค้า Dialock

สามารถสอบถามข้อมูลรหัสสินค้าถ้าต้องการให้ผู้เข้าพักใช้สมาร์ทโฟนในการปลดล็อค

สามารถดูอุปกรณ์เพิ่มเติมในแคตตาล็อก Häfele

We reserve the right to alter specifications without notice (HTH Architectural Hardware 2019).
เรามีสิทธิ์ที่จะเปลี่ยนแปลงรายละเอียดใดๆ โดยไม่ต้องแจ้งล่วงหน้า (อุปกรณ์สถาปัตยกรรม เฮทีเอช 2562)

Häfele Dialock DT 710 Door terminal set for hotel guest room doors
ชุดล็อคประตูอิเล็กทรอนิกส์ Dialock DT 710 สำหรับห้องพักโรงแรม



In accordance with DIN standard

Connection to customer-specific hotel management software possible
Connection to Room Management Systems possible (e.g. room light and welcoming light) Suitable for state-of-the-art IT structures (e.g. browser-based authorisation control for keys and personnel, thin client, cross-location server management etc.) Fast updating of access authorisations for guest room doors (online + Mesh network), for example

- Version: Battery-operated, intelligent door terminal, touchless activation with Dialock key or alternatively with mobile key. Thumbturn on the inside which displays “Do not disturb” on the outside when locked. Locking is mechanical. The door can be opened without a key at any time from the inside.
- Transponder technology: Mifare Classic
- Degree of protection: IP20
- Door thickness: 35–95 mm
- Standard: Tested for fire resistance in accordance with EN 1634, T90
- Tested to EN 12209 (mortise lock)
- EN 1906 (terminal)
- EN 179 (with suitable and appropriate lever handle shape)
- Voltage supply: 4 x 1.5 V AA



Stainless steel satin,
L-shaped lever handle
Cat. No. 917.64.000
สแตนเลสด้าน
มือจับก้านโยก รูปแบบ L



Stainless steel satin,
U-shaped lever handle
Cat. No. 917.64.001
สแตนเลสด้าน
มือจับก้านโยก รูปแบบ U

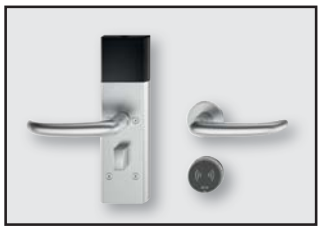

Stainless steel satin,
J-shaped lever handle
Cat. No. 917.64.002
สแตนเลสด้าน
มือจับก้านโยก รูปแบบ J

ผ่านมาตรฐาน DIN

สามารถเชื่อมต่อระบบซอฟต์แวร์การจัดการโรงแรมตามความต้องการของลูกค้า สามารถเชื่อมต่อกับระบบการจัดการภายในห้อง (เช่น แสงสว่างภายในห้อง และ Welcoming light) เหมาะสำหรับสถาปัตยกรรมทางไอที สมัยใหม่ (เช่น การควบคุมด้วยระบบเว็บเบสเพื่อกำหนดสิทธิ์กุญแจ และความเป็นส่วนตัว ระบบ Thin client ระบบการจัดการ แบบข้ามฝั่ง) การอัพเดทสิทธิ์การเข้าห้องพักอย่างรวดเร็ว (ออนไลน์+ระบบเครือข่าย) ตัวอย่างเช่น

- รูปแบบ: ชุดล็อคประตูอิเล็กทรอนิกส์ที่ใช้ไฟจากแบตเตอรี่สำหรับการทำงานใช้คีย์การ์ด Dialock หรือโทรศัพท์มือถือสั่งงานโดยไม่จำเป็นต้องสัมผัสชุดล็อค หมุนหางปลาจากภายในห้องจะแสดง "ไม่ต้องการรบกวน" ที่ด้านนอกห้อง เป็นการล็อคแบบกลไก สามารถเปิดประตูจากภายในห้องได้ตลอดเวลาโดยไม่ต้องใช้คีย์การ์ดหรือสมาร์ทโฟน
- เทคโนโลยีของคีย์การ์ด: แบบ Mifare Classic
- ระดับการป้องกัน: IP 20
- สำหรับความหนาประตู: 35-95 มม.
- มาตรฐาน: ผ่านมาตรฐานการทนไฟ EN 1634, T90
- ผ่านการทดสอบตามมาตรฐาน EN 12209 (สำหรับตลับกุญแจ)
- EN 1906 (ชุดล็อคอิเล็กทรอนิกส์)
- EN 179 (ใช้กับมือจับก้านโยกที่เหมาะสม)
- แรงดันไฟฟ้าที่ต้องการ: แบตเตอรี่ AA 1.5 โวลต์ 4 ก้อน

We reserve the right to alter specifications without notice (HTH Architectural Hardware 2019).
เรามีสิทธิ์ขอสงวนสิทธิ์ในการเปลี่ยนแปลงรายละเอียดโดยมิต้องแจ้งล่วงหน้า (อุปกรณ์สถาปัตย์ ปี 2562)

Door terminal DT 700/DT 710

ชุดล็อคอิเล็กทรอนิกส์แบบติดตั้งบนบานประตู DT 700/DT 710

DT 700



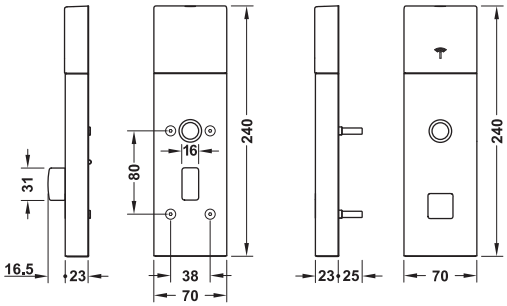

Internal module
ชุดโมดูลด้านในห้อง

External module
ชุดโมดูลด้านนอกห้อง

DT 710



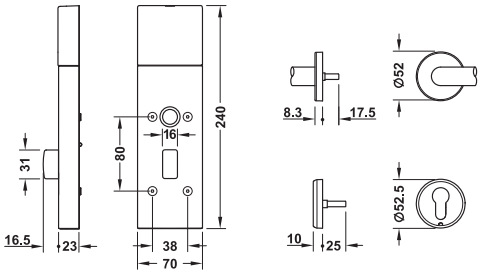

Internal module
ชุดโมดูลด้านในห้อง

Escutcheon external module
ชุดโมดูลด้านนอกแบบฝาครอบไส้กุญแจ

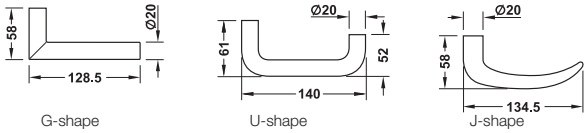

G-shape
แบบ G

U-shape
แบบ U

J-shape
แบบ J

- Attractive price/performance ratio
- Very easy operation
- Drilling pattern in accordance with DIN 18251 + additional drill hole for DND; no cut-outs required in the door leaf
- ราคาเป็นที่น่าสนใจเมื่อเปรียบเทียบกับคุณภาพสินค้า
- ใช้งานง่าย
- ตำแหน่งและลักษณะการเจาะประตูเป็นตามมาตรฐาน DIN 18251 และเพิ่มรูเจาะสำหรับปุ่มบิดสั่งงานฟังก์ชันป้องกันการรบกวน ไม่จำเป็นต้องใช้แผ่นทาบเจาะประตูพิเศษ

Features

- For interior guest room doors
- By operating the lever handle, the door can be opened from inside at any time
- Red/white LEDs/Piezo sound generator for lock status indication
- Door internal module with thumbturn for "Do not disturb" function. On the external module of the lock displays a flashing signal (thumbturn = DND = "Do not disturb" function).
- Several keys per room and up to 20 keys per door terminal possible
- Mechanical emergency opening possible
- With a real-time clock for the audit trail of all events; openings of the housing, emergency openings and battery removals (memory for up to 1,000 audit trail entries, for up to 1,000 user keys)
- For door thicknesses: 35–95 mm
- Different finishes available
- 3 lever handle designs available
- For service personnel: Indication of battery status when battery change is required
- Optional Bluetooth function

คุณสมบัติ

- สำหรับประตูห้องพักภายในอาคาร
- สามารถเปิดประตูได้ทุกกรณี โดยการโยกมือจับจากภายในห้อง
- หลอดไฟแอลอีดีสีแดง/สีขาว และเสียงจากลำโพงเปียโซเพื่อแสดงสถานะล็อคและปลดล็อค
- โมดูลด้านในห้องมีหางปลาบิดในตัวเพื่อสั่งงานฟังก์ชันป้องกันการรบกวน สามารถแสดงสถานะที่โมดูลด้านนอกโดยการกระพริบไฟ
- สามารถใช้คีย์การ์ดสำหรับหนึ่งห้องสูงสุด 20 ใบ
- สามารถเปิดประตูด้วยกุญแจได้ในกรณีฉุกเฉิน
- สามารถตรวจสอบประวัติการใช้งานทุกขั้นตอน เช่น การเปิดฝาครอบโมดูล การเปิดด้วยกุญแจ และการเปลี่ยนแบตเตอรี่ (สามารถเก็บข้อมูลสูงสุด 1,000 ข้อมูล, คีย์การ์ดสูงสุด 1,000 ใบ)
- สำหรับความหนาประตู: 35-95 มิลลิเมตร
- มีสีให้เลือกหลากหลาย
- สามารถเลือกมือจับได้ 3 แบบ
- สำหรับพนักงานบริการ: มีการแจ้งเตือนเมื่อถึงเวลาที่ควรเปลี่ยนแบตเตอรี่
- สามารถเลือกให้มีฟังก์ชันบลูทูธได้

We reserve the right to alter specifications without notice (HTH Architectural Hardware 2019 - IPI).
บริษัทฯ ขอสงวนสิทธิ์การเปลี่ยนแปลงรายละเอียดโดยมิได้มีการแจ้งล่วงหน้า (อุปกรณ์สถาปัตยกรรม ปี 2562 - IPI)

Technical data
ข้อมูลทางเทคนิค

Protection rating มาตรฐานป้องกันฝุ่นและน้ำ	IP20
Operation temperature °C อุณหภูมิขณะทำงาน °C	0 – +55
Relative humidity % (not condensed) ความชื้นสัมพัทธ์ % (ไม่มีกลั่นตัวเป็นหยดน้ำ)	0 – 95
Service life of battery อายุแบตเตอรี่	Approx. 2 years, generally 10 locking cycles per day ประมาณ 2 ปี สำหรับการใช้งานประมาณ 10 ครั้ง/วัน
Backset mm ระยะเจาะตลับกุญแจ มม.	65 (Backset 55 mm on request available) (สามารถผลิตระยะเจาะตลับกุญแจ 55 มม. ได้)
Spindle mm แกนมือจับ มม.	9
Distance mm ระยะของมือจับ มม.	72
Door thickness mm ความหนาประตู มม.	35–95
Standard มาตรฐาน	Tested for fire resistance in accordance with EN 1634, T90 Tested in accordance with EN 12209 (mortise lock) and EN 1906 (terminal) ผ่านการทดสอบทนไฟตามมาตรฐาน EN 1634, T90 ผ่านการทดสอบตามมาตรฐาน EN 12209 (ตลับกุญแจ) และ EN 1906 (ล็อคอิเล็กทรอนิกส์)
Electrostatic discharge (ESD) ไฟฟ้าสถิต	High level security, tested to 20,000 V (standard 8,000 V) ความปลอดภัยระดับสูงผ่านการทดสอบ 20,000 โวลต์ (มาตรฐาน 8,000 โวลต์)
Voltage supply แหล่งจ่ายไฟ	Alkaline-manganese battery 1.5 V AA (4 pieces) แบตเตอรี่แบบอัลคาไลน์-แมงกานีส 1.5 โวลต์ ขนาด AA (4 ก้อน)

How to order a complete set for one door
Following components are required for one door:
A: 1 Door module DT 700/DT 710
B: 1 Mortise lock with striking plate
C: 1 Screw set
D: 1 Square spindle set
E: 1 Single profile cylinder
F: 1 Battery (4 pcs. in pack)
G: 1 Escutcheon foil for reader module (only DT 710)
H: 1 Spacer plate for reader module (only DT710 with a slim door leaf)
Please see more details on next pages.

การสั่งซื้อระบบล็อคอิเล็กทรอนิกส์แบบติดตั้งบนบานประตูสำหรับหนึ่งประตู
ประตู 1 ชุดประกอบด้วยอุปกรณ์ดังต่อไปนี้
A: โมดูล DT 700/DT 710 1 ชุด
B: ตลับกุญแจพร้อมเพลทรับกลอน 1 ชุด
C: ชุดสกรู 1 ชุด
D: ชุดแกนมือจับและหางปลาบิด 1 ชุด
E: ไส้กุญแจทางเดียว 1 ชิ้น
F: แบตเตอรี่ (4 ก้อนในแพค) 1 แพค
G: แผ่นฟอยล์ปิดโมดูลหัวอ่านบัตร 1 ชิ้น (สำหรับ DT 710 เท่านั้น)
H: แผ่นรองโมดูลหัวอ่านบัตร 1 ชิ้น
(สำหรับ DT 710 ที่ใช้กับบานประตูที่บางเท่านั้น)
กรุณาดูรายละเอียดเพิ่มเติมจากหน้าถัดไป

Installation tool
I: Special tools are required to install the door terminals properly

เครื่องมือติดตั้ง
I: เครื่องมือพิเศษสำหรับติดตั้งชุดล็อคอิเล็กทรอนิกส์แบบติดตั้งบนบานประตู

3

We reserve the right to alter specifications without notice (HTH Architectural Hardware 2019 - IPI).
เรามีสิทธิ์เปลี่ยนแปลงรายละเอียดโดยไม่ต้องแจ้งล่วงหน้า (อุปกรณ์สถาปัตยกรรม 2562 - IPI)

Door module Ⓐ

ชุดโมดูลประตู

Determine lever handle and opening direction
การกำหนดทิศทางการเปิดและทิศทางมือจับ

① Internal side
ด้านในห้อง

② External side
ด้านนอกห้อง

The opening direction inwards or outwards must be selected with the mortise lock.

ทิศทางการเปิดประตู
เปิดเข้าห้องหรือออกนอกห้องขึ้นอยู่กับการเลือกตลับกุญแจระบบมอร์ทิสล็อค

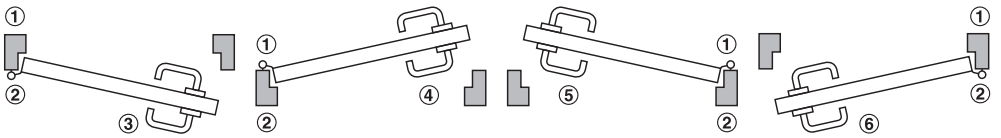

③ External module with lever handle pointing to the left, outwards opening, DIN left mortise lock
ชุดโมดูลด้านนอกพร้อมมือจับชี้ไปทางซ้าย เปิดออกนอกห้อง ตลับกุญแจแบบเปิดซ้าย

④ External module with lever handle pointing to the left, inwards opening, DIN right mortise lock
ชุดโมดูลด้านนอกพร้อมมือจับชี้ไปทางซ้าย เปิดเข้าในห้อง ตลับกุญแจแบบเปิดขวา

⑤ External module with lever handle pointing to the right, inwards opening, DIN left mortise lock
ชุดโมดูลด้านนอกพร้อมมือจับชี้ไปทางขวา เปิดเข้าในห้องตลับกุญแจแบบเปิดซ้าย

⑥ External module with lever handle pointing to the right, outwards opening, DIN right mortise lock
ชุดโมดูลด้านนอกพร้อมมือจับชี้ไปทางขวา และเปิดออกนอกห้องตลับกุญแจแบบเปิดขวา

Finish สี	Door handle shape รูปแบบมือจับ	DT 700		DT 710	
		Internal module โมดูลด้านในห้อง	External module โมดูลด้านนอกห้อง	Internal module โมดูลด้านในห้อง	External module โมดูลด้านนอกห้อง
					
Without Bluetooth **ไม่มีฟังก์ชันบลูทูธ**					
Stainless steel matt สแตนเลสด้าน	G	917.63.000	917.63.500	917.63.000	917.63.600
	U	917.63.005	917.63.505	917.63.005	917.63.605
	J	917.63.010	917.63.510	917.63.010	917.63.610
Brass polished สีทองเหลืองเงา	G	917.63.001	917.63.501	917.63.001	917.63.601
	U	917.63.006	917.63.506	917.63.006	917.63.606
	J	917.63.011	917.63.511	917.63.011	917.63.611
Black matt สีดำด้าน	G	917.63.003	917.63.503	917.63.003	917.63.603
	U	917.63.008	917.63.508	917.63.008	917.63.608
	J	917.63.013	917.63.513	917.63.013	917.63.613
With Bluetooth **มีฟังก์ชันบลูทูธ**					
Stainless steel matt สแตนเลสด้าน	G	917.63.070	917.63.500	917.63.070	917.63.600
	U	917.63.075	917.63.505	917.63.075	917.63.605
	J	917.63.080	917.63.510	917.63.080	917.63.610
Brass polished สีทองเหลืองเงา	G	917.63.071	917.63.501	917.63.071	917.63.601
	U	917.63.076	917.63.506	917.63.076	917.63.606
	J	917.63.081	917.63.511	917.63.081	917.63.611
Black matt สีดำด้าน	G	917.63.073	917.63.503	917.63.073	917.63.603
	U	917.63.078	917.63.508	917.63.078	917.63.608
	J	917.63.083	917.63.513	917.63.083	917.63.613

Order reference
Door module is consist of internal module and external module each 1 piece. Please order both internal module and external module.

ข้อแนะนำในการสั่งซื้อ
ชุดโมดูลประตูประกอบด้วยโมดูลด้านในห้องและโมดูลด้านนอกห้องอย่างละ 1 ชิ้น กรุณาสั่งซื้อทั้งโมดูลด้านในห้องและโมดูลด้านนอกห้อง

We reserve the right to alter specifications without notice (HTH Architectural Hardware 2019 - IPI).
เราขอสงวนสิทธิ์ในการเปลี่ยนแปลงรายละเอียดใดๆ โดยไม่ต้องแจ้งล่วงหน้า (อุปกรณ์สถาปัตยกรรม 2562 - IPI)

Mortise lock Ⓑ

ตลับกุญแจระบบมอร์ทิสล็อค



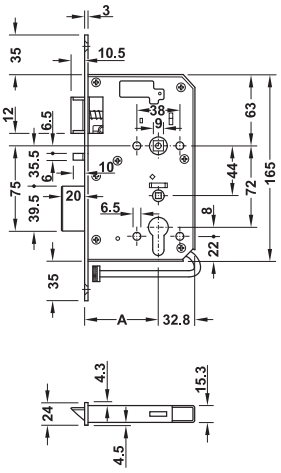

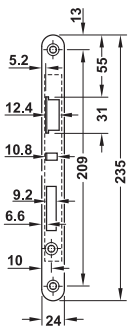

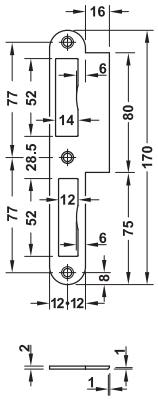

Flanged striking plate DIN L

เพลทรับกลอนแบบมีปีกสำหรับบานประตูเปิดซ้าย

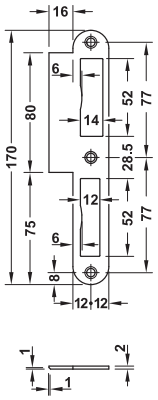

Flanged striking plate DIN R

เพลทรับกลอนแบบมีปีกสำหรับบานประตูเปิดขวา

P DIN R

The side with comfort function is marked with a label.

ป้ายสัญลักษณ์แสดงอยู่ด้านที่เปิดประตูด้วยการโยกมือจับได้ตลอดเวลา

Emergency opening function
ฟังก์ชันเปิดประตูกรณีฉุกเฉิน

Emergency opening function is monitored (audit trail).

Door opening from outside:	By turning the key in the profile cylinder (key action), the latchbolt and deadbolt are retracted.
Door opening from inside:	By activating the lever handle, the latchbolt and deadbolt are retracted.

สามารถตรวจสอบได้ว่ามีการเปิดประตูในกรณีฉุกเฉินหรือไม่

การเปิดประตูจากด้านนอก:	ลิ้นสปริงและลิ้นตายจะหดโดยการไขกุญแจ
การเปิดประตูจากด้านใน:	ลิ้นสปริงและลิ้นตายจะหดโดยการโยกมือจับ

Features

- Suitable for fire resistant and smoke control doors
- Electrically connectable mortise lock with comfort function and emergency opening function, deadlocking latchbolt and deadbolt, connecting cable for electrical connector and sensors for connection with DT 700 or DT 710 internal module
- Aperture: Pepared for profile cylinder
- Deadbolt: 1-turn
- Forend: Round
- Lever follower: 9 mm
- Distance: 72 mm
- Backset A: 65 mm (Backset A 55 mm on request)
- Forend: 24 mm
- Material: Forend stainless steel, latchbolt and lock case steel, lever follower malleable cast
- Finish: Forend matt, brass polished or black matt, lock case black

คุณสมบัติ

- เหมาะสำหรับประตูทนไฟและควบคุมควันไฟ
- ตลับกุญแจแบบสามารถต่อสัญญาณแจ้งกลับได้ฟังก์ชันปลดล็อคจากด้านในห้องด้วยการกดมือจับเพียงขั้นตอนเดียวเพื่อความสะดวกและใช้กรณีเกิดเหตุฉุกเฉิน การล็อคด้วยลิ้นสปริงและลิ้นตาย ขั้วต่อจะต่อเซ็นเซอร์เข้ากับโมดูลภายใน DT 700 และ DT 710
- ช่องของตลับกุญแจ: สำหรับไส้กุญแจ
- ลิ้นตาย: 1 จังหวะ
- แผ่นเพลทด้านหน้า: แบบโค้ง
- ช่องใส่แกนมือจับ: 9 มม.
- ระยะของมือจับ; 72 มม.
- ระยะเจาะตลับกุญแจ A: 65 มม.
  (สามารถผลิตระยะเจาะตลับกุญแจ A 55 มม. ตามสั่งได้)
- เพลทรับกลอน: 24 มม.
- วัสดุ: เพลทด้านหน้าสแตนเลสสตีล, ลิ้นสปริงและกล่องตลับกุญแจเหล็ก, ช่องใส่แกนมือจับเหล็ก
- สี: เพลทด้านหน้าตลับกุญแจสีสแตนเลสด้าน, สีทองเหลืองเงาหรือสีดำด้าน, กล่องตลับกุญแจสีดำ

We reserve the right to alter specifications without notice (HTH Architectural Hardware 2019 - IPI).
บริษัทฯ ขอสงวนสิทธิ์ในการเปลี่ยนแปลงรายละเอียดโดยไม่ต้องแจ้งล่วงหน้า (อุปกรณ์สถาปัตย์ พ.ศ. 2562 - IPI)

Determine lever handle and opening direction
การกำหนดทิศทางการเปิดและทิศทางมือจับ

① Internal side
ด้านในห้อง

② External side
ด้านนอกห้อง

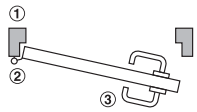

③ External module with lever handle pointing to the left, outwards opening, DIN left mortise lock

ชุดโมดูลด้านนอกพร้อมมือจับชี้ไปทางซ้าย เปิดออกนอกห้อง ตลับกุญแจแบบเปิดซ้าย

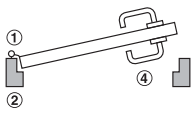

④ External module with lever handle pointing to the left, inwards opening, DIN right mortise lock

ชุดโมดูลด้านนอกพร้อมมือจับชี้ไปทางซ้าย เปิดเข้าในห้อง ตลับกุญแจแบบเปิดขวา

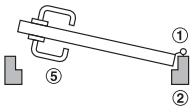

⑤ External module with lever handle pointing to the right, inwards opening, DIN left mortise lock

ชุดโมดูลด้านนอกพร้อมมือจับชี้ไปทางขวา เปิดเข้าในห้องตลับกุญแจแบบเปิดซ้าย

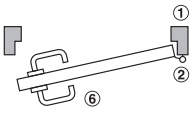

⑥ External module with lever handle pointing to the right, outwards opening, DIN right mortise lock

ชุดโมดูลด้านนอกพร้อมมือจับชี้ไปทางขวา และเปิดออกนอกห้องตลับกุญแจแบบเปิดขวา

Installation
การติดตั้ง

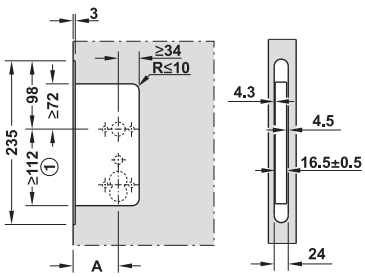

Door routing dimensions
ขนาดการเซาะร่องประตู

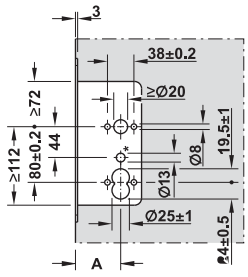

Door drilling dimensions
ขนาดรูเจาะประตู

*13 mm drill hole on one side for DND spindle, only on the inside.

*เจาะรูขนาด 13 มม. ฝั่งด้านในห้องท่านั้น

Observe the mortise dimensions:
Routing depth in drawing is greater than with normal mortise locks due to the cable outlet

ข้อสังเกตสำหรับการเจาะช่องตลับกุญแจ:
ความลึกของช่องเจาะตลับกุญแจในแบบจะลึกกว่าตลับกุญแจปกติเนื่องจากช่องสายไฟออก

Supplied with
1 Mortise lock
1 Flanged striking plate
1 Fixing screw set

ประกอบด้วย
ตลับกุญแจ 1 ชิ้น
เพลทรับกลอน 1 ชิ้น
สกรูสำหรับติดตั้ง 1 ชุด

Backset A mm ระยะเจาะตลับกุญแจ A มม.	Forend width mm ความกว้างเพลทด้านหน้า มม.	Mounting การติดตั้ง	Stainless steel matt สแตนเลสด้าน	Brass polished สีทองเหลืองเงา	Black matt สีดำด้าน
65	24	DIN L, comfort function outwards บานเปิดซ้าย เปิดออกนอกห้อง	917.81.781	917.81.786	917.81.886
		DIN L, comfort function inwards บานเปิดซ้าย เปิดเข้าในห้อง	917.81.761	917.81.766	917.81.866
		DIN R, comfort function outwards บานเปิดขวา เปิดออกนอกห้อง	917.81.791	917.81.796	917.81.887
		DIN R, comfort function inwards บานเปิดขวา เปิดเข้าในห้อง	917.81.771	917.81.776	917.81.867

Order reference
Backset A 55 mm is available on request.

ข้อแนะนำในการสั่งซื้อ
สามารถผลิตระยะเจาะตลับกุญแจ A 55 มม. ได้

We reserve the right to alter specifications without notice (HTH Architectural Hardware 2019 - IPI).
บริษัทฯ ขอสงวนสิทธิ์การเปลี่ยนแปลงรายละเอียดโดยมิได้มีการแจ้งล่วงหน้า (อุปกรณ์ฮาร์ดแวร์ 2562 - IPI)

Screw set ©

ชุดสกรู

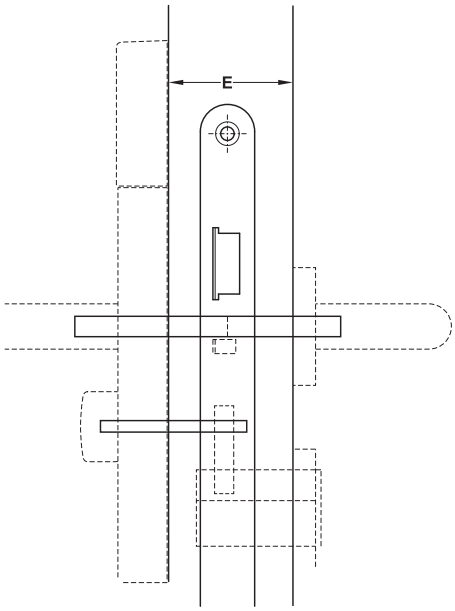

Feature

- For connecting the external and internal module and thumbturn with the mortise lock

Supplied with

4 cylinder screws M4 with SW3 hexagon socket and security pin

คุณสมบัติ

- สำหรับยึดโมดูลด้านนอกและโมดูลด้านในพร้อมหางปลาบิดเข้ากับตลับกุญแจ

ประกอบด้วย

สกรูขนาด M4 หัวกลมมีรูหกเหลี่ยมขนาด SW3 และมีหมุดที่หัวสกรูเพื่อความปลอดภัย 4 ตัว

Door thickness E mm ความหนาประตู E มม.	Stainless steel matt สแตนเลสด้าน	Brass polished สีทองเหลืองเงา	Black matt สีดำด้าน
35–45	917.80.851	917.80.871	917.80.881
45–65	917.80.852	917.80.872	917.80.882

Square spindle set Ⓓ

ชุดแกนมือจับและแกนหางปลาบิด

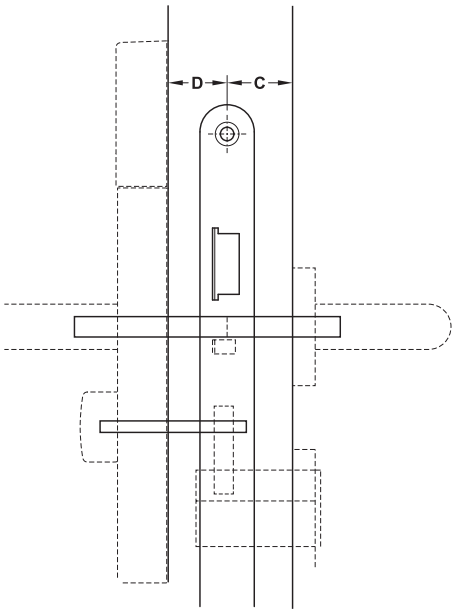

Features

- For connecting the external and internal module and thumbturn with the mortise lock
- Material: Steel

Supplied with

2 Spindles 9 mm
1 DND Spindle

คุณสมบัติ

- สำหรับยึดโมดูลด้านนอกและโมดูลด้านในพร้อมหางปลาบิดเข้ากับตลับกุญแจ
- วัสดุ: เหล็ก

ประกอบด้วย

แกนมือจับขนาด 9 มม. 2 ชิ้น
แกนหางปลาบิด 1 ชิ้น

Dim. C mm ขนาด C มม.	Dim. D mm ขนาด D มม.	Cat. No. รหัสสินค้า
14–30	14–30	917.80.831
30–45	30–45	917.80.835

Order reference

Please kindly contact Dialock specialist when require for further door thicknesses.

ข้อแนะนำในการสั่งซื้อ

กรุณาติดต่อผู้เชี่ยวชาญ Dialock เมื่อต้องการสำหรับชุดแกนมือจับและแกนหางปลาบิดสำหรับประตูที่หนาขึ้น

We reserve the right to alter specifications without notice (HTH Architectural Hardware 2019 - IPI).
บริษัทฯ ขอสงวนสิทธิ์ในการเปลี่ยนแปลงรายละเอียดโดยมิได้มีการแจ้งล่วงหน้า (อุปกรณ์สถาปัตยกรรม 2562 - IPI)

Profile cylinder Ⓔ

ไส้กุญแจ



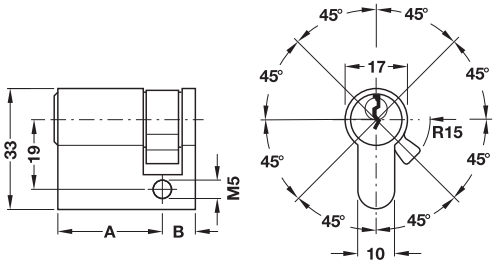

Features

- 5 pins keying system
- Follower adjustable in 8 positions

คุณสมบัติ

- ระบบ 5 พิน
- ปรับตัวเตะไส้กุญแจได้ 8 ตำแหน่ง

Dim. A/B mm ขนาด A/B มม.	Cat. No. รหัสสินค้า
27.5/10	916.08.131
31.5/10	916.08.132
35.5/10	916.08.133
40.5/10	916.08.134

Order reference

Masterkey system is available on request.

ข้อแนะนำในการสั่งซื้อ

สามารถผลิตเป็นระบบมาสเตอร์คีย์ตามสั่งได้

Dim. A/B mm ความยาว A/B มม.	Reader module DT 700 โมดูลหัวอ่าน DT 700		Reader module DT 710 with blank escutcheon foil โมดูลหัวอ่าน DT 710 พร้อมแผ่นฟอยล์ปิดหัวอ่านบัตรแบบไม่มีรูเจาะ		Reader module DT 710 with PC escutcheon foil โมดูลหัวอ่าน DT 710 พร้อมแผ่นฟอยล์ปิดหัวอ่านบัตรแบบมีรูเจาะ	
	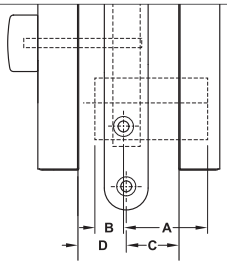		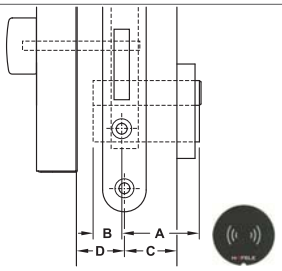		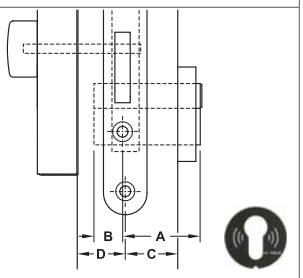	
	Dim. C mm Inwards opening doors ความยาว C มม. สำหรับประตูเปิดเข้าในห้อง	Dim. C mm Outwards opening doors ความยาว C มม. สำหรับประตูเปิดออกนอกห้อง	Dim. C mm Inwards opening doors ความยาว C มม. สำหรับประตูเปิดเข้าในห้อง	Dim. C mm Outwards opening doors ความยาว C มม. สำหรับประตูเปิดออกนอกห้อง	Dim. C mm Inwards opening doors ความยาว C มม. สำหรับประตูเปิดเข้าในห้อง	Dim. C mm Outwards opening doors ความยาว C มม. สำหรับประตูเปิดออกนอกห้อง
27.5/10	14–18	16.5–20.5	20–25.5	22–27.5	10.5–15.5	13.5–18.5
31.5/10	18–22	20.5–24.5	24–29.5	26–31.5	14.5–19.5	17.5–22.5
35.5/10	22–26	24.5–28.5	28–33.5	30–35.5	18.5–23.5	21.5–26.5
40.5/10	27–31	29.5–33.5	33–38.5	35–40.5	23.5–28.5	26.5–31.5

Alkaline Battery 1.5 V AA Ⓕ

แบตเตอรี่อัลคาไลน์ 1.5 โวลต์ ขนาด AA



Packing ขนาดบรรจุ	Cat. No. รหัสสินค้า
4 Batteries แบตเตอรี่ 4 ก้อน	910.54.957

IPI 20.261

We reserve the right to alter specifications without notice (HTH Architectural Hardware 2019 - IPI).
เราขอสงวนสิทธิ์ในการเปลี่ยนแปลงรายละเอียดโดยไม่ต้องแจ้งล่วงหน้า (อุปกรณ์สถาปัตยกรรม 2562 - IPI)

New products and systems: www.hafelethailand.com/www.hafele.co.th
ผลิตภัณฑ์และนวัตกรรมใหม่: www.hafelethailand.com/www.hafele.co.th

Escutcheon foil for reader module Ⓖ

แผ่นฟอยล์ปิดโมดูลหัวอ่านบัตร



Without aperture(blank)

แบบไม่มีรูเจาะ



With profile cyclinder aperture

แบบมีรูเจาะทรงไส้กุญแจ

Features

- Cover foil for sticking onto DT 710 reader module
- Material: Plastic

คุณสมบัติ

- แผ่นฟอยล์ปิดหัวอ่าน DT 710
- วัสดุ: พลาสติก

Aperture รูเจาะ	Grey สีเทา	White สีขาว
Blank ไม่มีรูเจาะ	917.80.424	917.80.425
Profile cylinder ทรงไส้กุญแจ	917.80.420	917.80.421

Order reference

Customised design of escutcheon foil available on request.
(Min. order quantity 50 pieces).

ข้อแนะนำในการสั่งซื้อ

สามารถผลิตแผ่นฟอยล์ที่พิมพ์แบบตามสั่งได้
(สำหรับจำนวนไม่น้อยกว่า 50 แผ่น)

Spacer plate for reader module Ⓗ

แผ่นรองโมดูลหัวอ่านบัตร

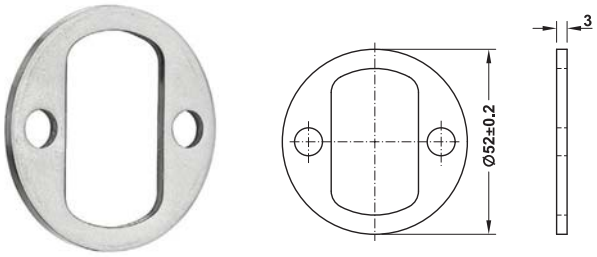

Features

- For use of thin doors with DT 710, Dim. A of the profle cylinder can be compensated for deviations (max. 3mm)
- Thickness: 3 mm

คุณสมบัติ

- กรณีใช้บานประตูที่บางกับ DT 710 ทำให้ความยาว A ของไส้กุญแจยาวเกินไป แผ่นรองจะสามารถเพิ่มความหนาบานประตูได้สูงสุด 3 มม.
- ความหนา: 3 มม.

Compensation with spacer plate

การชดเชยด้วยแผ่นรอง

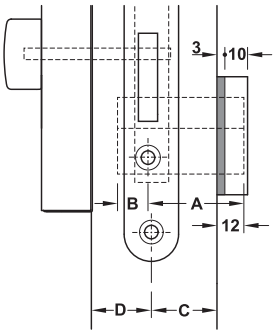

The max. possible cylinder dimension (Dim. A) is then increased by 3 mm

ความยาวไส้กุญแจที่สามารถใช้ได้ (ความยาว A) จะถูกเพิ่มขึ้น 3 มม.

Reader module with spacer plate 3 mm

โมดูลหัวอ่านบัตรพร้อมแผ่นรอง 3 มม.

DT 710 reader module with blank escutcheon foil โมดูลหัวอ่าน DT 710 ที่ใช้แผ่นฟอยล์ปิดหัวอ่านบัตรแบบไม่มีรูเจาะ		
Dim. A/B mm ความยาว A/B มม.	Dim. C mm Inwards opening doors ความยาว C มม. สำหรับประตูเปิดเข้าในห้อง	Dim. C mm Outwards opening doors ความยาว C มม. สำหรับประตูเปิดออกนอกห้อง
27.5/10	16–26.5	18–28.5

Material/finish วัสดุ/สี	Cat. No. รหัสสินค้า
Stainless steel matt สแตนเลสด้าน	917.90.484
Stainless steel brass polished สแตนเลสสตีลสีทองเหลืองเงา	917.90.485
Stainless steel black สแตนเลสสตีลสีดำ	917.90.478

IPI 20.261

We reserve the right to alter specifications without notice (HTH Architectural Hardware 2019 - IPI).
เรามีสิทธิ์ขอสงวนในการเปลี่ยนแปลงรายละเอียดโดยมิต้องแจ้งให้ทราบล่วงหน้า (อุปกรณ์สถาปัตยกรรม ปี 2562 - IPI)

Screwdriver ①

ไขควง



Feature

- For SW3 hex socket screws with security pin

คุณสมบัติ

- สำหรับสกรูหัวสกรูมีรูหกเหลี่ยมขนาด SW3 แบบมีหมุดที่หัวสกรูเพื่อความปลอดภัย

	Cat. No. รหัสสินค้า
Screwdriver ไขควง	006.28.610

Drilling jig ①

เครื่องมือกำหนดตำแหน่งเจาะ



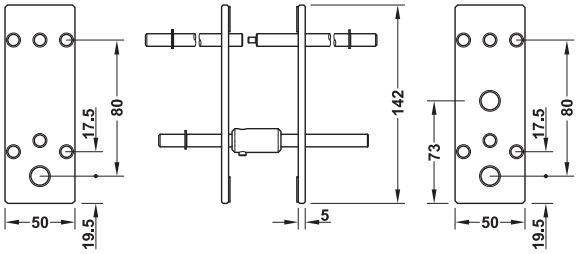

Feature

- Preparation of mounting the door terminal DT 700/DT 710 onto the door

Supplied with

2 Steel plates (inside and outside), centring pins with stop sleeves
1 Drill bit 13 mm
1 Drill bit 8 mm
1 Router bit

คุณสมบัติ

- สำหรับเป็นแบบเจาะประตูเพื่อติดตั้งชุดล็อคอิเล็กทรอนิกส์ DT 700/DT 710

ประกอบด้วย

แผ่นเหล็กพร้อมปลอกกำหนดตำแหน่งเจาะ (ด้านนอกและด้านในห้อง) 2 ชิ้น
ดอกสว่าน 13 มม. 1 ชิ้น
ดอกสว่าน 8 มม. 1 ชิ้น
ดอกเราเตอร์ 1 ชิ้น

	Cat. No. รหัสสินค้า
Drilling jig เครื่องมือกำหนดตำแหน่งเจาะ	917.90.016

We reserve the right to alter specifications without notice (HTH Architectural Hardware 2019 - IPI).
เรามีสิทธิ์ที่จะเปลี่ยนแปลงรายละเอียดโดยไม่ต้องแจ้งล่วงหน้า (อุปกรณ์สถาปัตยกรรม 2562 - IPI)

Programming
การโปรแกรม

You have decided to install a door terminal (DT), wall terminal (WT) or furniture lock. Now you can define the procedure that is used to program the electronics, or decide which key (user key) will be given authorisation to open the lock.
You have the choice between two programming methods:
- Key card programming for small projects
- Software programming for large projects and extensive functionality (software SW)

ในการติดตั้งชุดล็อคอิเล็กทรอนิกส์แบบติดตั้งบนบานประตู (DT), แบบติดตั้งบนผนัง(WT) หรือ ล็อคเฟอร์นิเจอร์ ต้องเลือกว่าจะใช้วิธีใดโปรแกรมอุปกรณ์อิเล็กทรอนิกส์ หรือตัดสินใจว่าคีย์การ์ด(คีย์การ์ดสำหรับผู้ใช้งาน)ใบใดมีสิทธิ์ปลดล็อคได้
คุณสามารถเลือกการโปรแกรมได้ 2 วิธี:
- การโปรแกรมโดยคีย์การ์ดสำหรับโครงการขนาดเล็ก
- การโปรแกรมโดยซอฟต์แวร์สำหรับโครงการขนาดใหญ่และมีฟังก์ชันการทำงานหลากหลาย (โดยซอฟต์แวร์ SW)

Overview of advantages and usage areas
ข้อดี และลักษณะการใช้งาน

Key card programming
การโปรแกรมโดยคีย์การ์ด



Key card programming is ideal for projects comprising up to about 20 doors and 20 keys. The advantages thereof are low administrative cost and ease of use.
The authorisation for the door is assigned directly at the respective terminal (DT or WT) using an electronic key (user key) and a programming key card.
If the authorisation is to be withdrawn, it is deleted using a clearing key card and the relevant electronic keys (user key).
Once Dialock terminals have been configured with software using the MDU, key card programming is no longer possible.

โปรแกรมโดยคีย์การ์ดเหมาะอย่างยิ่งสำหรับโครงการที่มีประตูสูงสุดประมาณ 20 บานและ 20 คีย์การ์ด ข้อดีคือมีค่าใช้จ่ายในการจัดการน้อยและใช้งานสะดวก การให้สิทธิ์เปิดประตูถูกกำหนดที่หน้าชุดล็อคประตู (DT หรือ WT) ที่เกี่ยวข้อง โดยใช้คีย์การ์ด (คีย์การ์ดสำหรับผู้ใช้งาน) ร่วมกับบัตรโปรแกรมสิทธิ์ หากต้องการยกเลิกสิทธิ์ จะต้องใช้บัตรยกเลิกสิทธิ์ร่วมกับคีย์การ์ด (คีย์การ์ดสำหรับผู้ใช้งาน)
เมื่อชุดล็อคอิเล็คทรอนิกส์ Dialock ถูกโปรแกรมการใช้งานโดยซอฟต์แวร์ผ่านอุปกรณ์รับส่งข้อมูลแบบพกพา MDU แล้ว จะไม่สามารถโปรแกรมโดยคีย์การ์ดได้

The responsible Häfele employees or the specialists of the project will help you to plan.

พนักงาน หรือผู้เชี่ยวชาญจาก Häfele ผู้รับผิดชอบโครงการจะช่วยคุณวางแผน

Software programming
การโปรแกรมโดยซอฟต์แวร์



Software programming is ideal for all projects. The advantage is the efficient management of authorisations and all settings for the locking system on a PC using special software.
The authorisations (allocating or deleting) of the electronic keys (user key) are assigned either directly at the encoding station (ES 110) or wall reader (WRU 200) that is individually positioned on or inside the building.
The advantage of the software is the visual display, management and storage of the authorisations on the PC and extended functionality such as group definitions, series programming, role concepts, setting the date and time, incorporation of external software and all system parameters...

การโปรแกรมโดยซอฟต์แวร์เหมาะอย่างยิ่งสำหรับทุกโครงการ ข้อดีคือสามารถจัดการสิทธิ์อย่างมีประสิทธิภาพ และสามารถตั้งค่าระบบล็อคทุกอย่างได้จากคอมพิวเตอร์โดยใช้ซอฟต์แวร์ที่ออกแบบสำหรับงานนี้โดยเฉพาะ (การให้สิทธิ์หรือยกเลิกสิทธิ์) ของคีย์การ์ด(คีย์การ์ดสำหรับผู้ใช้งาน) ถูกกำหนดโดยอุปกรณ์อ่านและเขียนข้อมูล (ES 110) หรือ หัวอ่านติดตั้งบนผนัง (WRU 200) ซึ่งสามารถติดตั้งได้อิสระทั้งในอาคารและนอกอาคาร
ข้อดีของซอฟต์แวร์คือการแสดงข้อมูลด้วยจอภาพ ข้อมูลการบริหาร และการบันทึกสิทธิ์ในเครื่องคอมพิวเตอร์ และฟังก์ชันการใช้งานเพิ่มขึ้น เช่น การกำหนดกลุ่ม การโปรแกรมโดยการสื่อสารแบบอนุกรม การใช้สิทธิ์ผ่านเว็บ การตั้งค่าวันและเวลา สามารถสื่อสารกับซอฟต์แวร์ภายนอกและตัวแปรทุกตัวของระบบได้...

Programming
การโปรแกรม

User keys are the electronic version of keys. They must first have access authorisation assigned to them (programming: Stand Alone SA or software SW) so that they can then be used during everyday operations. The user keys are maintenance free (no battery) and wear-free (touch-free data transfer).



คีย์การ์ดสำหรับผู้ใช้งานเป็นคีย์การ์ดอิเล็กทรอนิกส์จำเป็นต้องถูกกำหนดสิทธิ์ก่อนใช้ (การโปรแกรม: โดยคีย์การ์ดหรือโดยซอฟต์แวร์) หลังจากนั้นจะสามารถใช้งานคีย์การ์ดได้ทุกวัน คีย์การ์ดสำหรับผู้ใช้งานไม่ต้องการการบำรุงรักษา (ไม่ใช้แบตเตอรี่) และป้องกันการขีดข่วน (โอนย้ายข้อมูลโดยคีย์การ์ดไม่สัมผัสอุปกรณ์)



We reserve the right to alter specifications without notice (HTH Architectural Hardware 2019 - IPI).
เรามีสิทธิ์ขอสงวนสิทธิ์ในการเปลี่ยนแปลงรายละเอียดโดยไม่ต้องแจ้งให้ทราบล่วงหน้า (อุปกรณ์สถาปัตยกรรม 2562 - IPI)

Software and software extension Dialock

ซอฟต์แวร์และซอฟต์แวร์เสริม Dialock

Software and software extension are delivered via email will be used for software extension and should only be selected for an initial procurement after approval.

ซอฟแวร์และซอฟแวร์เสริมถูกจัดส่งทางอีเมลและควรสั่งซื้อหลังจากอนุมัติเท่านั้น

Software Dialock
ซอฟต์แวร์ Dialock

Project size ขนาดโครงการ			Functionality **ฟังก์ชันการทำงาน**		Cat. No. รหัสสินค้า
Access points จำนวนชุดล็อคประตู	Personnel master records จำนวนข้อมูลพนักงาน	Licence for encoding station, WT 200 Online, authorisation writer จำนวนอุปกรณ์อ่านและเขียนข้อมูล, ชุดล็อคประตูรุ่น WT200 (ออนไลน์) ชุดเขียนข้อมูลได้รับสิทธิ์	Locking plan + time attendance แผนผังล็อค + การบันทึกเวลาทำงาน	+ HMS(interface)* + โปรแกรมบริหารโรงแรม (สำหรับเชื่อมต่อ)*	
SW 300 Hotel software ซอฟต์แวร์ SW 300 Hotel					
20	20	2	☑	☑	910.52.510
50	50	2	☑	☑	910.52.511
100	100	4	☑	☑	910.52.512
200	200	8	☑	☑	910.52.513
500	500	16	☑	☑	910.52.514

* In the hotel environment (+HMS/PMS), the guest cards are allocated to the access point (guest room door).

* ในธุรกิจโรงแรมใช้โปรแกรมบริหารโรงแรม HMS/PMS กำหนดสิทธิ์ให้บัตรแขกเปิดชุดล็อค (ประตูห้องพัก)

Software Extension Dialock
ซอฟต์แวร์เสริม Dialock

Add-ons ซอฟต์แวร์เสริม	Cat. No. รหัสสินค้า
50 additional access points เพิ่มชุดล็อคประตู 50 จุด	910.52.985
100 additional access points เพิ่มชุดล็อคประตู 100 จุด	910.52.986
200 additional access points เพิ่มชุดล็อคประตู 200 จุด	910.52.987
500 additional access points เพิ่มชุดล็อคประตู 500 จุด	910.52.988
8 additional authorisation writers online เพิ่มอุปกรณ์อ่านและเขียนข้อมูลแบบออนไลน์ 8 จุด	910.52.990
16 additional authorisation writers online เพิ่มอุปกรณ์อ่านและเขียนข้อมูลแบบออนไลน์ 16 จุด	910.52.991
50 additional personnel master records เพิ่มการบันทึกสำหรับพนักงาน 50 คน	910.52.981
100 additional personnel master records เพิ่มการบันทึกสำหรับพนักงาน 100 คน	910.52.982
200 additional personnel master records เพิ่มการบันทึกสำหรับพนักงาน 200 คน	910.52.983
500 additional personnel master records เพิ่มการบันทึกสำหรับพนักงาน 500 คน	910.52.984

Add-ons ซอฟต์แวร์เสริม	Cat. No. รหัสสินค้า
Validation write function for offline access points ฟังก์ชันบันทึกข้อมูลลงคีย์การ์ดเพื่อเปลี่ยนข้อมูลชุดล็อคประตูแบบออฟไลน์ให้ทันสมัย	910.52.870
Additional encoding station for HMS/PMS interface เพิ่มจำนวนอุปกรณ์อ่านและเขียนข้อมูลกรณีมีการอินเตอร์เฟสกับ HMS/PMS	910.52.560
HMS interface license to cloud service HMS ที่มีการอินเตอร์เฟสกับบริการคลาวด์	910.52.921
Multi-application (Transponder Editor) สำหรับใช้ข้อมูลที่บันทึกในคีย์การ์ดกับงานหลายระบบ	910.52.573
Time controlled person import ฟังก์ชันใส่ข้อมูลสิทธิ์พนักงานตามเวลาของด้วยไฟล์	910.52.920
Battery status feedback ฟังก์ชันแจ้งกำลังไฟของแบตเตอรี	910.52.922
Guest validation ฟังก์ชันปรับปรุงสิทธิ์แขกให้ทันสมัย	910.52.923

Order reference

Please check your order carefully. Because of customised configuration of software, the license cannot be returned.

ข้อแนะนำในการสั่งซื้อ

กรุณาตรวจสอบการสั่งซื้อของคุณอย่างรอบคอบ เนื่องจากการกำหนดการใช้งานซอฟต์แวร์จะขึ้นกับลูกค้าแต่ละรายจึงไม่สามารถยกเลิกการซื้อซอฟต์แวร์และซอฟต์แวร์เสริมได้

IPI 20.261

We reserve the right to alter specifications without notice (HTH Architectural Hardware 2019 - IPI).
บริษัทฯ ขอสงวนสิทธิ์ในการเปลี่ยนแปลงรายละเอียดโดยมิได้แจ้งล่วงหน้า (อุปกรณ์สถาปัตยกรรม 2562 - IPI)

Encoding station ESS 110

อุปกรณ์อ่านและเขียนข้อมูล ESS 110



Features

- For programming Dialock keys
  (The authorisation data that were allocated with the Dialock software are transferred via the TCP/IP network to the ES 110 and written onto the presented Dialock key)
- Operated using the Dialock software or the integrated hotel management system HMS
- Configuration of the ES 110 is carried out on a PC and its web interface(browser) via the TCP/IP network.
- With LCD display 128x64 pixcels and background lighting
- Comunication: Between server and ES 110 via TCP/IP network
- Connection: RJ45 for connecting with the PC
- Material: Housing plastic
- Colour: Housing silver coloured/grey
- Dimension(LxWxH): 185 mm x 130 mm x 157 mmVoltage supply: PoE Power over Ethernet with PoE (not supplied) splitter or external power supply unit PS6 (917.93.026)
- Current consumption: Max. 300mA

Supplied with

1 Encoding station ES 110
1 External power supply unit PS6
1 Patch cable Cat 5, 2 m
1 Short instruction

คุณสมบัติ

- สำหรับโปรแกรมบัตร Dialock
  (ข้อมูลสิทธิ์ที่ถูกจัดการด้วยซอฟต์แวร์ Dialock จะถูกส่งผ่านเครือข่าย TCP/IP ไปที่ ES 110 และเขียนลงในบัตรที่วางบน ES110)
- ควบคุมการทำงานด้วยซอฟต์แวร์ Dialock หรือระบบบริหารโรงแรม HMS
- การตั้งค่าการใช้งาน ES 110 สามารถทำได้จากคอมพิวเตอร์ หรือเว็บเบราว์เซอร์ผ่านเครือข่าย TCP/IP
- พร้อมจอแอลซีดี 128 x 64 จุด และแสงไฟส่องจากด้านหลัง
- การสื่อสาร: ระหว่างเซิร์ฟเวอร์กับ ES 110 โดยเครือข่าย TCP/IP
- การต่ออุปกรณ์: RJ45 สำหรับต่อเข้าคอมพิวเตอร์
- วัสดุ: กล่องอุปกรณ์เป็นพลาสติก
- สี: กล่องอุปกรณ์สีเงิน/สีเทา
- ขนาด(ยxกxส): 185 มม. x 130 มม. x 157 มม.
- การจ่ายแรงดัน: ไฟฟ้ามากับสายคอมพิวเตอร์แบบ PoE พร้อมชุดแยก PoE (ไม่ได้ให้มา) หรือแหล่งจ่ายไฟจากภายนอกรุ่น PS6 (917.93.026)
- การใช้กระแสไฟฟ้า: ไม่เกิน 300 มิลลิแอมแปร์

ประกอบด้วย

อุปกรณ์อ่านและเขียนข้อมูล ES 110	1 ชิ้น
ชุดจ่ายไฟ PS6	1 ชิ้น
สาย Cat 5 ยาว 2 เมตร	1 เส้น
คู่มือ	1 เล่ม

	Cat. No. รหัสสินค้า
Encoding station ESS 110 อุปกรณ์อ่านและเขียนข้อมูล ESS 110	917.42.080

We reserve the right to alter specifications without notice (HTH Architectural Hardware 2019 - IPI).
เรามีสิทธิ์ขอเปลี่ยนแปลงรายละเอียดโดยไม่ต้องแจ้งให้ทราบล่วงหน้า (อุปกรณ์สถาปัตยกรรมฮาร์ดแวร์ 2562 - IPI)

Mobile data unit MDU 110

อุปกรณ์รับส่งข้อมูลแบบพกพา MDU 110



3

Features

- For transferring data and configurations from PC (Software Dialock) to offline terminals
- Operation is carried out using the "clickwheel" (one-handed operation) on MDU 110.
- With LCD display 128x64 pixels, 6 lines and background lighting
- Comunication : Between PC and MDU 110 via USB 2.0 interface. Installation of drivers is therefore not necessary.
- Data exchange with the terminals takes place via wireless interface.
- Security: Encrypted storage and transfer of data between MDU 110 and terminals
- Service time: 24 hours, when operating without background lighting (can be switched off)
- Internal memory: 4 GB, corresponds to approx. 5,000 terminal data records
- Material: Housing plastic
- Colour: Housing anthracite, similar to RAL 7020
- Voltage supply: Lithium-ion battery, charged using USB connection
- Weight: Approx. 400 g (including batteries)

Supplied with

1 Mobile data unit MDU 110
1 USB 2.0 cable (1.5 m) for connecting MDU 110 with the PC

คุณสมบัติ

- สำหรับการโอนย้ายข้อมูลและการตั้งค่าการใช้งานจากคอมพิวเตอร์ (ซอฟต์แวร์ Dialock) ไปยังชุดล็อคอิเล็กทรอนิกส์ที่ทำงานแบบออฟไลน์
- ควบคุมการทำงานโดยการหมุน "วงล้อแบบสัมผัส" บน MDU 100 (สั่งงานด้วยมือเดียว)
- พร้อมจอแอลซีดี 128 x 64 จุด 6 แถว และแสงไฟส่องจากด้านหลัง
- การสื่อสาร: ระหว่างคอมพิวเตอร์กับ ES 110 โดยใช้ USB2.0
- การแลกเปลี่ยนข้อมูลกับชุดล็อคอิเล็กทรอนิกส์โดยระบบไร้สาย
- ความปลอดภัย: ข้อมูลที่เก็บและการโอนย้ายข้อมูลระหว่าง MDU 110 และระบบล็อกอิเล็กทรอนิกส์เป็นแบบเข้ารหัสผ่าน
- ระยะเวลาใช้งาน: 24 ชั่วโมงกรณีใช้งานโดยไม่เปิดไฟส่องจากด้านหลัง(สามารถปิดไฟได้)
- หน่วยความจำภายใน: 4 กิกะไบต์ สามารถบันทึกข้อมูลชุดล็อคอิเล็กทรอนิกส์ได้ประมาณ 5,000 รายการ
- วัสดุ: กล่องอุปกรณ์เป็นพลาสติก
- สี: กล่องอุปกรณ์สีดำแบบถ่านหินคล้ายสี RAL7020
- การจ่ายแรงดัน: แบตเตอรี่ลิเที่ยม-ไอออนแบบชาร์ตได้ ชาร์ตโดยการต่อเข้ากับขั้วต่อยูเอสบี
- น้ำหนัก: ประมาณ 400 กรัม (รวมแบตเตอร์รี่)

ประกอบด้วย

อุปกรณ์รับส่งข้อมูลแบบพกพา MDU 110	1 ชิ้น
สายยูเอสบี 2.0 (1.5 ม.) สำหรับต่อ MDU 110 เข้ากับคอมพิวเตอร์	1 เส้น

	Cat. No. รหัสสินค้า
Mobile data unit MDU 110 อุปกรณ์รับส่งข้อมูลแบบพกพา MDU 110	917.42.180

We reserve the right to alter specifications without notice (HTH Architectural Hardware 2019 - IPI).
เรามีสิทธิ์ที่จะเปลี่ยนแปลงรายละเอียดโดยไม่ต้องแจ้งล่วงหน้า (อุปกรณ์สถาปัตยกรรมฮาร์ดแวร์ 2562 - IPI)

Programming key card/clearing key card
บัตรโปรแกรมสิทธิ์/บัตรยกเลิกสิทธิ์



Programming key card
บัตรโปรแกรมสิทธิ์



Clearing key card
บัตรยกเลิกสิทธิ์

Features
- For small projects with few Dialock keys
- Technology: Mifare Classic
- Dimension: 54 x 85 mm (credit card size)

คุณสมบัติ
- สำหรับโครงการขนาดเล็กที่ใช้จำนวนบัตร Dialock ไม่มาก
- เทคโนโลยี: มายแฟร์คลาสสิค
- ขนาด: 54 x 85 มม. (ขนาดเท่าบัตรเครดิต)

	Function การติดตั้ง	Cat. No. รหัสสินค้า
	Allocating access authorisations without software and programming station เพื่อกำหนดสิทธิ์โดยไม่ใช้ซอฟต์แวร์หรืออุปกรณ์อ่านและเขียนข้อมูล	917.64.010
	Deleting access authorisations without software and programming station เพื่อยกเลิกสิทธิ์โดยไม่ใช้ซอฟต์แวร์หรืออุปกรณ์อ่านและเขียนข้อมูล	917.64.011

Key card
คีย์การ์ด



Features
- Wear and tear free (touch-free data transfer)
- Maintenance free (without batteries)
- Insensitive to external influences such as wetness, moisture, magnetic fields, mechanical vibrations, dust
- Reprogramable at least 100,000 times
- Forgery-proof unique number
- Data storage: More than 10 years
- Operation temperature: -30°C – +50°C
- Material/colour: Plastic white
- Dimension: 54 x 85 mm (credit card size)

คุณสมบัติ
- ป้องกันการขีดข่วน (โอนย้ายข้อมูลแบบไม่มีการสัมผัส)
- ไม่ต้องการการบำรุงรักษา (ไม่ใช้แบตเตอรี่)
- สภาพแวดล้อมภายนอกไม่ส่งผลกระทบ เช่น ความเปียกชื้น สนามแม่เหล็ก การสั่น ฝุ่น
- สามารถเขียนข้อมูลลงในคีย์การ์ดไม่น้อยกว่า 100,000 ครั้ง
- ตัวเลขไม่ซ้ำกันป้องกันการปลอมแปลง
- การเก็บข้อมูล: มากกว่า 10 ปี
- อุณหภูมิการทำงาน: -35 องศาเซลเซียส - +50 องศาเซลเซียส
- วัสดุ/สี: พลาสติกสีขาว
- ขนาด: 54 x 85 มม. (ขนาดเท่าบัตรเครดิต)

	Function การติดตั้ง	Technology เทคโนโลยี	Cat. No. รหัสสินค้า
	Not printed ไม่มีการพิมพ์	Mifare Classic มายแฟร์คลาสสิค	917.64.070
	Printed on both sides พิมพ์ 2 หน้า		917.64.072

We reserve the right to alter specifications without notice (HTH Architectural Hardware 2019 - IPI).
บริษัทฯ ขอสงวนสิทธิ์ในการเปลี่ยนแปลงรายละเอียดโดยไม่ต้องแจ้งล่วงหน้า (อุปกรณ์สถาปัตยกรรม 2562 - IPI)

Key card with customized printing
คีย์การ์ดพร้อมพิมพ์ลายตามสั่ง









Features
- Suitable with software Dialock
- Wear and tear free (touch-free data transfer)
- Maintenance free (without batteries)
- Insensitive to external influences such as wetness, moisture, magnetic fields, mechanical vibrations, dust
- Reprogramable at least 100,000 times
- Forgery-proof unique number
- Data storage: More than 10 years
- Operation temperature: -30°C - +50°C
- Material/colour: Plastic white
- Dimension: 54 x 85 mm (credit card size)

คุณสมบัติ
- ใช้กับซอฟต์แวร์ Dialock
- ป้องกันการขีดข่วน (โอนย้ายข้อมูลแบบไร้สัมผัส)
- ไม่ต้องการการบำรุงรักษา (ไม่ใช้แบตเตอรี่)
- สภาพแวดล้อมภายนอกไม่ส่งผลกระทบ เช่น ความเปียกชื้น สนามแม่เหล็ก การสั่น ฝุ่น
- สามารถเขียนข้อมูลลงในคีย์การ์ดไม่น้อยกว่า 100,000 ครั้ง
- ตัวเลขไม่ซ้ำกันป้องกันการปลอมแปลง
- การเก็บข้อมูล: มากกว่า 10 ปี
- อุณหภูมิการทำงาน: -35 องศาเซลเซียส - +50 องศาเซลเซียส
- วัสดุ/สี: พลาสติกสีขาว
- ขนาด: 54 x 85 มม. (ขนาดเท่าบัตรเครดิต)

	Function การติดตั้ง	Technology เทคโนโลยี	Cat. No. รหัสสินค้า
	Customized printing (Sample) บัตรตัวอย่างพร้อมพิมพ์ลายตามสั่ง	Mifare Classic 7UID with encryption มายแฟร์คลาสสิคชนิดเลขบัตรขนาด 7 ไบต์พร้อมการเข้ารหัสผ่านให้กับข้อมูลในบัตร	917.64.074
	Customized printing บัตรจริงพร้อมพิมพ์ลายตามสั่ง		917.64.075

Order reference
Samples of key card with customized printing Cat. No. 917.64.074 is consist of 5 key cards.
Minimum order quantity for Cat. No. 917.64.075 is 300 pieces

ข้อแนะนำในการสั่งซื้อ
ตัวอย่างบัตรพร้อมพิมพ์ลายตามสั่งรหัสสินค้า 917.64.074 ประกอบด้วยคีย์การ์ด 5 ใบ
จำนวนขั้นต่ำในการสั่งซื้อรหัสสินค้า 917.64.075 ต้องไม่น้อยกว่า 300 ชิ้น

We reserve the right to alter specifications without notice (HTH Architectural Hardware 2019 - IPI).
บริษัทฯ ขอสงวนสิทธิ์ในการเปลี่ยนแปลงรายละเอียดโดยไม่ต้องแจ้งล่วงหน้า (อุปกรณ์สถาปัตยกรรม 2562 - IPI)

Key tag KT

คีย์แท็ก KT



Features

- Data storage: More than 10 years
- Operation temperature: -35°C – +50°C
- Version: Waterproof
- Material: Plastic

คุณสมบัติ

- การเก็บข้อมูล: มากกว่า 10 ปี
- อุณหภูมิการทำงาน: -35 องศาเซลเซียส - +50 องศาเซลเซียส
- รุ่น: กันน้ำ
- วัสดุ: พลาสติก

	Technology เทคโนโลยี	Colour สี	Cat. No. รหัสสินค้า
	Mifare Classic มายแฟร์คลาสสิค	Black สีดำ	917.64.093
		Blue สีฟ้า	917.64.098
		Red สีแดง	917.64.099

Key tag KT

คีย์แท็ก KT





Features

- Technology: Mifare Classic
- Data storage: more than 10 years
- Dimension: Diameter 36 mm, thickness: 5.3 mm
- Operation temperature: -30OC - +50OC
- Version: Waterproof
- Material: Combination of stainless steel frame and impact resistant polycarbonate
- Finish: Matt

คุณสมบัติ

- การเก็บข้อมูล: มากกว่า 10 ปี
- เทคโนโลยี: มายแฟร์คลาสสิค
- เส้นผ่านศูนย์กลาง: ขนาดเส้นผ่านศูนย์กลาง 36 มม. ความหนา 5.3 มม.
- อุณหภูมิการทำงาน: -35 องศาเซลเซียส - +50 องศาเซลเซียส
- รุ่น: กันน้ำ
- วัสดุ: ประกอบด้วยกรอบสแตนเลสและโพลีคาร์บอเนตทนต่อแรงกระแทก
- ลักษณะผิว: ผิวด้าน



Order reference

Text imprint or photo/graphic (template with min. 300 dpi required) on request

ข้อแนะนำในการสั่งซื้อ
การพิมพ์ข้อความ หรือรูปภาพตามสั่ง (ต้องการรายละเอียดของแบบไม่น้อยกว่า 300 จุด/นิ้ว

	Colour สี	Cat. No. รหัสสินค้า
	White	917.64.147
	Black สีดำ	917.64.143
	Green สีเขียว	917.64.145
	Red สีแดง	917.64.149
	Blue สีฟ้า	917.64.148
	Orange สีส้ม	917.64.141

We reserve the right to alter specifications without notice (HTH Architectural Hardware 2019 - IPI).
บริษัทฯ ขอสงวนสิทธิ์ในการเปลี่ยนแปลงรายละเอียดโดยมิต้องแจ้งล่วงหน้า (อุปกรณ์สถาปัตย์ พ.ศ. 2562 - IPI)

Häfele Dialock DT 710 Door terminal set for hotel guest room doors
ชุดล็อคประตูอิเล็กทรอนิกส์ Dialock DT 710 สำหรับห้องพักโรงแรม



Stainless steel brass coloured,
L-shaped lever handle
Cat. No. 917.64.251
สแตนเลสสตีล สีทองเหลือง
มือจับก้านโยก รูปแบบ L



Stainless steel brass coloured,
U-shaped lever handle
Cat. No. 917.64.252
สแตนเลสสตีล สีทองเหลือง
มือจับก้านโยก รูปแบบ U



Stainless steel brass coloured,
J-shaped lever handle
Cat. No. 917.64.253
สแตนเลสสตีล สีทองเหลือง
มือจับก้านโยก รูปแบบ J



Stainless steel black satin,
L-shaped lever handle
Cat. No. 917.64.300
สแตนเลสสตีล สีดำด้าน
มือจับก้านโยก รูปแบบ L

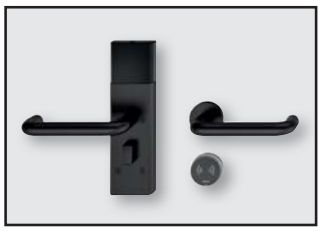

Stainless steel black satin,
U-shaped lever handle
Cat. No. 917.64.302
สแตนเลสสตีล สีดำด้าน
มือจับก้านโยก รูปแบบ U



Stainless steel black satin,
J-shaped lever handle
Cat. No. 917.64.304
สแตนเลสสตีล สีดำด้าน
มือจับก้านโยก รูปแบบ J

Our Dialock specialists would be pleased to provide you with advice and planning assistance.

Catalogue numbers for the smart-phone key and Guest Room Management System versions are available on request.

Supplementary products which are required for operation can be found in our Häfele catalogues

กรุณาติดต่อฝ่ายขายเพื่อขอคำแนะนำในการสั่งซื้อสินค้า Dialock

สามารถสอบถามข้อมูลรหัสสินค้าถ้าต้องการให้ผู้เข้าพักใช้สมาร์ทโฟนในการปลดล็อค

สามารถดูอุปกรณ์เพิ่มเติมในแคตตาล็อก Häfele

We reserve the right to alter specifications without notice (HTH Architectural Hardware 2019).
เราขอสงวนสิทธิ์ในการเปลี่ยนแปลงรายละเอียดโดยไม่ต้องแจ้งล่วงหน้า (อุปกรณ์สถาปัตยกรรม 2562)

Energy control terminal iRoom 800

อุปกรณ์ควบคุมพลังงาน iRoom 800



Key holder
ชุดรับคีย์การ์ด

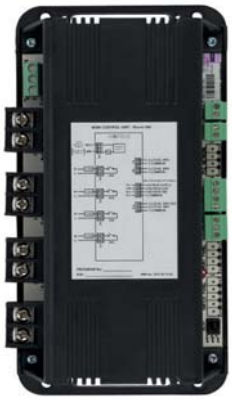

Relay box
กล่องรีเลย์

Dimension

ขนาดอุปกรณ์

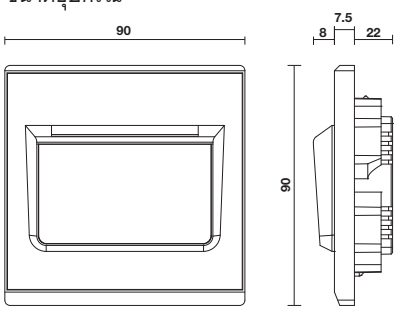

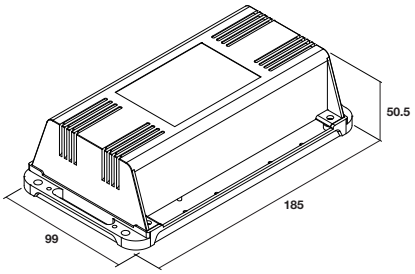

Circuit diagram

การต่อสายไฟ

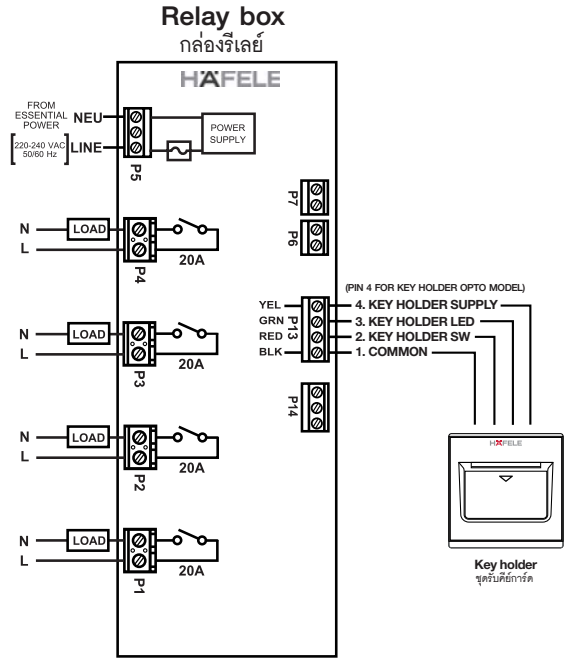

Features

- Application: Suitable in hotels to activate electrical loads in guest rooms as e.g. lighting, TV, sockets, air condition, water heater etc. to save electric power at hotel or resort.
- Activated by mifare key card (13.56 MHz)
- The power on as long as a key card is inserted in the key holder and turn off after the card is taken out around 30 sec
- The LED on the key holder light up while turn off
- More high security by low voltage on the key holder
- Power supply: 220–240V, 50/60Hz
- Output: 4 relays, max. 20 A each, totally 80 A max.
  Application example:
  Relay 1: 20 A for electric outlet
  Relay 2: 20 A for electric lighting system
  Relay 3: 20 A for air condition
  Relay 4: 20 A for water heater 4,500 W max.
- Material/Finish: Key holder acrylic white, relay unit plastic black
- Dimension (L x W x H): Key holder 90 x 90 x 37.5 mm, relay unit 99 x 185 x 50.5 mm

คุณสมบัติ

- การใช้งาน: เหมาะสมอย่างยิ่งสำหรับโรงแรมเพื่อปิด/ปิดระบบแสงสว่าง โทรทัศน์ ปลั๊กไฟ เครื่องปรับอากาศเครื่องทำน้ำอุ่น ฯลฯ ภายในห้องพักเพื่อประหยัดไฟฟ้าสำหรับโรงแรมและรีสอร์ท
- ใช้ร่วมกับคีย์การ์ด Mifare (13.56 เมกะเฮิร์ซ)
- ไฟฟ้าจ่ายออกตลอดเวลาขณะคีย์การ์ดถูกใส่ในช่องรับบัตรของอุปกรณ์ควบคุมไฟฟ้า และปิดไฟหลังจากดึงบัตรออกประมาณ 30 วินาที
- หลอดไฟบนช่องใส่บัตรจะสว่างขณะไฟดับ
- ให้ความปลอดภัยมากยิ่งขึ้นด้วยการใช้แรงดันไฟต่ำที่ชุดรับคีย์การ์ด
- แหล่งจ่ายไฟ: 220-240 โวลต์ 50/60 เฮิร์ซ
- เอาท์พุท: รีเลย์ 4 ชุด แต่ละชุดรับกระแสไฟฟ้าสูงสุด 20 แอมป์ รวมทั้งหมดสูงสุด 80 แอมป์
  ตัวอย่างการใช้งาน:
  รีเลย์ชุดที่ 1: 20 แอมป์สำหรับปลั๊กไฟฟ้า
  รีเลย์ชุดที่ 2: 20 แอมป์สำหรับระบบแสงสว่าง
  รีเลย์ชุดที่ 3: 20 แอมป์สำหรับเครื่องปรับอากาศ
  รีเลย์ชุดที่ 4: 20 แอมป์สำหรับเครื่องทำน้ำอุ่นไม่เกิน 4,500 วัตต์
- วัสดุ/สี: ชุดรับคีย์การ์ดอะคริลิคสีขาว กล่องรีเลย์พลาสติกสีดำ
- ขนาด (ก x ย x ส): ชุดรับคีย์การ์ด 90 x 90 x 37.5 มม. กล่องรีเลย์: 99 x 185 x 50.5 มม.

Version รูปแบบ	Cat. No. รหัสสินค้า
	917.56.980
	917.56.981

Packing: 1 pc.
ขนาดบรรจุ: 1 ชิ้น

We reserve the right to alter specifications without notice (HTH Architectural Hardware 2019).
เรามีสิทธิ์เปลี่ยนแปลงรายละเอียดโดยไม่ต้องแจ้งให้ทราบล่วงหน้า (อุปกรณ์สถาปัตย์ ปี 2562)

Electronic drop bolt
กลอนประตูอิเล็กทรอนิกส์

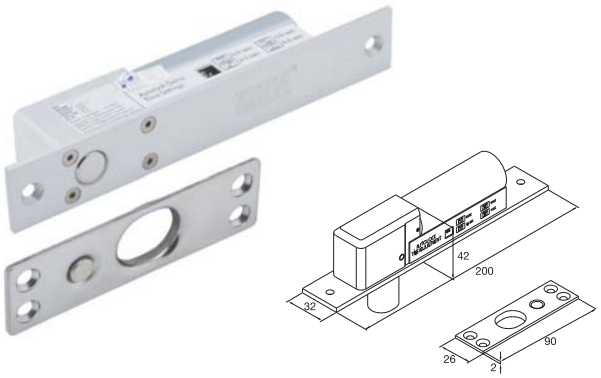

Features
- Adjustable delay time 0, 2.5, 5, 9 seconds
- Fail-safe (fail-unlocked)
- Door position mornitor (N.O. and N.C.)
- Power voltage: 12 V DC
- Operation current: 900 mA
- Holding current: 360 mA
- Material/Finish: Stainless steel matt

คุณสมบัติ
- สามารถหน่วงเวลาการล็อค 0, 2.5, 5, 9 วินาทีได้
- เมื่อไฟดับอุปกรณ์จะอยู่สถานะปลดล็อค
- สัญญาณแสดงสถานะประตู (N.O. และ N.C.)
- แรงดันแหล่งจ่ายไฟฟ้า: 12 โวลต์ ดีซี
- กระแสไฟฟ้าขณะทำงาน: 900 มิลลิแอมแปร์
- กระแสไฟฟ้าขณะล็อค: 360 มิลลิแอมแปร์
- วัสดุ/สี: สแตนเลสด้าน

Version รูปแบบ	Cat. No. รหัสสินค้า
For single/double swing direction สำหรับประตูบานเปิดทางเดียว/สองทาง	912.05.031

Order reference
Please order bracket for glass door separately

หมายเหตุ
สำหรับประตูกระจก กรุณาสั่งชุดยึดบานกระจกเพิ่มเติม

Installation
การติดตั้ง

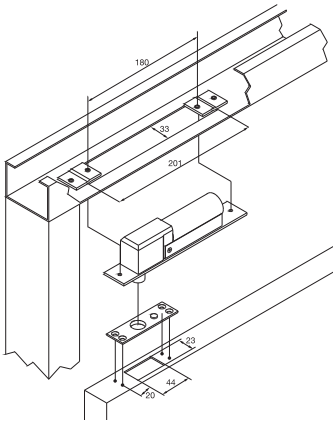

Wooden and aluminium door
ประตูไม้และอะลูมิเนียม

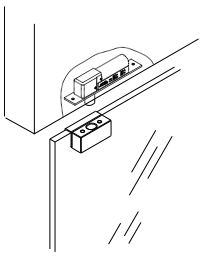
Glass door
ประตูกระจก

Glass bracket
ชุดยึดบานกระจก



Feature
- Without glass cutting (rubber/steel plate for strong holding)
- Dimension: 90 x 27 x 40 mm
- Weight: 300 g

คุณสมบัติ
- ไม่จำเป็นต้องตัดกระจก (ยึดได้แข็งแรงด้วยแผ่นยางและแผ่นเหล็ก)
- ขนาด: 90 x 27 x 40 มม.
- น้ำหนัก: 300 ก.

For glass panel, glass thickness mm เหมาะสำหรับประตูกระจกหนา มม.	Cat. No. รหัสสินค้า
9-12	912.05.039

We reserve the right to alter specifications without notice (HTH Architectural Hardware 2019).
เราขอสงวนสิทธิ์ในการเปลี่ยนแปลงรายละเอียดใดๆ โดยไม่ต้องแจ้งล่วงหน้า (อุปกรณ์สถาปัตยกรรม 2562)

Electromagnetic lock
อุปกรณ์ล็อคแม่เหล็กไฟฟ้า



Features
- Holding force: 600 lbs (227 kg)
- Dual voltage selectable: 12 V DC or 24 V DC
- Current draw: 12 V DC/500 mA or 24 V DC/250 mA
- Dim. magnet (L x W x THK): 250 x 42 x 25 mm
- Dim. armature plate (L x W x THK): 180 x 38 x 11 mm
- Green/red LED indication for lock status
- Full range of optional brackets
- Material: Magnet: Casting aluminium anodized; Armature plate: Steel

คุณสมบัติ
- แรงยึดประตู: 600 ปอนด์ (227 กก.)
- สามารถเลือกแรงดัน: 12 โวลต์ ดีซี หรือ 24 โวลต์ ดีซี
- กระแสไฟฟ้าขณะยึดประตู: 12 โวลต์ ดีซี/500 มิลลิแอมแปร์ หรือ 24 โวลต์ ดีซี/250 มิลลิแอมแปร์
- ขนาดแม่เหล็ก (ยาว x กว้าง x หนา): 250 x 42 x 25 มม.
- ขนาดแผ่นโลหะ (ยาว x กว้าง x หนา): 180 x 38 x 11 มม.
- แอลอีดีสีเขียว/แดง สำหรับแสดงสถานะการล็อค
- มีชุดแขวนล็อคแม่เหล็กให้เลือกตามความต้องการ
- วัสดุ: แม่เหล็ก: อะลูมิเนียมอโนไดซ์; แผ่นโลหะ: เหล็ก

Voltage selection method
วิธีการเลือกแรงดันไฟฟ้า

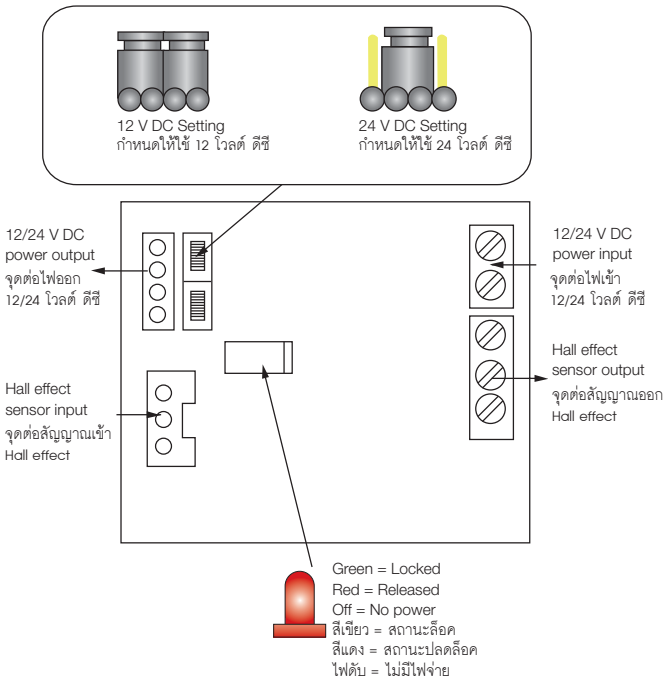

Version รูปแบบ	Cat. No. รหัสสินค้า
Electromagnetic lock อุปกรณ์ล็อคแม่เหล็กไฟฟ้า	912.05.035
Electromagnetic lock with LZ bracket อุปกรณ์ล็อคแม่เหล็กไฟฟ้า พร้อมชุดแขวนล็อคแม่เหล็กไฟฟ้าแบบ LZ	912.05.041

Installation
การติดตั้ง

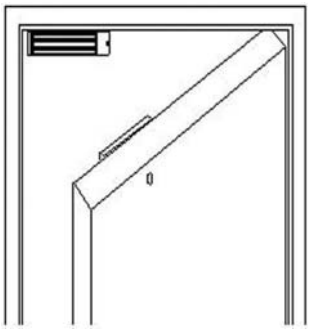

We reserve the right to alter specifications without notice (HTH Architectural Hardware 2019).
เรามีสิทธิ์ขอสงวนในการเปลี่ยนแปลงรายละเอียดใดๆ โดยไม่ต้องแจ้งให้ทราบล่วงหน้า (อุปกรณ์สถาปัตยกรรม พ.ศ. 2562)

Bracket for electronmagnetic lock Cat. No. 912.05.035

ชุดแขวนล็อคแม่เหล็กไฟฟ้า สำหรับใช้ร่วมกับอุปกรณ์ล็อคแม่เหล็กไฟฟ้า รหัสสินค้า 912.05.035

Bracket ชุดแขวนล็อคแม่เหล็กไฟฟ้า	Dimension ขนาด	Installation การติดตั้ง
LZ bracket ชุดแขวนล็อคแม่เหล็กไฟฟ้าแบบ LZ 	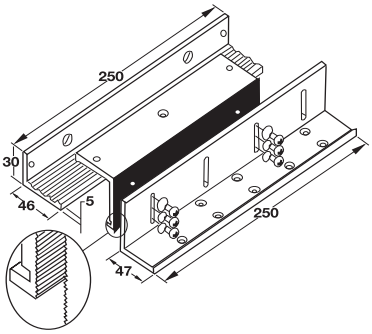	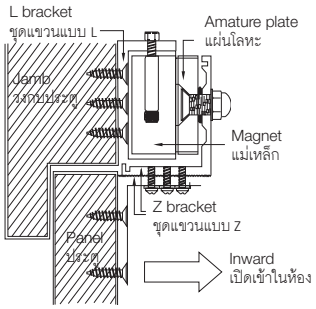
U bracket ชุดแขวนล็อคแม่เหล็กไฟฟ้าแบบ U 	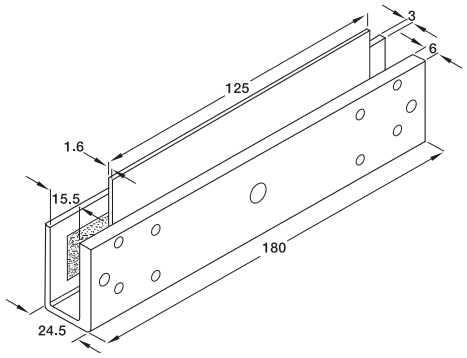	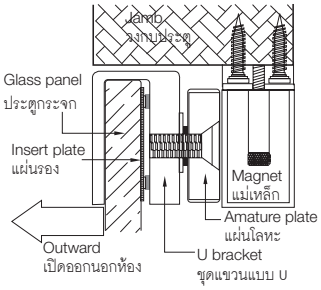
DSU bracket ชุดแขวนล็อคแม่เหล็กไฟฟ้าแบบ DSU 	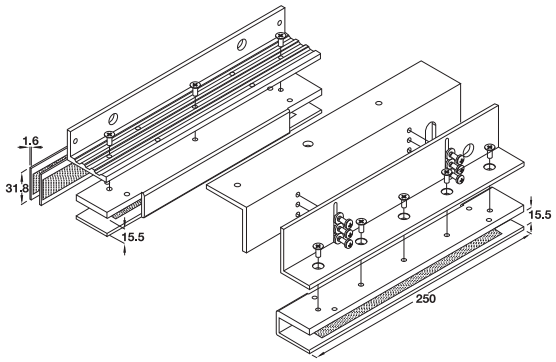	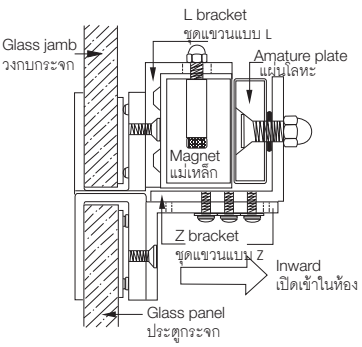

Version รูปแบบ		Door type ชนิดประตู		Opening direction ทิศทางการเปิด	Cat. No. รหัสสินค้า
		Panel บานประตู	Jamb วงกบ		
	LZ bracket, aluminium ชุดแขวนล็อคแม่เหล็กไฟฟ้าแบบ LZ, อะลูมิเนียม	Wood/aluminium ไม้/อะลูมิเนียม	Wood/aluminium ไม้/อะลูมิเนียม	Inward opening เปิดเข้า	912.05.036
	U bracket, aluminium ชุดแขวนล็อคแม่เหล็กไฟฟ้าแบบ U, อะลูมิเนียม	Glass กระจก	Wood/aluminium ไม้/อะลูมิเนียม	Outward opening เปิดออก	912.05.037
	DSU bracket, aluminium ชุดแขวนล็อคแม่เหล็กไฟฟ้าแบบ DSU, อะลูมิเนียม	Glass กระจก	Glass กระจก	Inward opening เปิดเข้า	912.05.038

We reserve the right to alter specifications without notice (HTH Architectural Hardware 2019).
บริษัทฯ ขอสงวนสิทธิ์ในการเปลี่ยนแปลงรายละเอียดใดๆ โดยไม่ต้องแจ้งล่วงหน้า (อุปกรณ์สถาปัตย์ มีนาคม 2562)

Digital door lock ER 4800-TC
ชุดล็อคประตูระบบดิจิตอล ER 4800-TC





Key tag 35 x 25 mm
คีย์การ์ดแบบแขวนพวงกุญแจขนาด 35 x 25 มม.

Features
- 2 identificated types:
  - Up to 50 key cards
  - Up to 10 passwords (6-12 digits)
- Volume control 8 steps
- Double lock function
- Random security coding function
- Password backup function
- Low battery power alert
- Intrusion warning function
- Mischief and hacking prevention system
- Making missed card key being useless function
- Suitable for DIN left and DIN right
- For door thickness 35-50 mm
- Dimension (mm):
  - External module: 71.8 (W) x 163.6 (H) x 18.4 (D)
  - Internal module: 154 (W) x 93 (H) x 37 (D)

Supplied with

1 External and Internal module
1 Striking plate
1 Set of fixing meterial
1 User manual and installation template
4 Batteries AA
4 Key tags

คุณสมบัติ
- สามารถเปิดประตูได้ 2 วิธี
  - คีย์การ์ด บันทึกได้สูงสุด 50 ใบ
  - รหัสผ่าน บันทึกได้สูงสุด 10 ชุด (6-12 หลัก)
- สามารถปรับระดับความดังเสียง 8 ระดับ
- ฟังก์ชันยกเลิกการเปิดประตูจากภายนอกห้อง
- ฟังก์ชันการใส่รหัสแบบสุ่ม
- ฟังก์ชันรหัสผ่านสำรอง
- ฟังก์ชันเตือนเมื่อแบตเตอรี่กำลังไฟอ่อน
- ฟังก์ชันเตือนการบุกรุก
- ระบบป้องกันการโจรกรรมและการงัดแงะ
- ฟังก์ชันยกเลิกคีย์การ์ดที่สูญหาย
- เหมาะสมกับบานเปิดซ้ายและขวา
- เหมาะสำหรับความหนาประตู 35-50 มิลลิเมตร
- ขนาด (มิลลิเมตร)
  - โมดูลด้านนอกห้อง: 71.8 (กว้าง) x 163.6 (สูง) x 18.4 (หนา)
  - โมดูลด้านในห้อง: 154 (กว้าง) x 93 (สูง) x 37 (หนา)

ประกอบด้วย

โมดูลด้านนอกห้องและในห้อง	1 ชุด
เพลทรับกลอน	1 ชิ้น
อุปกรณ์ติดตั้ง	1 ชุด
คู่มือการใช้งานและแผ่นทาบเจาะ	1 เล่ม
แบตเตอรี่ AA	4 ก้อน
คีย์การ์ดแบบแขวนพวงกุญแจ	4 ใบ

Finish สี	Cat. No. รหัสสินค้า
Dark grey - black สีเทาเข้ม - ดำ	912.05.361

Packing: 1 set.
ขนาดบรรจุ: 1 ชุด

We reserve the right to alter specifications without notice (HTH Architectural Hardware 2019).
เราขอสงวนสิทธิ์ในการเปลี่ยนแปลงรายละเอียดโดยมิต้องแจ้งให้ทราบล่วงหน้า (อุปกรณ์สถาปัตยกรรม 2562)

Electric strike
ชุดรับกลอนไฟฟ้า



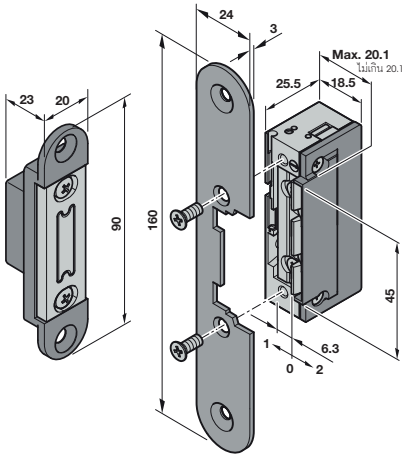

Features
- For wooden and metal doors
- For flush and rebated doors
- Suitable for DIN left and DIN right
- Magnetic bolt, adjustable side -1/+2 mm
- Fail-safe (fail-unlocked) operation
- Possible permanent operation continuously
- Break-in resistance 3,000 N
- Bolt throw 10 mm
- Possible vertical and horizontal installation

Technical data
- Material/Finish: Striking plate stanless steel matt, housing zinc alloy nickel plated, bolt plastic black
- Operation voltage: 12 VDC ±10%
- Operation current: 235 mA
- Resistance: 43 Ohm

คุณสมบัติ
- สำหรับประตูไม้และประตูเหล็ก
- สำหรับบานประตูแบบมีบังใบและไม่มีบังใบ
- ติดตั้งได้ทั้งบานเปิดซ้ายและบานเปิดขวา
- ลิ้นล็อคแม่เหล็กสามารถปรับซ้าย-ขวาในระยะ -1/+2 มม.
- อุปกรณ์จะล็อคเมื่อมีการจ่ายไฟฟ้า และปลดล็อคเมื่อไม่มีการจ่ายไฟฟ้า
- สามารถทำงานตลอดเวลาได้
  (สามารถรับการจ่ายไฟฟ้าได้ตลอดเวลาโดยไม่เกิดความเสียหาย)
- สามารถทนต่อแรงงัดได้ถึง 3,000 นิวตัน
- ลิ้นล็อคยาว 10 มม.
- สามารถติดตั้งได้ทั้งแนวตั้งและแนวนอน

ข้อมูลทางเทคนิค
- วัสดุ/สี: แผ่นรับกลอน สแตนเลสสตีลด้าน, กล่องด้านนอก ซิงค์อัลลอยล์ เคลือบนิกเกิ้ล, ลิ้นล็อคพลาสติกสีดำ
- แรงดันไฟฟ้าสำหรับการใช้งาน: แรงดันไฟฟ้ากระแสตรง 12 โวลต์ ± 10%
- กระแสไฟฟ้าสำหรับการใช้งาน: 235 มิลลิแอมแปร์
- ความต้านทาน: 43 โอห์ม

Installation
การติดตั้ง

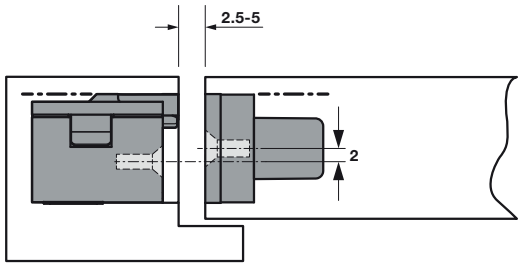

Frame
วงกบ

Door
บานประตู

Version รูปแบบ	Cat. No. รหัสสินค้า
With magnetic bolt ลิ้นล็อคแม่เหล็ก	911.68.176

Packing: 1 pc
ขนาดบรรจุ: 1 ชิ้น

We reserve the right to alter specifications without notice (HTH Architectural Hardware 2019).
บริษัทฯ ขอสงวนสิทธิ์ในการเปลี่ยนแปลงรายละเอียดโดยมิได้แจ้งล่วงหน้า (อุปกรณ์สถาปัตย์ พ.ศ. 2562)

Digital door lock EL7200-TC

ชุดล็อคประตูระบบดิจิตอล EL7200-TC



External module
โมดูลด้านนอกห้อง

Internal module
โมดูลด้านในห้อง



Electronic mortise lock
ตลับกุญแจอิเล็กทรอนิกส์



Key card 85 x 54 mm
คีย์การ์ดขนาด 85 x 54 มม.



Key tag 18 x 45 mm
คีย์การ์ดแบบแขวนพวงกุญแจขนาด 18 x 45 มม.



Mechanical key
ดอกกุญแจสำหรับกรณีฉุกเฉิน

Features

- 3 Identification types:
  - Up to 50 key cards/tags(Mifare and Rabbit Cards)
  - 1 password (3-19 digits combination)
  - Overridable mechanical keys
- High precision locking by electronic high security mortise lock
- With magnetic door sensor to detect open/close status
- 0–6 steps adjustable volume
- Double lock function
- Random security coding function
- Panic release handle type
- Low battery power alert and intrusion warning function
- Mischief and hacking prevention system
- Making missed key card being useless function
- Suitable for DIN left and DIN right
- Suitable for door leaf thickness 35–40 mm (For door thickness 40–50 mm, order additional striking plate 912.05.738)
- Dimension (WxHxD):
  External module 77 x 305 x 24 mm,
  Internal module 77 x 305 x 34 mm,
  Mortise lock 123 x 110 x 25 mm (backset 70 mm)

Supplied with

1 External and internal module, 1 Mortise lock and striking plate
1 Set of fixing material
1 User manual and installation template, 8 Batteries 1.5V AA
3 Mechanical keys, 2 Key cards, 2 Key tags

คุณสมบัติ

- สามารถเปิดประตูได้ 3 วิธี
  - คีย์การ์ด บันทึกได้สูงสุด 50 ใบ(บัตร Mifare และบัตร Rabbit)
  - รหัสผ่าน 1 รหัส(ตัวเลข 3-19 หลัก)
  - ดอกกุญแจสำหรับเปิดประตูฉุกเฉิน
- การล็อคที่แม่นยำสูงด้วยตลับกุญแจอิเล็กทรอนิกส์รุ่นความปลอดภัยสูง
- พร้อมฟังก์ชั่นตรวจสอบประตูเปิด/ปิดด้วยเซ็นเซอร์แม่เหล็ก
- สามารถปรับความดังเสียงตั้งแต่ระดับ 0-6
- ฟังก์ชันยกเลิกการเปิดประตูจากภายนอกห้อง(ยกเว้นดอกกุญแจ)
- ฟังก์ชันการใส่รหัสผ่านแบบสุ่ม
- ปลดล็อคด้วยมือจับจากด้านในห้องภายในขั้นตอนเดียว
- ฟังก์ชั่นเตือนเมื่อแบตเตอรี่กำลังไฟอ่อนและเมื่อมีการบุกรุก
- ระบบป้องกันการโจรกรรม
- ฟังก์ชันยกเลิกคีย์การ์ดที่สูญหาย
- สามารถติดตั้งได้กับบานเปิดซ้ายและขวา
- สามารถติดตั้งได้กับบานประตูหนา 35-40 มม.(สำหรับบานประตูหนา 40-50 มม. สั่งซื้อเพลทรับกลอนรหัสสินค้า 912.05.738 เพิ่มเติม)
- ขนาด (กxสxล)
  โมดูลด้านนอกห้อง 77 x 305 x 24 มม.
  โมดูลด้านในห้อง 77 x 305 x 34 มม.
  ตลับกุญแจ 123 x 110 x 25 มม.(ระยะเจาะตลับกุญแจ 70 มม.)

ประกอบด้วย

โมดูลด้านนอกห้องและในห้อง 1 ชุด, ตลับกุญแจและเพลทรับกลอน 1 ชุด
อุปกรณ์ติดตั้ง 1 ชุด
คู่มือการใช้งานและแผ่นทาบเจาะ 1 เล่ม, แบตเตอรี่ 1.5โวลท์ AA 8 ก้อน
กุญแจสำหรับกรณีฉุกเฉิน 3 ดอก, คีย์การ์ด 2 ใบ
คีย์การ์ดแบบแขวนพวงกุญแจ 2 ใบ

Finish สี	Cat. No. รหัสสินค้า
Black สีดำ	912.05.710

Packing: 1 set
ขนาดบรรจุ: 1 ชุด

IPI 19.028

We reserve the right to alter specifications without notice (HTH Architectural Hardware 2019 - IPI).
บริษัทฯ ขอสงวนสิทธิ์การเปลี่ยนแปลงรายละเอียดโดยมิได้แจ้งล่วงหน้า (อุปกรณ์สถาปัตยกรรม 2562 - IPI)

Digital door lock EL7500-TC

ชุดล็อคประตูระบบดิจิตอล EL7500-TC



Internal module
โมดูลด้านในห้อง

External module
โมดูลด้านนอกห้อง



Electronic high security mortise lock
ตลับกุญแจอิเล็กทรอนิกส์รุ่นความปลอดภัยสูง



Key card 85 x 54 mm
คีย์การ์ดขนาด 85 x 54 มม.



Key tag 18 x 45 mm
คีย์การ์ดแบบแขวนพวงกุญแจขนาด 18 x 45 มม.



Mechanical key
ดอกกุญแจสำหรับกรณีฉุกเฉิน

Features

- 3 identificated types:
  - Up to 50 key cards/tags(Mifare and Rabbit Cards)
  - 1 password (3–19 digits combination)
  - Overridable mechanical keys
- High precision locking by electronic high security mortise lock
- With magnetic door sensor to detect open/close status
- 0–6 steps adjustable volume
- Double lock function
- Random security coding function
- Panic release handle type
- Low battery power alert and intrusion warning function
- Mischief and hacking prevention system
- Making missed key card being useless function
- With internal thumturn to lock/unlock manually
- Suitable for DIN left and DIN right
- Suitable for door leaf thickness 35–50 mm
- Dimension (WxHxD):
  External module: 78 x 307 x 26 mm
  Internal module: 79 x 311 x 35 mm
  Mortise lock: 240 x 110 x 25 mm (backset 70 mm)

Supplied with

1 External and internal module, 1 Morties lock and striking plate
1 Set of fixing material
1 User manual and installation tenplate, 8 Batteries AA
3 Mechanical keys, 2 Key cards, 2 Key tags

คุณสมบัติ

- สามารถเปิดประตูได้ 3 วิธี
  - คีย์การ์ด บันทึกได้สูงสุด 50 ใบ(บัตร Mifare และบัตร Rabbit)
  - รหัสผ่าน 1 รหัส (ตัวเลข 3-19 หลัก)
  - ดอกกุญแจสำหรับเปิดประตูฉุกเฉิน
- การล็อคที่แม่นยำสูงด้วยตลับกุญแจอิเล็กทรอนิกส์รุ่นความปลอดภัยสูง
- พร้อมฟังก์ชั่นตรวจสอบประตูเปิด/ปิดด้วยเซ็นเซอร์แม่เหล็ก
- สามารถปรับความดังเสียงตั้งแต่ระดับ 0-6
- ฟังก์ชันยกเลิกการเปิดประตูจากภายนอกห้อง(ยกเว้นดอกกุญแจ)
- ฟังก์ชันการใส่ระหัสผ่านแบบสุ่ม
- ปลดล็อคด้วยมือจับจากด้านในห้องภายในขั้นตอนเดียว
- ฟังก์ชั่นเตือนเมื่อแบตเตอรี่กำลังไฟอ่อนและเมื่อมีการบุกรุก
- ระบบป้องกันการโจรกรรม
- ฟังก์ชันยกเลิกคีย์การ์ดที่สูญหาย
- พร้อมปุ่มบิดด้านในห้องสำหรับล็อคและปลดล็อคประตูด้วยมือ
- สามารถติดตั้งได้กับบานเปิดซ้ายและขวา
- สามารถติดตั้งได้กับบานประตูหนา 35-50 มม.
- ขนาด (กxสxห):
  - โมดูลด้านนอกห้อง: 78 x 307 x 26 มม.
  - โมดูลด้านในห้อง: 79 x 311 x 35 มม.
  - ตลับกุญแจ: 240 x 110 x 25 มม.(ระยะเจาะตลับกุญแจ 70 มม.)

ประกอบด้วย

โมดูลด้านนอกห้องและในห้อง 1 ชุด, ตลับกุญแจและเพลทรับกลอน 1 ชุด
อุปกรณ์ติดตั้ง 1 ชุด
คู่มือการใช้งานและแผ่นทาบเจาะ 1 เล่ม,แบตเตอรี่ 1.5 โวลท์ AA 8 ก้อน
กุญแจสำหรับกรณีฉุกเฉิน 3 ดอก, คีย์การ์ด 2 ใบ
คีย์การ์ดแบบแขวนพวงกุญแจ 2 ใบ

Finish สี	Cat. No. รหัสสินค้า
Black สีดำ	912.05.733
Silver สีเงิน	912.05.734

Packing: 1 set
ขนาดบรรจุ: 1 ชุด

IPI 19.028

We reserve the right to alter specifications without notice (HTH Architectural Hardware 2019 - IPI).
บริษัทฯ ขอสงวนสิทธิ์ในการเปลี่ยนแปลงรายละเอียดโดยมิต้องแจ้งล่วงหน้า (อุปกรณ์สถาปัตยกรรม 2562 - IPI)

Accessories for EL7200-TC and EL7500-TC

อุปกรณ์เสริมสำหรับ EL7200-TC และ EL7500-TC

Striking plate

เพลทรับกลอน



Features

- Additional striking plate for door thickness 40–50 mm
- Useable with digital door lock EL7200-TC and EL7500-TC used with electronic standard security mortise lock

ฟังก์ชันการทำงาน

- เพลทรับกลอนเสริมสำหรับบานประตูหนา 40-50 มม.
- ใช้กับชุดล็อคประตูระบบดิจิตอล EL7200-TC และ EL7500-TC ซึ่งใช้กับตลับกุญแจอิเล็กทรอนิกส์รุ่นความปลอดภัยสูง

Material/Finish วัสดุ/สี	Cat. No. รหัสสินค้า
Stainless steel matt สแตนเลสด้าน	912.05.738

Key card

คีย์การ์ด



Features

- Chip: Mifare Classic
- Size (WxHxTHK): 54 x 85 x 0.92 mm

ฟังก์ชันการทำงาน

- ชนิดบัตร: Mifare Classic
- ขนาดบัตร (กxยxห): 54 x 85 x 0.92 มม.

Material/Finish วัสดุ/สี	Cat. No. รหัสสินค้า
Plastic glossy พลาสติกผิวเงา	917.80.734

Battery AA

แบตเตอรี่ AA



Supplied with ประกอบด้วย	Cat. No. รหัสสินค้า
4 Batteries 1.5V AA แบตเตอรี่ 1.5 โวลต์ ขนาด AA 4 ก้อน	910.54.957

We reserve the right to alter specifications without notice (HTH Architectural Hardware 2019 - IPI).
บริษัทฯ ขอสงวนสิทธิ์ในการเปลี่ยนแปลงรายละเอียดโดยไม่ต้องแจ้งล่วงหน้า (อุปกรณ์สถาปัตยกรรม 2562 - IPI)

Digital door lock ER5000

ชุดล็อคประตูระบบดิจิตอล ER5000



External module
โมดูลด้านนอกห้อง



Internal module
โมดูลด้านในห้อง



Key card 85 x 54 mm
คีย์การ์ดขนาด 85 x 54 มม.



Key tag 18 x 45 mm
คีย์การ์ดแบบแขวนพวงกุญแจขนาด 18 x 45 มม.

Features

- 2 identification types:
  - Up to 100 key cards/tags (Mifare and Rabbit Cards)
  - Up to 20 passwords (4–10 digits combination)
- English voice guidance
- Digital touch pad design
- Double lock function
- Auto/Manual lock mode selectable
- Random security coding function
- Low battery power alert and intrusion warning function
- Mischief and hacking prevention system
- Micro USB emergency power supply
- Suitable for DIN left and DIN right
- Suitable for door leaf thickness 30–50 mm
- Dimension(WxHxD):External module: 71 x 172 x 13 mm, Internal module: 77 x 200 x 48 mm

Supplied with

1 External and internal module,
1 Set of striking plates
1 Set of fixing material,
2 Key cards, 2 Key tags
1 User manual and installation manual

คุณสมบัติ

- สามารถเปิดประตูได้ 2 วิธี:
  - คีย์การ์ด บันทึกได้สูงสุด 100 ใบ (บัตร Mifare และบัตร Rabbit)
  - รหัสผ่าน บันทึกได้สูงสุด 20 ชุด (ตัวเลข 4-10 หลัก)
- เสียงแนะนำการใช้งานภาษาอังกฤษ
- ปุ่มแบบสัมผัส
- ฟังก์ชันยกเลิกการเปิดประตูจากภายนอกห้อง
- สามารถเลือกโหมดล็อคอัตโนมัติหรือล็อคด้วยตนเองได้
- ฟังก์ชันการใส่รหัสผ่านแบบสุ่ม
- ฟังก์ชันเตือนเมื่อแบตเตอรี่กำลังไฟอ่อนและเมื่อมีการบุกรุก
- ระบบป้องกันการโจรกรรม
- กรณีแบตเตอรี่หมดสามารถใช้แบตเตอรี่ผ่านไมโครยูเอสบีจากแบตเตอรี่สำรองได้
- สามารถติดตั้งได้กับบานเปิดซ้ายและขวา
- สามารถติดตั้งได้กับบานประตูหนา 30-50 มม.
- ขนาด (กxสxล): โมดูลด้านนอกห้อง: 71 x 172 x 13 มม., โมดูลด้านในห้อง: 77 x 200 x 48 มม.

ประกอบด้วย

โมดูลด้านนอกห้องและในห้อง	1 ชุด
เพลทรับกลอน	1 ชุด
อุปกรณ์ติดตั้ง	1 ชุด
คีย์การ์ด	2 ใบ
คีย์การ์ดแบบแขวนพวงกุญแจ	2 ใบ
คู่มือการใช้งานและคู่มือติดตั้ง	1 ชุด

Finish สี	Cat. No. รหัสสินค้า
Silver matt สีเงินด้าน	912.05.658

Packing: 1 set
ขนาดบรรจุ: 1 ชุด

Order reference

Please order battery AA 4 pcs. (Cat.No. 910.54.957) separately.

ข้อแนะนำในการสั่งซื้อ

กรุณาสั่งซื้อแบตเตอรี่ 4 ก้อน (รหัสสินค้า 910.54.957) เพิ่มเติม

IPI 19.181

We reserve the right to alter specifications without notice (HTH Architectural Hardware 2019 - IPI).
เรามีสิทธิ์เปลี่ยนแปลงข้อมูลจำเพาะโดยไม่ต้องแจ้งให้ทราบล่วงหน้า (อุปกรณ์สถาปัตยกรรมประตูและฮาร์ดแวร์ 2562 - IPI)

Digital door lock ER5100

ชุดล็อคประตูระบบดิจิตอล ER5100



External module
โมดูลด้านนอกห้อง



Internal module
โมดูลด้านในห้อง



Key card 85 x 54 mm
คีย์การ์ดขนาด 85 x 54 มม.



Key tag 18 x 45 mm
คีย์การ์ดแบบแขวนพวงกุญแจขนาด 18 x 45 มม.

Features

- 3 identification types:
  - Up to 100 key cards/tags (Mifare and Rabbit Cards)
  - Up to 20 passwords (4–10 digits combination)
  - Up to 100 fingerprints
- English voice guidance
- Digital touch pad design
- Double lock function
- Auto/Manual lock mode selectable
- Random security coding function
- Low battery power alert and intrusion warning function
- Mischief and hacking prevention system
- Micro USB emergency power supply
- Suitable for DIN left and DIN right
- Suitable for door leaf thickness: 30–50 mm
- Dimension(WxHxD): External module: 71 x 172 x 13 mm, Internal module: 77 x 200 x 48 mm

Supplied with

1 External and internal module
1 Set of striking plate
1 Set of fixing material
2 Key cards, 2 Key tags
1 User manual and installation manual

คุณสมบัติ

- สามารถเปิดประตูได้ 3 วิธี:
  - คีย์การ์ด บันทึกได้สูงสุด 100 ใบ (บัตร Mifare และบัตร Rabbit)
  - รหัสผ่าน บันทึกได้สูงสุด 20 ชุด (ตัวเลข 4-10 หลัก)
  - แสกนลายนิ้วมือ บันทึกได้สูงสุด 100 ลายนิ้วมือ
- เสียงแนะนำการใช้งานภาษาอังกฤษ
- ปุ่มแบบสัมผัส
- ฟังก์ชันยกเลิกการเปิดประตูจากภายนอกห้อง
- สามารถเลือกโหมดล็อคอัตโนมัติหรือล็อคด้วยตนเองได้
- ฟังก์ชันการใส่รหัสผ่านแบบสุ่ม
- ฟังก์ชันเตือนเมื่อแบตเตอรี่กำลังไฟอ่อนและเมื่อมีการบุกรุก
- ระบบป้องกันการโจรกรรม
- กรณีแบตเตอรี่หมดสามารถใช้แบตเตอรี่ผ่านไมโครยูเอสบีจากแบตเตอรี่สำรองได้
- สามารถติดตั้งได้กับบานเปิดซ้ายและขวา
- สามารถติดตั้งได้กับบานประตูหนา 30 - 50 มม.
- ขนาด (กxสxล): โมดูลด้านนอกห้อง: 71 x 172 x 13 มม. โมดูลด้านในห้อง: 77 x 200 x 48 มม.

ประกอบด้วย

โมดูลด้านนอกห้องและในห้อง	1 ชุด
เพลทรับกลอน	1 ชุด
อุปกรณ์ติดตั้ง	1 ชุด
คีย์การ์ด	2 ใบ
คีย์การ์ดแบบแขวนพวงกุญแจ	2 ใบ
คู่มือการใช้งานและคู่มือติดตั้ง	1 ชุด

Finish สี	Cat. No. รหัสสินค้า
Silver matt สีเงินด้าน	912.05.659

Packing: 1 set
ขนาดบรรจุ: 1 ชุด

Order reference

Please order battery AA 4 pcs. (Cat.No. 910.54.957) separately.

ข้อแนะนำในการสั่งซื้อ

กรุณาสั่งซื้อแบตเตอรี่ 4 ก้อน (รหัสสินค้า 910.54.957) เพิ่มเติม

We reserve the right to alter specifications without notice (HTH Architectural Hardware 2019 - IPI).
บริษัทฯ ขอสงวนสิทธิ์ในการเปลี่ยนแปลงรายละเอียดโดยไม่ต้องแจ้งล่วงหน้า (อุปกรณ์สถาปัตยกรรม 2562 - IPI)

Accessories for ER5000 and ER5100

อุปกรณ์เสริมสำหรับ ER5000 และ ER5100

Key card

คีย์การ์ด



Features

- Chip: Mifare Classic
- Size (WxHxTHK): 54 x 85 x 0.92 mm

ฟังก์ชันการทำงาน

- ชนิดบัตร: Mifare Classic
- ขนาดบัตร (กxยxห): 54 x 85 x 0.92 มม.

Material/Finish วัสดุ/สี	Cat. No. รหัสสินค้า
Plastic glossy พลาสติกผิวเงา	917.80.734

Battery AA

แบตเตอรี่ AA

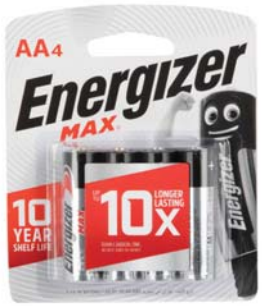

Supplied with ประกอบด้วย	Cat. No. รหัสสินค้า
4 Batteries 1.5V AA แบตเตอรี่ 1.5 โวลต์ ขนาด AA 4 ก้อน	910.54.957

We reserve the right to alter specifications without notice (HTH Architectural Hardware 2019 - IPI).
เรามีสิทธิ์ที่จะเปลี่ยนแปลงรายละเอียดโดยไม่ต้องแจ้งให้ทราบล่วงหน้า (อุปกรณ์สถาปัตยกรรม 2562 - IPI)

Digital door lock EL 8000-TC

ชุดล็อคประตูระบบดิจิตอล EL 8000-TC



External module
โมดูลด้านนอกห้อง

Internal module
โมดูลด้านในห้อง



Key card 85 x 54 mm
คีย์การ์ดขนาด 85 x 54 มม.



Key tag 35 x 25 mm
คีย์การ์ดแบบแขวนพวงกุญแจขนาด 35 x 25 มม.



Mechanical key
กุญแจสำหรับกรณีฉุกเฉิน

Features

- 3 Identification types:
  Up to 20 key cards, up to 8 passwords (4–12 digits) and overridable mechnical key
- Volume control 8 steps
- Double lock function
- Random security coding function
- Panic release handle type
- Low battery power alert and intrusion warning function
- Mischief and hacking prevention system
- Making missed card key being useless function
- Suitable for DIN left and DIN right
- Suitable for door thickness 35 - 50 mm
- Service life of battery: Approx. 1 year (10 time usage/day)
- Dimension (WxHxD):
  External module: 76 x 306 x 28 mm
  Internal module: 71 x 298.6 x 30.7 mm
  Mortise lock: 123 x 109.5 x 24.5 mm (Backset 70 mm)

Supplied with

1 External and internal module
1 Mortise lock and striking plate
1 Set of fixing material
1 User manual and installation template, 8 Batteries 1.5V AA
3 Mechanical keys, 2 Key cards, 2 Key tags

คุณสมบัติ

- สามารถเปิดประตูได้ 3 วิธี
  บันทึกคีย์การ์ดสูงสุด 20 ใบ กำหนดรหัสผ่านสูงสุด (4-12 หลัก) 8 ชุด และกุญแจสำหรับเปิดประตูกรณีฉุกเฉิน
- สามารถปรับระดับความดังเสียง 8 ระดับ
- ฟังก์ชันยกเลิกการเปิดประตูจากภายนอกห้อง (ยกเว้นดอกกุญแจ)
- ฟังก์ชันการใส่รหัสผ่านแบบสุ่ม
- ปลดล็อคด้วยมือจับจากด้านในห้องภายในขั้นตอนเดียว
- ฟังก์ชันเตือนเมื่อแบตเตอรี่ใกล้หมดและเมื่อมีการบุกรุก
- ระบบป้องกันการโจรกรรม
- ฟังก์ชันยกเลิกคีย์การ์ดที่สูญหาย
- เหมาะสมกับบานเปิดซ้ายและขวา
- เหมาะสำหรับบานหนาประตู 35-50 มม.
- อายุการใช้งานแบตเตอรี่: ประมาณ 1 ปี (การใช้งาน 10 ครั้ง/วัน)
- ขนาด (กxสxห):
  โมดูลด้านนอกห้อง: 76 x 306 x 28 มม.
  โมดูลด้านในห้อง: 71 x 298.6 x 30.7 มม.
  ตลับกุญแจ: 123 x 109.5 x 24.5 มม. (ระยะเจาะตลับกุญแจ 70 มม.)

ประกอบด้วย

โมดูลด้านนอกห้องและในห้อง 1 ชุด
ตลับกุญแจ และเพลทรับกลอน 1 ชุด
อุปกรณ์ติดตั้ง 1 ชุด
คู่มือการใช้งานและแผ่นทาบเจาะ 1 เล่ม แบตเตอรี่ 1.5V AA 8 ก้อน
กุญแจสำหรับกรณีฉุกเฉิน 3 ดอก คีย์การ์ด 2 ใบ
คีย์การ์ดแบบแขวนพวงกุญแจ 2 ใบ

Finish สี	Cat. No. รหัสสินค้า
Black matt สีดำด้าน	912.05.382

Packing: 1 set.
ขนาดบรรจุ: 1 ชุด

We reserve the right to alter specifications without notice (HTH Architectural Hardware 2019).
บริษัทฯ ขอสงวนสิทธิ์ในการเปลี่ยนแปลงรายละเอียดโดยมิได้แจ้งล่วงหน้า (อุปกรณ์สถาปัตย์ มกราคม 2562)

Digital door lock EL 9000-TCS

ชุดล็อคประตูระบบดิจิตอล EL 9000-TCS





Key tag 35 mm x 25 mm
คีย์การ์ดแบบแขวนพวงกุญแจขนาด 35 มม. x 25 มม.



Mechanical key
กุญแจสำหรับกรณีฉุกเฉิน

Features

- 4 identificated types:
  - Up to 100 fingerprints
  - Up to 50 key cards
  - Up to 10 passwords (6-12 digits)
  - overridable mechnical key
- Volume control 8 steps
- Double lock function
- Random security coding function
- Panic release handle type
- Low battery power alert and Intrusion warning function
- Mischief and hacking prevention system
- Making missed card key being useless function
- Suitable for DIN left and DIN right
- For door thickness 35-50 mm
- Dimension (WxHxD):
  - External module: 76 x 306 x 28 mm
  - Internal module: 71 x 298.6 x 30.7 mm
  - Mortise lock: 123 x 109.5 x 24.5 mm (Backset 70 mm)

Supplied with

1 External and internal module
1 Morties lock and striking plate
1 Set of fixing material
1 User manual and installation tenplate
8 Batteries AA
3 Mechanical keys
2 Key tags

คุณสมบัติ

- สามารถเปิดประตูได้ 4 วิธี
  - ลายนิ้วมือ รองรับได้สูงสุด 100 ลายนิ้วมือ
  - คีย์การ์ด บันทึกได้สูงสุด 50 ใบ
  - รหัสผ่าน บันทึกได้สูงสุด 10 ชุด (6-12 หลัก)
  - กุญแจสำหรับเปิด (กรณีฉุกเฉิน)
- สามารถปรับระดับความดังเสียง 8 ระดับ
- ฟังก์ชันยกเลิกการเปิดประตูจากภายนอกห้อง (ยกเว้นดอกกุญแจ)
- ฟังก์ชันการใส่รหัสแบบสุ่ม
- ปลดล็อค ด้วยมือจับจากด้านในห้องภายในขั้นตอนเดียว
- ฟังก์ชันเตือนเมื่อแบตเตอรี่ใกล้หมด
- ระบบเตือนการบุกรุก และระบบป้องกันการการงัดแงะ
- ฟังก์ชันยกเลิกคีย์การ์ดที่สูญหาย
- เหมาะสมกับบานเปิดซ้ายและขวา
- เหมาะสำหรับความหนาประตู 35-50 มม.
- ขนาด (กxสxห):
  - โมดูลด้านนอกห้อง: 76 x 306 x 28 มม.
  - โมดูลด้านในห้อง: 71 x 298.6 x 30.7 มม.
  - ตลับกุญแจ: 123 x 109.5 x 24.5 มม. (ระยะเจาะตลับกุญแจ 70 มม.)

ประกอบด้วย

โมดูลด้านนอกห้องและในห้อง	1 ชุด
ตลับกุญแจและเพลทรับกลอน	1 ชุด
อุปกรณ์ติดตั้ง	1 ชุด
คู่มือการใช้งานและแผ่นทาบเจาะ	1 เล่ม
แบตเตอรี่ AA	8 ชิ้น
ลูกกุญแจสำหรับกรณีฉุกเฉิน	3 ดอก
คีย์การ์ดแบบแขวนพวงกุญแจ	2 ใบ

Finish สี	Cat. No. รหัสสินค้า
Dark grey - black สีเทาเข้ม - ดำ	912.05.360

We reserve the right to alter specifications without notice (HTH Architectural Hardware 2019).
เราขอสงวนสิทธิ์ในการเปลี่ยนแปลงรายละเอียดโดยมิต้องแจ้งให้ทราบล่วงหน้า (อุปกรณ์สถาปัตย์ 2562)

Accessories for EL 8000-TC and EL 9000-TCS

อุปกรณ์เสริมสำหรับ EL 8000-TC และ EL 9000-TCS

Replacing fitting plate

เพลทสำหรับเปลี่ยนการใช้งานจากลูกบิดเป็นดิจิตอลล็อค



Features

- For replacing a knob lockset or normal lever handle to the digital door lock EL 8000-TC or EL 9000-TCS
- Suitable for door leaf thickness 35–50 mm

Supplied with

1 Long striking plate
1 Long forend
1 Fixing screw

ฟังก์ชันการทำงาน

- สำหรับการเปลี่ยนจากลูกบิดประตูหรือมือจับก้านโยกธรรมดาเป็นล็อคประตูระบบดิจิตอล EL 8000-TC หรือ EL 9000-TCS
- เหมาะสำหรับบานหนาประตู 35-50 มม.

ประกอบด้วย

เพลทรับกลอนแบบยาว	1 ชิ้น
เพลทหน้าตลับกุญแจแบบยาว	1 ชิ้น
อุปกรณ์ติดตั้ง	1 ชุด

Material/Finish วัสดุ/สี	DIN left บานซ้าย	DIN right บานขวา
Stainless steel matt สแตนเลสด้าน	912.05.630	912.05.631

Key card

คีย์การ์ด



Features

- Chip: Mifare Classic
- Size (WxHxTHK): 54 x 85 x 0.92 mm

ฟังก์ชันการทำงาน

- ชนิดบัตร: Mifare Classic
- ขนาดบัตร (กxยxห): 54 x 85 x 0.92 มม.

Material/Finish วัสดุ/สี	Cat. No. รหัสสินค้า
Plastic glossy พลาสติกผิวเงา	917.80.734

Battery AA

แบตเตอรี่ AA



Supplied with ประกอบด้วย	Cat. No. รหัสสินค้า
4 Batteries 1.5V AA แบตเตอรี่ 1.5 โวลต์ ขนาด AA 4 ก้อน	910.54.957

We reserve the right to alter specifications without notice (HTH Architectural Hardware 2019).
เราขอสงวนสิทธิ์ในการเปลี่ยนแปลงรายละเอียดใดๆ โดยไม่ต้องแจ้งล่วงหน้า (อุปกรณ์สถาปัตยกรรม 2562)

Digital door lock EF 680 Kaba

ชุดล็อคประตูระบบดิจิตอล EF 680 Kaba





Key card 85.5 x 54 mm
คีย์การ์ดขนาด 85.5 x 54 มม.



Key tag 35 x 25 mm
คีย์การ์ดแบบแขวนพวงกุญแจขนาด 35 x 25 มม.



Mechanical key
กุญแจสำหรับกรณีฉุกเฉิน

Features

- 4 identificated types:
  - Up to 100 key cards
  - Up to 10 passwords (8 digits)
  - Up to 10 BLE devices such as smart phone (available for Bluetooth BLE function only)
  - Mechanical key, emergency key override
- English/Thai voice guidance, volume adjustable
- Digital touch pad design
- Break-in and damage alarm
- Auto/manual lock mode selectable
- Free access/privacy mode selectable
- Anti-panic system on exit
- External 9V battery terminal for emergency use
- Wrong-try lock out delay
- Low battery power alert
- Break-in and tamper alarm
- Door thickness 35 – 50 mm
- Battery litetime: Approx. 1 year (10 times usage per day)

App specification (for Bluetooth BLE function only)

- Platform: iPhone: iOS 8.0 or above;
  Android-based Smart Phone: Android 5.0 or above
- Language: English and Thai
- Verification methods: Password, pattern and fingerprint (if the smart phone is equipped with fingerprint sensor)
- Device Management: Add/Delete/Modify device, Information Checking and Notification
- Function: Open/Close Lock, Time Sync, Key Sharing and Records Trailing

คุณสมบัติ

- เปิดประตูได้ 4 วิธี
  - คีย์การ์ด บันทึกได้สูงสุด 100 ใบ
  - รหัสผ่าน บันทึกได้สูงสุด 10 ชุด (8 หลัก)
  - อุปกรณ์บลูทูธ เช่น โทรศัพท์มือถือ สามารถต่อสูงสุด 10 เครื่อง (เฉพาะรุ่นที่มีฟังก์ชันบลูทูธ BLE เท่านั้น)
  - กุญแจสำหรับเปิด (กรณีฉุกเฉิน)
- เลือกเสียงแนะนำการใช้งานภาษาอังกฤษ/ไทย สามารถปรับความดังได้
- ปุ่มแบบสัมผัส
- เสียงเตือนเมื่อมีการงัดหรือการทำลาย
- สามารถเลือกโหมดล็อคอัตโนมัติหรือล็อคด้วยตนเองได้
- สามารถเลือกโหมดเข้า-ออกอิสระหรือโหมดส่วนตัวได้
- ปลดล็อคด้วยมือจับจากด้านในห้องภายในขั้นตอนเดียว
- กรณีแบตเตอรี่หมดสามารถใช้แบตเตอรี่ 9V จากภายนอกได้
- ระบบหน่วงเวลากรณีพยายามเปิดประตูโดยไม่มีสิทธิ์
- มีระบบเตือนเมื่อแบตเตอร์รี่ใกล้หมด
- ใช้กุญแจเปิดประตูกรณีฉุกเฉินได้
- สำหรับบานประตูหนา 35-50 มม.
- แบตเตอรี่มีอายุการใช้งานประมาณ 1 ปี (เปิด-ปิดประตู 10 ครั้งต่อวัน)

ข้อมูลทางเทคนิคของโปรแกรมมือถือ (สำหรับฟังก์ชันบลูทูธเท่านั้น)

- แพลตฟอร์ม: ไอโฟน: iOS 8.0 หรือใหม่กว่า;
  มือถือระบบแอนดรอยด์: Android 5.0 หรือใหม่กว่า
- ภาษา: อังกฤษและไทย
- การเข้าใช้งานโปรแกรม: รหัสผ่าน, แบบลากเส้น และลายนิ้วมือ (ถ้าโทรศัพท์มือถือมีเซ็นเซอร์สแกนลายนิ้วมือ)
- การจัดการอุปกรณ์: เพิ่ม/ยกเลิก/แก้ไขอุปกรณ์/การตรวจสอบและแจ้งข้อมูล
- ฟังก์ชันการทำงาน: ล็อค/ปลดล็อค, การตั้งเวลาอุปกรณ์มือถือและชุดล็อคประตูตรงกัน, การให้สิทธิ์เปิดประตูร่วมกัน และประวัติการใช้งาน

We reserve the right to alter specifications without notice (HTH Architectural Hardware 2019).
บริษัทฯ ขอสงวนสิทธิ์ในการเปลี่ยนแปลงรายละเอียดโดยไม่ต้องแจ้งล่วงหน้า (อุปกรณ์สถาปัตยกรรม 2562)

Determine lever handle and opening direction
การกำหนดทิศทางการเปิดและทิศทางมือจับ

① Internal side ด้านในห้อง
② External side ด้านนอกห้อง

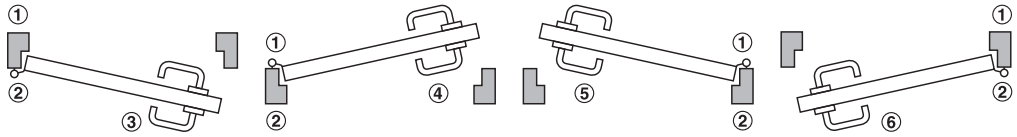

③ External module with lever handle pointing to the left, outwards opening
ชุดโมดูลด้านนอกห้องพร้อมปลายมือจับหันไปทางซ้าย และเปิดออกนอกห้อง

④ External module with lever handle pointing to the left, inwards opening
ชุดโมดูลด้านนอกห้องพร้อมปลายมือจับหันไปทางซ้าย และเปิดเข้าในห้อง

⑤ External module with lever handle pointing to the right, inwards opening
ชุดโมดูลด้านนอกห้องพร้อมปลายมือจับหันไปทางขวา และเปิดเข้าในห้อง

⑥ External module with lever handle pointing to the right, outwards opening
ชุดโมดูลด้านนอกห้องพร้อมปลายมือจับหันไปทางขวา และเปิดออกนอกห้อง

3

Supplied with

1 External and Internal module	
1 Motise lock and striking plate	
1 Set of fixing material	
2 Key cards	
2 Key tags	
3 Mechanical keys	
4 Batteries AA	
1 User manual and installation template	

ประกอบด้วย

โมดูลด้านนอกและด้านในห้อง	1 ชุด
ตลับกุญแจและเพลทรับกลอน	1 ชุด
อุปกรณ์ติดตั้ง	1 ชุด
คีย์การ์ด	2 ใบ
คีย์การ์ดแบบแขวนพวงกุญแจ	2 ใบ
กุญแจสำหรับกรณีฉุกเฉิน	3 ดอก
แบตเตอรี่ AA	4 ก้อน
คู่มือใช้งานและแผ่นทาบเจาะ	1 ชุด

Color สี	Bluetooth BLE function ฟังก์ชันบลูทูธ	Backset mm ระยะเจาะตลับกุญแจ มม.	External module with lever handle pointing to the left ชุดโมดูลด้านนอกพร้อมปลายมือจับหันไปทางซ้าย (③,④)	External module with lever handle pointing to the right ชุดโมดูลด้านนอกพร้อมปลายมือจับหันไปทางขวา (⑤,⑥)
 Black สีดำ	Option สามารถเลือกได้	55	912.05.560	912.05.561
 White สีขาว	Option สามารถเลือกได้	55	912.05.562	912.05.563
 Silver สีเงิน	Option สามารถเลือกได้	55	912.05.564	912.05.565
 Rose gold สีโรสโกลด์	Option สามารถเลือกได้	55	912.05.566	912.05.567

Order reference
For bluetooth BLE option, pls contact sales.
ข้อแนะนำในการสั่งซื้อ
ในกรณีต้องการฟังก์ชันเสริมบลูทูธ กรุณาติดต่อฝ่ายขาย

We reserve the right to alter specifications without notice (HTH Architectural Hardware 2019).
เราขอสงวนสิทธิ์ในการเปลี่ยนแปลงรายละเอียดใดๆ ได้โดยไม่ต้องแจ้งล่วงหน้า (อุปกรณ์สถาปัตยกรรม 2562)

Digital door lock EF 780 Kaba

ชุดล็อคประตูระบบดิจิตอล EF 780 Kaba



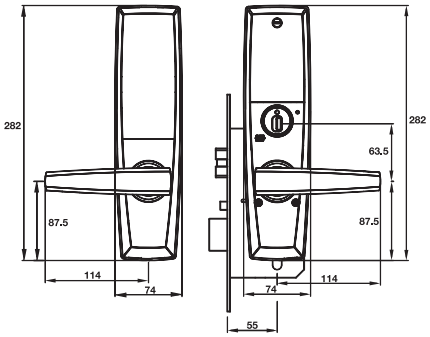

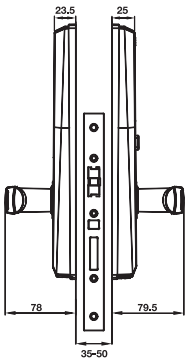



Mechanical key
กุญแจสำหรับกรณีฉุกเฉิน

Features

- 3 identificated types
  - Up to 100 fingerprints
  - Up to 10 passwords (8 digits)
  - Mechanical key, emergency key override
- English/Thai voice guidance, volume adjustable
- Digital touch pad design
- Break-in and damage alarm
- Auto/manual lock mode selectable
- Free access/privacy mode selectable
- Anti-panic system on exit
- Double indentification mode selectable, combined password and fingerprint or combined fingerprint and fingerprint
- External 9V battery terminal for emergency use
- Wrong-try lock out delay
- Low battery power alert
- Break-in and tamper alarm
- Door thickness 35 – 50 mm
- Battery lifetime: Approx. 1 year (10 times usage per day)

คุณสมบัติ

- เปิดประตูได้ 3 วิธี
  - ลายนิ้วมือ บันทึกได้สูงสุด 100 ลายนิ้วมือ
  - รหัสผ่าน บันทึกได้สูงสุด 10 ชุด (8 หลัก)
  - กุญแจสำหรับเปิด (กรณีฉุกเฉิน)
- เลือกเสียงแนะนำการใช้งานภาษาอังกฤษ/ไทย สามารถปรับความดังได้
- ปุ่มแบบสัมผัส
- เสียงเตือนเมื่อมีการงัดหรือการทำลาย
- สามารถเลือกโหมดล็อคอัตโนมัติหรือล็อคด้วยตนเองได้
- สามารถเลือกโหมดเข้า-ออกอิสระหรือโหมดส่วนตัวได้
- ปลดล็อคด้วยมือจับจากด้านในห้องภายในขั้นตอนเดียว
- สามารถเลือกโหมดล็อค 2 ขั้น ปลดล็อคด้วยรหัสผ่านร่วมกับลายนิ้วมือหรือลายนิ้วมือร่วมกับลายนิ้วมือได้
- กรณีแบตเตอรี่หมดสามารถใช้แบตเตอร์รี่ 9V จากภายนอกได้
- ระบบหน่วงเวลากรณีพยายามเปิดประตูโดยไม่มีสิทธิ์
- มีระบบเตือนเมื่อแบตเตอรี่ใกล้หมด
- ใช้กุญแจเปิดประตูกรณีฉุกเฉินได้
- สำหรับบานประตูหนา 35-50 มม.
- แบตเตอรี่มีอายุการใช้งานประมาณ 1 ปี (เปิด-ปิดประตู 10 ครั้งต่อวัน)

We reserve the right to alter specifications without notice (HTH Architectural Hardware 2019).
เรามีสิทธิ์เปลี่ยนแปลงรายละเอียดโดยมิต้องแจ้งให้ทราบล่วงหน้า (อุปกรณ์สถาปัตย์ พ.ศ. 2562)

Determine lever handle and opening direction

การกำหนดทิศทางการเปิดและทิศทางมือจับ

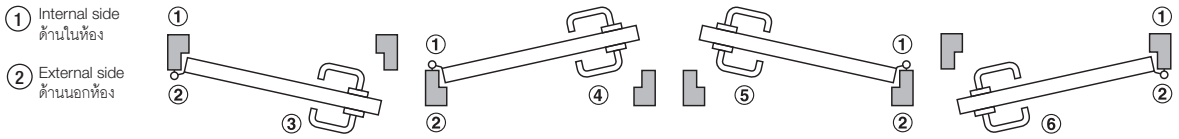

③ External module with lever handle pointing to the left, outwards opening
ชุดโมดูลด้านนอกห้องพร้อมปลายมือจับหันไปทางซ้าย และเปิดออกนอกห้อง

④ External module with lever handle pointing to the left, inwards opening
ชุดโมดูลด้านนอกห้องพร้อมปลายมือจับหันไปทางซ้าย และเปิดเข้าในห้อง

⑤ External module with lever handle pointing to the right, inwards opening
ชุดโมดูลด้านนอกห้องพร้อมปลายมือจับหันไปทางขวา และเปิดเข้าในห้อง

⑥ External module with lever handle pointing to the right, outwards opening
ชุดโมดูลด้านนอกห้องพร้อมปลายมือจับหันไปทางขวา และเปิดออกนอกห้อง

3

Supplied with

1	External and Internal module
1	Motise lock and striking plate
1	Set of fixing material
3	Mechanical keys
4	Batteries AA
1	User manual and installation template

ประกอบด้วย

โมดูลด้านนอกและด้านในห้อง	1	ชุด
ตลับกุญแจและเพลทรับกลอน	1	ชุด
อุปกรณ์ติดตั้ง	1	ชุด
กุญแจสำหรับกรณีฉุกเฉิน	3	ดอก
แบตเตอรี่ AA	4	ก้อน
คู่มือใช้งานและแผ่นทาบเจาะ	1	ชุด

Color สี	External module with lever handle pointing to the left ชุดโมดูลด้านนอกพร้อมปลายมือจับหันไปทางซ้าย (③,④)	External module with lever handle pointing to the right ชุดโมดูลด้านนอกพร้อมปลายมือจับหันไปทางขวา (⑤,⑥)
 Black สีดำ	912.09.960	912.09.961
 White สีขาว	912.09.962	912.09.963

Order reference

For additional colours silver and rose gold, pls contact sales.

ข้อแนะนำในการสั่งซื้อ

สามารถสอบถามฝ่ายขายในกรณีต้องการสั่งซื้อสีเงินหรือสีโรสโกลด์

We reserve the right to alter specifications without notice (HTH Architectural Hardware 2019).
เรามีสิทธิ์ที่จะเปลี่ยนแปลงรายละเอียดใดๆ โดยไม่ต้องแจ้งล่วงหน้า (อุปกรณ์สถาปัตยกรรม เฮทีเอช 2562)

Touchless switch
สวิตช์แบบไร้สัมผัส



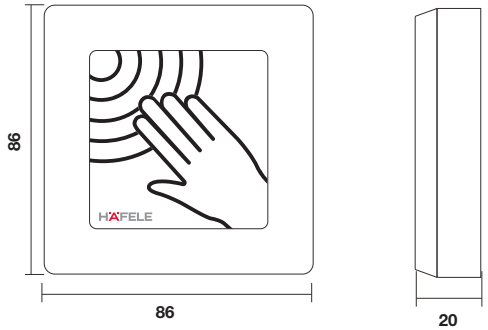

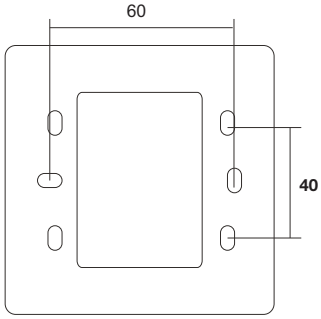

Features
- Suitable for access control and automatic door system
- Touchless activation by infrared sensor
- Detection range: 3–15 cm
- Installation: Surfaced mounting
- Output: 1 dry contact, COM/NO/NC, max. 1 A 36 V
- Power supply: 12–24 VDC

Supplied with
1 Touchless switch
1 Connection cable 20 cm
1 Fixing screw set
1 User manual

คุณสมบัติ
- ใช้กับระบบควบคุมการเข้า-ออกและประตูอัตโนมัติ
- ใช้งานโดยไม่ต้องสัมผัสโดยใช้เซ็นเซอร์อินฟาเรด
- ระยะตรวจจับวัตถุ: 3-15 ซม.
- การติดตั้ง: แบบติดลอย
- ขั้วต่อสัญญาณออก: สวิตช์ของรีเลย์ 1 ชุดแบบ COM/NO/NC, ใช้กับกระแสไฟฟ้าไม่เกิน 1 แอมป์ และแรงดันไม่เกิน 36 โวลต์
- แหล่งจ่ายไฟ: แรงดันไฟฟ้ากระแสตรง 12-24 โวลต์

ประกอบด้วย
สวิตช์แบบไร้สัมผัส 1 ชิ้น
สายต่อยาว 20 ซม. 1 เส้น
สกรูสำหรับติดตั้ง 1 ชุด
คู่มือใช้งาน 1 แผ่น

Material/finish วัสดุ/สี	Cat. No. รหัสสินค้า
Plastic white/black พลาสติกสีขาว/สีดำ	912.20.460

Packing: 1 set
ขนาดบรรจุ: 1 ชุด

We reserve the right to alter specifications without notice (HTH Architectural Hardware 2019 - IPI).
บริษัทฯ ขอสงวนสิทธิ์ในการเปลี่ยนแปลงรายละเอียดโดยมิได้แจ้งล่วงหน้า (อุปกรณ์สถาปัตยกรรม 2562 - IPI)

INTENTIONAL BLANK PAGE



We reserve the right to alter specifications without notice (HTH Architectural Hardware 2019).
เราขอสงวนสิทธิ์ในการเปลี่ยนแปลงรายละเอียดโดยไม่ต้องแจ้งล่วงหน้า (อุปกรณ์สถาปัตยกรรม 2562)

Intelligent security fog protection 600i™

ระบบรักษาความปลอดภัยอัจฉริยะด้วยหมอก 600i™



The intelligent security protection thermally generates harmless white fog, aimed at inhibiting intruders from accessing items to steal, much used in the storage of high-value goods, and recommended by police and insurers.
By using intelligent security fog protection 600i™, you either avoid losing valuables altogether or reduce your losses to a minimum. Fog security is also very effective in preventing vandalism.

ระบบรักษาความปลอดภัยอัจฉริยะที่ใช้ความร้อนสร้างหมอกสีขาวซึ่งไม่เป็นอันตรายต่อสุขภาพ เพื่อยับยั้งผู้บุกรุกไม่ให้เข้าถึงทรัพย์สินที่ต้องการขโมย นิยมใช้กับห้องเก็บสิ่งของที่มีมูลค่าสูง และยังได้รับการแนะนำโดยตำรวจและบริษัทประกันภัยอีกด้วย
โดยการติดตั้งระบบรักษาความปลอดภัยอัจฉริยะด้วยหมอก 600i™ นี้จะป้องกันการสูญเสียทรัพย์สินหรือลดการสูญเสียให้น้อยที่สุด ระบบรักษาความปลอดภัยด้วยหมอกยังมีประสิทธิภาพสูงในการป้องกันการก่อกวนและทำลายทรัพย์สินด้วย



5 sec
5 วินาที



10 sec
10 วินาที



15 sec
15 วินาที



20 sec
20 วินาที

Features

- Prevent intruders from accessing assets, stealing items or prevent vandalism
- Leaves no residue, does not affect clothing, furnishings or electrical equipment
- Completely harmless to humans and animals
- Fog production performance (example):
  - TURBO mode 30 sec: 600 m^3
  - Standard mode 60 sec: 700 m^3
  - 60 sec + 9 min pulse: 1,700 m^3
- Capacity (full fluid container): Approx. 4,800 m^3
- Input terminal: 5 signals
- Output terminal: 3 signals
- Heating time: 10–15 min
- Number of 60 sec shots in one container: 7 times
- With fluid container 1.1 L
- With backup battery 12V, 1.2Ah 2 pcs. for electronics and pump
- Fog times, signals and heating adjustable
- 4 different angled nozzles and nozzle extension options
- Dimension (WxLxH): 332 x 475 x 154 mm
- Product weight: 12.6 kg
- Power supply: 230V/50 Hz
- Power consumption:
  - During operation: 1,050 W
  - On standby after heating enabled: 60 W (average)
  - On standby with heating disabled: 5-10 W

คุณสมบัติ

- ยับยั้งผู้บุกรุกไม่ให้เข้าถึงทรัพย์สินที่ต้องการขโมย หรือป้องกันการทำลายทรัพย์สิน
- ไม่ทิ้งสารตกค้าง ไม่มีผลกระทบต่อเสื้อผ้า, เฟอร์นิเจอร์หรืออุปกรณ์ไฟฟ้า
- ไม่เป็นอันตรายต่อมนุษย์และสัตว์
- ตัวอย่างความสามารถในการสร้างหมอก
  - โหมดมาตรฐาน 30 วินาที: 600 ลูกบาศก์เมตร
  - โหมดมาตรฐาน 60 วินาที: 700 ลูกบาศก์เมตร
  - 60 วินาที + 9 นาทีแบบพ่นเป็นจังหวะ: 1,700 ลูกบาศก์เมตร
- ความสามารถในการกระจายหมอก (บรรจุน้ำยาเต็มภาชนะบรรจุ): ประมาณ 4,800 ลูกบาศก์เมตร
- จำนวนช่องต่อสัญญาณเข้า: 5 ชุด
- จำนวนช่องต่อสัญญาณออก: 3 ชุด
- เวลาในการอุ่นน้ำยา: 10-15 นาที
- จำนวนการสร้างหมอกครั้งละ 60 วินาที สำหรับน้ำยาเต็มภาชนะบรรจุ: 7 ครั้ง
- พร้อมภาชนะบรรจุน้ำยา 1.1 ลิตร
- พร้อมแบตเตอรี่สำรอง 12 โวลต์ 1.2 แอมป์ชั่วโมง 2 ชิ้นสำหรับชุดอิเล็กทรอนิกส์ และตัวปั๊มน้ำยา
- สามารถปรับเวลาสร้างหมอก ตั้งการทำงานสัญญาณเข้า/ออก และเวลาในการอุ่นน้ำยาได้
- สามารถสั่งซื้อหัวฉีด และชุดต่อหัวฉีดเพิ่มเติมได้โดยสามารถเลือกองศาได้ 4 แบบ
- ขนาด (กว้างxยาวx สูง): 332 x 475 x 154 มม.
- น้ำหนักผลิตภัณฑ์: 12.6 กก.
- แหล่งจ่ายไฟ: 230 โวลท์/50 เฮิร์ตซ์
- การใช้พลังงาน:
  - ขณะทำงาน: 1,050 วัตต์
  - ขณะสแตนด์บายและกำลังทำความร้อน: 60 วัตต์ (เฉลี่ย)
  - ขณะสแตนด์บายและไม่ทำความร้อน: 5-10 วัตต์

Colour สี	Cat. No. รหัสสินค้า
White สีขาว	911.59.670

We reserve the right to alter specifications without notice (HTH Architectural Hardware 2019 - IPI).
เรามีสิทธิ์ที่จะเปลี่ยนแปลงรายละเอียดโดยไม่ต้องแจ้งล่วงหน้า (อุปกรณ์สถาปัตยกรรม 2562 - IPI)

Fog fluid container XTRA+

น้ำยาสร้างหมอก XTRA+



Features

- Designed for fog protection model 600i™
- Quick and easy replacement without fog fluid spillage

ฟังก์ชันการทำงาน

- ใช้กับรุ่นอุปกรณ์ป้องกันด้วยหมอก 600i™
- เปลี่ยนได้ง่ายและรวดเร็วโดยน้ำยาสร้างหมอกไม่หกเลอะเทอะ

Capacity ปริมาตร	Cat. No. รหัสสินค้า
1.1 L (approx. 4,800 m^3 fog) 1.1 ลิตร (ผลิตหมอกประมาณ 4,800 ลูกบาศก์เมตร)	911.59.671

3

Application sample

ตัวอย่างการใช้งาน

Function

- Alarm is off (daytime), fog protection 600i™ is disabled.

การทำงาน

- ระบบเตือนภัยถูกปิด (เวลากลางวัน) fog protection 600i™ ไม่ทำงาน.

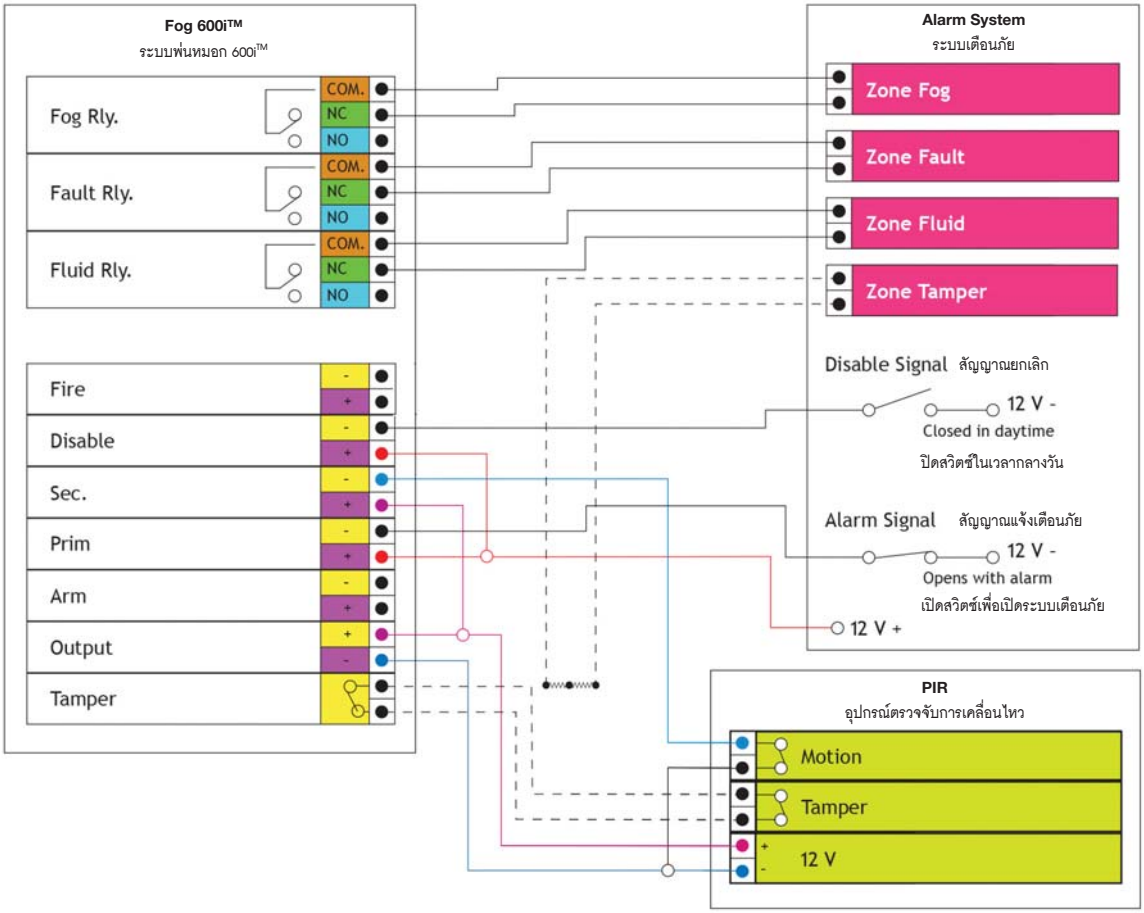

We reserve the right to alter specifications without notice (HTH Architectural Hardware 2019 - IPI).
เรามีสิทธิ์ที่จะเปลี่ยนแปลงรายละเอียดโดยไม่ต้องแจ้งล่วงหน้า (อุปกรณ์สถาปัตย์ ปี 2562 - IPI)

Wall terminal FKC100

ชุดควบคุมอิเล็กทรอนิกส์แบบติดตั้งบนผนัง FKC100



Features

- Arm/disarm security system
- 3 identification types:
  - Up to 600 fingerprints
  - Up to 1,000 proximity cards/tags(EM)
  - Passwords
- Standalone version
- Verification type: Fingerprint, card, password or multi combination variants
- With Keypad backlight
- Output: 1 dry contact, COM/NO/NC
- Operating Voltage: 12–24 VDC
- Dimension (LxWxH): 140 x 70 x 22 mm
- Weight: 472 g

Supplied with

1 Wall terminal FKC100
1 User manual

คุณสมบัติ

- สามารถปิด/เปิดระบบรักษาความปลอดภัยได้
- การกำหนดสิทธิ์มี 3 วิธี:
  - สแกนลายนิ้วมือ บันทึกได้สูงสุด 600 ลายนิ้วมือ
  - คีย์การ์ด บันทึกได้สูงสุด 1,000 ใบ(บัตร EM)
  - รหัสผ่าน
- ทำงานโดยไม่ใช้ซอฟแวร์
- วิธียืนยันสิทธิ์: ด้วยลายนิ้วมือ, คีย์การ์ด, รหัสผ่าน หรือ การใช้หลายวิธีพร้อมกัน
- มีไฟที่หน้าจอ
- ขั้วต่อสัญญาณออก: สวิตช์ของรีเลย์ 1 ชุดแบบ COM/NO/NC
- แรงดันไฟฟ้าที่ใช้งาน: แรงดันไฟฟ้ากระแสตรง 12-24 โวลต์
- ขนาด (ยxกxส): 140 x 70 x 22 มม.
- น้ำหนัก: 472 กรัม

ประกอบด้วย

ชุดควบคุมอิเล็กทรอนิกส์แบบติดตั้งบนผนัง FKC100 1 ชิ้น
คู่มือใช้งาน 1 เล่ม

Material/finish วัสดุ/สี	Cat. No. รหัสสินค้า
Metal silver โลหะสีเงิน	911.59.672

Packing: 1 pc.
ขนาดบรรจุ: 1 ชิ้น

Motion PIR detector

เซ็นเซอร์อินฟราเรดตรวจจับการเคลื่อนไหว

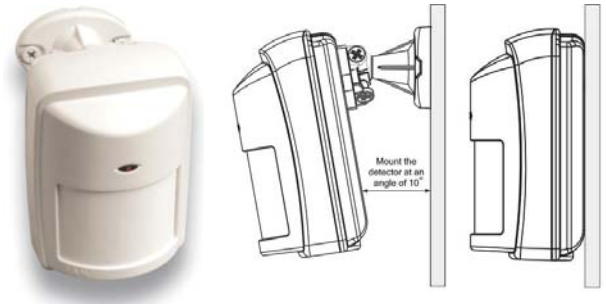

Features

- Quad (four element) passive infrared detection
- Weight immunity: Ignore pets of up to 35 kg (adjustable)
- Height immunity: Ignore pets of up to 1 m
- Light immunity: No less than 10,000 Lux
- Vertically mounting with mounting bracket for angle of 10°–15°
- Detection range: 15 m
- Detection speed range: 0.3–3.0m/sec
- Output: 1 contact, 60 V 120 mA 16 Ohm
- Alarm period: 3 seconds
- Current consumption:
  - In standby mode: 12.7 mA
  - In alarm mode with LED on/LED off: 9.7 mA / 6.8 mA
- Operating Voltage: 8.5–16 VDC
- Dimension (LxWxH): 93 x 66 x 46 mm
- Weight: 93 g

Supplied with

1 Motion detector with mounting bracket
1 User manual

คุณสมบัติ

- ค้นหาวัตถุด้วยคลื่นอินฟาเรดแบบแบ่งเป็น 4 ส่วน
- การละเว้นการค้นหาเนื่องจากน้ำหนัก: ละเว้นการค้นหาสัตว์เลี้ยงที่หนักไม่เกิน 35 กก. (สามารถตั้งค่าได้)
- การละเว้นการค้นหาเนื่องจากความสูง: ละเว้นการค้นหาสัตว์เลี้ยงที่สูงไม่เกิน 1 ม.
- การทนทานต่อแสงสว่าง: ไม่น้อยกว่า 10,000 ลักซ์
- สามารถติดตั้งในแนวตั้งตรงได้และสามารถเอียง 10°-50° เมื่อใช้ฐานยึด
- ระยะการค้นหา: 15 ม.
- ความเร็วที่เซ็นเซอร์ตรวจสอบ: 0.3-3.0 ม./วินาที
- ขั้วต่อสัญญาณออก: สวิตช์ 1 ชุดทนไฟไม่เกิน 60 โวลต์ 120 มิลลิแอมป์ ความต้านทาน 16 โอห์ม
- ระยะเวลาแจ้งเตือน: 3 วินาที
- กระแสไฟฟ้าที่ใช้งาน:
  - ขณะสแตนด์บาย: 12.7 มิลลิแอมป์
  - ขณะแจ้งเตือนเมื่อตั้งให้หลอดแอลอีดีสว่าง/หลอดแอดอีดีดับ: 9.7 มิลลิแอมป์/6.8 มิลลิแอมป์
- แรงดันไฟฟ้าที่ใช้งาน: แรงดันไฟฟ้ากระแสตรง 8.5-16 โวลต์
- ขนาด (ยxกxส): 93 x 66 x 46 มม.
- น้ำหนัก: 93 กรัม

ประกอบด้วย

เซ็นเซอร์ตรวจสอบความเคลื่อนไหวพร้อมฐานยึด 1 ชุด
คู่มือใช้งาน 1 เล่ม

Material/finish วัสดุ/สี	Cat. No. รหัสสินค้า
Plastic white พลาสติกสีขาว	911.59.674

Packing: 1 pc.
ขนาดบรรจุ: 1 ชิ้น

We reserve the right to alter specifications without notice (HTH Architectural Hardware 2019 - IPI).
บริษัทฯ ขอสงวนสิทธิ์ในการเปลี่ยนแปลงรายละเอียดโดยไม่ต้องแจ้งล่วงหน้า (อุปกรณ์สถาปัตยกรรม 2562 - IPI)

Curtain PIR detector
เซ็นเซอร์ม่านอินฟราเรด



Features
- Quad(four element) passive infrared detection
- Wall mounted and ceiling mounted possible
- Light immunity: No less than 10,000 Lux
- Detection range: 15 m
- Installation height: Up to 10 m
- Detection speed range: 0.2 - 3.0 m/sec
- Output: 1 NC contact, 60V 120 mA 16 ohm
- Alarm period: 3 seconds
- Current consumption:
  - In standby mode: 12.2 mA
  - In alarm mode with LED on: 13.2 mA
  - In alarm mode with LED off: 8.2 mA
- Operating Voltage: 8.5–16 VDC
- Dimension (LxWxH): 75 x 66 x 49 mm
- Weight: 106 g

Supplied with
1 Curtain PIR detector
1 User manual

คุณสมบัติ
- ค้นหาวัตถุด้วยคลื่นอินฟาเรดแบบแบ่งเป็น 4 ส่วน
- สามารถติดตั้งบนผนังและเพดานได้
- การทนทานต่อแสงสว่าง: ไม่น้อยกว่า 10,000 ลักซ์
- ระยะการค้นหา: 15 ม.
- ความเร็วที่เซ็นเซอร์ที่ตรวจพบ: 0.2 — 3.0 ม./วินาที
- ขั้วต่อสัญญาณออก: สวิตช์แบบปกติปิดสวิตช์ 1 ชุดทนไฟไม่เกิน 60 โวลต์ 120 มิลลิแอมป์ ความต้านทาน 16 โอห์ม
- ระยะเวลาแจ้งเตือน: 3 วินาที
- กระแสไฟฟ้าที่ใช้งาน:
  - ขณะสแตนด์บาย: 12.2 มิลลิแอมป์
  - ขณะแจ้งเตือนไฟเมื่อตั้งให้หลอดแอลอีดีสว่าง: 13.2 มิลลิแอมป์
  - ขณะแจ้งเตือนไฟเมื่อตั้งให้หลอดแอลอีดีดับ: 8.2 มิลลิแอมป์
- แรงดันไฟฟ้าที่ใช้งาน: แรงดันไฟฟ้ากระแสตรง 8.5-16 โวลต์
- ขนาด (ยxกxส): 75 x 66 x 49 มม.
- น้ำหนัก: 106 กรัม

ประกอบด้วย
เซ็นเซอร์ม่านอินฟราเรด 1 ชิ้น
คู่มือใช้งาน 1 เล่ม

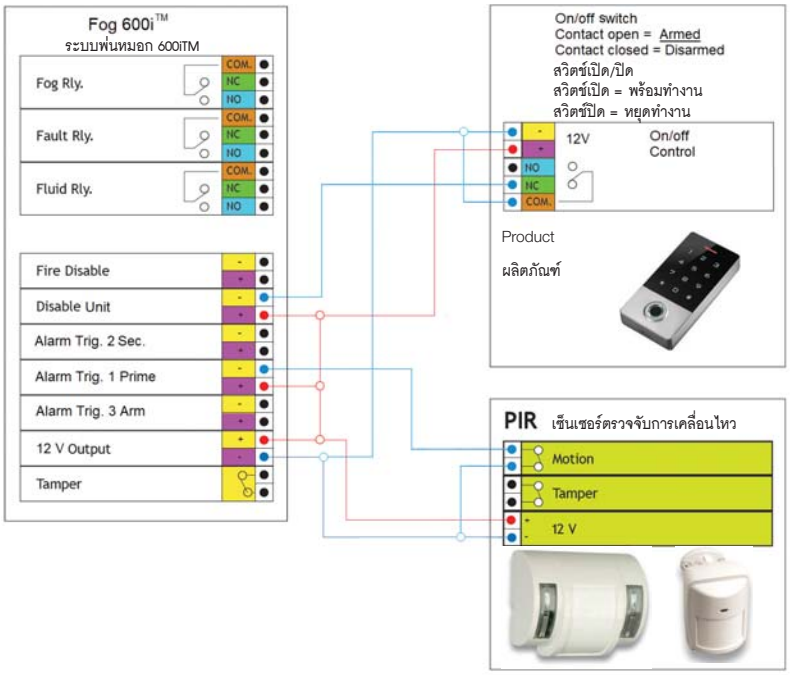

Material/finish วัสดุ/สี	Cat. No. รหัสสินค้า
Plastic white พลาสติกสีขาว	911.59.675

Packing: 1 pc.
ขนาดบรรจุ: 1 ชิ้น

We reserve the right to alter specifications without notice (HTH Architectural Hardware 2019 - IPI).
เรามีสิทธิ์ขอสงวนสิทธิ์ในการเปลี่ยนแปลงรายละเอียดโดยไม่ต้องแจ้งล่วงหน้า (อุปกรณ์สถาปัตยกรรม 2562 - IPI)

Face recognition terminal DS-K1T331W

เครื่องสแกนใบหน้า DS-K1T331W





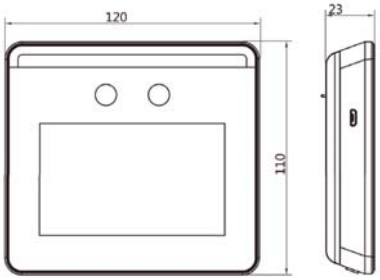

3

Features

- 2 MP wide-angle dual-lens
- Face recognition distance: 0.3 - 1.5 m
- Standalone operation
- Identification types: Up to 300 faces
- Audit trail record: Up to 150,000 events
- Face recognition duration: Less than 0.2 s/user
- Face recognition accuracy rate: Not less than 99%
- Records and captures picture and video
- LAN and Wi-Fi
- USB flash drive connector to import pictures, export pictures and events
- Time attendance mode
- Supports multiple languages: English and Thai
- Interface: 1 LAN, 1 USB, 1 electric lock, 1 door contact , 1 tamper alarm, 1 exit button and 1 RS485
- Installation: Wall mounting or table
- Power supply: 12 V, 1.5 A, 18 W
- Dimension: 120 mm × 110 mm × 23 mm
- Optional external card reader, up to 1,500 cards

Supplied with

1 Face recognition terminal
1 Mounting plate
1 Mounting bracket
1 Power supply adapter 100 -240V, 50/60Hz

คุณสมบัติ

- เลนส์คู่มุมภาพกว้างขนาด 2 ล้านจุดสี
- ระยะจดจำใบหน้า: 0.3 - 1.5 ม.
- สามารถทำงานโดยไม่จำเป็นต้องใช้อุปกรณ์ควบคุมจากภายนอกได้
- การระบุบุคคล: บันทึกได้สูงสุด 300 ใบหน้า
- ประวัติการใช้งาน: บันทึกได้สูงสุด 150,000 เหตุการณ์
- เวลาสแกนใบหน้า: น้อยกว่า 0.2 วินาที/ผู้ใช้งาน
- ความแม่นยำในการระบุใบหน้า: ไม่น้อยกว่า 99%
- จัดเก็บภาพใบหน้าและวีดีโอ
- สามารถต่อเข้าเครือข่ายคอมพิวเตอร์และสื่อสารผ่านสัญญาณไวไฟได้
- ช่องต่อยูเอสบีสำหรับแฟลชไดรฟ์เพื่อบันทึกภาพลงเครื่องสแกนใบหน้าและนำภาพและประวัติการใช้งานออกมา
- โหมดบันทึกเวลาปฏิบัติงาน
- ภาษาหลากหลาย: อังกฤษและไทย
- การต่ออุปกรณ์ภายนอก: ช่องต่อเครือข่ายคอมพิวเตอร์ 1 จุด, ช่องต่อยูเอสบี 1 จุด, สำหรับล็อคไฟฟ้า 1 จุด, สำหรับสวิตช์แสดงสถานะประตู 1 จุด, สำหรับสวิตช์ตรวจสอบการถอดเครื่องสแกน 1 จุด, สำหรับปุ่มกดออก 1 จุด และ สำหรับอุปกรณ์สื่อสารด้วย RS485 1 จุด
- การติดตั้ง: แบบแขวนผนังหรือแบบตั้งโต๊ะ
- แหล่งจ่ายไฟ: 12 โวลต์ 1.5 แอมป์ 18 วัตต์
- ขนาดอุปกรณ์: 120 มม. × 110 มม. × 23 มม.
- สามารถสั่งหัวอ่านคีย์การ์ดแยกชุดเพิ่มเติมได้ สามารถใช้คีย์การ์ดสูงสุด 1,500 ใบ

ประกอบด้วย

เครื่องสแกนใบหน้า	1 ชิ้น
แผ่นยึดผนัง	1 ชิ้น
ขาตั้ง	1 ชิ้น
ชุดจ่ายไฟใช้กับแรงดัน 100-240 โวลต์ 50/60 เฮิร์ตซ์	1 ชิ้น

Touch screen size inch ขนาดหน้าจอแบบสัมผัส นิ้ว	Cat. No. รหัสสินค้า
3.97	917.69.011

Packing: 1 pc.
ขนาดบรรจุ: 1 ชิ้น

Order reference

In case the terminal will be used as an access control system, please order all necessary items such as electronic lock, exit button etc. additionally.

ข้อแนะนำการสั่งซื้อ

กรณีใช้ร่วมมกับระบบควบคุมการเข้า-ออก กรุณาสั่งซื้ออุปกรณ์ที่จำเป็นสำหรับระบบควบคุมการเข้า-ออกเช่น ล็อคไฟฟ้า, ปุ่มกดออก ฯลฯ เพิ่ม

We reserve the right to alter specifications without notice (HTH Architectural Hardware 2019 - IPI).
บริษัทฯ ขอสงวนสิทธิ์การเปลี่ยนแปลงรายละเอียดโดยมิได้แจ้งล่วงหน้า (อุปกรณ์สถาปัตยกรรม 2562 - IPI)

Face recognition terminal DS-K1T642MW

เครื่องสแกนใบหน้า DS-K1T642MW





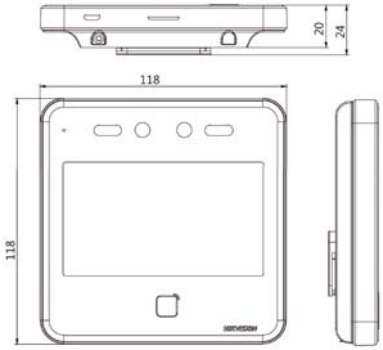

Features

- 2 MP wide-angle dual-lens
- Face recognition distance: 0.3–3 m
- Standalone operation
- Identification types:
  - Up to 6,000 faces
  - Up to 10,000 key cards/tags(Mifare)
- Audit trail record: Up to 150,000 events
- Face recognition duration: Less than 0.2 s/user
- Face recognition accuracy rate: Not less than 99%
- Records and captures picture and video
- QR code
- Video Intercom
- LAN and Wi-Fi
- USB flash drive connector to import pictures, export pictures and events
- Time attendance mode
- Supports multiple languages: English and Thai
- Interface: 1 LAN, 1 USB, 1 electric lock, 1 door contact , 1 tamper alarm, 1 exit button and 1 RS485
- Installation: Wall mounting and table
- Power supply: 12 V, 2 A, 18 W
- Dimension: 120 mm × 110 mm × 23 mm
- Optional external card reader, up to 1,500 cards

Supplied with

1 Face recognition terminal
1 Mounting plate
1 Mounting bracket
1 Power supply adapter 100 -240V, 50/60Hz

คุณสมบัติ

- เลนคู่มุมภาพกว้างขนาด 2 ล้านจุดสี
- ระยะจดจำใบหน้า: 0.3 - 3 ม.
- สามารถทำงานโดยไม่จำเป็นต้องใช้อุปกรณ์ควบคุมจากภายนอกได้
- การระบุบุคคล:
  - ใบหน้า บันทึกได้สูงสุด 6,000 ใบหน้า
  - คีย์การ์ด บันทึกได้สูงสุด 10,000 ใบ(บัตร Mifare)
- ประวัติการใช้งาน: บันทึกได้สูงสุด 150,000 เหตุการณ์
- เวลาสแกนใบหน้า: น้อยกว่า 0.2 วินาที/ผู้ใช้งาน
- ความแม่นยำในการระบุใบหน้า: ไม่น้อยกว่า 99%
- จัดเก็บภาพใบหน้าและวีดีโอ
- สามารถสแกน QR code ได้
- สามารถคุยวีดีโอทางไกลได้
- สามารถต่อเข้าเครือข่ายคอมพิวเตอร์และสื่อสารผ่านสัญญาณไวไฟได้
- ช่องต่อยูเอสบีใช้แพลชไดรฟ์ใส่ภาพลงเครื่องสแกนใบหน้าและนำภาพและประวัติการใช้งานออกมา
- โหมดบันทึกเวลาปฏิบัติงาน
- ภาษาหลากหลาย: อังกฤษและไทย
- การต่ออุปกรณ์ภายนอก: ช่องต่อเครือข่ายคอมพิวเตอร์ 1 จุด, ช่องต่อยูเอสบี 1 จุด, สำหรับล็อคไฟฟ้า 1 จุด, สำหรับสวิตช์แสดงสถานะประตู 1 จุด, สำหรับสวิตช์ตรวจสอบการถอดเครื่องสแกน 1 จุด, สำหรับปุ่มกดออก 1 จุด และ สำหรับอุปกรณ์สื่อสารด้วย RS485 1 จุด
- ติดตั้ง: แบบแขวนผนังและแบบตั้งโต๊ะ
- แหล่งจ่ายไฟ: 12 โวลต์ 2 แอมป์ 18 วัตต์
- ขนาดอุปกรณ์: 118 มม. × 118 มม. × 20 มม.
- สามารถสั่งหัวอ่านคีย์การ์ดแยกชุดเพิ่มเติมได้ สามารถใช้คีย์การ์ดสูงสุด 1,500 ใบ

ประกอบด้วย

เครื่องสแกนใบหน้า	1 ชิ้น
แผ่นยึดผนัง	1 ชิ้น
ขาตั้ง	1 ชิ้น
ชุดจ่ายไฟใช้กับแรงดัน 100-240 โวลต์ 50/60 เฮิร์ตซ์	1 ชิ้น

Touch screen size inch ขนาดหน้าจอแบบสัมผัส นิ้ว	Cat. No. รหัสสินค้า
4.3	917.69.012

Packing: 1 pc.
ขนาดบรรจุ: 1 ชิ้น

We reserve the right to alter specifications without notice (HTH Architectural Hardware 2019 - IPI).
บริษัทฯ ขอสงวนสิทธิ์ในการเปลี่ยนแปลงรายละเอียดโดยมิต้องแจ้งให้ทราบล่วงหน้า (อุปกรณ์สถาปัตย์ พ.ศ. 2562 - IPI)

4

Door Hinges

บานพับประตู

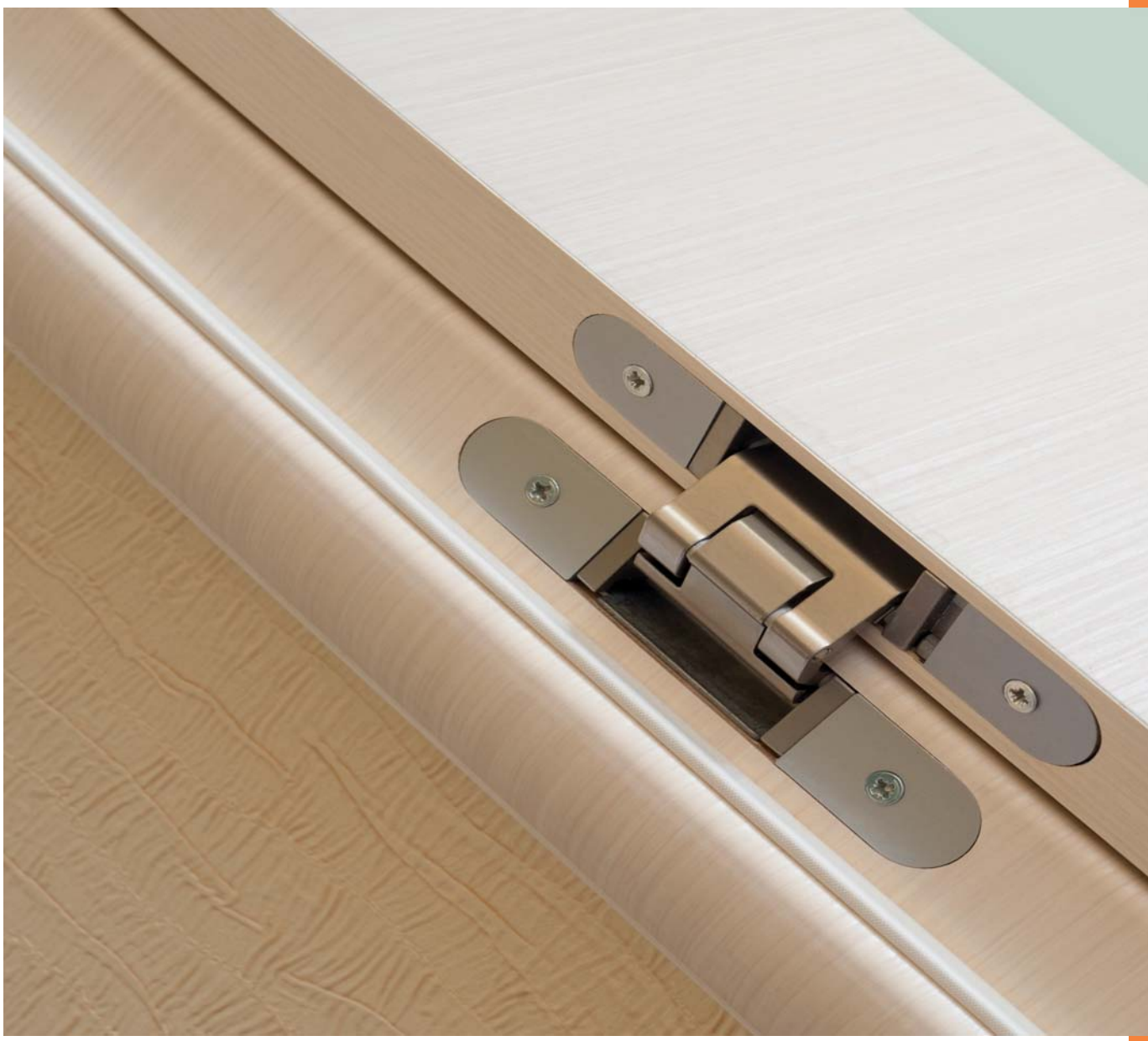







Butt Hinges
บานพับผีเสื้อ

Lift-off hinge
บานพับแบบถอดได้ 4.12

Rising hinge
บานพับแบบแกนหมุนขึ้น 4.14

Standard hinge
บานพับแบบมาตรฐาน 4.14

Security stud hinge
บานพับนิรภัย 4.20

Cranked hinge
บานพับพิเศษปีกพับ 4.21

Parliament hinge
บานพับปีกโค้ง 4.21

Spring hinge
บานพับสปริง 4.22

Accessories for hinges
อุปกรณ์เสริมสำหรับบานพับ 4.24

Heavy duty hinge
บานพับสำหรับงานหนัก StarTec 4.25

Double action spring hinge
บานพับสปริงเปิดสองทาง 4.27





Concealed Hinges
บานพับซ่อน

Concealed mortise hinge
บานพับซ่อน 4.30

Pivot door hinge
จุดหมุนประตู 4.31

Concealed mortise hinge, non adjustable
บานพับซ่อน แบบปรับไม่ได้ 4.33

Concealed mortise hinge, 2D adjustable
บานพับซ่อน แบบปรับได้สองทิศทาง 4.34

Concealed mortise hinge, 3D adjustable
บานพับซ่อน แบบปรับได้สามทิศทาง 4.35

Concealed mortise hinge TECTUS
บานพับซ่อน TECTUS 4.40

Mounting plate
เพลทเสริม 4.46

Hinge receiver
ตัวรับบานพับสำหรับกรอบบานเหล็ก 4.47

We reserve the right to alter specifications without notice (HTH Architectural Hardware 2019).
เราขอสงวนสิทธิ์ในการเปลี่ยนแปลงรายละเอียดใดๆ ได้ทั้งหมดโดยไม่ต้องแจ้งล่วงหน้า (อุปกรณ์สถาปัตยกรรม มีนาคม 2562)





Drill-in Hinges
บานพับแบบขาเจาะ

Drill-in hinge
บานพับแบบขาเจาะ 4.48, 4.52

Screw-on pocket
ฐานรับขาบานพับติดวงกบ 4.50

Accessories for drill-in hinges
อุปกรณ์เสริมสำหรับบานพับแบบขาเจาะ 4.51

Decorative sleeve StarTec
ปลอกหุ้มแกนกลางบานพับแบบขาเจาะ StarTec 4.56

4



We reserve the right to alter specifications without notice (HTH Architectural Hardware 2019).
เรายังคงสงวนสิทธิ์ในการเปลี่ยนแปลงรายละเอียดโดยไม่ต้องแจ้งล่วงหน้า (อุปกรณ์สถาปัตยกรรม 2562)

Door hinges – subdivision
บานพับประตู - การจำแนกประเภท

The hinges in this catalogue are divided into the following groups:

บานพับในแคตตาล็อกเล่มนี้ จะแบ่งกลุ่มตามข้อมูลดังต่อไปนี้

Drill-in hinges
- Frame and wing parts for interior doors
- Drill-in hinges for interior and front doors
- Recessed hinges for front doors

บานพับแบบขาเจาะ
- แบบขาเจาะติดตั้งส่วนวงกบและประตู สำหรับติดตั้งประตูภายใน
- สำหรับติดตั้งประตูภายใน หรือประตูทางเข้า
- ติดตั้งแบบฝัง

Butt hinges
- Butt hinges for interior and front doors
- Drill-in and surface mounted hinges
- Spring hinges
- Double action spring hinges
- Concealed mortise hinges

บานพับผีเสื้อ
- สำหรับติดตั้งประตูภายใน หรือประตูทางเข้า
- ติดตั้งแบบฝัง หรือแบบติดลอย
- บานพับสปริงสำหรับติดตั้งภายใน
- บานพับสปริงเปิดสองทางสำหรับติดตั้งภายใน
- บานพับซ่อน

4

The section of **drill-in hinges** includes all door hinges where components are drilled or recessed into door panels and door frames.

ในบทนี้จะกล่าวถึง**บานพับแบบขาเจาะ** รวมถึงอุปกรณ์เสริมสำหรับใช้ในการติดตั้งประตูเข้ากับวงกบ

The section of **frame and wing parts** contains individual components of door hinges, where only the combination there of make up a complete door hinge.
2-piece and 3-piece frame and wing parts can be combined into door hinges for steel and for wooden frames.

ในส่วนของ**อุปกรณ์เสริมบานพับแบบขาเจาะ** เป็นอุปกรณ์แยกขาย เพื่อให้การติดตั้งสมบูรณ์ บานพับแบบขาเจาะแบบ 2 ชิ้น และแบบ 3 ชิ้น สำหรับติดตั้งวงกบไม้และเหล็ก

Butt hinges are not mounted on the door frame or door panel, they are screwed to the door structure.

บานพับผีเสื้อ การติดตั้งโดยสกรูเข้ากับบานประตูและวงกบ

Concealed mortise hinges are mounted in such way that they are not visible when the door is closed.

บานพับซ่อน ติดตั้งแบบซ่อนเมื่อประตูปิดจะมองไม่เห็นส่วนของบานพับ

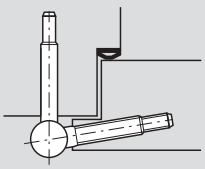

Drill-in hinge
บานพับแบบขาเจาะ

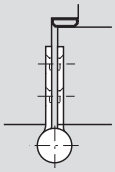

Butt hinge
บานพับผีเสื้อ

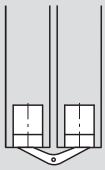

Concealed mortise hinge
บานพับซ่อน

We reserve the right to alter specifications without notice (HTH Architectural Hardware 2019).
บริษัทฯ ขอสงวนสิทธิ์การเปลี่ยนแปลงรายละเอียดโดยมิได้แจ้งล่วงหน้า (อุปกรณ์สถาปัตยกรรม 2562)

Frame situation
รูปแบบของวงกบ

The mounting situation of a door includes the door rebate, the frame material, the type of frame as well as the opening direction of the door. The difference between flush and rebated doors is explained in the following illustrations.

รูปแบบวงกบ การติดตั้งบานพับขึ้นอยู่กับลักษณะของบานประตู, บังใบ, วัสดุของวงกบ, ทิศทางการเปิดบานประตู รวมถึงความแตกต่างของการติดตั้งแบบมีบังใบหรือแบบไม่มีบังใบ ซึ่งอธิบายตามรูปด้านล่าง

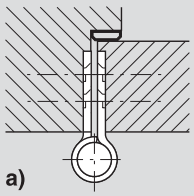

a) Flush
แบบไม่มีบังใบ

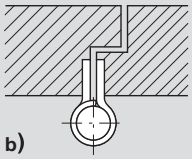

b) Rebate
แบบมีบังใบ

The door panels are fitted to a longitudinal edge of the frame with hinged doors. The opening direction determines left or right hand doors. Hereby it is important, on which side the door is fitted. When choosing a door hinge, the opening direction of the door must be considered, as not all door hinges can be used left or right hand.

บานประตูจำเป็นต้องติดตั้งให้ขนานกับวงกบ ประตูในแนวตั้งโดยการแขวนบานประตูเข้ากับวงกบด้วยบานพับประตู ให้เป็นไปตามทิศทางการเปิดซ้ายหรือขวา ซึ่งทิศทางการเปิดประตูนั้นเป็นข้อสำคัญที่ควรคำนึงถึง เพราะบานพับบางชนิดจะต้องกำหนดทิศทางการเปิดซ้ายหรือขวา

We reserve the right to alter specifications without notice (HTH Architectural Hardware 2019).
เรามีสิทธิ์เปลี่ยนแปลงรายละเอียดโดยมิต้องแจ้งให้ทราบล่วงหน้า (อุปกรณ์สถาปัตย์ พ.ศ. 2562)

Door mounting – DIN left or DIN right hand
การติดตั้งบานประตู - สำหรับบานเปิดด้านซ้ายหรือบานเปิดด้านขวา

The opening direction determines left or right hand doors. The door direction or handing according to DIN 107 is determined as follows:

- Visible position of the door hinges on the left = **DIN left**
- Visible position of the door hinges on the right = **DIN right**

ทิศทางการเปิดบานประตูจะเป็นสิ่งกำหนดบานซ้ายหรือบานขวา โดยทิศทางการเปิดบานประตูเป็นไปตามมาตรฐาน DIN 107 ดังนี้

- สามารถเห็นแกนบานพับอยู่ด้านซ้ายของบานประตู = DIN Left
- สามารถเห็นแกนบานพับอยู่ด้านขวาของบานประตู = DIN Right

Hinges visible on the left hand side
แกนบานพับอยู่ด้านซ้ายของบานประตู

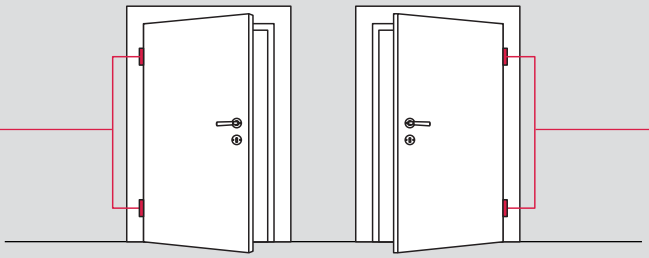

Hinges visible on the right hand side
แกนบานพับอยู่ด้านขวาของบานประตู

DIN left
บานเปิดซ้าย

DIN right
บานเปิดขวา

4

Door mounting – DIN left or DIN right hand
การติดตั้งบานประตู - สำหรับบานเปิดด้านซ้ายหรือบานเปิดด้านขวา

The hinge reference line is an imaginary line, running parallel with the upper frame rebate. The distance between the hinge reference line and the upper frame rebate determines the position of the hinge. It is always illustrated as a dotted line. The adjacent illustration shows the hinge reference line according to **DIN 18101**.

เส้นอ้างอิงระยะการติดตั้งบานพับเป็นเส้นสมมุติ โดยใช้เป็นเส้นประแนวนอนขนานไปกับวงกบบนเหนือบานประตู โดยระยะห่างระหว่างเส้นประกับวงกบประตูด้านบนจะกำหนดตำแหน่งที่จะติดตั้งบานพับ ภาพประกอบแสดงระยะการติดตั้งตามมาตรฐาน DIN 18101

The hinge reference line is independent from the hinge type. The distance of the hinge reference line of the upper door hinge and the door rebate is always 241 ±1 mm. The distance between the upper and lower door hinge depends on the door panel height.
For example, on a door of 2,000 mm height, the distance between both hinge reference lines is 1435 ±0.5 mm.
(Please see below table for reference)
If the door panel is fitted with 3 hinges, the distance between the upper and centre door hinge reference line is 350 ±0.1 mm.

ตำแหน่งบานพับจะขึ้นอยู่กับขนิดของบานพับ ระยะห่างระหว่างบานพับและวงกบจะมีระยะ 241 ±1 มม. เสมอ ส่วนระยะห่างระหว่างบานพับบนสุดและล่างสุด จะขึ้นอยู่กับความสูงของบานประตู

ยกตัวอย่าง บานสูง 2,000 มม. ระยะห่างระหว่างสองบานพับคือ 1435 ±0.5 มม.
(กรุณาดูตารางประกอบด้านล่าง)
ถ้าประตูติดตั้งบานพับ 3 ชิ้น ระยะห่างระหว่างบานพับบนสุด และตรงกลางจะห่างกัน 350 ±0.1 มม.

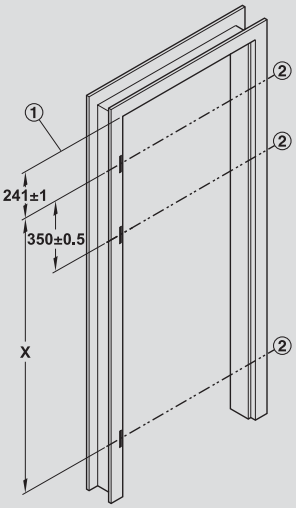

① Reference edge frame rebate
ตำแหน่งวงกบอ้างอิง

② Hinge reference line
ตำแหน่งบานพับอ้างอิง

Wall openings for doors a (basic dimensions in accordance with DIN 18100) Height in mm ความสูงบานประตู (มาตรฐานส่วนสูงประตูตาม DIN 18100) มม.	Hinge distances between the hinge reference lines for upper and lower hinge Dim. X ±0.5 mm ระยะห่างระหว่างบานพับ ตามตำแหน่งบานพับอ้างอิง ด้านบนและด้านล่าง Dim. x ±0.5 มม.
1625	1060
1750	1185
1875	1310
2000	1435
2125	1435
2250	1685
2375	1810
2500	1935
2625	2060
2750	2185

We reserve the right to alter specifications without notice (HTH Architectural Hardware 2019).
เราขอสงวนสิทธิ์ในการเปลี่ยนแปลงรายละเอียดโดยไม่ต้องแจ้งล่วงหน้า (อุปกรณ์สถาปัตย์ ปี 2562)

Maximum door weight
น้ำหนักบานสูงสุด

The maximum door weight refers to a door (1 x 2 m) which is mounted with two hinges (or even three hinges).

สำหรับน้ำหนักบานที่สามารถรับได้สูงสุดอ้างอิงขนาดประตู (1x2 ม.) สำหรับติดตั้งบานพับ 2 ชิ้น (หรือ 3 ชิ้น)

For doors wider than 100 cm, the following formula for **calculating** the **increase** of the door mass (door weight) must be used:

สำหรับประตูที่กว้างมากกว่า 100 ซม. ให้คำนวณตามสูตรด้านล่าง โดยคำนวณเป็นน้ำหนักบาน

Calculation:
a) Door height divided by door width = X
b) Factor 2 minus X = increase of door mass %

วิธีคำนวณ
a) ความสูงบานประตูหารความกว้างบาน = x
b) การคำนวณตามปัจจัย 2 ลบ x = % การเพิ่มของมวลน้ำหนักบานประตู

Example calculation:
Door height 2,000 mm
Door width 1,100 mm
a) 2,000/1,100 mm = 1.82
b) 2 – 1.82 = 0.18
= increase of the door mass by 18%

ตัวอย่างเช่น
ความสูงบาน 2,000 มม.
ความกว้างบาน 1,100 มม.
a) 2,000/1,100 มม. = 1.82
b) 2-1.82 = 0.18
น้ำหนักมวลประตูเพิ่มขึ้น = 18%

When selecting a hinge type, it is important to consider that the actual load in practice can exceed the door weight considerably due to following factors:

- Installation site (e.g. residential buildings, public buildings)
- Material of the door panel and door frame
- Opening frequency of the door
- Door dimensions (extra wide)
- Opening direction of the door (e.g. outwards opening doors)
- Position and installation of the door hinges
- Door buffer
- Door closer

ข้อสำคัญในการพิจารณาการเลือกบานพับให้คำนึงถึงน้ำหนักของบานประตูเป็นหลักและตามปัจจัยดังต่อไปนี้

- สถานที่ติดตั้ง เช่น ที่พักอาศัย, อาคารสาธารณะ
- วัสดุของบานประตูและวงกบประตู
- ความถี่ในการเปิดประตู
- ขนาดบานประตู (คำนึงถึงความกว้างเป็นพิเศษ)
- ทิศทางการเปิดบานประตู เช่น การเปิดบานออกด้านนอก
- ตำแหน่งและการติดตั้งของบานพับประตู
- กันชนประตู
- โช้คประตู

Therefore when selecting a door hinge, especially for public buildings, a weight buffer should always be considered.

ดังนั้นเมื่อเลือกบานพับประตูควรโดยเฉพาะอาคารสาธารณะ ควรจะมีการพิจารณาเพื่อน้ำหนักของประตูเสมอ

We reserve the right to alter specifications without notice (HTH Architectural Hardware 2019).
บริษัทฯ ขอสงวนสิทธิ์การเปลี่ยนแปลงรายละเอียดโดยมิได้มีการแจ้งล่วงหน้า (อุปกรณ์ฮาร์ดแวร์ 2562)

Classification of hinges in compliance with EN 1935:2002
การจำแนกบานพับตามมาตรฐาน EN 1935:2002

The requirements and test procedures for single-axis butt hinges and hinges with fixed pins for entrance doors and windows are defined in European standard EN 1935:2002 "Architectural hardware, single-axle door and window hinges". The requirements are classified using an eight-position designation system.

สำหรับมาตรฐานนี้เป็นการทดสอบของอุปกรณ์บานพับประตูแบบแกนเดี่ยวและแกนติดตายสำหรับประตูทางเข้าและหน้าต่างตามมาตรฐานยุโรป EN 1935:2002 "Architectural hardware, single-axle door and window hinges" ซึ่งข้อกำหนดจะแบ่งประเภทโดยใช้ตัวเลข 8 หลัก

8-digit classification key in accordance with EN 1935:2002
ความหมายของการแบ่งประเภทในแต่ละหลัก

Position หลักตามมาตรฐาน							
1	**2**	**3**	**4**	**5**	**6**	**7**	**8**
Usage class การแบ่งประเภทการใช้งาน	Durability ความคงทน	Weight of test door น้ำหนักประตูที่ทดสอบ	Suitability for use on fire resistant/ smoke control doors ความเหมาะสมในการใช้สำหรับประตูทนไฟ/ป้องกันควัน	Safety ความปลอดภัย	Corrosion resistance ความทนทานต่อการกัดกร่อน	Protection: Forced entry resistance การป้องกันการงัดแงะ	Hinge class เกรดของบานพับ

Meaning of individual positions in classification key:
ความหมายของการแบ่งประเภทในแต่ละหลัก

Position หลักตามมาตรฐาน		Possible grades เกรดที่เป็นไปได้		Meaning ความหมาย
1	Usage class การแบ่งประเภทการใช้งาน	1 - 4	1 =	Light use hinges for doors or windows in houses or other residential areas and in buildings in which the doors/windows are infrequently used by persons who are inclined to take the care, whereby there is a certain risk of accidents or abuse occurring. การใช้งานน้อย บานพับสำหรับประตู/หน้าต่างสำหรับบ้านหรือที่พักอาศัย และตามอาคารต่างๆ โดยมีความถี่ในการใช้งานน้อย ซึ่งผู้ใช้มีความระมัดระวัง และมีความเสี่ยงในการเกิดอุบัติเหตุหรือใช้งานผิดประเภทน้อย
			2 =	Medium use hinges for doors in houses or other residential areas and in buildings in which the doors/windows are fairly frequently used by persons who are inclined to take the care, whereby there is a certain risk of accidents or abuse occurring. การใช้งานปานกลาง บานพับสำหรับประตู/หน้าต่างสำหรับบ้านหรือที่พักอาศัย และตามอาคารต่างๆ โดยมีความถี่ในการใช้งานปานกลาง และเป็นสถานที่ที่มีความเสี่ยงในการเกิดอุบัติเหตุหรือใช้งานผิดประเภทปานกลาง
			3 =	Heavy use hinges for doors in buildings in which the doors/windows are extremely frequently used by the public or other users who are not inclined to use them carefully, and where there is a high risk of accidents or abuse occurring. การใช้งานหนัก บานพับสำหรับประตูภายในอาคารที่มีความถี่ในการใช้งานประตู/หน้าต่างสูง ใช้ในสถานที่ที่เป็นพื้นที่สาธารณะหรือสถานที่ที่ผู้ใช้มีความระมัดระวังน้อย และในบริเวณที่มีความเสี่ยงในการเกิดอุบัติเหตุหรือใช้งานผิดประเภทสูง
			4 =	Extremely heavy use (hinges for doors that are subjected to frequent slamming). การใช้งานหนักมาก (บานพับสำหรับประตูที่มีความถี่ในการกระแทกสูง)
2	Durability ความคงทน	3 - 4, 7	3 =	10,000 cycles (window hinges) 10,000 รอบ (บานพับหน้าต่าง)
			4 =	25,000 cycles (window and door hinges) 25,000 รอบ (บานพับหน้าต่างและบานพับประตู)
			7 =	200,000 cycles (door hinges) 200,000 (บานพับประตู)

We reserve the right to alter specifications without notice (HTH Architectural Hardware 2019).
เรายังคงสงวนสิทธิ์ในการเปลี่ยนแปลงรายละเอียดโดยไม่ต้องแจ้งล่วงหน้า (อุปกรณ์สถาปัตยกรรม 2562)

Meaning of individual positions in classification key:
ความหมายของการแบ่งประเภทในแต่ละหลัก

Position หลักตามมาตรฐาน		Possible grades เกรดที่เป็นไปได้	Meaning ความหมาย	
3	Weight of test door น้ำหนักประตูที่ทดสอบ	0 - 7	0 =	10 kg 10 กก.
			1 =	20 kg 20 กก.
			2 =	40 kg 40 กก.
			3 =	60 kg 60 กก.
			4 =	80 kg 80 กก.
			5 =	100 kg 100 กก.
			6 =	120 kg 120 กก.
			7 =	160 kg 160 กก.
4	Suitability for use on fire resistant/ smoke control doors* ความเหมาะสมในการใช้สำหรับประตูทนไฟ/ป้องกันควัน*	0 - 1	0=	0 = not suitable for use on fire resistant/smoke control doors 0 = ไม่เหมาะสำหรับการใช้งานกับประตูกันไฟ/ป้องกันควัน
			1=	suitable for use on fire resistant/smoke control doors เหมาะสำหรับการใช้งานกับประตูกันไฟ/ป้องกันควัน
5	Safety ความปลอดภัย	1	1=	all hinges must meet the basic safe usage requirements. For this reason, only 1 class (grade 1) has been defined. บานพับประตูทุกตัวต้องผ่านคุณสมบัติด้านความปลอดภัยในการใช้งาน ดังนั้นจึงมีเฉพาะรหัสเกรด 1 เท่านั้น
6	Corrosion resistance ความทนทานต่อการกัดกร่อน	0 - 5	0 =	no defined corrosion resistance ไม่ระบุความทนทานต่อการกัดกร่อน
			1 =	low corrosion resistance ความทนทานต่อการกัดกร่อนต่ำ
			2 =	medium corrosion resistance ความทนทานต่อการกัดกร่อนปานกลาง
			3 =	high corrosion resistance ความทนทานต่อการกัดกร่อนสูง
			4 =	extremely high corrosion resistance ความทนทานต่อการกัดกร่อนสูงมาก
			5 =	extraordinarily high corrosion resistance ความทนทานต่อการกัดกร่อนสูงมากที่สุด
7	Protection: Forcedentry resistance การป้องกันการงัดแงะ	0 - 1	0 =	not suitable for use on burglar-proof doors ไม่เหมาะสำหรับประตูกันการโจรกรรม
			1 =	suitable for use on burglar-proof doors เหมาะสำหรับประตูกันการโจรกรรม
8	Hinge class เกรดของบานพับ	1 - 14	With increased requirements (see following table) แบ่งเกรดสินค้าตามตารางในหน้า 4.10	

* The proven fire resistant characteristics can be found in the relevant report.
* สามารถตรวจสอบคุณสมบัติการทนไฟจากรายงานที่เกี่ยวข้อง

We reserve the right to alter specifications without notice (HTH Architectural Hardware 2019).
เรามีสิทธิ์ขอสงวนสิทธิ์ในการเปลี่ยนแปลงรายละเอียดโดยไม่ต้องแจ้งล่วงหน้า (อุปกรณ์สถาปัตยกรรม 2562)

Definition of individual hinge classes:
ความหมายของเกรดบานพับ

Position หลักตามมาตรฐาน			
8 Hinge class 8 เกรดบานพับ	Usage class การแบ่งประเภทการใช้งาน	Durability ความคงทน	Weight of test door น้ำหนักประตูที่ทดสอบ
1	1 (light) 1 (ใช้งานน้อย)	3 (10,000 cycles) 3 (10,000 รอบ)	0 (10 kg) 0 (10 กก.)
2	1 (light) 1 (ใช้งานน้อย)	3 (10,000 cycles) 3 (10,000 รอบ)	1 (20 kg) 1 (20 กก.)
3	1 (light) 1 (ใช้งานปานกลาง)	4 (25,000 cycles) 4 (25,000 รอบ)	1 (20 kg) 1 (20 กก.)
4	2 (medium) 2 (ใช้งานปานกลาง)	7 (200,000 cycles) 7 (200,000 รอบ)	1 (20 kg) 1 (20 กก.)
5	1 (medium) 1 (ใช้งานปานกลาง)	3 (10,000 cycles) 3 (10,000 รอบ)	2 (40 kg) 2 (40 กก.)
6	1 (medium) 1 (ใช้งานปานกลาง)	4 (25,000 cycles) 4 (25,000 รอบ)	2 (40 kg) 2 (40 กก.)
7	2 (medium) 2 (น้ำหนักปานกลาง)	7 (200,000 cycles) 7 (200,000 รอบ)	2 (40 kg) 2 (40 กก.)
8	1 (medium) 1 (ใช้งานปานกลาง)	3 (10,000 cycles) 3 (10,000 รอบ)	3 (60 kg) 3 (60 กก.)
9	1 (medium) 1 (ใช้งานปานกลาง)	4 (25,000 cycles) 4 (25,000 รอบ)	3 (60 kg) 3 (60 กก.)
10	2 (medium) 2 (ใช้งานปานกลาง)	7 (200,000 cycles) 7 (200,000 รอบ)	3 (60 kg) 3 (60 กก.)
11	3 (heavy) 3 (ใช้งานหนัก)	7 (200,000 cycles) 7 (200,000 รอบ)	4 (80 kg) 4 (80 กก.)
12	4 (extremely heavy) 4 (ใช้งานหนักมาก)	7 (200,000 cycles) 7 (200,000 รอบ)	5 (100 kg) 5 (100 กก.)
13	4 (extremely heavy) 4 (ใช้งานหนักมาก)	7 (200,000 cycles) 7 (200,000 รอบ)	6 (120 kg) 6 (120 กก.)
14	4 (extremely heavy) 4 (ใช้งานหนักมาก)	7 (200,000 cycles) 7 (200,000 รอบ)	7 (160 kg) 7 (160 กก.)

We reserve the right to alter specifications without notice (HTH Architectural Hardware 2019).
เรามีสิทธิ์ในการเปลี่ยนแปลงรายละเอียดโดยไม่ต้องแจ้งล่วงหน้า (อุปกรณ์สถาปัตยกรรม เฮทีเอช 2562)

New products and systems: www.hafelethailand.com/www.hafele.co.th
ผลิตภัณฑ์และนวัตกรรมใหม่: www.hafelethailand.com/www.hafele.co.th

Example: "Butt hinge" for flush doors, size 76 mm (certified in compliance with EN 1935:2002)
ตัวอย่าง: "บานพับผีเสื้อ" สำหรับประตูไม่มีบังใบ ขนาด 76 มม. (ได้รับการรับรองตามมาตรฐาน EN 1935:2002)



Classification code:
มาตรฐานรหัส

4	7	6	1	1	4	0	13

Position หลักตามมาตรฐาน	Meaning ความหมาย
1 Usage class การแบ่งประเภทการใช้งาน	Grade 4: Extremely heavy use เกรด 4: การใช้งานหนักมาก
2 Durability ความคงทน	Grade 7: 200,000 cycles (door hinges) เกรด 7: 200,000 รอบ (บานพับ)
3 Weight of test door น้ำหนักประตูที่ถูกทดสอบ	Grade 6: 120 kg เกรด 6: 120 กก.
4 Suitability for use on fire resistant/smoke control doors ความเหมาะสมในการใช้สำหรับประตูทนไฟ/ป้องกันควัน	Grade 1: Suitable for use on fire resistant/smoke control doors เกรด 1: เหมาะสำหรับการใช้งานกับประตูกันไฟ/ป้องกันควัน
5 Safety ความปลอดภัย	Grade 1: All hinges must meet the basic safe usage requirements. เกรด 1: บานพับทุกตัวต้องผ่านคุณสมบัติด้านความปลอดภัยในการใช้งาน
6 Corrosion resistance ความทนทานต่อการกัดกร่อน	Grade 4: Extremely high corrosion resistance เกรด 4: ความทนทานต่อการกัดกร่อนสูงมาก
7 Protection: Forced entry resistance การป้องกันการงัดแงะ	Grade 0: Not suitable for use on burglar-proof doors เกรด 0: ไม่เหมาะสำหรับประตูกันการโจรกรรม
8 Hinge class เกรดของบานพับ	Grade 13: Extremely heavy use, 200,000 cycles, 120 kg เกรด 13: ใช้งานหนักมาก 200,000 รอบ, 120 กก.

We reserve the right to alter specifications without notice (HTH Architectural Hardware 2019).
บริษัทฯ ขอสงวนสิทธิ์ในการเปลี่ยนแปลงรายละเอียดโดยมิได้มีการแจ้งล่วงหน้า (อุปกรณ์สถาปัตยกรรม 2562)

Lift-off hinge
บานพับแบบถอดได้



Features
- For timber frames
- For flush doors
- With fixed pin and washer with ball bearings
- Door removable

Technical data
- Max. door weight with 3 hinges: 48 kg
- Knuckle: Ø12 mm
- Pin: Ø7 mm
- Material thickness: 2.5 mm

คุณสมบัติ
- สำหรับเฟรมไม้
- สำหรับประตูแบบไม่มีบังใบ
- พร้อมแกนติดตายและแหวนลูกปืน
- สามารถถอดประตูออกได้

ข้อมูลทางเทคนิค
- บานพับ 3 ตัว รับน้ำหนักประตูได้ไม่เกิน: 48 กก.
- แกน: Ø12 มม.
- แกนกลาง: Ø7 มม.
- ความหนาของปีกบานพับ: 2.5 มม.

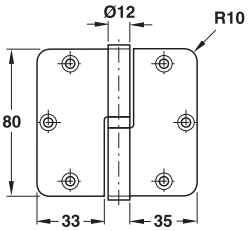

DIN left
ติดตั้งบานซ้าย

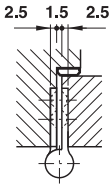

Material/finish วัสดุ/สี	DIN left ติดตั้งบานซ้าย	DIN right ติดตั้งบานขวา
Stainless steel matt (304) สแตนเลสด้าน (304)	926.20.303	926.20.203

Packing: 2 pcs. incl. fixing material
ขนาดบรรจุ: 2 ชิ้น พร้อมอุปกรณ์ติดตั้ง

Lift-off hinge
บานพับแบบถอดได้



Features
- For timber frames
- For flush doors
- With fixed pin and washer with ball bearings
- Door removable

Technical data
- Max. door weight with 3 hinges: 40 kg
- Knuckle: Ø12 mm
- Pin: Ø7 mm
- Material thickness: 2.5 mm

คุณสมบัติ
- สำหรับเฟรมไม้
- สำหรับประตูแบบไม่มีบังใบ
- พร้อมแกนติดตายและแหวนลูกปืน
- สามารถถอดประตูออกได้

ข้อมูลทางเทคนิค
- บานพับ 3 ตัว รับน้ำหนักประตูได้ไม่เกิน: 40 กก.
- แกน: Ø12 มม.
- แกนกลาง: Ø7 มม.
- ความหนาของปีกบานพับ: 2.5 มม.

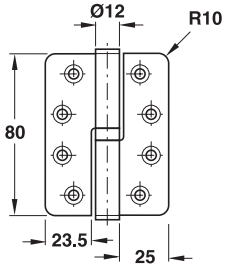

DIN left
ติดตั้งบานซ้าย

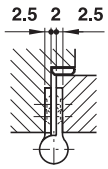

Material/finish วัสดุ/สี	DIN left ติดตั้งบานซ้าย	DIN right ติดตั้งบานขวา
Stainless steel matt (304) สแตนเลสด้าน (304)	926.20.503	926.20.403

Packing: 2 pcs. incl. fixing material
ขนาดบรรจุ: 2 ชิ้น พร้อมอุปกรณ์ติดตั้ง

We reserve the right to alter specifications without notice (HTH Architectural Hardware 2019).
เราขอสงวนสิทธิ์ในการเปลี่ยนแปลงรายละเอียดโดยไม่ต้องแจ้งล่วงหน้า (อุปกรณ์สถาปัตยกรรม มิถุนายน 2562)

Lift-off hinge
บานพับแบบถอดได้



Features
- For timber frames
- For flush doors
- With fixed pin and washer with ball bearings
- Door removable

Technical data
- Max. door weight with 3 hinges: 68 kg
- Knuckle: Ø16 mm
- Pin: Ø10 mm
- Material thickness: 3 mm

คุณสมบัติ
- สำหรับเฟรมไม้
- สำหรับประตูแบบไม่มีบังใบ
- พร้อมแกนติดตายและแหวนลูกปืน
- สามารถถอดประตูออกได้

ข้อมูลทางเทคนิค
- บานพับ 3 ตัว รับน้ำหนักประตูได้ไม่เกิน: 68 กก.
- แกน: Ø16 มม.
- แกนกลาง: Ø10 มม.
- ความหนาของปีกบานพับ: 3 มม.

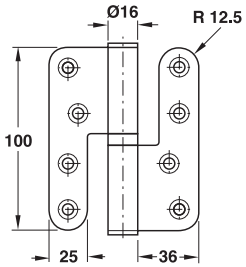

DIN left
ติดตั้งบานซ้าย

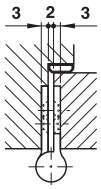

Material/finish วัสดุ/สี	DIN left ติดตั้งบานซ้าย	DIN right ติดตั้งบานขวา
Stainless steel matt (304) สแตนเลสด้าน (304)	926.20.103	926.20.003

Packing: 2 pcs. incl. fixing material
ขนาดบรรจุ: 2 ชิ้น พร้อมอุปกรณ์ติดตั้ง

Lift-off hinge
บานพับแบบถอดได้



Features
- For timber frames
- For flush doors
- With fixed pin and intermediate ring
- Suitable for DIN left hand and DIN right hand

Technical data
- Knuckle: Ø18 mm
- Material thickness: 3 mm

คุณสมบัติ
- สำหรับเฟรมไม้
- สำหรับประตูแบบไม่มีบังใบ
- พร้อมแกนติดตายและแหวนรอง
- ติดตั้งได้ทั้งบานซ้ายและบานขวา

ข้อมูลทางเทคนิค
- แกน: Ø18 มม.
- ความหนาของปีกบานพับ: 3 มม.

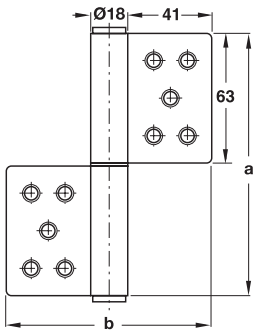

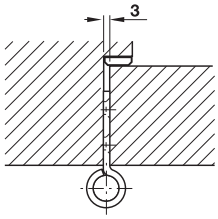

Height a in mm/inch ความสูง a มม./นิ้ว	**127/5"**
Width b in mm/inch ความกว้าง b มม./นิ้ว	**100/4"**
Max. door weight with 3 hinges kg บานพับ 3 ตัว รับน้ำหนักประตูได้สูงสุด กก.	**80**
Stainless steel matt (304) สแตนเลสด้าน (304)	926.13.903

Packing: 2 pcs. incl. fixing material
ขนาดบรรจุ: 2 ชิ้น พร้อมอุปกรณ์ติดตั้ง

We reserve the right to alter specifications without notice (HTH Architectural Hardware 2019).
เรามีสิทธิ์เปลี่ยนแปลงรายละเอียดโดยไม่ต้องแจ้งให้ทราบล่วงหน้า (อุปกรณ์สถาปัตยกรรม 2562)

Rising hinge
บานพับแบบแกนหมุนขึ้น



Features
- For timber frames
- For flush doors
- With fixed pin

Technical data
- Max. door weight with 3 hinges: 20 kg
- Knuckle: Ø12 mm
- Material thickness: 2.5 mm
- Rising height by 90° opening: ~5 mm

คุณสมบัติ
- สำหรับเฟรมไม้
- สำหรับประตูแบบไม่มีบังใบ
- พร้อมแกนติดตาย

ข้อมูลทางเทคนิค
- บานพับ 3 ตัว รับน้ำหนักประตูได้ไม่เกิน: 20 กก.
- แกนกลาง: Ø12 มม.
- ความหนาของปีกบานพับ: 2.5 มม.
- เมื่อเปิดบานประตู 90° ความสูงเพิ่มขึ้น: ~5 มม.

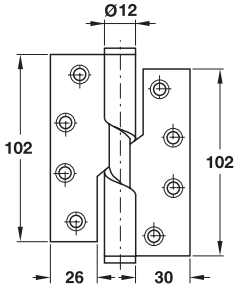

DIN left
ติดตั้งบานซ้าย

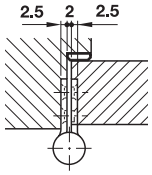

Material/finish วัสดุ/สี	DIN left ติดตั้งบานซ้าย	DIN right ติดตั้งบานขวา
Stainless steel matt (304) สแตนเลสด้าน (304)	926.27.503	926.27.603

Packing: 2 pcs. incl. fixing material
ขนาดบรรจุ: 2 ชิ้น พร้อมอุปกรณ์ติดตั้ง

Standard hinge
บานพับแบบมาตรฐาน



Features
- For timber frames
- For flush doors
- With fixed pin
- Knuckle with four washers
- Suitable for DIN left hand and DIN right hand
- ANSI drilling pattern
- Stainless steel matt (304)

คุณสมบัติ
- สำหรับเฟรมไม้
- สำหรับประตูแบบไม่มีบังใบ
- พร้อมแกนติดตาย
- แกนกลางพร้อมแหวน 4 ตัว
- ติดตั้งได้ทั้งบานซ้ายและบานขวา
- รูเจาะตามรูปแบบ ANSI
- สแตนเลสด้าน (304)

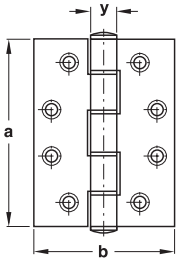

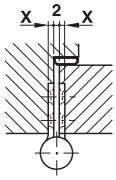

Height a in mm/inch ความสูง a มม./นิ้ว		**102/4"**
Width b in mm/inch ความกว้าง b มม./นิ้ว		**76/3"**
Max. door weight with 3 hinges kg บานพับ 3 ตัว รับน้ำหนักประตูได้สูงสุด กก.		**40**
Knuckle Ø y =11 mm แกน Ø y =11 มม.	X = 2 mm X = 2 มม.	921.17.130
Knuckle Ø y =12 mm แกน Ø y =12 มม.	X = 2.5 mm X = 2.5 มม.	926.27.203
Knuckle Ø y =14 mm แกน Ø y =14 มม.	X = 3 mm X = 3 มม.	926.13.703

Packing: 2 pcs. incl. fixing material
ขนาดบรรจุ: 2 ชิ้น พร้อมอุปกรณ์ติดตั้ง

We reserve the right to alter specifications without notice (HTH Architectural Hardware 2019).
บริษัทฯ ขอสงวนสิทธิ์การเปลี่ยนแปลงรายละเอียดโดยมิได้มีการแจ้งล่วงหน้า (อุปกรณ์ฮาร์ดแวร์ 2562)

Standard hinge
บานพับแบบมาตรฐาน



Features
- For timber frames
- With fixed pin
- Knuckle with two ball bearings
- Suitable for DIN left hand and DIN right hand
- ANSI drilling pattern

Technical data
- Knuckle: Ø11 mm
- Material thickness: 2 mm

คุณสมบัติ
- สำหรับเฟรมไม้
- พร้อมแกนติดตาย
- แกนกลางพร้อมแหวนลูกปืน 2 ตัว
- ติดตั้งได้ทั้งบานซ้ายและบานขวา
- รูเจาะตามรูปแบบ ANSI

ข้อมูลทางเทคนิค
- แกน: Ø11 มม.
- ความหนาของปีกบานพับ: 2 มม.

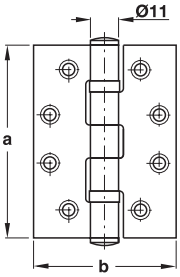

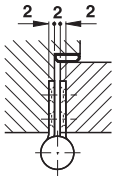

Height a in mm/inch ความสูง a มม./นิ้ว	**102/4"**
Width b in mm/inch ความกว้าง b มม./นิ้ว	**76/3"**
Max. door weight with 3 hinges kg บานพับ 3 ตัว รับน้ำหนักประตูได้สูงสุด กก.	**40**
Stainless steel matt (304) สแตนเลสด้าน (304)	921.17.170
Brass polished lacquered ทองเหลืองเคลือบเงา	921.17.178
Brass antique copper plated ทองแดงรมดำ	921.17.175
Brass antique brass plated ทองเหลืองรมดำ	921.17.171
Stainless steel black matt (304) สแตนเลสสีดำด้าน (304)	926.60.706

Packing: 2 pcs. incl. fixing material
ขนาดบรรจุ: 2 ชิ้น พร้อมอุปกรณ์ติดตั้ง



Features
- For timber frames
- For flush doors
- With fixed pin
- Knuckle with two ball bearings
- Suitable for DIN left hand and DIN right hand
- ANSI drilling pattern

Technical data
- Knuckle: Ø12 mm
- Material thickness: 2.5 mm

คุณสมบัติ
- สำหรับเฟรมไม้
- สำหรับประตูแบบไม่มีบังใบ
- พร้อมแกนติดตาย
- แกนกลางพร้อมแหวนลูกปืน 2 ตัว
- ติดตั้งได้ทั้งบานซ้ายและบานขวา
- รูเจาะตามรูปแบบ ANSI

ข้อมูลทางเทคนิค
- แกน: Ø12 มม.
- ความหนาของปีกบานพับ: 2.5 มม.

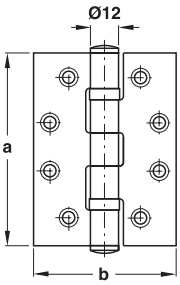

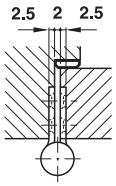

Height a in mm/inch ความสูง a มม./นิ้ว	**102/4"**	**127/5"**
Width b in mm/inch ความกว้าง b มม./นิ้ว	**76/3"**	**89/3.5"**
Max. door weight with 3 hinges kg บานพับ 3 ตัว รับน้ำหนักประตูได้สูงสุด กก.	**55**	**60**
Stainless steel matt (304) สแตนเลสด้าน (304)	921.17.140	926.25.903
Stainless steel polished (304) สแตนเลสเงา (304)	926.41.201	926.41.261
Brass polished lacquered ทองเหลืองเคลือบเงา	926.25.380	926.25.980
Brass antique copper plated ทองแดงรมดำ	926.25.319	926.25.919
Brass antique brass plated ทองเหลืองรมดำ	926.25.309	926.25.909

Packing: 2 pcs. incl. fixing material
ขนาดบรรจุ: 2 ชิ้น พร้อมอุปกรณ์ติดตั้ง

We reserve the right to alter specifications without notice (HTH Architectural Hardware 2019 - IPI).
บริษัทฯ ขอสงวนสิทธิ์การเปลี่ยนแปลงรายละเอียดโดยมิได้มีการแจ้งล่วงหน้า (ลูปกรณ์ฮาร์ดแวร์ 2562 - IPI)

Standard hinge
บานพับแบบมาตรฐาน



Features
- For timber frames
- For flush doors
- With fixed pin
- Knuckle with two ball bearings
- Suitable for DIN left hand and DIN right hand
- ANSI drilling pattern

Technical data
- Knuckle: Ø14 mm
- Material thickness: 3 mm

คุณสมบัติ
- สำหรับเฟรมไม้
- สำหรับประตูแบบไม่มีบังใบ
- พร้อมแกนติดตาย
- แกนกลางพร้อมแหวนลูกปืน 2 ตัว
- ติดตั้งได้ทั้งบานซ้ายและบานขวา
- รูเจาะตามรูปแบบ ANSI

ข้อมูลทางเทคนิค
- แกนกลาง: Ø14 มม.
- ความหนาของปีกบานพับ: 3 มม.

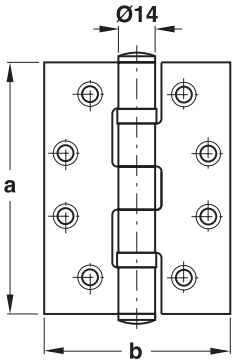

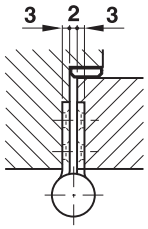

Height a in mm/inch ความสูง a มม./นิ้ว	**102/4"**	**102/4"**	**102/4"**	**114/4.5"**	**127/5"**
Width b in mm/inch ความกว้าง b มม./นิ้ว	**76/3"**	**89/3.5"**	**102/4"**	**102/4"**	**89/3.5"**
Max. door weight with 3 hinges kg บานพับ 3 ตัว รับน้ำหนักประตูได้สูงสุด กก.	**70**	**75**	**75**	**75**	**80**
Stainless steel matt (304) สแตนเลสด้าน (304)	926.20.803	921.08.202	926.13.103	921.17.025	926.25.103
Stainless steel polished (304) สแตนเลสเงา (304)	926.41.211	926.41.231	926.41.251	-	926.41.271
Stainless steel matt (316) สแตนเลสด้าน (316)	926.20.805	926.20.905	-	-	-
Brass polished lacquered ทองเหลืองเคลือบเงา	926.20.880	926.20.980	926.13.180	-	926.25.180
Brass antique copper plated ทองแดงรมดำ	926.20.819	926.20.919	-	-	926.25.119
Brass antique brass plated ทองเหลืองรมดำ	926.20.809	926.20.909	-	-	926.25.109
Stainless steel (304) black matt สแตนเลส (304) สีดำด้าน	-	-	926.13.113	-	-

Packing: 2 pcs. incl. fixing material
ขนาดบรรจุ: 2 ชิ้น พร้อมอุปกรณ์ติดตั้ง

We reserve the right to alter specifications without notice (HTH Architectural Hardware 2019).
เราขอสงวนสิทธิ์ในการเปลี่ยนแปลงรายละเอียดใดๆ โดยไม่ต้องแจ้งล่วงหน้า (อุปกรณ์สถาปัตยกรรม 2562)

Standard hinge
บานพับแบบมาตรฐาน



Features
- For timber frames
- For flush doors
- With fixed pin
- Knuckle with four ball bearings
- Suitable for DIN left hand and DIN right hand
- ANSI drilling

Technical data
- Knuckle: Ø14 mm
- Material thickness: 3 mm

คุณสมบัติ
- สำหรับเฟรมไม้
- สำหรับประตูแบบไม่มีบังใบ
- พร้อมแกนติดตาย
- แกนกลางพร้อมแหวนลูกปืน 4 ตัว
- ติดตั้งได้ทั้งบานซ้ายและบานขวา
- รูเจาะตามรูปแบบ ANSI

ข้อมูลทางเทคนิค
- แกน: Ø14 มม.
- ความหนาของปีกบานพับ: 3 มม.

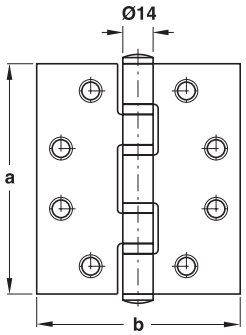

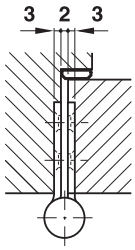

Height a in mm/inch ความสูง a มม./นิ้ว	**114/4.5"**	**127/5"**
Width b in mm/inch ความกว้าง b มม./นิ้ว	**102/4"**	**89/3.5"**
Max. door weight with 3 hinges kg บานพับ 3 ตัว รับน้ำหนักประตูได้สูงสุด กก.	**75**	**80**
Stainless steel matt (304) สแตนเลสด้าน (304)	926.25.403	926.25.503
Brass polished lacquered ทองเหลืองเคลือบเงา	926.25.480	926.25.580
Brass antique copper plated ทองแดงรมดำ	926.25.419	926.25.519
Brass antique brass plated ทองเหลืองรมดำ	921.17.074	926.25.509

Packing: 2 pcs. incl. fixing material
ขนาดบรรจุ: 2 ชิ้น พร้อมอุปกรณ์ติดตั้ง



Features
- For timber frames
- For flush doors
- With fixed pin
- Knuckle with four ball bearings
- Suitable for DIN left hand and DIN right hand
- ANSI drilling

Technical data
- Knuckle: Ø16 mm
- Material thickness: 4 mm

คุณสมบัติ
- สำหรับเฟรมไม้
- สำหรับประตูแบบไม่มีบังใบ
- พร้อมแกนติดตาย
- แกนกลางพร้อมแหวนลูกปืน 4 ตัว
- ติดตั้งได้ทั้งบานซ้ายและบานขวา
- รูเจาะตามรูปแบบ ANSI

ข้อมูลทางเทคนิค
- แกน: Ø16 มม.
- ความหนาของปีกบานพับ: 4 มม.

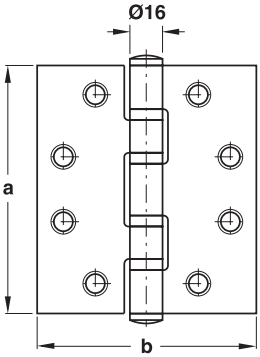

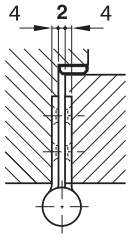

Height a in mm/inch ความสูง a มม./นิ้ว	**114/4.5"**
Width b in mm/inch ความกว้าง b มม./นิ้ว	**102/4"**
Max. door weight with 3 hinges kg บานพับ 3 ตัว รับน้ำหนักประตูได้สูงสุด กก.	**90**
Stainless steel matt (304) สแตนเลสด้าน (304)	921.17.035
Stainless steel brass polished lacquered สแตนเลสสีทองเหลืองเคลือบเงา	926.34.480
Stainless steel antique copper plated สแตนเลสสีทองแดงรมดำ	926.34.419
Stainless steel antique brass plated สแตนเลสสีทองเหลืองรมดำ	926.34.409

Packing: 2 pcs. incl. fixing material
ขนาดบรรจุ: 2 ชิ้น พร้อมอุปกรณ์ติดตั้ง

We reserve the right to alter specifications without notice (HTH Architectural Hardware 2019).
เราขอสงวนสิทธิ์ในการเปลี่ยนแปลงรายละเอียดโดยไม่ต้องแจ้งให้ทราบล่วงหน้า (อุปกรณ์สถาปัตยกรรม 2562)

Standard hinge CE StarTec

บานพับแบบมาตรฐาน CE StarTec

EN 1935

4 (1-4) | 7 (3/4/7) | 6 (0-7) | 1 (0/1) | 1 (1) | 4 (0-4) | 0 (0/1) | 13 (1-14)



Features

- For timber frames
- For flush doors
- Knuckle with two ball bearings
- Suitable for DIN left hand and DIN right hand
- ANSI drilling pattern
- Tested according to EN 1935:2002
- Tested for fire resistance and smoke control

Technical data

- Knuckle: Ø14 mm
- Material thickness: 3 mm

คุณสมบัติ

- สำหรับเฟรมไม้
- สำหรับประตูแบบไม่มีบังใบ
- แกนกลางพร้อมแหวนลูกปืน 2 ตัว
- ติดตั้งได้ทั้งบานซ้ายและบานขวา
- รูเจาะตามรูปแบบ ANSI
- ผ่านการทดสอบมาตรฐาน EN1935:2002
- เหมาะสำหรับใช้กับประตูกันไฟและป้องกันควัน

ข้อมูลทางเทคนิค

- แกน: Ø14 มม.
- ความหนาของปีกบานพับ: 3 มม.

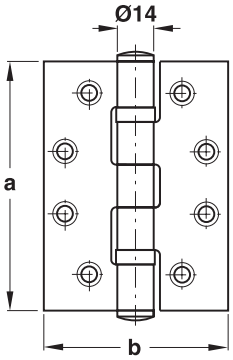

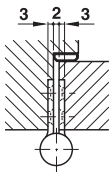

Height a in mm/inch ความสูง a มม./นิ้ว	**102/4"**	**102/4"**	**102/4"**	**114/4.5"**	**127/5"**	**127/5"**
Width b in mm/inch ความกว้าง b มม./นิ้ว	**76/3"**	**89/3.5"**	**102/4"**	**102/4"**	**89/3.5"**	**102/4"**
Max. door weight with 3 hinges kg บานพับ 3 ตัว รับน้ำหนักประตูได้สูงสุด กก.	**120**	**120**	**120**	**120**	**120**	**120**
Stainless steel matt (304) สแตนเลสด้าน (304)	926.98.040	926.98.100	926.98.090	926.98.110	926.98.130	926.98.140
Stainless steel polished (304) สแตนเลสเงา (304)	926.98.041	926.98.101	926.98.091	926.98.111	926.98.131	926.98.141
Stainless steel matt (316) สแตนเลสด้าน (316)	926.98.060	-	-	-	-	-
Stainless steel brass polished coloured สแตนเลสสีทองเหลืองเคลือบเงา	926.98.048	926.98.108	926.98.098	926.98.118	926.98.138	926.98.148
Stainless steel antique brass coloured สแตนเลสสีทองเหลืองรมดำ	926.98.049	926.98.109	926.98.099	926.98.119	926.98.139	926.98.149
Stainless steel black satin สแตนเลสสีดำด้าน	926.98.043	926.98.103	926.98.093	926.98.113	926.98.133	926.98.143

Packing: 10 pcs. incl. fixing material
ขนาดบรรจุ: 10 ชิ้น พร้อมอุปกรณ์ติดตั้ง

We reserve the right to alter specifications without notice (HTH Architectural Hardware 2019).
เราขอสงวนสิทธิ์ในการเปลี่ยนแปลงรายละเอียดโดยไม่ต้องแจ้งล่วงหน้า (อุปกรณ์สถาปัตยกรรม ปี 2562)

Standard hinge
บานพับแบบมาตรฐาน



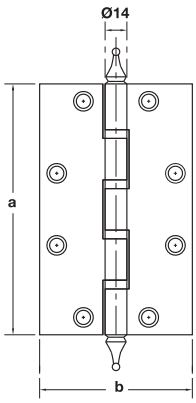

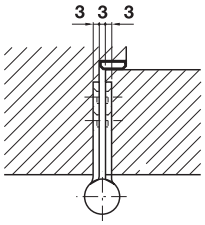

Features
- For timber frames
- For flush doors
- With fixed pin
- Knuckle with four ball bearings
- Suitable for DIN left hand and DIN right hand

Technical data
- Knuckle: Ø14 mm
- Material thickness: 3 mm

คุณสมบัติ
- สำหรับเฟรมไม้
- สำหรับประตูแบบไม่มีบังใบ
- พร้อมแกนติดตาย
- แกนกลางพร้อมแหวนลูกปืน 4 ตัว
- ติดตั้งได้ทั้งบานซ้ายและบานขวา

ข้อมูลทางเทคนิค
- แกน: Ø14 มม.
- ความหนาของปีกบานพับ: 3 มม.

Height a in mm/inch ความสูง a มม./นิ้ว	**127/5"**
Width b in mm/inch ความกว้าง b มม./นิ้ว	**89/3.5"**
Max. door weight with 3 hinges kg บานพับ 3 ตัว รับน้ำหนักประตูได้สูงสุด กก.	**70**
Brass polished lacquered ทองเหลืองเคลือบเงา	926.34.180
Brass antique copper plated ทองแดงรมดำ	926.34.119
Brass antique brass plated ทองเหลืองรมดำ	926.34.109

Packing: 2 pcs. incl. fixing material
ขนาดบรรจุ: 2 ชิ้น พร้อมอุปกรณ์ติดตั้ง

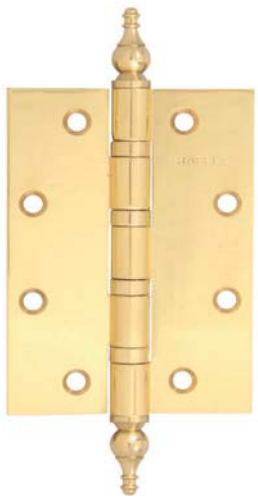

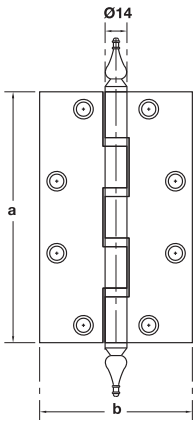

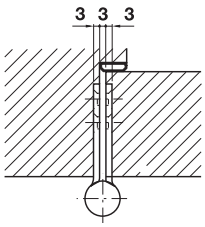

Features
- For timber frames
- For flush doors
- With fixed pin
- Knuckle with four ball bearings
- Suitable for DIN left hand and DIN right hand

Technical data
- Knuckle: Ø14 mm
- Material thickness: 3 mm

คุณสมบัติ
- สำหรับเฟรมไม้
- สำหรับประตูแบบไม่มีบังใบ
- พร้อมแกนติดตาย
- แกนกลางพร้อมแหวนลูกปืน 4 ตัว
- ติดตั้งได้ทั้งบานซ้ายและบานขวา

ข้อมูลทางเทคนิค
- แกน: Ø14 มม.
- ความหนาของปีกบานพับ: 3 มม.

Height a in mm/inch ความสูง a มม./นิ้ว	**127/5"**
Width b in mm/inch ความกว้าง b มม./นิ้ว	**89/3.5"**
Max. door weight with 3 hinges kg บานพับ 3 ตัว รับน้ำหนักประตูได้สูงสุด กก.	**70**
Brass polished lacquered ทองเหลืองเคลือบเงา	926.34.280
Brass antique brass plated ทองเหลืองรมดำ	926.34.209

Packing: 2 pcs. incl. fixing material
ขนาดบรรจุ: 2 ชิ้น พร้อมอุปกรณ์ติดตั้ง

We reserve the right to alter specifications without notice (HTH Architectural Hardware 2019).
เรามีสิทธิ์ที่จะเปลี่ยนแปลงรายละเอียดโดยไม่ต้องแจ้งให้ทราบล่วงหน้า (อุปกรณ์สถาปัตย์ พ.ศ. 2562)

Standard hinge
บานพับซ้อนปีก



Features
- For timber frames
- For flush doors
- With fixed pin
- Knuckle with two ball bearings
- Suitable for DIN left hand and DIN right hand

Technical data
- Knuckle: Ø12/Ø14 mm
- Material thickness: 2.5/3 mm

คุณสมบัติ
- สำหรับเฟรมไม้
- สำหรับประตูแบบไม่มีบังใบ
- พร้อมแกนติดตาย
- แกนกลางพร้อมแหวนลูกปืน 2 ตัว
- ติดตั้งได้ทั้งบานซ้ายและบานขวา

ข้อมูลทางเทคนิค
- แกน: Ø12/Ø14 มม.
- ความหนาของปีกบานพับ: 2.5/3 มม.

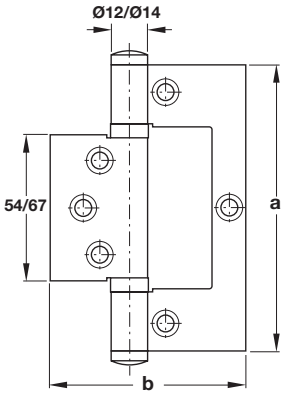

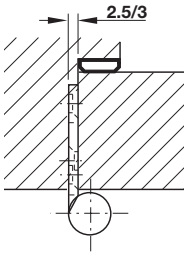

Height a in mm/inch ความสูง a มม./นิ้ว	**102/4"**	**125/5"**
Width b in mm/inch ความกว้าง b มม./นิ้ว	**71/2.75"**	**100/4"**
Material thickness ความหนาของวัสดุ	**2.5**	**3**
Max. door weight with 3 hinges kg บานพับ 3 ตัว รับน้ำหนักประตูได้สูงสุด กก.	**45**	**60**
Stainless steel matt (304) สแตนเลสด้าน (304)	926.96.100	926.20.150
Stainless steel polished (304) สแตนเลสเงา (304)	926.41.290	-
Stainless steel black สแตนเลสสตีล สีดำด้าน	926.96.103	926.20.153

Packing: 2 pcs. incl. fixing material
ขนาดบรรจุ: 2 ชิ้น พร้อมอุปกรณ์ติดตั้ง

Security stud hinge
บานพับนิรภัย



Features
- For timber frames
- For flush doors
- With anti-lift securing device
- With fixed pin
- Knuckle with two ball bearings
- Suitable for DIN left hand and DIN right hand
- ANSI drilling pattern

Technical data
- Knuckle: Ø14 mm
- Material thickness: 3 mm

คุณสมบัติ
- สำหรับเฟรมไม้
- สำหรับประตูแบบไม่มีบังใบ
- พร้อมหมุดนิรภัย
- พร้อมแกนติดตาย
- แกนกลางพร้อมแหวนลูกปืน 2 ตัว
- ติดตั้งได้ทั้งบานซ้ายและบานขวา
- รูเจาะตามรูปแบบ ANSI

ข้อมูลทางเทคนิค
- แกน: Ø14 มม.
- ความหนาของปีกบานพับ: 3 มม.

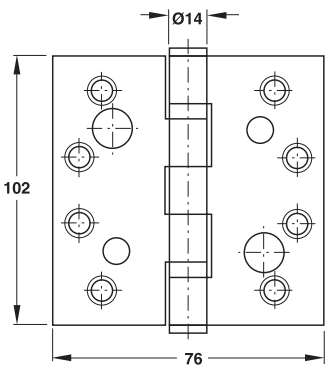

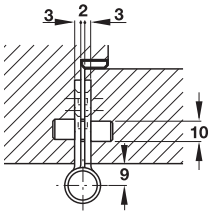

Height a in mm/inch ความสูง a มม./นิ้ว	**102/4"**
Width b in mm/inch ความกว้าง b มม./นิ้ว	**76/3"**
Max. door weight with 3 hinges kg บานพับ 3 ตัว รับน้ำหนักประตูได้สูงสุด กก.	**70**
Stainless steel matt (304) สแตนเลสด้าน (304)	926.27.403
Brass polished lacquered ทองเหลืองเคลือบเงา	926.27.480

Packing: 2 pcs. incl. fixing material
ขนาดบรรจุ: 2 ชิ้น พร้อมอุปกรณ์ติดตั้ง

We reserve the right to alter specifications without notice (HTH Architectural Hardware 2019).
เรามีสิทธิ์ที่จะเปลี่ยนแปลงรายละเอียดโดยไม่ต้องแจ้งล่วงหน้า (อุปกรณ์สถาปัตยกรรม มิถุนายน 2562)

New products and systems: www.hafelethailand.com/www.hafele.co.th
ผลิตภัณฑ์และนวัตกรรมใหม่: www.hafelethailand.com/www.hafele.co.th

Cranked hinge
บานพับพิเศษปีกพับ



Features
- For timber frames
- For rebated doors
- With fixed pin
- Knuckle with two ball bearings
- Suitable for DIN left hand and DIN right hand

Technical data
- Knuckle: Ø14 mm
- Material thickness: 3 mm

คุณสมบัติ
- สำหรับเฟรมไม้
- สำหรับประตูแบบมีบังใบ
- พร้อมแกนติดตาย
- แกนกลางพร้อมแหวนลูกปืน 2 ตัว
- ติดตั้งได้ทั้งบานซ้ายและบานขวา

ข้อมูลทางเทคนิค
- แกน: Ø14 มม.
- ความหนาของปีกบานพับ: 3 มม.

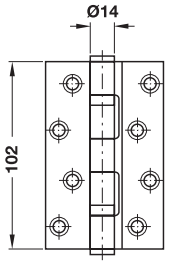

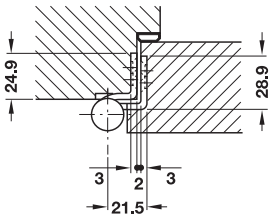

Height a in mm/inch ความสูง a มม./นิ้ว	**102/4"**
Max. door weight with 3 hinges kg บานพับ 3 ตัว รับน้ำหนักประตูได้สูงสุด กก.	**58**
Stainless steel matt (304) สแตนเลสด้าน (304)	926.25.803

Packing: 2 pcs. incl. fixing material
ขนาดบรรจุ: 2 ชิ้น พร้อมอุปกรณ์ติดตั้ง

Parliament hinge
บานพับปีกโค้ง



Features
- Suitable for lightweight application only
- Short hinge knuckle not usable for excessive load or extra wide doors
- Stainless steel pin

Technical data
- Knuckle: Ø9.5 or Ø13 mm
- Material thickness: 4 or 5 mm

คุณสมบัติ
- สำหรับประตูที่น้ำหนักเบา
- แกนสั้นไม่เหมาะสำหรับประตูบานกว้างหรือบานประตูที่มีน้ำหนักมาก
- แกนสแตนเลส

ข้อมูลทางเทคนิค
- แกน: Ø9.5 หรือ Ø13 มม.
- ความหนาของปีกบานพับ: 4 หรือ 5 มม.

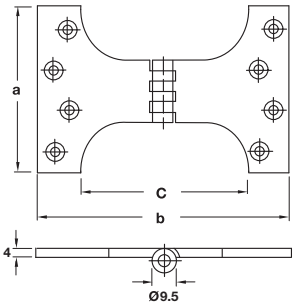

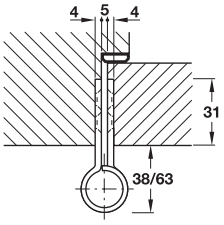

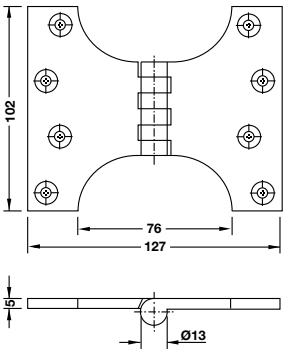

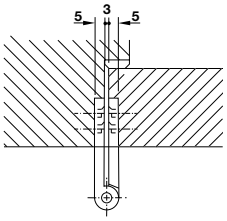

Height a in mm/inch ความสูง a มม./นิ้ว	**102**	**102**
Width b in mm/inch ความกว้าง b มม./นิ้ว	**152**	**127**
Max. door weight with 3 hinges kg บานพับ 3 ตัว รับน้ำหนักประตูได้สูงสุด กก.	**40**	**50**
Brass chome plated matt ทองเหลืองโครมด้าน	921.24.004	921.08.594
Brass polished lacquered ทองเหลืองเคลือบเงา	921.24.008	921.08.590

Packing: 2 pcs. incl. fixing material
ขนาดบรรจุ: 2 ชิ้น พร้อมอุปกรณ์ติดตั้ง

We reserve the right to alter specifications without notice (HTH Architectural Hardware 2019).
เรามีสิทธิ์ขอสงวนสิทธิ์ในการเปลี่ยนแปลงรายละเอียดโดยมิได้มีการแจ้งล่วงหน้า (อุปกรณ์สถาปัตยกรรม 2562)

Spring hinge
บานพับสปริง



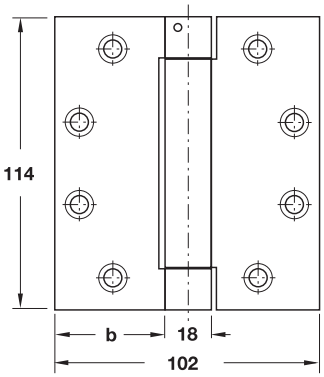

Features
- For timber or steel frames
- For flush doors
- Maintenance-free polymer friction bearing
- Spring force can be adjusted and locked in position
- Suitable for DIN left hand and DIN right hand
- UL listed 847H, ANSI A117.1

Installation
- Relax
  - Slacken security screw on the side of the knuckle
  - Press down and simultaneously turn the hexagon socket screw in the knuckle anti-clockwise, repeat this action until the hinge is completely relaxed, then install the hinges
- Tighten
  - Turn the hexagon socket screw in the knuckle clockwise and set spring force of all hinges equally as required.
  - Re-tighten security screw firmly.

Technical data
- Max. door weight with 3 hinges: 60 kg
- Knuckle: Ø18 mm
- Material thickness: 3.5 mm

คุณสมบัติ
- สำหรับเฟรมไม้หรือเฟรมเหล็ก
- สำหรับบานประตูแบบไม่มีบังใบ
- ลูกปืนโพลีเมอร์ทนทานต่อการสึกหรอ
- ปรับระดับความแข็งของสปริงได้
- ติดตั้งได้ทั้งบานซ้ายและบานขวา
- ผ่านการทดสอบมาตรฐาน UL listed 847H, ANSI A117.1

การติดตั้ง
- คลายสปริง
  - คลายสกรูล็อคแกนสปริงที่ด้านข้างของแกนบานพับ
  - กดและหมุนสกรูหกเหลี่ยมที่บริเวณแกนกลางของบานพับทวนเข็มนาฬิกา หมุนจนบานพับคลายตัวจนสุดแล้วทำการติดตั้งบานพับ
- การเพิ่มแรงสปริง
  - ขันสกรูที่แกนกลางโดยหมุนตามเข็มนาฬิกาและปรับระดับความแข็งของสปริงตามต้องการ
  - ขันสกรูล็อคแกนสปริงที่ด้านข้างของแกนบนบานพับให้แน่น

ข้อมูลทางเทคนิค
- บานพับ 3 ตัว รับน้ำหนักประตูได้ไม่เกิน: 60 กก.
- แกน: Ø18 มม.
- ความหนาของปีกบานพับ: 3.5 มม.

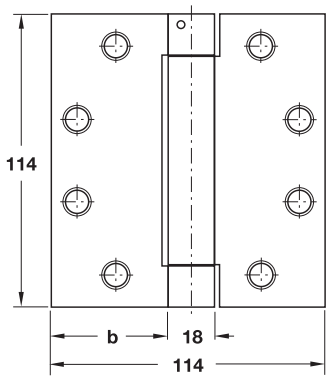

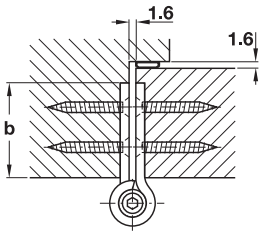

Flange width b mm ความกว้างของปีก b มม.	**40**	**46**
Steel chrome plated matt เหล็ก สีโครมด้าน	926.10.041	926.10.141
Steel brass plated polished เหล็ก สีทองเหลืองเงา	926.10.080	-

Packing: 3 pcs. incl. fixing material
ขนาดบรรจุ: 3 ชิ้น พร้อมอุปกรณ์ติดตั้ง

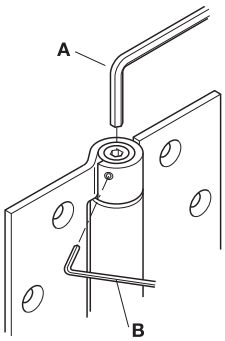

A = Adjustment of spring force
B = Fixing of adjustment spring force with security screw

A = การปรับระดับความแข็งของสปริง
B = สกรูล็อคแกนสปริง

We reserve the right to alter specifications without notice (HTH Architectural Hardware 2019).
เราขอสงวนสิทธิ์ในการเปลี่ยนแปลงรายละเอียดใดๆ โดยไม่ต้องแจ้งล่วงหน้า (อุปกรณ์สถาปัตยกรรม มิถุนายน 2562)

Spring hinge
บานพับสปริง



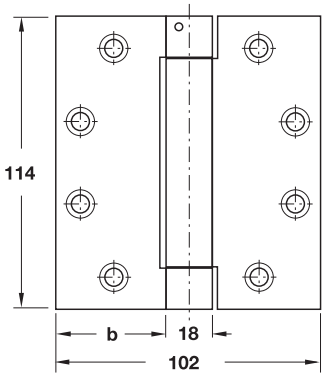

Features
- For timber or steel frames
- For flush doors
- Maintenance-free polymer friction bearing
- Spring force can be adjusted and locked in position
- Suitable for DIN left hand and DIN right hand

Installation
- Relax
  - Slacken security screw on the side of the knuckle
  - Press down and simultaneously turn the hexagon socket screw in the knuckle anti-clockwise. Repeat this action until the hinge is completely relaxed. Then install the hinges.
- Tighten
  - Turn the hexagon socket screw in the knuckle clockwise and set spring force of all hinges equally as required.
  - Re-tighten security screw firmly.

Technical data
- Max. door weight with 3 hinges: 60 kg
- Knuckle: Ø18 mm
- Material thickness: 3.5 mm

คุณสมบัติ
- สำหรับเฟรมไม้หรือเฟรมเหล็ก
- สำหรับบานประตูแบบไม่มีบังใบ
- ลูกปืนโพลีเมอร์ทนทานต่อการสึกหรอ
- ปรับระดับความแข็งของสปริงได้
- ติดตั้งได้ทั้งบานซ้ายและบานขวา

การติดตั้ง
- คลายสปริง
  - คลายสกรูล็อคแกนสปริงที่ด้านข้างของแกนบานพับ
  - กดและหมุนสกรูหกเหลี่ยมที่บริเวณแกนกลางของบานพับทวนเข็มนาฬิกา หมุนจนบานพับคลายตัวจนสุดแล้วทำการติดตั้งบานพับ
- การเพิ่มแรงสปริง
  - ขันสกรูที่แกนกลางโดยหมุนตามเข็มนาฬิกาและปรับระดับความแข็งของสปริงตามต้องการ
  - ขันสกรูล็อคแกนสปริงที่ด้านข้างของแกนบนบานพับให้แน่น

ข้อมูลทางเทคนิค
- บานพับ 3 ตัว รับน้ำหนักประตูได้ไม่เกิน: 60 กก.
- แกน: Ø18 มม.
- ความหนาของปีกบานพับ: 3.5 มม.

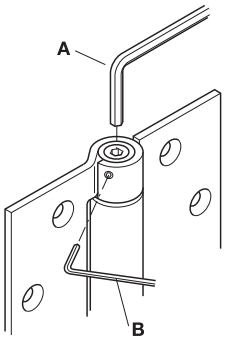

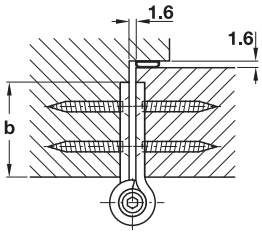

Flange width b mm ความกว้างของปีก b มม.	**40**
Stainless steel matt (304) สแตนเลสด้าน (304)	926.35.003
Steel brass plated polished เหล็ก สีทองเหลืองเงา	926.35.086

Packing: 3 pcs. incl. fixing material
ขนาดบรรจุ: 3 ชิ้น พร้อมอุปกรณ์ติดตั้ง

A = Adjustment of spring force
B = Fixing of adjustment spring force with security screw

A = การปรับระดับความแข็งของสปริง
B = สกรูล็อคแกนสปริง

We reserve the right to alter specifications without notice (HTH Architectural Hardware 2019).
บริษัทฯ ขอสงวนสิทธิ์การเปลี่ยนแปลงรายละเอียดโดยมิได้มีการแจ้งล่วงหน้า (อุปกรณ์ฮาร์ดแวร์ 2562)

Accessories for hinges
อุปกรณ์เสริมสำหรับบานพับ

Countersunk head screw
สกรูหัวจมสำหรับบานพับ

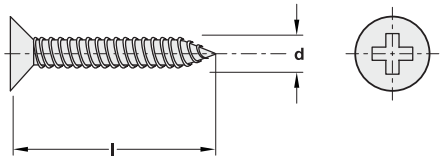

Features
- For fixing the hign to timber door/frame

คุณสมบัติ
- สำหรับติดตั้งบานพับกับประตู/วงกบไม้

Hinge material thickness mm วัสดุของบานพับหนา มม.	Screw size d x l mm ขนาดสกรู d x l มม.	Stainless steel สแตนเลสสตีล	Brass polished ทองเหลืองเงา	Antique copper ทองแดงรมดำ	Antique brass ทองเหลืองรมดำ
2.0/2.5	4.0 x 25	909.00.949	909.00.951	909.00.953	909.00.955
3	4.5 x 32	909.00.950	909.00.952	909.00.954	909.00.956

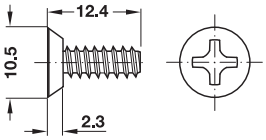

Features
- For fixing the hign to tometal door/frame

คุณสมบัติ
- สำหรับติดตั้งบานพับกับประตู/วงกบเหล็ก

Material/finish วัสดุ/สี	Cat. No. รหัสสินค้า
Stainless steel matt สแตนเลสด้าน	926.22.300

We reserve the right to alter specifications without notice (HTH Architectural Hardware 2019).
เรามีสิทธิ์ที่จะเปลี่ยนแปลงรายละเอียดโดยไม่ต้องแจ้งล่วงหน้า (อุปกรณ์สถาปัตยกรรม 2562)

Heavy duty hinge StarTec
บานพับสำหรับงานหนัก StarTec

EN 1935





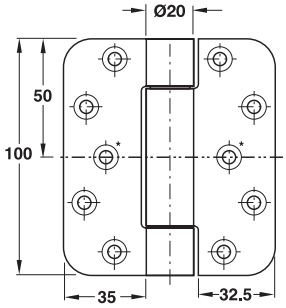

* For doors under extra heavy duty please use additionally carrying pins.

* โปรดติดตั้งสลักยึดเมื่อมีการใช้งานที่หนักกว่าปกติ

Features
- For timber frames
- For heavy duty flush doors
- Maintenance-free polymer friction bearing
- Torsion-proof screw-in pins
- Suitable for DIN left hand and DIN right hand
- Tested according to DIN EN 1935:2002-05 hinge class 13

Technical data
- Max. door weight according to DIN EN 1935:2002-05 HC 13 120 kg
- Max. door weight with 2 hinges 130 kg (Reference door 2,000 x 1,000 x 40 mm)
- Knuckle: Ø20 mm
- Pin: Ø9 mm
- Material thickness: 3 mm

คุณสมบัติ
- สำหรับเฟรมไม้
- สำหรับประตูแบบไม่มีบังใบและใช้งานหนัก
- ลูกปืนโพลีเมอร์แข็งแรงทนทาน
- แกนกลางป้องกันการบิด
- ติดตั้งได้ทั้งบานซ้ายและบานขวา
- ผ่านการทดสอบมาตรฐาน DIN EN 1935:2002-05 บานพับ ประเภทที่ 13

ข้อมูลทางเทคนิค
- รับน้ำหนักประตูสูงสุดตามมาตรฐาน DIN EN 1935:2002-05 HC13 120 กก.
- บานพับ 2 ตัว รับน้ำหนักประตูได้สูงสุด 130 กก. (ขนาดบานประตูอ้างอิง 2,000 x 1,000 x 40 มม.)
- แกน: Ø20 มม.
- แกนกลาง: Ø9 มม.
- ความหนาของปีกบานพับ: 3 มม.

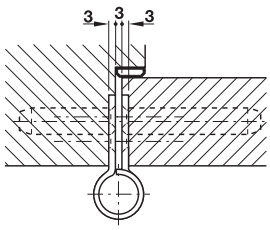

Material/finish วัสดุ/สี	Cat. No. รหัสสินค้า
Stainless steel matt (304) สแตนเลสด้าน (304)	924.93.003

Packing: 2 pcs. incl. fixing material
ขนาดบรรจุ: 2 ชิ้น พร้อมอุปกรณ์ติดตั้ง

EN 1935

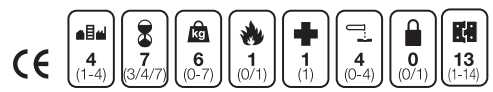



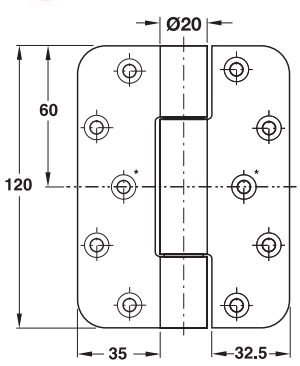

* For doors under extra heavy duty please use additionally carrying pins.

* โปรดติดตั้งสลักยึดเมื่อมีการใช้งานที่หนักกว่าปกติ

Features
- For timber frames
- For heavy duty flush doors
- Maintenance-free polymer friction bearing
- Torsion-proof screw-in pins
- Suitable for DIN left hand and DIN right hand
- Tested according to DIN EN 1935:2002-05 hinge class 13

Technical data
- Max. door weight according to DIN EN 1935:2002-05 HC 13 120 kg
- Max. door weight with 2 hinges 160 kg (Reference door 2,000 x 1,000 x 40 mm)
- Knuckle: Ø20 mm
- Pin: Ø9 mm
- Material thickness: 3 mm

คุณสมบัติ
- สำหรับเฟรมไม้
- สำหรับประตูแบบไม่มีบังใบและใช้งานหนัก
- ลูกปืนโพลีเมอร์แข็งแรงทนทาน
- แกนกลางป้องกันการบิด
- ติดตั้งได้ทั้งบานซ้ายและบานขวา
- ผ่านการทดสอบมาตรฐาน DIN EN 1935:2002-05 บานพับ ประเภทที่ 13

ข้อมูลทางเทคนิค
- รับน้ำหนักประตูสูงสุดตามมาตรฐาน DIN EN 1935:2002-05 HC13 120 กก.
- บานพับ 2 ตัว รับน้ำหนักประตูได้สูงสุด 160 กก. (ขนาดบานประตูอ้างอิง 2,000 x 1,000 x 40 มม.)
- แกน: Ø20 มม.
- แกนกลาง: Ø9 มม.
- ความหนาของปีกบานพับ: 3 มม.

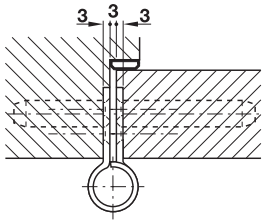

Material/finish วัสดุ/สี	Cat. No. รหัสสินค้า
Stainless steel matt (304) สแตนเลสด้าน (304)	924.93.103

Packing: 2 pcs. incl. fixing material
ขนาดบรรจุ: 2 ชิ้น พร้อมอุปกรณ์ติดตั้ง

We reserve the right to alter specifications without notice (HTH Architectural Hardware 2019).
เราขอสงวนสิทธิ์ในการเปลี่ยนแปลงรายละเอียดโดยไม่ต้องแจ้งให้ทราบล่วงหน้า (อุปกรณ์สถาปัตยกรรม ปี 2562)

Heavy duty hinge StarTec
บานพับสำหรับงานหนัก StarTec

EN 1935



Features
- For timber frames
- For heavy duty flush doors
- Maintenance-free polymer friction bearing
- Torsion-proof screw-in pins
- Suitable for DIN left hand and DIN right hand
- Tested according to DIN EN 1935:2002-05 hinge class 14

Technical data
- Max. door weight according to DIN EN 1935:2002-05 HC 14 (160 kg)
- Max. door weight with 2 hinges 260 kg (Reference door 2,000 x 1,000 x 40 mm)
- Knuckle: Ø20 mm
- Pin: Ø9 mm
- Material thickness: 3 mm

คุณสมบัติ
- สำหรับเฟรมไม้
- สำหรับประตูแบบไม่มีบังใบและใช้งานหนัก
- ลูกปืนโพลีเมอร์แข็งแรงทนทาน
- แกนกลางป้องกันการบิด
- ติดตั้งได้ทั้งบานซ้ายและบานขวา
- ผ่านการทดสอบมาตรฐาน DIN EN 1935:2002-05 บานพับ ประเภทที่ 14

ข้อมูลทางเทคนิค
- รับน้ำหนักประตูสูงสุดตามมาตรฐาน DIN EN 1935:2002-05 HC14 (160 กก.)
- บานพับ 2 ตัว รับน้ำหนักประตูได้สูงสุด 260 กก. (ขนาดบานประตูอ้างอิง 2,000 x 1,000 x 40 มม.)
- แกน: Ø20 มม.
- แกนกลาง: Ø9 มม.
- ความหนาของปีกบานพับ: 3 มม.

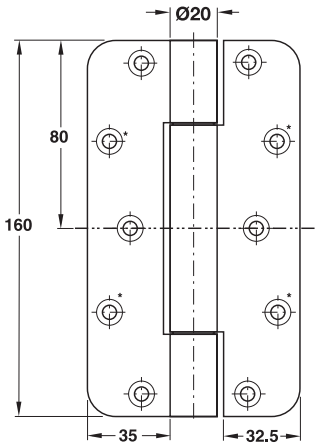

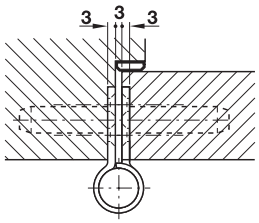

* For doors under extra heavy duty please use additionally carrying pins.
* โปรดติดตั้งสลักยึดเมื่อมีการใช้งานที่หนักกว่าปกติ

Material/finish วัสดุ/สี	Cat. No. รหัสสินค้า
Stainless steel matt (304) สแตนเลสด้าน (304)	924.93.203

Packing: 2 pcs. incl. fixing material
ขนาดบรรจุ: 2 ชิ้น พร้อมอุปกรณ์ติดตั้ง

Carrying pin StarTec
สลักสำหรับยึดวงกบ StarTec



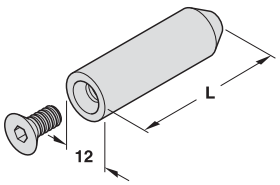

Note
Carrying pins are used with butt hinges for architectural doors. The use of carrying pins is highly recommended with heavy duty doors (public buildings). They ease the load on the fixing screws and stabilize the hinge flange recessed in the door. However, carrying pins only increase the stability, not the maximum door weight!

หมายเหตุ
สลักยึดจะใช้ร่วมกับบานพับ สำหรับประตูทั่วไปที่ใช้งานหนัก (ประตูทางเข้าของอาคารสาธารณะ) สลักจะช่วยรับแรงบนสกรูยึด และทำให้เกิดความมั่นคงบนหน้าบานพับ อย่างไรก็ตามสลักจะช่วยประคองให้เกิดความมั่นคงเท่านั้น ไม่ได้ช่วยให้รับน้ำหนักประตูเพิ่มขึ้นแต่อย่างใด

Features
- For the frames side of flanged hinges
- Screw stainless steel (304)

คุณสมบัติ
- สำหรับยึดเสริมด้านข้างของวงกบ
- สกรู สแตนเลส (304)

Material/finish วัสดุ/สี	Lenght L mm ความยาว L มม.	Cat. No. รหัสสินค้า
Housing steel nickel plated ปลอกเหล็กเคลือบนิกเกิล	40	924.25.503
	60	924.25.603

We reserve the right to alter specifications without notice (HTH Architectural Hardware 2019).
เรายังคงสงวนสิทธิ์ในการเปลี่ยนแปลงรายละเอียดโดยไม่ต้องแจ้งล่วงหน้า (อุปกรณ์สถาปัตยกรรม 2562)

Double action spring hinge DA StarTec
บานพับสปริงเปิดสองทาง DA StarTec



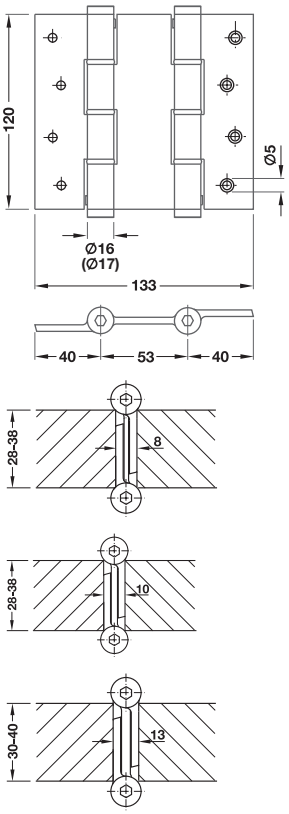

HOSPA Ø 3.5

Features
- For wooden frames
- For flush door
- 180° swing action on both side
- Suitable for DIN left hand and DIN right hand
- Door width max. 800 mm

Technical data
- Dimension 120 mm, weight 17/34 kg
- Door weight:
  - Max. 17 kg with 2 door hinge
  - Max. 34 kg with 3 door hinge
- Knuckle: Ø17 mm
- Thinkness: 2.5 mm

คุณสมบัติ
- สำหรับเฟรมไม้
- สำหรับประตูแบบไม่มีบังใบ
- บานเปิดสองทาง 180°
- เหมาะสำหรับติดตั้งบานซ้ายและบานขวา
- สำหรับความกว้างบานสูงสุด 800 มม.

ข้อมูลทางเทคนิค
- ขนาด 120 มม. น้ำหนัก 17/34 กก.
- สามารถรับน้ำหนัก:
  - สูงสุด 17 กก. ติดตั้งบานพับ 2 ชิ้น
  - สูงสุด 34 กก. ติดตั้งบานพับ 3 ชิ้น
- แกน: Ø17 มม.
- ความหนาปีกบานพับ: 2.5 มม.

Material/finish วัสดุ/สี	Cat. No. รหัสสินค้า
Stainless steel matt (304) สแตนเลสด้าน (304)	926.30.030

Packing: 2 pcs.
ขนาดบรรจุ: 2 ชิ้น



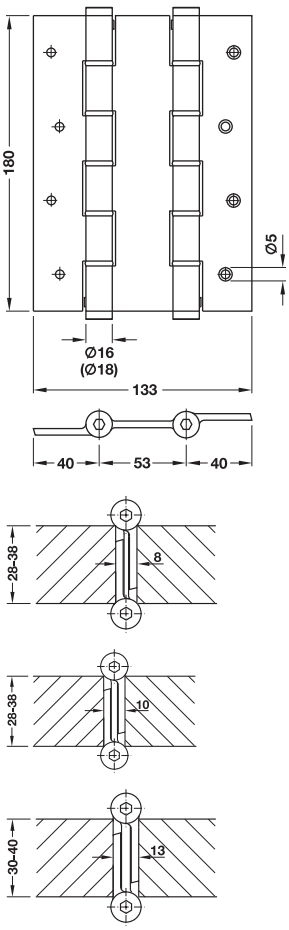

HOSPA Ø 3.5

Features
- For wooden frames
- For flush door
- 180° swing action on both side
- Suitable for DIN left hand and DIN right hand
- Door width max. 800 mm

Technical data
- Dimension 180 mm, weight 29/58 kg
- Door weight:
  - Max. 29 kg with 2 door hinge
  - Max. 58 kg with 3 door hinge
- Knuckle: Ø18 mm
- Thinkness: 3 mm

คุณสมบัติ
- สำหรับเฟรมไม้
- สำหรับประตูแบบไม่มีบังใบ
- บานเปิดสองทาง 180°
- เหมาะสำหรับติดตั้งบานซ้ายและบานขวา
- สำหรับความกว้างบานสูงสุด 800 มม.

ข้อมูลทางเทคนิค
- ขนาด 180 มม. น้ำหนัก 29/58 กก.
- สามารถรับน้ำหนัก:
  - สูงสุด 29 กก. ติดตั้งบานพับ 2 ชิ้น
  - สูงสุด 58 กก. ติดตั้งบานพับ 3 ชิ้น
- แกน: Ø18 มม.
- ความหนาปีกบานพับ: 3 มม.

Material/finish วัสดุ/สี	Cat. No. รหัสสินค้า
Stainless steel matt (304) สแตนเลสด้าน (304)	926.30.010

Packing: 2 pcs.
ขนาดบรรจุ: 2 ชิ้น

We reserve the right to alter specifications without notice (HTH Architectural Hardware 2019).
เราขอสงวนสิทธิ์ในการเปลี่ยนแปลงรายละเอียดโดยไม่ต้องแจ้งให้ทราบล่วงหน้า (อุปกรณ์สถาปัตย์ ปี 2562)

Double action spring hinge
บานพับสปริงเปิดสองทาง



Features
- For timber frames
- For flush doors
- 180° swing action on both sides
- Suitable for DIN left hand and DIN right hand
- With plastic washer improved swing action

คุณสมบัติ
- สำหรับเฟรมไม้
- สำหรับบานประตูแบบไม่มีบังใบ
- บานเปิดสองทาง 180°
- ติดตั้งได้ทั้งบานซ้ายและบานขวา
- พร้อมแหวนพลาสติกช่วยในการสวิง

Max. door weight kg น้ำหนักสูงสุดของประตู กก.	**15**	**22**	**27**	**40**
Max. door height mm ความสูงบานประตูสูงสุด มม.	**1,800**	**1,900**	**2,000**	**2,500**
Knuckle Ø mm แกน Ø มม.	**21**	**21**	**21**	**26**
Door thickness mm ความหนาของประตู มม.	**18 - 25**	**25 - 30**	**30 - 35**	**35 - 40**
Max. door width mm ความกว้างสูงสุดของประตู มม.	**600**	**700**	**700**	**750**
Steel nickel plated satin เหล็ก สีนิกเกิ้ลด้าน	927.01.070	927.01.170	927.01.270	927.01.370
Steel brass plated polished สีทองเหลืองเงา	927.01.081	927.01.181	927.01.281	927.01.381
Stainless steel matt สแตนเลสด้าน	927.01.003	927.01.103	927.01.203	927.01.303

Packing: 2 pcs.
ขนาดบรรจุ: 2 ชิ้น

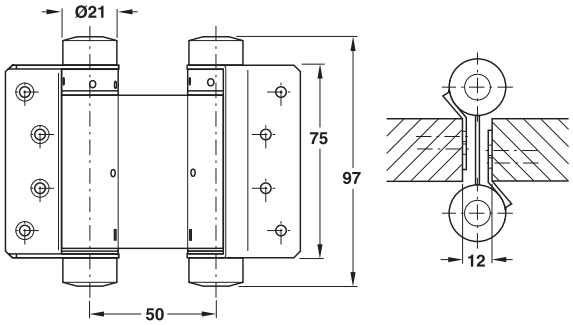

For door weight max. 15 kg
ใช้กับประตูน้ำหนักไม่เกิน 15 กก.

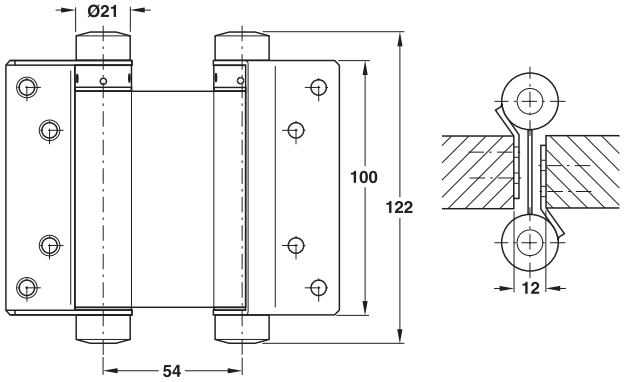

For door weight max. 22 kg
ใช้กับประตูน้ำหนักไม่เกิน 22 กก.

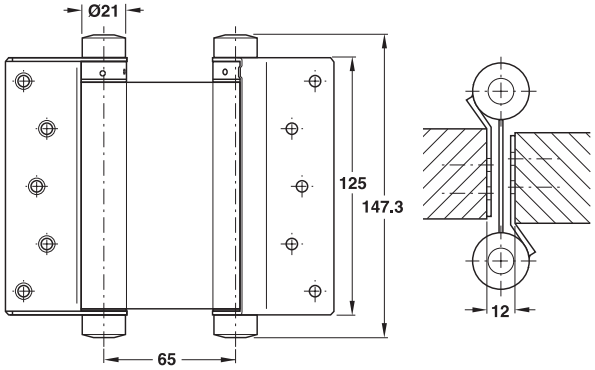

For door weight max. 27 kg
ใช้กับประตูน้ำหนักไม่เกิน 27 กก.

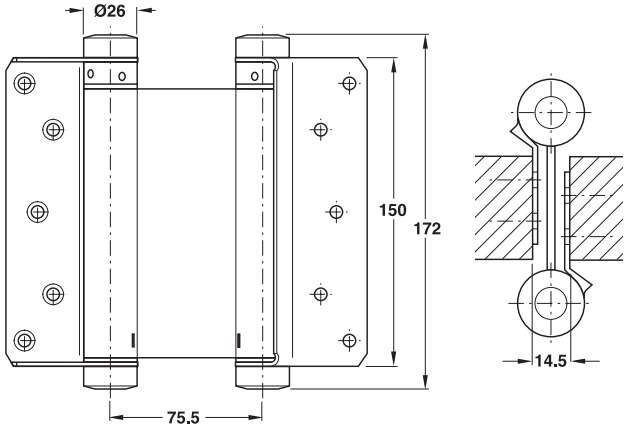

For door weight max. 40 kg
ใช้กับประตูน้ำหนักไม่เกิน 40 กก.

We reserve the right to alter specifications without notice (HTH Architectural Hardware 2019).
เรามีสิทธิ์ที่จะเปลี่ยนแปลงรายละเอียดโดยไม่ต้องแจ้งล่วงหน้า (อุปกรณ์สถาปัตยกรรม เมษายน 2562)

Double action spring hinge
บานพับสปริงเปิดสองทาง



HOSPA Ø 3.5

Features
- For wooden frames
- For flush door
- Opening angle 180° swing action on both side
- Suitable for DIN left hand and DIN right hand

คุณสมบัติ
- สำหรับเฟรมไม้
- สำหรับบานประตูแบบไม่มีบังใบ
- บานเปิดสองทาง 180°
- ติดตั้งได้ทั้งบานซ้ายและบานขวา

Max. door weight kg น้ำหนักสูงสุดของประตู กก.	**55**	**70**	**100**	**145**
Max. door height mm ความสูงบานประตูสูงสุด มม.	**2,500**	**2,600**	**2,800**	**3,000**
Knuckle Ø mm แกน Ø มม.	**29**	**34**	**38**	**44**
Door thickness mm ความหนาของประตู มม.	**40-45**	**45-50**	**50-60**	**60-75**
Max. door width mm ความกว้างสูงสุดของประตู มม.	**860**	**985**	**985**	**1,235**
Stainless steel matt สแตนเลสด้าน	927.02.503	927.02.603	927.02.703	927.02.803
Steel nickel plated satin เหล็ก สีนิกเกิ้ลด้าน	927.02.571	927.02.671	927.02.771	927.02.871

Packing: 2 pcs.
ขนาดบรรจุ: 2 ชิ้น

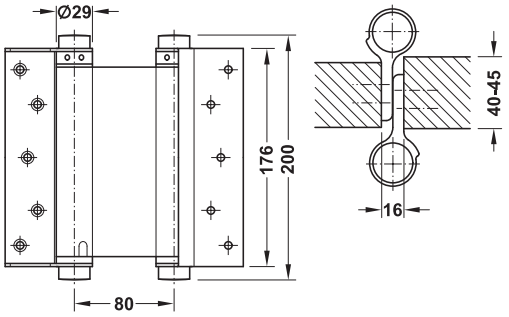

Size 175 mm
ขนาด 175 มม.

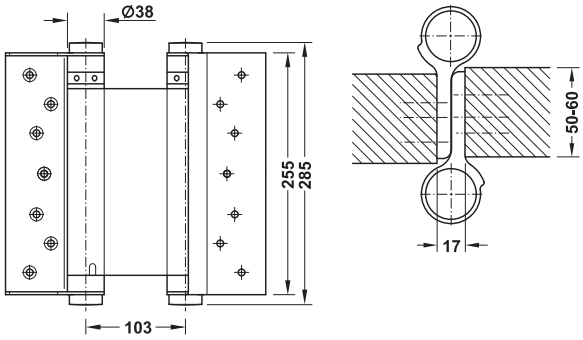

Size 250 mm
ขนาด 250 มม.

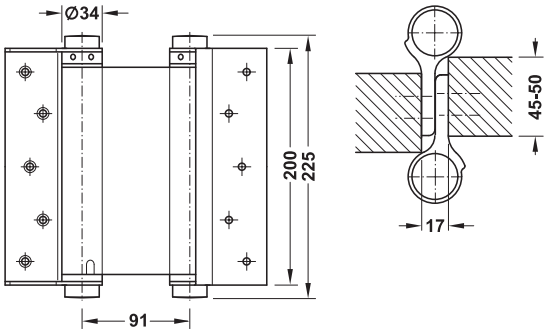

Size 200 mm
ขนาด 200 มม.

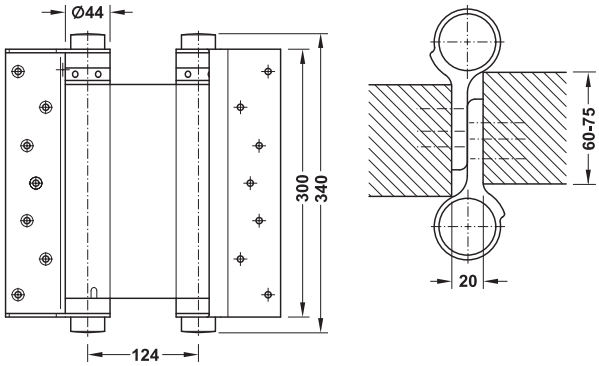

Size 300 mm
ขนาด 300 มม.

We reserve the right to alter specifications without notice (HTH Architectural Hardware 2019).
เรามีสิทธิ์ขอเปลี่ยนแปลงรายละเอียดโดยไม่ต้องแจ้งให้ทราบล่วงหน้า (อุปกรณ์สถาปัตย์ พ.ศ. 2562)

Concealed mortise hinge
บานพับซ่อน



Features
- For installation in wall recesses
- For flush wooden or metal doors
- Suitable for DIN left hand and DIN right hand
- Certified for fire resistant and smoke control doors in compliance with ANSI 156.1 and NFPA 80

Technical data
- Max. door height: 2,150 mm
- Max. door width: 1,200 mm
- Door thickness: 45 mm

คุณสมบัติ
- สำหรับติดตั้งแบบซ่อนผนัง
- สำหรับบานประตูไม้ และบานประตูเหล็กแบบไม่มีบังใบ
- สำหรับติดตั้งได้ทั้งบานซ้ายและบานขวา
- ผ่านการทดสอบมาตรฐานการใช้งานกับประตูชนิดกันไฟ/ควันไฟ ANSI 156.1 และ NFPA 80

ข้อมูลทางเทคนิค
- ความสูงประตูสูงสุด 2,150 มม.
- ความกว้างประตูสูงสุด 1,200 มม.
- ความหนาประตู 45 มม.

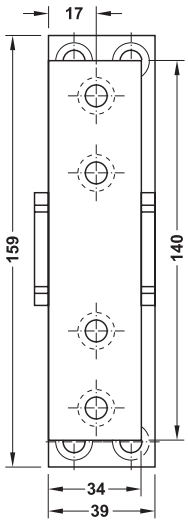

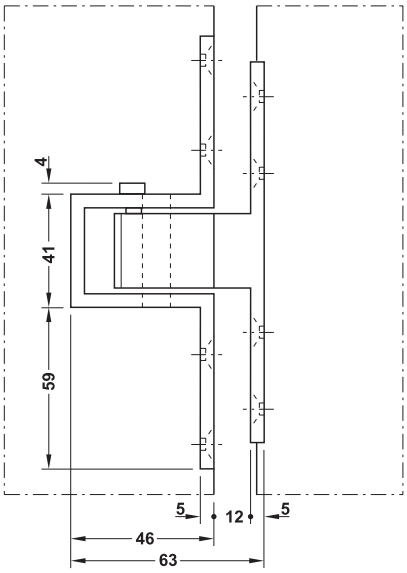

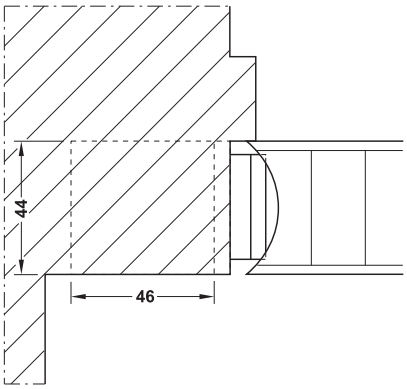

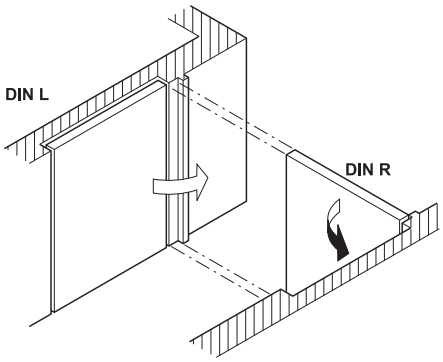

Note
The number of hinges to be used depends on the door size and weight.

หมายเหตุ
จำนวนการเลือกใช้บานพับขึ้นอยู่กับขนาดของประตูและน้ำหนัก

Max. door size mm ความกว้างประตูสูงสุด มม.	Max. door weight kg น้ำหนักบานประตูสูงสุด กก.	No. of hinges จำนวนบานพับ
900 x 2,150	68	2
	113	3
1.200 x 2,150	158	4

Material/finish วัสดุ/สี	Cat. No. รหัสสินค้า
Steel chrome plated matt เหล็กสีโครมด้าน	921.07.116

Packing: 3 pcs.
ขนาดบรรจุ: 3 ชิ้น

We reserve the right to alter specifications without notice (HTH Architectural Hardware 2019).
บริษัทฯ ขอสงวนสิทธิ์ในการเปลี่ยนแปลงรายละเอียดใดๆ โดยไม่ต้องแจ้งล่วงหน้า (อุปกรณ์สถาปัตยกรรม 2562)

Pivot door hinge
จุดหมุนประตู



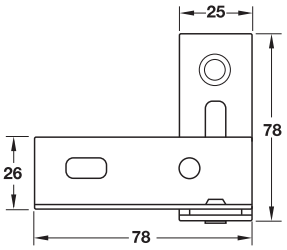

Features
- Stainless steel thickness 2.5 mm
- For solid wood or timber doors with thickness 40-45 mm
- Maximum door size (height x width): 2,000 x 900 mm
- Maximum carrying weight: 60 kg

คุณสมบัติ
- สแตนเลสสตีลหนา 2.5 มม.
- สำหรับประตูไม้เนื้อแข็งหนา 40-45 มม.
- สำหรับขนาดประตูสูงสุด (สูง X กว้าง): 2,000 X 900 มม.
- รับน้ำหนักสูงสุดได้: 60 กก.

Material/finish วัสดุ/สี	Cat. No. รหัสสินค้า
Stainless steel matt (304) สแตนเลสด้าน (304)	927.98.000

Packing: 2 pcs. incl. fixing material
ขนาดบรรจุ: 2 ชิ้น พร้อมอุปกรณ์ติดตั้ง

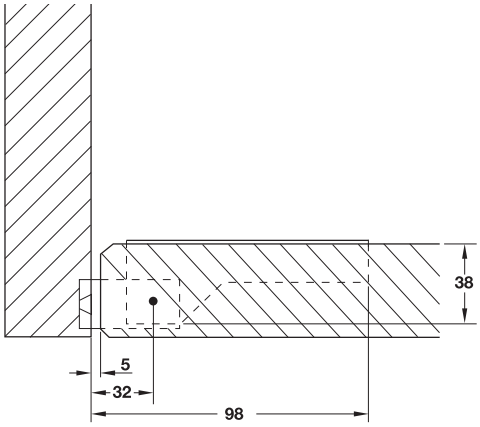

4

We reserve the right to alter specifications without notice (HTH Architectural Hardware 2019).
เราขอสงวนสิทธิ์ในการเปลี่ยนแปลงรายละเอียดโดยมิต้องแจ้งให้ทราบล่วงหน้า (อุปกรณ์สถาปัตยกรรม 2562)

Concealed pivot hinge CIR

จุดหมุนประตู CIR



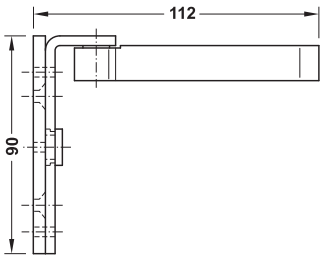

Features

- For flush doors
- For concealed mounting
- Maintenance-free polymer friction bearing
- Suitable for DIN left hand and DIN right hand

Technical data

- Max. door weight: 70 kg
- Adjustment facility:
  Side each ±3 mm,
  Deep each ±1.5 mm

คุณสมบัติ

- สำหรับบานประตูแบบไม่มีบังใบ
- สำหรับติดตั้งแบบซ่อน
- ลูกปืนโพลีเมอร์แข็งแรงทนทาน
- ติดตั้งได้ทั้งบานซ้ายและบานขวา

ข้อมูลทางเทคนิค

- สามารถรับน้ำหนักประตูได้ไม่เกิน 70 กก.
- สามารถปรับบานพับได้:
  ข้างละ ±3 มม.
  ความลึก ±1.5 มม.

Installation

วิธีการติดตั้ง

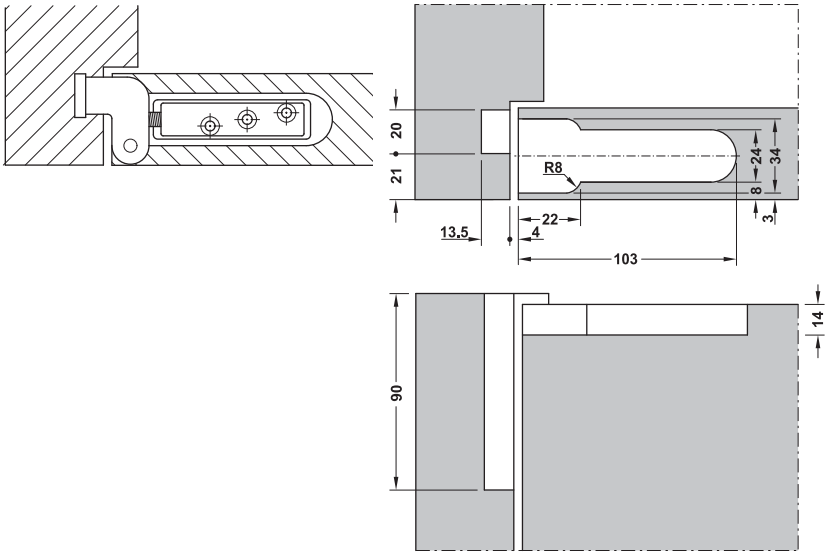

Material/finish วัสดุ/สี	Cat. No. รหัสสินค้า
Steel gavanized เหล็กเคลือบกัลวาไนซ์	927.54.090

Cover cap for CIR

ฝาครอบสำหรับจุดหมุน CIR



Material/finish วัสดุ/สี	Cat. No. รหัสสินค้า
Plastic chrome plated matt พลาสติกสีโครมด้าน	927.54.141
Plastic brass plated พลาสติกสีเหลืองทอง	927.54.180

Routing jig for CIR

แผ่นทาบเจาะสำหรับจุดหมุน CIR



Material/finish วัสดุ/สี	Cat. No. รหัสสินค้า
Steel เหล็ก	927.54.200

We reserve the right to alter specifications without notice (HTH Architectural Hardware 2019).
เรามีสิทธิ์ในการเปลี่ยนแปลงรายละเอียดโดยไม่ต้องแจ้งล่วงหน้า (อุปกรณ์สถาปัตย์ มกราคม 2562)

Concealed mortise hinge, non adjustable
บานพับซ่อน แบบปรับไม่ได้



Size 60 mm
ขนาด 60 มม.

Size 137 mm
ขนาด 137 มม.

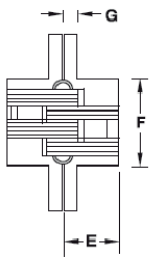

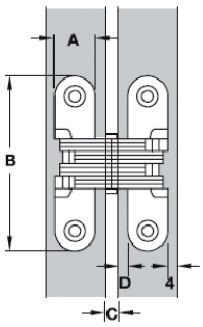

Features
- For timber frames
- For flush doors
- For concealed mounting

Technical data
- Max. opening angle 180°

Finish
Ⓐ Housing: Zinc alloy chrome plated satin
Ⓑ Housing: Zinc alloy brass plated polished
Ⓒ Housing: Zinc alloy antique brass
Ⓓ Housing: Zinc alloy antique copper

คุณสมบัติ
- สำหรับเฟรมไม้
- สำหรับบานประตูแบบไม่มีบังใบ
- สำหรับติดตั้งแบบซ่อน

ข้อมูลทางเทคนิค
- มุมเปิดสูงสุด 180°

วัสดุ/สี
Ⓐ โครงสร้าง: ซิงค์อัลลอยด์ สีโครมด้าน
Ⓑ โครงสร้าง: ซิงค์อัลลอยด์ สีทองเหลืองเงา
Ⓒ โครงสร้าง: ซิงค์อัลลอยด์ สีทองเหลืองรมดำ
Ⓓ โครงสร้าง: ซิงค์อัลลอยด์ สีทองแดงรมดำ

Version รูปแบบ	Door thickness mm บานประตูหนา มม.	Dimension mm ขนาด มม.							Material/finish วัสดุ/สี			
		A	B	C	D	E	F	G	Ⓐ	Ⓑ	Ⓒ	Ⓓ
With 4 fixing screws ด้วยสกรูยึด 4 ชิ้น	19 - 24	12.4	44	4	2	18.3	18.7	5	341.18.421	341.18.821	341.18.121	341.18.122
		12.7	60.4		4	17.8	30	5.6	341.18.423	341.18.823	341.18.123	341.18.124
	25 - 27	15.7	69	3	5	22.7	33.7	7	341.18.425	341.18.825	341.18.125	341.18.126
	28 - 36	18.4	94	3	6	26.8	50	9	341.18.427	341.18.827	341.18.127	341.18.128
	33 - 37	25	116	6	4	36.5	63.8	11	341.18.429	341.18.829	341.18.129	341.18.130
With 8 fixing screws ด้วยสกรูยึด 8 ชิ้น	38 - 43	27.8	116	7	8	41	61.3	9.1	341.18.431	341.18.831	341.18.131	341.18.132
	43 - 47	35	137.6	12		49	73.8	11	341.18.433	341.18.833	341.18.133	341.18.134

Packing: 1 pc.
บรรจุ: 1 ชิ้น

We reserve the right to alter specifications without notice (HTH Architectural Hardware 2019).
บริษัทฯ ขอสงวนสิทธิ์การเปลี่ยนแปลงรายละเอียดโดยมิได้มีการแจ้งล่วงหน้า (อุปกรณ์ฮาร์ดแวร์ 2562)

Concealed mortise hinge, 2D adjustable
บานพับซ่อน แบบปรับได้สองทิศทาง



Feature:
- For flush doors
- For timber, aluminium frame
- For conceal mounting

Technical data:
- Max. opening angle 120°
- Min. door thickness 40 mm
- Max. door weight 80 kg with 2 hinge
- Adjustment facility: Continuously 2D adjustable side and height ±3 mm

คุณสมบัติ
- สำหรับบานประตูแบบไม่มีบังใบ
- สำหรับบานไม้ บานอะลูมิเนียม
- สำหรับติดตั้งแบบซ่อน

ข้อมูลทางเทคนิค
- มุมเปิดสูงสุด 120°
- ความหนาบานอย่างน้อย 40 มม.
- สำหรับน้ำหนักบานประตูสูงสุด 80 กก / 2 ชิ้น
- บานพับแบบปรับได้ 2 ทิศทาง ปรับระยะความสูงและด้านซ้าย-ขวา ±3 มม.

Top hinges
บานพับบน

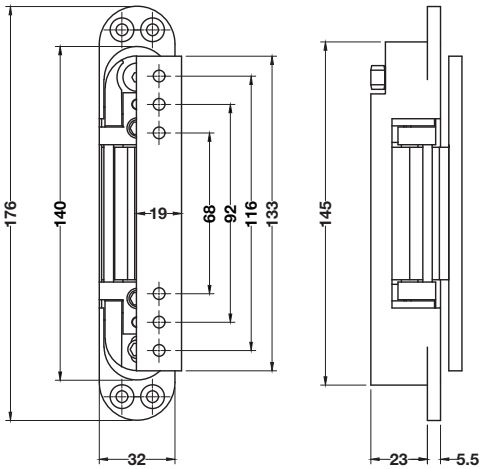

Bottom hinges
บานพับล่าง

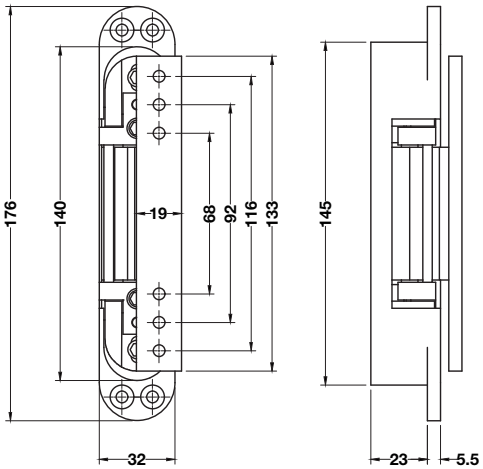

Installation
วิธีการติดตั้ง

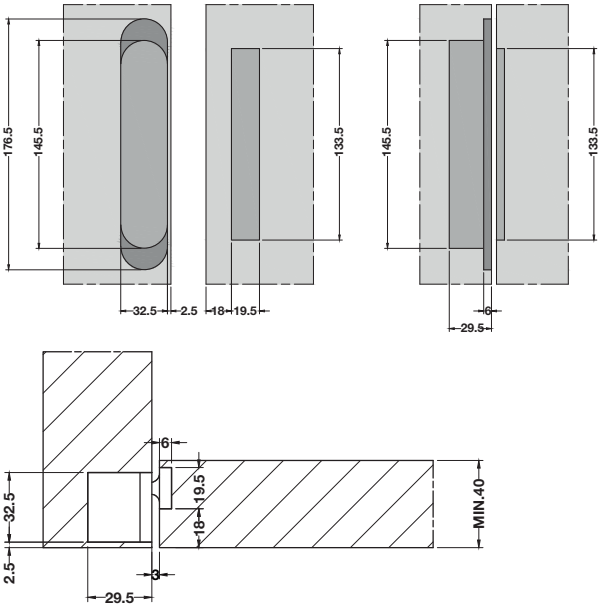

To wooden block frame
ติดตั้งเข้ากับวงกบไม้

Material/finish วัสดุ/สี	Top hinges บานพับบน	Bottom hinges บานพับล่าง
Aluminium, Black anodise finished อะลูมิเนียม สีดำอโนไดซ์	927.91.951	927.91.952
Aluminium, Silver anodise finished อะลูมิเนียม สีเงินอโนไดซ์	927.91.955	927.91.956

Packing: 1 pc.
ขนาดบรรจุ: 1 ชิ้น

We reserve the right to alter specifications without notice (HTH Architectural Hardware 2019).
เรามีสิทธิ์ที่จะเปลี่ยนแปลงรายละเอียดโดยไม่ต้องแจ้งล่วงหน้า (อุปกรณ์สถาปัตยกรรม มิถุนายน 2562)

Concealed mortise hinge, 3D adjustable
บานพับซ่อน แบบปรับได้สามทิศทาง



Features
- For timber frames
- For flush doors
- For concealed mounting

Technical data
- Max. opening angle: 180°
- Max. door weight: 60 kg with 2 hinges
- Min. door thickness: 30 mm
- Adjustment facility: Continuously 3D adjustable height ±3 mm, side ±1.5 mm, closing pressure ±3 mm

คุณสมบัติ
- สำหรับเฟรมไม้
- สำหรับบานประตูแบบไม่มีบังใบ
- สำหรับติดตั้งแบบซ่อน

ข้อมูลทางเทคนิค
- มุมเปิดสูงสุด 180°
- สำหรับน้ำหนักบานสูงสุด 60 กก. ใช้บานพับ 2 ตัว
- ความหนาบานประตูอย่างน้อย 30 มม.
- บานพับแบบปรับได้ 3 ทิศทาง
  ปรับระยะความสูง ±3 มม. ปรับระยะด้านซ้าย-ขวา ±1.5 มม.
  ความลึก ±3 มม.

4

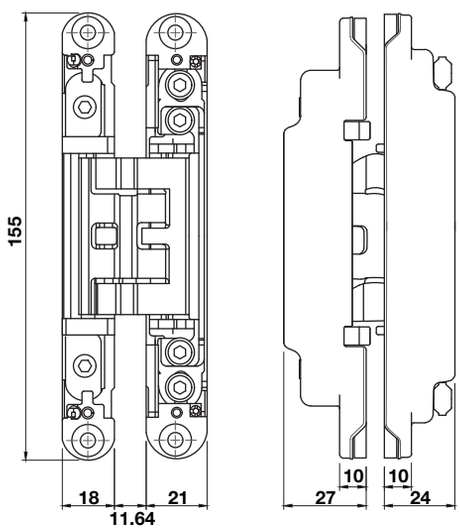

Installation
วิธีการติดตั้ง

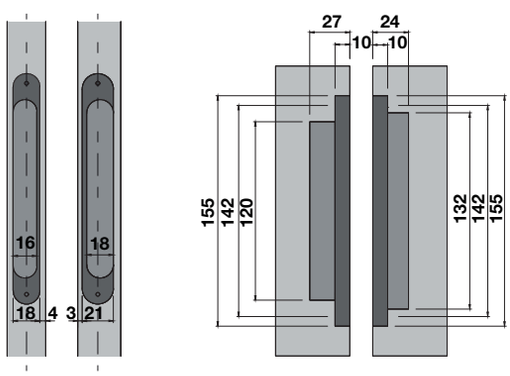

Routing pattern for frame and door
ระยะการเจาะวงกบและประตู

Material/finish วัสดุ/สี	Cat. No. รหัสสินค้า
Zinc alloy chrome plated matt ซิงค์อัลลอยด์ สีโครมด้าน	927.91.124
Zinc alloy nickel plated matt ซิงค์อัลลอยด์ สีนิกเกิ้ลด้าน	927.91.126

Packing: 2 pcs. incl. fixing material
ขนาดบรรจุ: 2 ชิ้น พร้อมอุปกรณ์ติดตั้ง

We reserve the right to alter specifications without notice (HTH Architectural Hardware 2019).
บริษัทฯ ขอสงวนสิทธิ์การเปลี่ยนแปลงรายละเอียดโดยมิได้มีการแจ้งล่วงหน้า (ลิขสิทธิ์การ์ดแวร์ 2562)


INTENTIONAL BLANK PAGE

Concealed mortise hinge, 3D adjustable
บานพับซ่อน แบบปรับได้สามทิศทาง



Features
- For timber frames
- For flush doors
- For concealed mounting

Technical data
- Max. opening angle: 180°
- Max. door height: 2,000 mm
- Max. door width: 1,000 mm
- Min. door thickness: 40 mm
- Adjustment facility: Continuously 3D adjustable height ±1.5 mm, side and closing pressure ±1 mm

คุณสมบัติ
- สำหรับเฟรมไม้
- สำหรับบานประตูแบบไม่มีบังใบ
- สำหรับติดตั้งแบบซ่อน

ข้อมูลทางเทคนิค
- มุมเปิดสูงสุด 180°
- ความสูงบานประตูสูงสุด 2,000 มม.
- ความกว้างบานประตูสูงสุด 1,000 มม.
- ความหนาบานประตูอย่างน้อย 40 มม.
- บานพับแบบปรับได้ 3 ทิศทาง ปรับระยะความสูง ±1.5 มม. ปรับระยะด้านซ้าย-ขวา และความลึก ±1 มม.

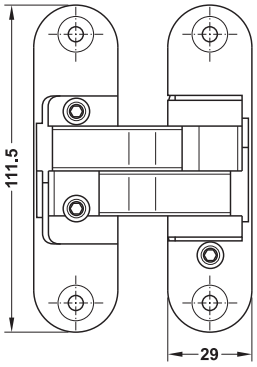

Installation
วิธีการติดตั้ง

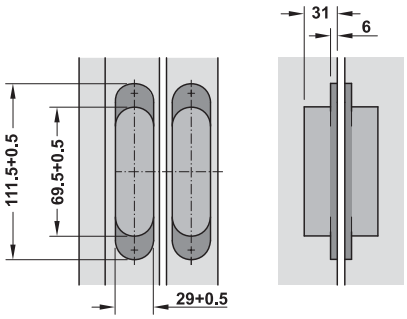

Routing pattern for frame and door
ระยะการเจาะวงกบและประตู

Weight chart
ตารางแสดงการคำนวน

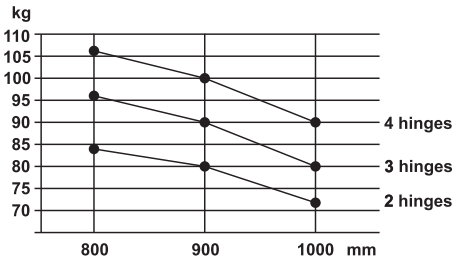

Material/finish วัสดุ/สี	DIN left ติดตั้งบานซ้าย	DIN right ติดตั้งบานขวา
Zinc alloy nickel plated matt ซิงค์อัลลอยด์ สีนิกเกิ้ลด้าน	927.32.006	927.32.016
Zinc alloy nickel plated polished ซิงค์อัลลอยด์ สีนิกเกิ้ลเงา	927.32.007	927.32.017
Zinc alloy brass plated polished ซิงค์อัลลอยด์ สีทองเหลืองเงา	927.32.008	927.32.018

Packing: 1 pc. incl. fixing material
ขนาดบรรจุ: 1 ชิ้น พร้อมอุปกรณ์ติดตั้ง

Note
Please specific the quantity of hinge as show on weight chart

ข้อมูลเพิ่มเติม
กรุณาดูตารางแสดงการคำนวณเพื่อเลือกใช้จำนวนบานพับให้ถูกต้อง

We reserve the right to alter specifications without notice (HTH Architectural Hardware 2019).
เรามีสิทธิ์เปลี่ยนแปลงรายละเอียดโดยไม่ต้องแจ้งให้ทราบล่วงหน้า (อุปกรณ์สถาปัตย์ พ.ศ. 2562)

Concealed mortise hinge, 3D adjustable
บานพับซ่อน แบบปรับได้สามทิศทาง



Features
- For timber frames
- For flush doors
- For concealed mounting

Technical data
- Max. opening angle: 180°
- Min. door thickness: 40 mm
- Max. door weight:
  - 40 kg with 2 hinges
  - 50 kg with 3 hinges
- Adjustment facility: Continuously 3D adjustable height and side ±2 mm, closing pressure ±1 mm

คุณสมบัติ
- สำหรับเฟรมไม้
- สำหรับบานประตูแบบไม่มีบังใบ
- สำหรับติดตั้งแบบซ่อน

ข้อมูลทางเทคนิค
- มุมเปิดสูงสุด 180°
- ความหนาบานประตูอย่างน้อย 40 มม.
- สำหรับน้ำหนักบานประตูสูงสุด:
  - 40 กก. ใช้บานพับ 2 ตัว
  - 50 กก. ใช้บานพับ 3 ตัว
- บานพับแบบปรับได้ 3 ทิศทาง ปรับระยะความสูงและด้านข้าย-ขวา ±2 มม. ปรับระยะความลึก ±1 มม.

4

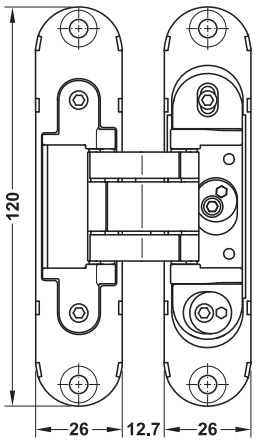

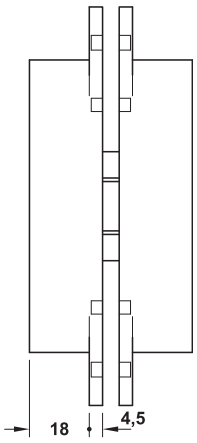

Installation
วิธีการติดตั้ง

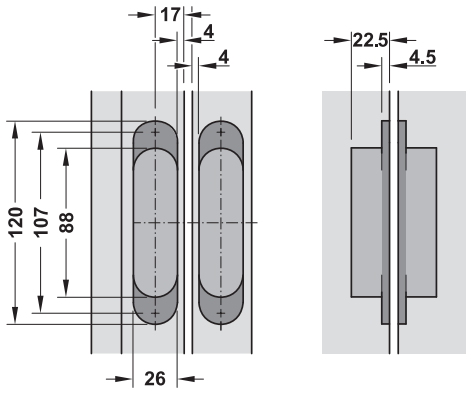

Material/finish วัสดุ/สี	Cat. No. รหัสสินค้า
Zinc alloy chrome plated matt ซิงค์อัลลอยด์ สีโครมด้าน	927.91.604
Zinc alloy nickel plated matt ซิงค์อัลลอยด์ สีนิกเกิ้ลด้าน	927.91.606

Packing: 2 pcs.
ขนาดบรรจุ: 2 ชิ้น

We reserve the right to alter specifications without notice (HTH Architectural Hardware 2019).
เราขอสงวนสิทธิ์ในการเปลี่ยนแปลงรายละเอียดโดยไม่ต้องแจ้งล่วงหน้า (อุปกรณ์สถาปัตย์ ปี 2562)

Concealed mortise hinge, 3D adjustable
บานพับซ่อน แบบปรับได้สามทิศทาง



Features
- For timber frames
- For flush doors
- For concealed mounting

Technical data
- Max. opening angle: 180°
- Min. door thickness: 40 mm
- Max. door weight:
  - 80 kg with 2 hinges
  - 100 kg with 3 hinges
- Adjustment facility: Continuously 3D adjustable height ±3 mm, side +3/-2 mm and closing pressure ±1 mm

คุณสมบัติ
- สำหรับเฟรมไม้
- สำหรับบานประตูแบบไม่มีบังใบ
- สำหรับติดตั้งแบบซ่อน

ข้อมูลทางเทคนิค
- มุมเปิดสูงสุด 180°
- ความหนาบานประตูอย่างน้อย 40 มม.
- สำหรับน้ำหนักบานประตูสูงสุด:
  - 80 กก. ใช้บานพับ 2 ตัว
  - 100 กก. ใช้บานพับ 3 ตัว
- บานพับแบบปรับได้ 3 ทิศทาง ปรับระยะความสูง ±3 มม. ด้านข้าย-ขวา +3/-2 มม. ปรับระยะความลึก ±1 มม.

4

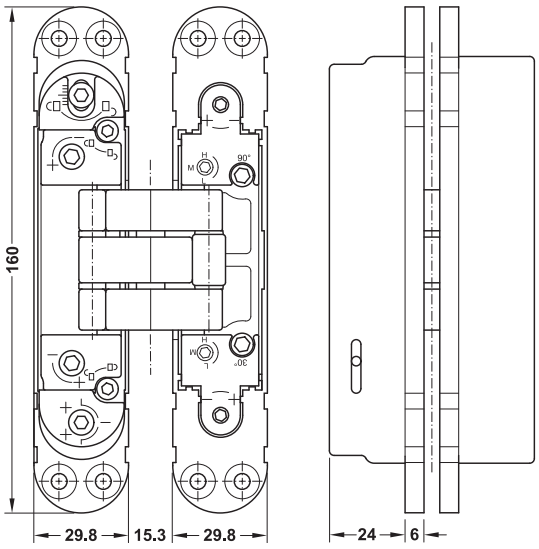

Installation
วิธีการติดตั้ง

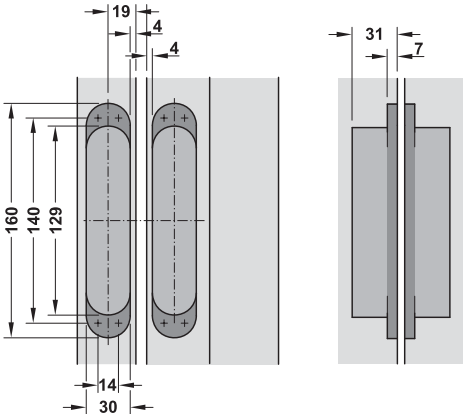

Material/finish วัสดุ/สี	Cat. No. รหัสสินค้า
Zinc alloy chrome plated matt ซิงค์อัลลอยด์ สีโครมด้าน	927.91.634
Zinc alloy nickel plated matt ซิงค์อัลลอยด์ สีนิกเกิ้ลด้าน	927.91.636
Zinc alloy black matt ซิงค์อัลลอยด์ สีดำด้าน	927.91.633
Zinc alloy brass plated polished ซิงค์อัลลอยด์ สีทองเหลืองเงา	927.91.638

Packing: 2 pcs.
ขนาดบรรจุ: 2 ชิ้น

We reserve the right to alter specifications without notice (HTH Architectural Hardware 2019).
เรามีสิทธิ์ที่จะเปลี่ยนแปลงรายละเอียดโดยมิได้แจ้งให้ทราบล่วงหน้า (อุปกรณ์สถาปัตย์ พ.ศ. 2562)

Concealed mortise hinge, 3D adjustable
บานพับซ่อน แบบปรับได้สามทิศทาง



Features
- For timber frames
- For flush doors
- For concealed mounting

Technical data
- Max. opening angle: 180°
- Min. door thickness: 40 mm
- Max. door weight:
  - 120 kg with 2 hinges
  - 140 kg with 3 hinges
- Adjustment facility: Continuously 3D adjustable height ±3 mm, side +3/-2 mm and closing pressure ±1 mm

คุณสมบัติ
- สำหรับเฟรมไม้
- สำหรับบานประตูแบบไม่มีบังใบ
- สำหรับติดตั้งแบบซ่อน

ข้อมูลทางเทคนิค
- มุมเปิดสูงสุด 180°
- ความหนาบานประตูอย่างน้อย 40 มม.
- สำหรับน้ำหนักบานประตูสูงสุด:
  - 120 กก. ใช้บานพับ 2 ตัว
  - 140 กก. ใช้บานพับ 3 ตัว
- บานพับแบบปรับได้ 3 ทิศทาง
  ปรับระยะความสูง ±3 มม. ด้านข้าย-ขวา +3/-2 มม.
  ปรับระยะความความลึก ±1 มม.

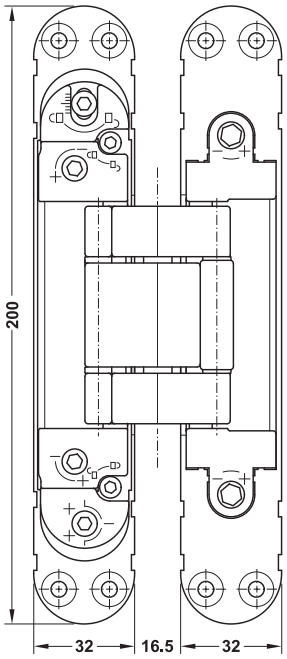

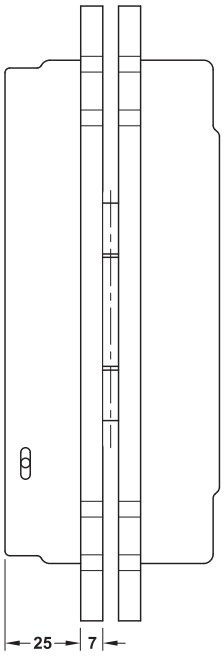

Installation
วิธีการติดตั้ง

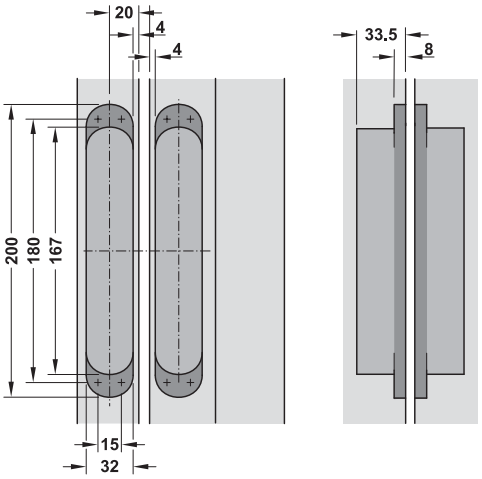

Material/finish วัสดุ/สี	Cat. No. รหัสสินค้า
Zinc alloy chrome plated matt ซิงค์อัลลอยด์ สีโครมด้าน	927.91.624
Zinc alloy nickel plated matt ซิงค์อัลลอยด์ สีนิกเกิ้ลด้าน	927.91.626

Packing: 2 pcs.
ขนาดบรรจุ: 2 ชิ้น

We reserve the right to alter specifications without notice (HTH Architectural Hardware 2019).
เรายังคงสงวนสิทธิ์ในการเปลี่ยนแปลงรายละเอียดโดยไม่ต้องแจ้งล่วงหน้า (อุปกรณ์สถาปัตย์ มีนาคม 2562)

Concealed mortise hinge, 3D adjustable
บานพับซ่อน แบบปรับได้สามทิศทาง



Features
- For timber frames
- For flush doors
- For concealed mounting

Technical data
- Max. opening angle: 180°
- Min. door thickness: 40 mm
- Max. door weight: 200 kg with 2 hinges
- Adjustment facility: Continuously 3D adjustable height ±3 mm, side +3/-2 mm and closing pressure ±1 mm

คุณสมบัติ
- สำหรับเฟรมไม้
- สำหรับบานประตูแบบไม่มีบังใบ
- สำหรับติดตั้งแบบซ่อน

ข้อมูลทางเทคนิค
- มุมเปิดสูงสุด 180°
- ความหนาบานประตูอย่างน้อย 40 มม.
- สำหรับน้ำหนักบานประตูสูงสุด 200 กก. ใช้บานพับ 2 ตัว
- บานพับแบบปรับได้ 3 ทิศทาง
  ปรับระยะความสูง ±3 มม. ด้านข้าย-ขวา +3/-2 มม.
  ปรับระยะความความลึก ±1 มม.

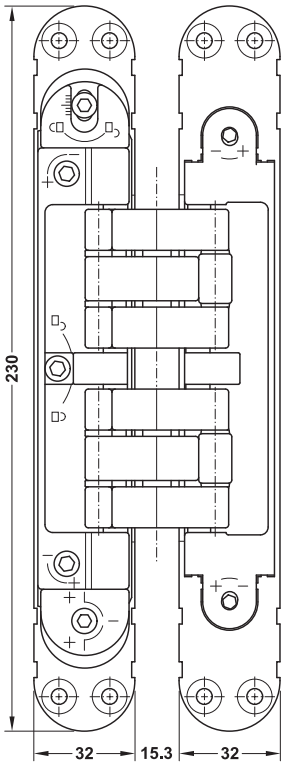

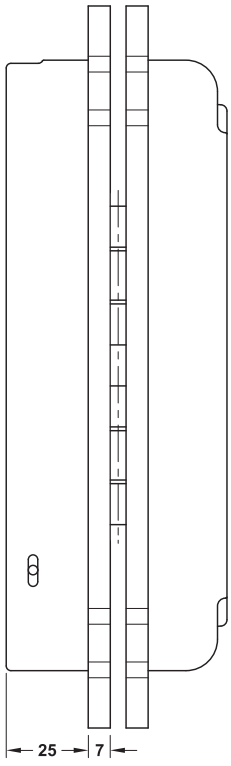

Installation
วิธีการติดตั้ง

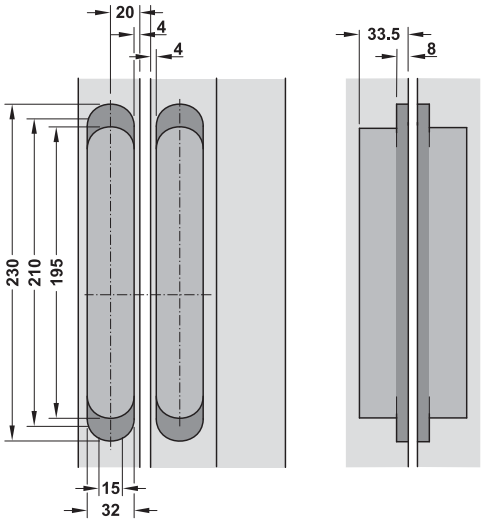

Material/finish วัสดุ/สี	Cat. No. รหัสสินค้า
Zinc alloy chrome plated matt ซิงค์อัลลอยด์ สีโครมด้าน	927.91.644
Zinc alloy nickel plated matt ซิงค์อัลลอยด์ สีนิกเกิ้ลด้าน	927.91.646

Packing: 2 pcs.
ขนาดบรรจุ: 2 ชิ้น

We reserve the right to alter specifications without notice (HTH Architectural Hardware 2019).
เรามีสิทธิ์ขอสงวนสิทธิ์ในการเปลี่ยนแปลงรายละเอียดโดยไม่ต้องแจ้งล่วงหน้า (อุปกรณ์สถาปัตยกรรม 2562)

Concealed mortise hinge TECTUS TE 340 3D

บานพับซ่อน TECTUS TE 340 3D



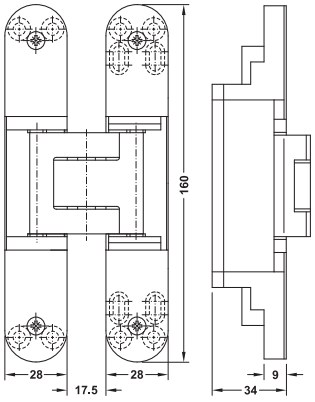

Features

- For frames made of wood, steel or aluminium
- For flush doors
- For concealed mounting
- Suitable for DIN left hand and DIN right hand

Technical data

- Max. opening angle: 180°
- Min. door thickness: 40 mm
- Max. door weight: 80 kg
- Adjustment facility: Continuously 3D adjustable side and height ±3 mm and closing pressure ±1 mm
- Router bit Ø: 24 mm
- X gap must be between 3 mm - 7 mm (steel frame) X = 5 mm

คุณสมบัติ

- สำหรับบานไม้ บานเหล็กหรือบานอะลูมิเนียม
- สำหรับบานประตูแบบไม่มีบังใบ
- สำหรับติดตั้งแบบซ่อน
- ติดตั้งได้ทั้งบานซ้ายและบานขวา

ข้อมูลทางเทคนิค

- มุมเปิดสูงสุด 180°
- ความหนาบานประตูอย่างน้อย 40 มม.
- สำหรับน้ำหนักบานประตูสูงสุด 80 กก.
- บานพับแบบปรับได้ 3 ทิศทาง ปรับระยะความสูงและด้านซ้าย-ขวา ±3 มม. ปรับระยะความลึก ±1 มม.
- ดอกเจาะขนาด Ø24 มม.
- ระยะ X ต้องมีค่าเท่ากับ 3 มม. - 7 มม. (วงกบเหล็ก) X = 5 มม.

Installation

วิธีการติดตั้ง

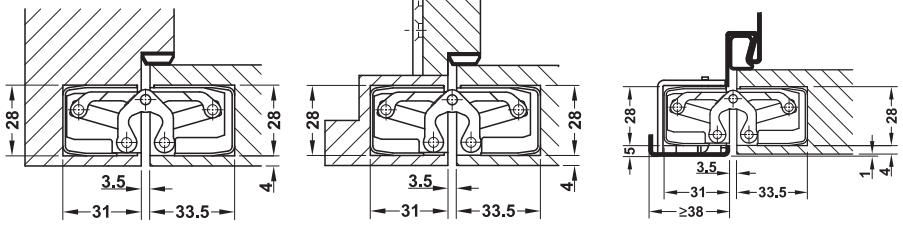

To wooden block frames
ติดตั้งเข้ากับวงกบไม้

With mounting plate to wooden lining frames
ติดตั้งร่วมกับเพลทข้างวงกบ

With receiver to steel frames
ติดตั้งเข้ากับวงกบเหล็ก

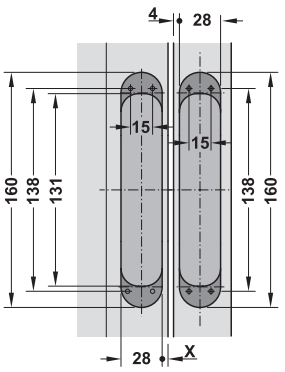

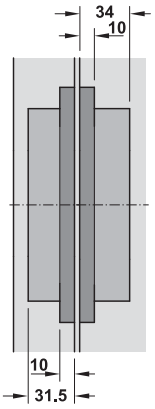

Preparing installation
ขนาดรูเจาะสำหรับบานพับซ่อน

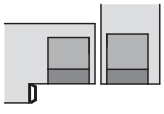

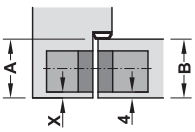

Order reference

For wooden lining frame and steel frame must order mounting plate or receiver separately (page 4.46-4.47)

คำแนะนำในการสั่งซื้อ

วงกบโครงไม้หรือวงกบเหล็กต้องสั่งซื้ออุปกรณ์เสริมในการติดตั้งแยกต่างหาก (หน้า 4.46-4.47)

Material วัสดุ	Finish สี	Cat. No. รหัสสินค้า
Cover plates: steel, plastic coated Link: aluminium ฝาครอบ: เหล็ก, พลาสติกเคลือบสี แกน: อะลูมิเนียม	Stainless steel coloured สีสแตนเลสด้าน	924.17.104
	Silver coloured สีเงิน	924.17.121
	Black matt coloured สีดำด้าน	924.17.137

Packing: 2 pcs.
ขนาดบรรจุ: 2 ชิ้น

We reserve the right to alter specifications without notice (HTH Architectural Hardware 2019).
เรามีสิทธิ์ขอเปลี่ยนแปลงรายละเอียดโดยไม่ต้องแจ้งล่วงหน้า (อุปกรณ์สถาปัตยกรรม มิถุนายน 2562)

Concealed mortise hinge TECTUS TE 540 3D

บานพับซ่อน TECTUS TE 540 3D



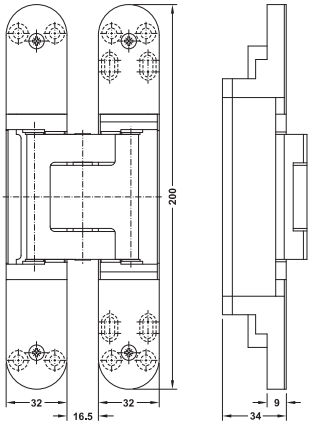

Features

- For frames made of wood, steel or aluminium
- For flush doors
- For concealed mounting
- Suitable for DIN left hand and DIN right hand

Technical data

- Max. opening angle: 180°
- Min. door thickness: 40 mm
- Max. door weight: 120 kg
- Adjustment facility: Continuously 3D adjustable side and height ±3 mm and closing pressure ±1 mm
- Router bit Ø: 24 mm
- X gap must be between 3 mm - 6 mm (steel frame) X = 5 mm

คุณสมบัติ

- สำหรับบานไม้ บานเหล็กหรือบานอะลูมิเนียม
- สำหรับบานประตูแบบไม่มีบังใบ
- สำหรับติดตั้งแบบซ่อน
- ติดตั้งได้ทั้งบานซ้ายและบานขวา

ข้อมูลทางเทคนิค

- มุมเปิดสูงสุด 180°
- ความหนาบานประตูอย่างน้อย 40 มม.
- สำหรับน้ำหนักบานประตูสูงสุด 120 กก.
- บานพับแบบปรับได้ 3 ทิศทาง ปรับระยะความสูงและด้านซ้าย-ขวา ±3 มม. ปรับระยะความลึก ±1 มม.
- ดอกเจาะขนาด Ø24 มม.
- ระยะ X ต้องมีค่าเท่ากับ 3 มม. - 6 มม. (วงกบเหล็ก) X = 5 มม.

Installation

วิธีการติดตั้ง

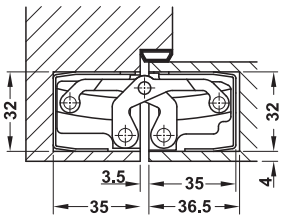

To wooden block frames
ติดตั้งเข้ากับวงกบไม้

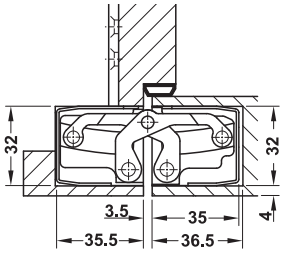

With mounting plate to wooden lining frames
ติดตั้งร่วมกับเพลทข้างวงกบ

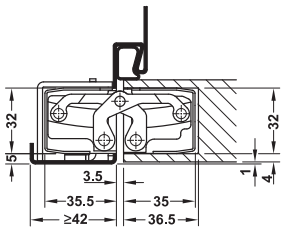

With receiver to steel frames
ติดตั้งเข้ากับวงกบเหล็ก

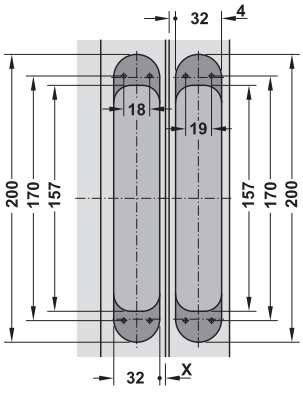

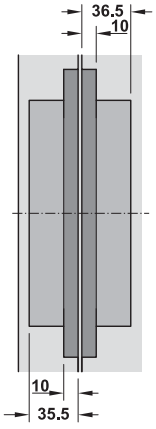

Preparing installation
ขนาดรูเจาะสำหรับบานพับซ่อน

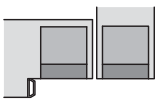

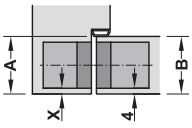

Order reference

For wooden lining frame and steel frame must order mounting plate or receiver separately (page 4.46-4.47)

คำแนะนำในการสั่งซื้อ

วงกบไม้หรือวงกบเหล็กต้องสั่งซื้ออุปกรณ์เสริมในการติดตั้งแยกต่างหาก (หน้า 4.46-4.47)

Material วัสดุ	Finish สี	Cat. No. รหัสสินค้า
Cover plates: steel, plastic coated Link: aluminium ฝาครอบ: เหล็ก, พลาสติกเคลือบสี แกน: อะลูมิเนียม	Stainless steel coloured สีสแตนเลสด้าน	924.17.225
	Silver coloured สีเงิน	924.17.223
	Black matt coloured สีดำด้าน	924.17.229

Packing: 2 pcs.
ขนาดบรรจุ: 2 ชิ้น

We reserve the right to alter specifications without notice (HTH Architectural Hardware 2019).
เรามีสิทธิ์ขอสงวนสิทธิ์ในการเปลี่ยนแปลงรายละเอียดโดยมิต้องแจ้งให้ทราบล่วงหน้า (อุปกรณ์สถาปัตยกรรม 2562)

Concealed mortise hinge TECTUS TE 540 3D A8

บานพับซ่อน TECTUS TE 540 3D A8



Features
- For frames made of wood, steel or aluminium
- For doors with doubling elements up to 8 mm
- For flush doors
- For concealed mounting
- Suitable for DIN left hand and DIN right hand

Technical data
- Max. opening angle: 180°
- Min. door thickness: 40 mm
- Max. door weight: 100 kg
- Adjustment facility: Continuously 3D adjustable side and height ±3 mm and closing pressure ±1 mm
- Router bit Ø: 24 mm

คุณสมบัติ
- สำหรับบานไม้ บานเหล็กหรือบานอะลูมิเนียม
- สามารถเพิ่มวัสดุกรุหน้าบานประตู ได้ถึง 8 มม.
- สำหรับบานประตูแบบไม่มีบังใบ
- สำหรับติดตั้งแบบซ่อน
- ติดตั้งได้ทั้งบานซ้ายและบานขวา

ข้อมูลทางเทคนิค
- มุมเปิดสูงสุด 180°
- ความหนาบานประตูอย่างน้อย 40 มม.
- สำหรับน้ำหนักบานประตูสูงสุด 100 กก.
- บานพับแบบปรับได้ 3 ทิศทาง
  ปรับระยะความสูงและด้านซ้าย-ขวา ±3 มม.
  ปรับระยะความลึก ±1 มม.
- ดอกเจาะขนาด Ø24 มม.

Installation
วิธีการติดตั้ง

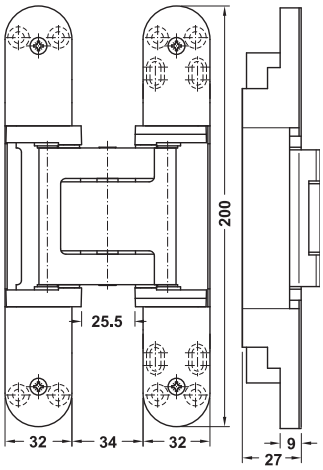

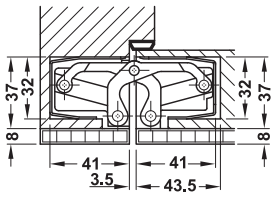

To wooden block frames
ติดตั้งเข้ากับวงกบไม้

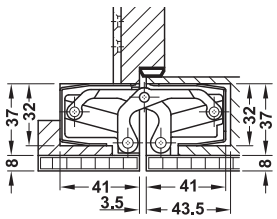

With mounting plate to wooden lining frames
ติดตั้งร่วมกับเพลทข้างวงกบเข้ากับซับวงกบ

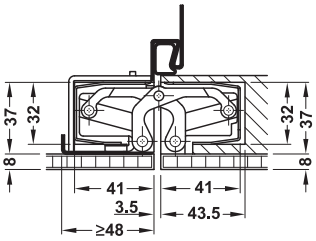

With receiver to steel frames
ติดกับวงกบเหล็ก

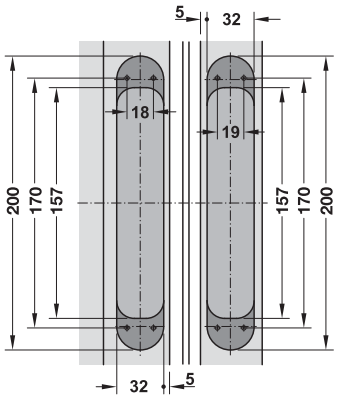

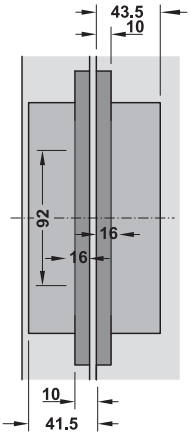

Preparing installation
ขนาดรูเจาะสำหรับบานพับซ่อน

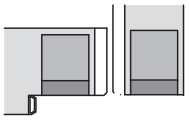

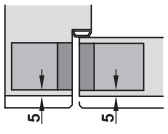

Order reference
For wooden lining frame and steel frame must order mounting plate or receiver separately (page 4.46-4.47)

คำแนะนำในการสั่งซื้อ
วงกบโครงไม้แบบซับวงกบหรือวงกบเหล็ก ต้องสั่งซื้ออุปกรณ์เสริมในการติดตั้งแยกต่างหาก (หน้า 4.46-4.47)

Material วัสดุ	Finish สี	Cat. No. รหัสสินค้า
Cover plates: steel, plastic coated Link: aluminium ฝาครอบ: เหล็ก, พลาสติกเคลือบสี แกน: อะลูมิเนียม	Stainless steel coloured สีสแตนเลส	924.17.325
	Silver coloured สีเงิน	924.17.323

Packing: 2 pcs.
ขนาดบรรจุ: 2 ชิ้น

We reserve the right to alter specifications without notice (HTH Architectural Hardware 2019).
บริษัทฯ ขอสงวนสิทธิ์การเปลี่ยนแปลงรายละเอียดโดยไม่ต้องแจ้งล่วงหน้า (อุปกรณ์สถาปัตยกรรม 2562)

Concealed mortise hinge TECTUS TE 640 3D A8

บานพับซ่อน TECTUS TE 640 3D A8



Features

- For frames made of wood, steel or aluminium
- For doors with doubling elements up to 8 mm
- For flush doors
- For concealed mounting
- Suitable for DIN left hand and DIN right hand

Technical data

- Max. opening angle: 180°
- Min. door thickness: 40 mm
- Max. door weight: 160 kg
- Adjustment facility: Continuously 3D adjustable side and height ±3 mm and closing pressure ±1 mm
- Router bit Ø: 24 mm

คุณสมบัติ

- สำหรับบานไม้ บานเหล็กหรือบานอะลูมิเนียม
- สามารถเพิ่มวัสดุกรุหน้าบานประตูได้ถึง 8 มม.
- สำหรับบานประตูแบบไม่มีบังใบ
- สำหรับติดตั้งแบบซ่อน
- ติดตั้งได้ทั้งบานซ้ายและบานขวา

ข้อมูลทางเทคนิค

- มุมเปิดสูงสุด 180°
- ความหนาบานประตูอย่างน้อย 40 มม.
- สำหรับน้ำหนักบานประตูสูงสุด 160 กก.
- บานพับแบบปรับได้ 3 ทิศทาง
  ปรับระยะความสูงและด้านซ้าย-ขวา ±3 มม.
  ปรับระยะความลึก ±1 มม.
- ดอกเจาะขนาด Ø24 มม.

Installation

วิธีการติดตั้ง

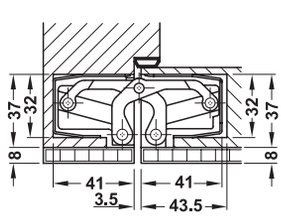

To wooden block frames
ติดตั้งเข้ากับวงกบไม้

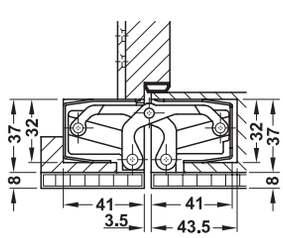

With mounting plate to wooden lining frames
ติดตั้งร่วมกับเพลทข้างวงกบเข้ากับชับวงกบ

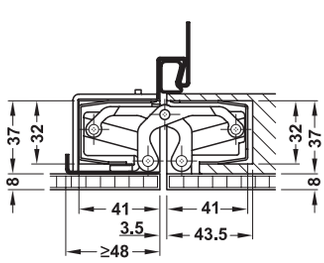

With receiver to steel frames
ติดกับวงกบเหล็ก

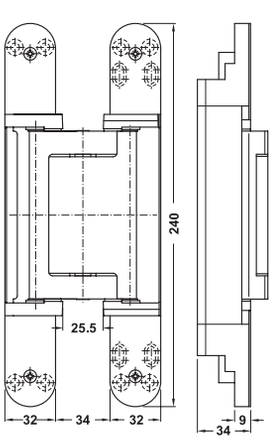

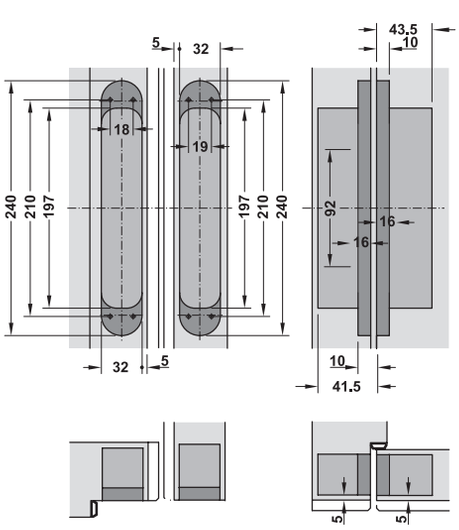

Preparing installation
ขนาดรูเจาะสำหรับบานพับซ่อน

Material วัสดุ	Finish สี	Cat. No. รหัสสินค้า
Cover plates: steel, plastic coated Link: aluminium ฝาครอบ: เหล็ก, พลาสติกเคลือบสี แกน: อะลูมิเนียม	Stainless steel coloured สีสแตนเลส	924.17.525
	Silver coloured สีเงิน	924.17.523
	Black matt สีดำด้าน	924.19.537
	Bronze metallic สีทองแดง	924.19.550
	Nickel polished สีนิกเกิ้ลเงา	924.17.573
	Brass polished สีทองเงา	924.19.580

Packing: 2 pcs.
ขนาดบรรจุ: 2 ชิ้น

Order reference

For wooden lining frame and steel frame must order mounting plate or receiver separately (page 4.46-4.47)

คำแนะนำในการสั่งซื้อ

วงกบโครงไม้แบบชับวงกบหรือวงกบเหล็ก ต้องสั่งซื้ออุปกรณ์เสริมในการติดตั้งแยกต่างหาก (หน้า 4.46-4.47)

We reserve the right to alter specifications without notice (HTH Architectural Hardware 2019).
บริษัทฯ ขอสงวนสิทธิ์การเปลี่ยนแปลงรายละเอียดโดยมิได้มีการแจ้งล่วงหน้า (อุปกรณ์สถาปัตยกรรม 2562)

IPI 20.187
04.05.2020

Concealed mortise hinge TECTUS TE 640 3D

บานพับซ่อน TECTUS TE 640 3D



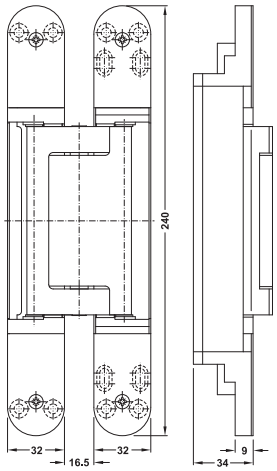

Features
- For frames made of wood, steel or aluminium
- For flush doors
- For concealed mounting
- Suitable for DIN left hand and DIN right hand

Technical data
- Max. opening angle: 180°
- Min. door thickness: 40 mm
- Max. door weight: 200 kg
- Adjustment facility: Continuously 3D adjustable side and height ±3 mm and closing pressure ±1 mm
- Router bit Ø: 24 mm
- X gap must be between 3 mm - 6 mm (steel frame) X = 5 mm

คุณสมบัติ
- สำหรับบานไม้ บานเหล็กหรือบานอะลูมิเนียม
- สำหรับบานประตูแบบไม่มีบังใบ
- สำหรับติดตั้งแบบซ่อน
- ติดตั้งได้ทั้งบานซ้ายและบานขวา

ข้อมูลทางเทคนิค
- มุมเปิดสูงสุด 180°
- ความหนาบานประตูอย่างน้อย 40 มม.
- สำหรับน้ำหนักบานประตูสูงสูด 200 กก.
- บานพับแบบปรับได้ 3 ทิศทาง ปรับระยะความสูงและด้านซ้าย-ขวา ±3 มม. ปรับระยะความลึก ±1 มม.
- ดอกเจาะขนาด Ø24 มม.
- ระยะ X ต้องมีค่าเท่ากับ 3 มม. - 6 มม. (วงกบเหล็ก) X = 5 มม.

Installation
วิธีการติดตั้ง

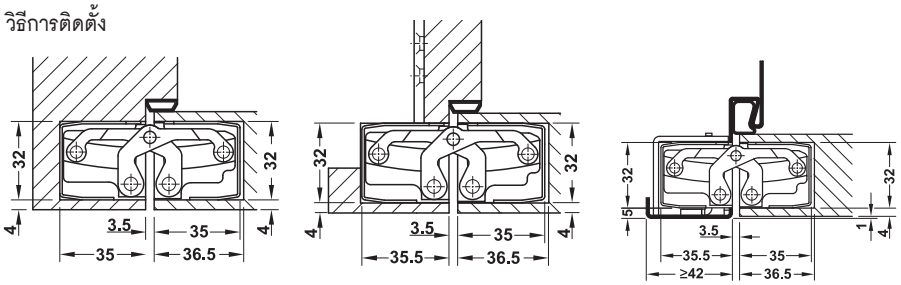

To wooden block frames
ติดตั้งเข้ากับวงกบไม้

With mounting plate to wooden lining frames
ติดตั้งร่วมกับเพลทซับวงกบ

With receiver to steel frames
ติดกับวงกบเหล็ก

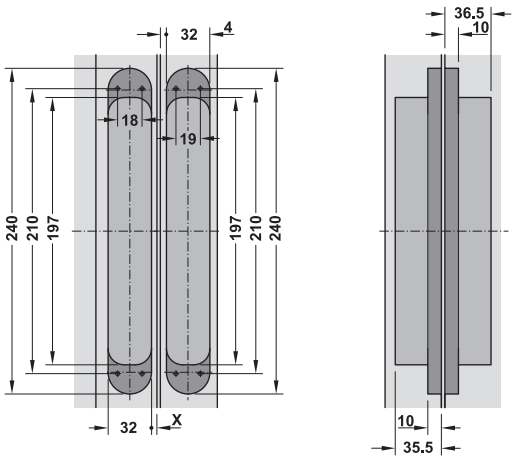

Preparing installation
ขนาดรูเจาะสำหรับบานพับซ่อน



Order reference

For wooden lining frame and steel frame must order mounting plate or receiver separately (page 4.46-4.47)

คำแนะนำในการสั่งซื้อ

วงกบโครงไม้แบบซับวงกบหรือวงกบเหล็ก ต้องสั่งซื้ออุปกรณ์เสริมในการติดตั้งแยกต่างหาก (หน้า 4.46-4.47)

Material วัสดุ	Finish สี	Cat. No. รหัสสินค้า
Cover plates: steel, plastic coated Link: aluminium ฝาครอบ: เหล็ก, พลาสติกเคลือบสี แกน: อะลูมิเนียม	Stainless steel coloured สีสแตนเลส	924.17.425
	Silver coloured สีเงิน	924.17.423

Packing: 2 pcs.
ขนาดบรรจุ: 2 ชิ้น

We reserve the right to alter specifications without notice (HTH Architectural Hardware 2019).
เราขอสงวนสิทธิ์ในการเปลี่ยนแปลงรายละเอียดใดๆ โดยไม่ต้องแจ้งล่วงหน้า (อุปกรณ์สถาปัตยกรรม มีนาคม 2562)

Concealed mortise hinge TECTUS TE 645 3D

บานพับซ่อน TECTUS TE 645 3D



Features
- For frames made of wood, steel or aluminium
- For flush doors
- For concealed mounting
- Suitable for DIN left hand and DIN right hand

Technical data
- Max. opening angle: 180°
- Min. door thickness: 44 mm
- Max. door weight: 300 kg
- Adjustment facility: Continuously 3D adjustable side and height ±3 mm and closing pressure ±1 mm
- Router bit Ø: 24 mm

คุณสมบัติ
- สำหรับบานไม้ บานเหล็กหรือบานอะลูมิเนียม
- สำหรับบานประตูแบบไม่มีบังใบ
- สำหรับติดตั้งแบบซ่อน
- ติดตั้งได้ทั้งบานซ้ายและบานขวา

ข้อมูลทางเทคนิค
- มุมเปิดสูงสุด 180°
- ความหนาบานประตูอย่างน้อย 44 มม.
- สำหรับน้ำหนักบานประตูสูงสูด 300 กก.
- บานพับแบบปรับได้ 3 ทิศทาง
  ปรับระยะความสูงและด้านซ้าย-ขวา ±3 มม.
  ปรับระยะความลึก ±1 มม.
- ดอกเจาะขนาด Ø24 มม.

Installation
วิธีการติดตั้ง

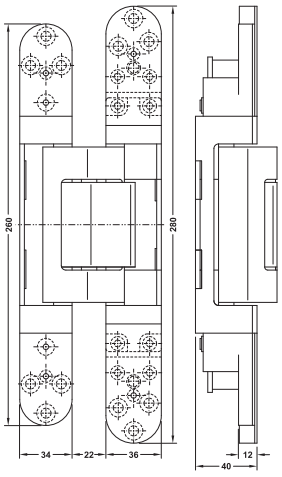

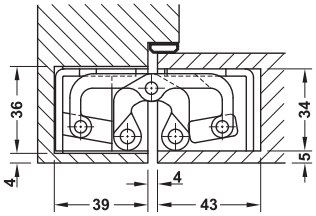

To wooden block frames
ติดตั้งเข้ากับวงกบไม้

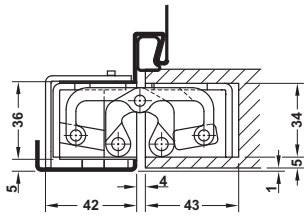

With receiver to steel frames
ติดกับวงกบเหล็ก

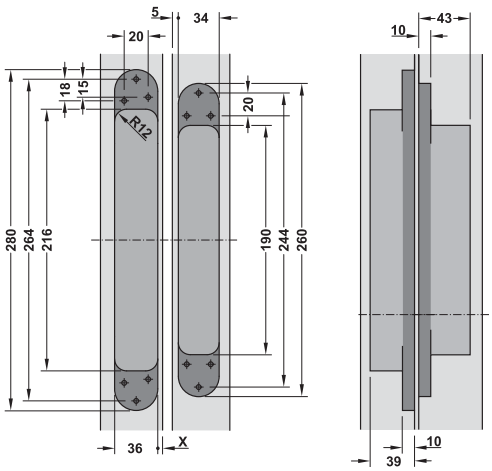

Preparing installation
ขนาดรูเจาะสำหรับบานพับซ่อน



Order reference
For wooden lining frame and steel frame must order mounting plate or receiver separately (page 4.46-4.47)

คำแนะนำในการสั่งซื้อ
วงกบโครงไม้แบบซับวงกบหรือวงกบเหล็ก ต้องสั่งซื้ออุปกรณ์เสริมในการติดตั้งแยกต่างหาก (หน้า 4.46-4.47)

Material วัสดุ	Finish สี	Cat. No. รหัสสินค้า
Cover: steel, plastic coated white Link: aluminium ฝาครอบ: เหล็ก, พลาสติกเคลือบสี แกน: อะลูมิเนียม	Stainless steel coloured สีสแตนเลส	924.19.000
	Silver coloured สีเงิน	924.19.004

Packing: 2 pcs.
ขนาดบรรจุ: 2 ชิ้น

We reserve the right to alter specifications without notice (HTH Architectural Hardware 2019).
เรามีสิทธิ์ที่จะเปลี่ยนแปลงรายละเอียดโดยมิต้องแจ้งให้ทราบล่วงหน้า (อุปกรณ์สถาปัตยกรรม 2562)

Mounting plate TECTUS TE 340/540/640 3D FZ/1

เพลทเสริมวงกบ TECTUS TE 340/540/640 3D FZ/1

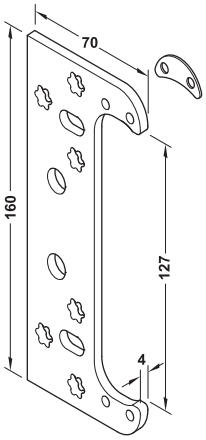

TECTUS
TE 340 3D FZ

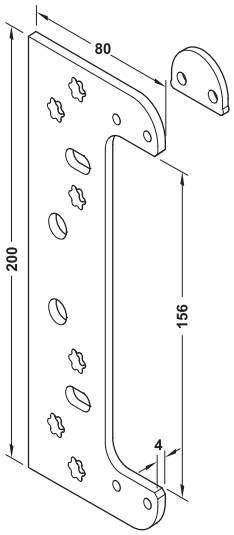

TECTUS
TE 540 3D FZ/1

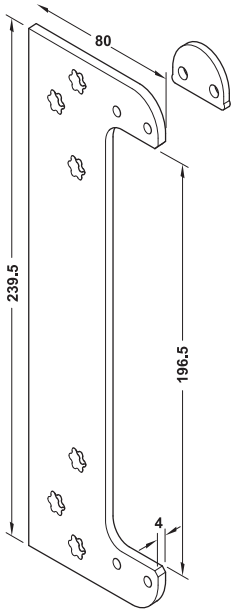

TECTUS
TE 640 3D FZ/1

Features
- For wooden lining frames
- For concealed mounting
- Suitable for DIN left hand and DIN right hand

Material/finish
- Steel galvanized

คุณสมบัติ
- สำหรับวงกบโครงไม้
- สำหรับติดตั้งแบบซ่อน
- ติดตั้งได้ทั้งบานซ้ายและบานขวา

วัสดุ/สี
- เหล็กชุบกัลวาไนซ์

Supplied with
1 Mounting plate
2 Spacer plates each of 0.5, 1, 2, 3 mm

ประกอบด้วย
เพลทยึด 1 ชิ้น
แหวนรองเพลท 0.5, 1, 2, 3, มม. อย่างละ 2 ชิ้น

Model รุ่น	Cat. No. รหัสสินค้า
TECTUS TE 340 3D FZ/1 for TE 340 3D and TE 305 3D	924.17.192
TECTUS TE 540 3D FZ/1	924.17.298
TECTUS TE 640 3D FZ/1	924.17.498

We reserve the right to alter specifications without notice (HTH Architectural Hardware 2019).
เราขอสงวนสิทธิ์ในการเปลี่ยนแปลงรายละเอียดโดยไม่ต้องแจ้งล่วงหน้า (อุปกรณ์สถาปัตย์ มีนาคม 2562)

Hinge receiver TECTUS TE 340/540/640 3D (A8)

ตัวรับบานพับสำหรับกรอบบานเหล็ก TECTUS TE 340/540/640 3D (A8)



TECTUS TE
340 3D SZ

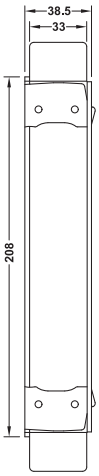

TECTUS TE
540 3D SZ

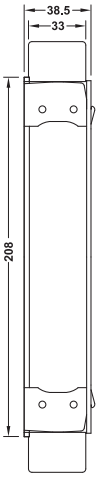

TECTUS TE
540 3D A8 SZ



TECTUS TE
640 3D SZ

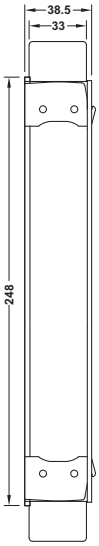

TECTUS TE
640 3D A8 SZ



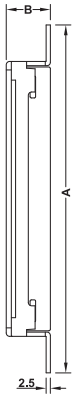

Features
- For steel frames
- For mounting hinge
- Suitable for DIN left hand and DIN right hand

Material/finish
- Steel galvanized

คุณสมบัติ
- สำหรับกรอบบานเหล็ก
- สำหรับยึดบานพับ
- ติดตั้งได้ทั้งบานซ้ายและบานขวา

วัสดุ/สี
- เหล็กชุบกัลวาไนซ์

Model รุ่น	Dim. A mm ระยะ A มม.	Dim. B mm ระยะ B มม.	Cat. No. รหัสสินค้า
TECTUS TE 340 3D SZ	210	34	924.17.199
TECTUS TE 540 3D SZ	248	38	924.17.299
TECTUS TE 540 3D A8 SZ	250	43	924.17.799
TECTUS TE 640 3D SZ	288	38	924.17.499
TECTUS TE 640 3D A8 SZ	290	43	924.17.899

We reserve the right to alter specifications without notice (HTH Architectural Hardware 2019).
เรายังคงสงวนสิทธิ์ในการเปลี่ยนแปลงรายละเอียดโดยมิต้องแจ้งให้ทราบล่วงหน้า (อุปกรณ์ฮาร์ดแวร์ 2562)

Concealed mortise hinge TECTUS TEG 310 2D

บานพับซ่อน TECTUS TEG 310 2D



Features
- For flush glass door
- For single action door
- Without drilling the glass door leaf
- For timber, steel or aluminium frames

Technical data
- For glass door thickness 8 or 10 mm
- Max. opening angle: 180°
- Max. door weight: 80 kg
- Continous hight adjustment with additional fine-tune adjustment ±1 mm, side +3/-2 mm

คุณสมบัติ
- สำหรับประตูบานกระจก
- สำหรับประตูบานเปิดทางเดียว
- ไม่ต้องเจาะบานกระจก
- สำหรับวงกบไม้, เหล็ก หรือ อะลูมิเนียม

ข้อมูลทางเทคนิค
- สำหรับความหนากระจก 8 หรือ 10 มม.
- มุมเปิดสูงสุด 180°
- สำหรับน้ำหนักกระจกสูงสุด 80 กก.
- บานพับแบบปรับได้ 2 ทิศทาง
- ปรับระยะความสูงแบบละเอียด ±1 มม, และด้านซ้าย-ขวา +3/-2 มม.

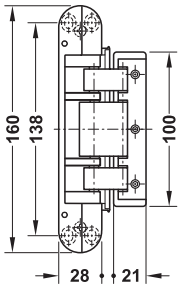

Installation

วิธีการติดตั้ง

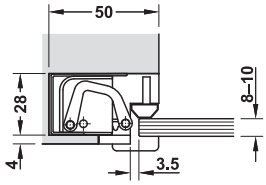

To wooden block frames
ติดตั้งเข้ากับวงกบไม้

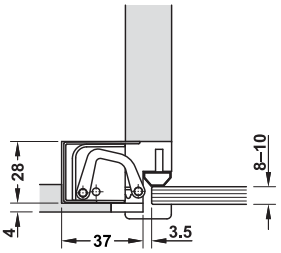

With mounting plate to wooden lining frames
ติดตั้งร่วมกับเพลทข้างวงกบ

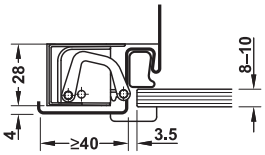

With receiver to steel frames
ติดตั้งเข้ากับวงกบเหล็ก

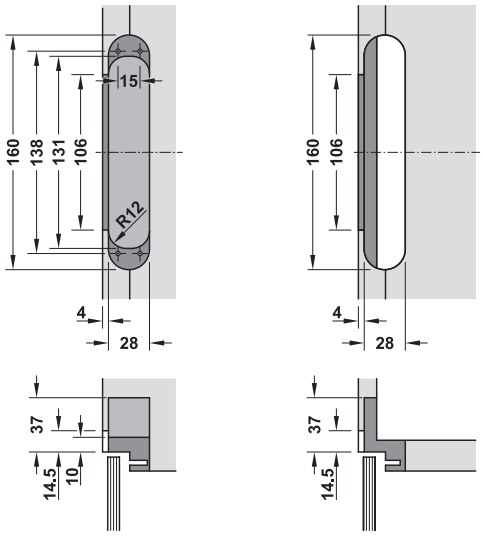

Preparing installation
ขนาดรูเจาะสำหรับบานพับซ่อน

Order reference

For wooden lining frame and steel frame must order mounting plate or receiver separately.

คำแนะนำในการสั่งซื้อ

วงกบโครงไม้หรือวงกบเหล็กต้องสั่งซื้ออุปกรณ์เสริมในการติดตั้งแยกต่างหาก

Material วัสดุ	Finish สี	Cat. No. รหัสสินค้า
Cover plates and re-bate covers: Stainless steel ฝาครอบเพลทและบังใบ: สแตนเลสสตีล	Stainless steel coloured satin สีสแตนเลสด้าน	981.48.060
	Deep black matt coloured สีดำด้าน	981.48.063
	Traffic white coloured สีขาว Trafffic	981.48.067

Packing: 2 pcs.
ขนาดบรรจุ: 2 ชิ้น

We reserve the right to alter specifications without notice (HTH Architectural Hardware 2019).
เรามีสิทธิ์ขอสงวนสิทธิ์ในการเปลี่ยนแปลงรายละเอียดโดยไม่ต้องแจ้งล่วงหน้า (อุปกรณ์สถาปัตยกรรม มีนาคม 2562)

Closing magnet KC50
แม่เหล็กยึดบาน KC50

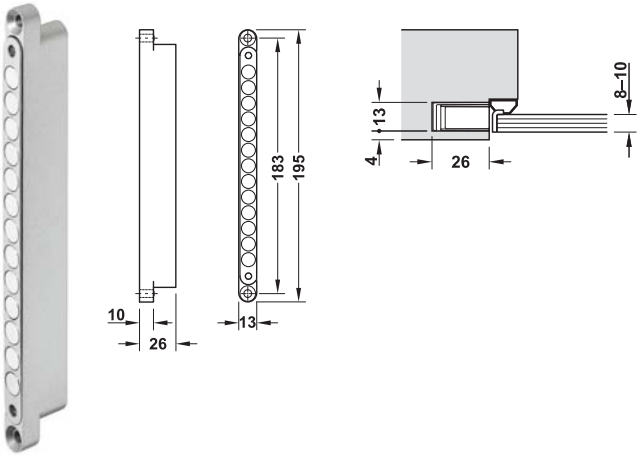

Features
- For rebated wooden, steel or aluminium frame
- Suitable for DIN left hand and DIN right hand
- Continuously adjustable pull up to 5.0 kg

คุณสมบัติ
- สำหรับวงกบไม้ที่มีบังใบ, เหล็ก หรือ อะลูมิเนียม
- ติดตั้งได้ทั้งบานซ้าย และ บานขวา
- สามารถปรับระดับการดึงได้สูงสุด 5 กิโลกรัม

Material วัสดุ	Finish สี	Cat. No. รหัสสินค้า
ZInc alloy ซิงค์อัลลอย	Stainless steel coloured สีสแตนเลสสตีล	981.48.120

Packing: 1 pc.
ขนาดบรรจุ: 1 ชิ้น

Magnetic plate KC50/G
เพลทแม่เหล็ก KC50/G

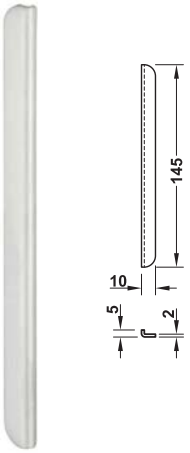

Features
- Suitable for DIN left hand and DIN right hand

คุณสมบัติ
- ติดตั้งได้ทั้งบานซ้าย และ บานขวา

Material วัสดุ	Cat. No. รหัสสินค้า
Stainless steel สแตนเลสสตีล	981.48.122

Packing: 1 pc.
ขนาดบรรจุ: 1 ชิ้น

Adhesive set KC
ชุดกาวยึดเพลท KC



Version รูปแบบ	Cat. No. รหัสสินค้า
Adhesive set KC ชุดกาวยึดเพลท	981.48.124

Packing: 1 pc.
ขนาดบรรจุ: 1 ชิ้น

We reserve the right to alter specifications without notice (HTH Architectural Hardware 2019).
เรามีสิทธิ์เปลี่ยนแปลงรายละเอียดโดยไม่ต้องแจ้งให้ทราบล่วงหน้า (อุปกรณ์สถาปัตยกรรม พ.ศ. 2562)

Mounting plate TEC 310 2D
เพลทเสริมวงกบ TEC 310 2D

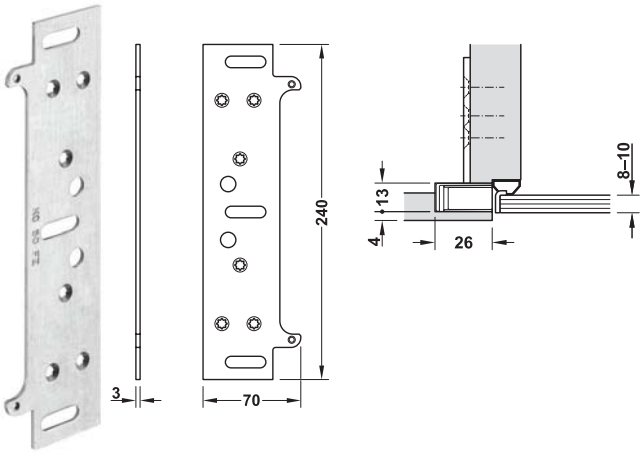

Features
- For wooden lining frames
- For concealed mounting
- Suitable for DIN left hand and DIN Right hand

คุณสมบัติ
- สำหรับวงกบโครงไม้
- สำหรับติดตั้งแบบซ่อน
- ติดตั้งได้ทั้งบานซ้ายและบานขวา

Material วัสดุ	Finish สี	Cat. No. รหัสสินค้า
Steel เหล็ก	Galvanized สีชุบกัลวาไนซ์	981.48.121

Packing: 1 or 10 pcs.
ขนาดบรรจุ: 1 หรือ 10 ชิ้น

Door handle KC17
มือจับประตู KC17

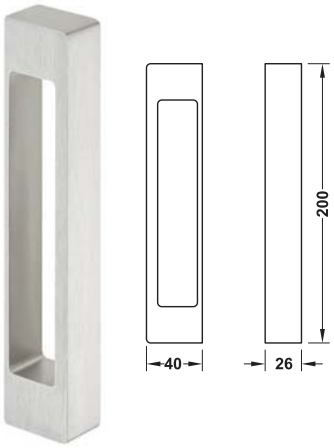

Features
- For all-glass doors
- With adhesive tape for durable attachment
- Suitable for DIN left hand and DIN Right hand

คุณสมบัติ
- สำหรับประตูกระจก
- มีเทปกาวเพื่อความทนทานในการยึดติด
- ติดตั้งได้ทั้งบานซ้ายและบานขวา

Material วัสดุ	Finish สี	Cat. No. รหัสสินค้า
Aluminium อะลูมิเนียม	Stainless steel coloured satin สีสแตนเลสด้าน	981.48.170
	Deep black matt coloured สีดำด้าน	981.48.173
	Traffic white coloured สีขาว Trafffic	981.48.177

Packing: 1 pair
ขนาดบรรจุ: 1 คู่

We reserve the right to alter specifications without notice (HTH Architectural Hardware 2019).
เรามีสิทธิ์ในการเปลี่ยนแปลงรายละเอียดโดยไม่ต้องแจ้งล่วงหน้า (อุปกรณ์สถาปัตยกรรม เฮทีเอช 2562)

INTENTIONAL BLANK PAGE

Drill-in hinge StarTec
บานพับแบบขาเจาะ StarTec

Frame part
ด้านวงกบ



Features
- For timber lining frames
- For rebated doors
- Suitable for DIN left hand and DIN right hand
- Maintenance-free friction bearing
- To use in combination with receiver

Technical data
- Max. door weight: 40 kg
- Knuckle: Ø15 mm
- Drilling bit: Ø7.2 mm

คุณสมบัติ
- สำหรับวงกบเฟรมไม้
- สำหรับประตูแบบมีบังใบ
- ติดตั้งได้ทั้งบานซ้ายและบานขวา
- แกนหมุนแข็งแรงทนทาน
- การติดตั้ง: ติดตั้งรวมกันกับตัวรับ

ข้อมูลทางเทคนิค
- รับน้ำหนักได้สูงสุด: 40 กก.
- แกน: Ø15 มม.
- ขนาดรูเจาะ: Ø7.2 มม.

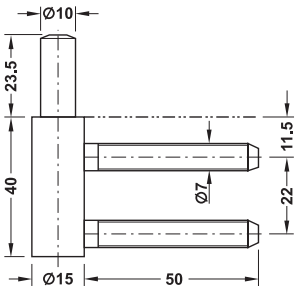

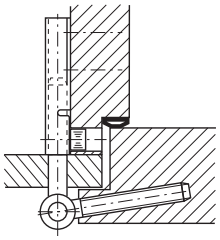

Material/finish วัสดุ/สี	Cat. No. รหัสสินค้า
Steel silver galvanized เหล็ก สีกัลวาไนซ์	922.32.271
Stainless steel matt สแตนเลสด้าน	922.32.203

Packing: 1 pc.
ขนาดบรรจุ: 1 ชิ้น

Wing part
ด้านประตู



Features
- For rebated timber doors
- Suitable for DIN left hand and DIN right hand

Technical data
- Max. door weight: 40 kg
- Knuckle: Ø15 mm
- Drilling bit: Ø6.8 mm

คุณสมบัติ
- สำหรับประตูไม้แบบมีบังใบ
- ติดตั้งได้ทั้งบานซ้ายและบานขวา

ข้อมูลทางเทคนิค
- รับน้ำหนักได้สูงสุด: 40 กก.
- แกน: Ø15 มม.
- ขนาดรูเจาะ: Ø6.8 มม.

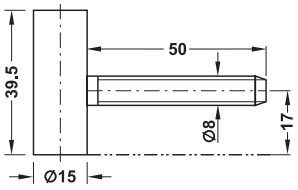

Material/finish วัสดุ/สี	Cat. No. รหัสสินค้า
Steel silver galvanized เหล็ก สีกัลวาไนซ์	922.32.071
Stainless steel matt สแตนเลสด้าน	922.32.003

Packing: 1 pc.
ขนาดบรรจุ: 1 ชิ้น

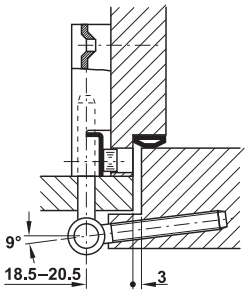

With frame part to lining frames
ติดตั้งกับส่วนกรอบเฟรมซับวงกบ

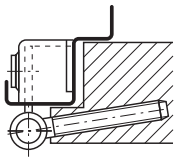

With frame part to steel frames
ติดตั้งกับส่วนกรอบเฟรมเหล็ก

Order reference
Accessories for drill-in hinge ..... page 4.51

คำแนะนำในการสั่งซื้อ
ชุดเจาะบานสำหรับบานพับแบบขาเจาะ .....หน้า 4.51

We reserve the right to alter specifications without notice (HTH Architectural Hardware 2019).
เรามีสิทธิ์ที่จะเปลี่ยนแปลงรายละเอียดใดๆ โดยไม่ต้องแจ้งล่วงหน้า (อุปกรณ์สถาปัตยกรรม 2562)

Drill-in hinge StarTec
บานพับแบบขาเจาะ StarTec

Frame part
ด้านวงกบ



Features
- For timber lining frames
- For rebated doors
- Suitable for DIN left hand and DIN right hand
- Maintenance-free friction bearing technology
- To use in combination with receiver

Technical data
- Max. door weight: 70 kg
- Knuckle: Ø15 mm
- Drilling bit: Ø7.2 mm

คุณสมบัติ
- สำหรับวงกบเฟรมไม้
- สำหรับประตูแบบมีบังใบ
- ติดตั้งได้ทั้งบานซ้ายและบานขวา
- แกนหมุนแข็งแรงทนทาน
- การติดตั้ง: ติดตั้งรวมกันกับตัวรับ

ข้อมูลทางเทคนิค
- รับน้ำหนักได้สูงสุด: 70 กก.
- แกน: Ø15 มม.
- ขนาดรูเจาะ: Ø7.2 มม.

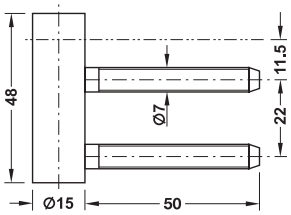

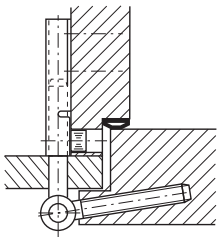

Material/finish วัสดุ/สี	Cat. No. รหัสสินค้า
Steel silver galvanized เหล็ก สีกัลวาไนซ์	922.32.471
Stainless steel matt สแตนเลสด้าน	922.32.403

Packing: 1 pc.
ขนาดบรรจุ: 1 ชิ้น

Wing part
ด้านประตู



Features
- For rebated timber doors
- Suitable for DIN left hand and DIN right hand
- Maintenance-free friction bearing technology

Technical data
- Max. door weight: 70 kg
- Knuckle: Ø15 mm
- Drilling bit: Ø6.8 mm

คุณสมบัติ
- สำหรับประตูไม้แบบมีบังใบ
- ติดตั้งได้ทั้งบานซ้ายและบานขวา
- แกนหมุนแข็งแรงทนทาน

ข้อมูลทางเทคนิค
- รับน้ำหนักได้สูงสุด: 70 กก.
- แกน: Ø15 มม.
- ขนาดรูเจาะ: Ø6.8 มม.

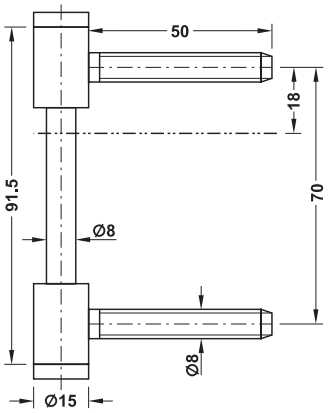

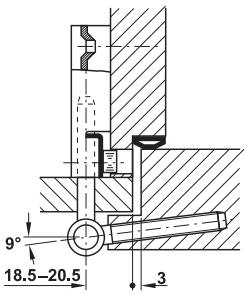

With frame part to lining frames
ติดตั้งกับส่วนกรอบเฟรมโครงไม้

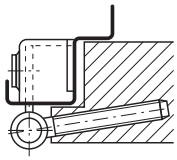

With frame part to steel frames
ติดตั้งกับส่วนกรอบเฟรมเหล็ก

Material/finish วัสดุ/สี	Cat. No. รหัสสินค้า
Steel silver galvanized เหล็ก สีกัลวาไนซ์	922.32.571
Stainless steel matt สแตนเลสด้าน	922.32.503

Packing: 1 pc.
ขนาดบรรจุ: 1 ชิ้น

We reserve the right to alter specifications without notice (HTH Architectural Hardware 2019).
บริษัทฯ ขอสงวนสิทธิ์ในการเปลี่ยนแปลงรายละเอียดโดยมิได้มีการแจ้งล่วงหน้า (อุปกรณ์สถาปัตย์ พ.ศ. 2562)

Screw-on pocket
ตัวรับฐานบานพับส่วนติดวงกบ



Features
- For timber lining frames
- Material: Steel
- Finish: Galvanized
- Mounting: For DIN left hand and DIN right hand use

คุณสมบัติ
- สำหรับเฟรมแบบโครงไม้
- วัสดุ: เหล็ก
- สี: กัลวาไนซ์
- สามารถติดตั้งได้ทั้งบานซ้ายและขวา

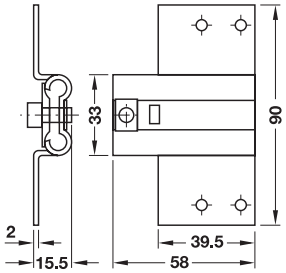

Model รูปแบบ	Installation height mm ความสูงในการติดตั้ง มม.	Cat. No. รหัสสินค้า
V 3611	5.8	922.08.090
V 3612	7.8	922.08.190
V 3613	8.8	922.08.290
V 3614	9.8	922.08.390

Packing: 1 pc.
ขนาดบรรจุ: 1 ชิ้น

Note
Re-drill pin holes with 7.2 mm when using drilling jig (922.15.514).

หมายเหตุ
เจาะรูอีกครั้งขนาด 7.2 มม.เมื่อใช้แบบเจาะ (922.15.514)

Installation
การติดตั้ง

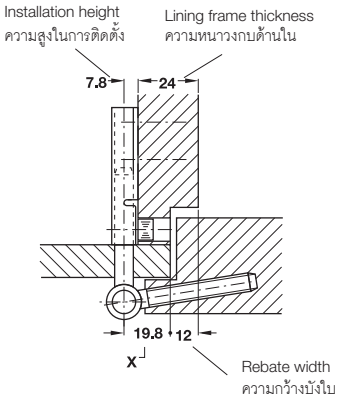

Dimension X = Frame rebate to centre of drill hole
Installation height = Dimension X + Rebate width - Lining frame thickness
Dimension X must be between 18.5 and 20.5 mm

ขนาด X = ระยะจากขอบเฟรมถึงกึ่งกลางรูเจาะ
ความสูงในการติดตั้ง = ขนาด X + ความกว้างบังใบ - ความหนาวงกบด้านใน
ขนาด X ควรจะมีขนาดระหว่าง 18.5 และ 20.5 มม.

Cover cap
ฝาครอบรูเจาะ

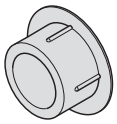

Features
- Area of application: For screw-on pockets, for covering the rebate holes in the frame
- Diameter: 10 mm

คุณสมบัติ
- สำหรับตัวรับฐานบานพับส่วนติดวงกบ สำหรับปิดรูเจาะบนเฟรม
- รูเจาะขนาด: 10 มม.

Material วัสดุ	Colour สี	Cat. No. รหัสสินค้า
Plastic พลาสติก	Light brown RAL 1011 สีน้ำตาลอ่อน RAL 1011	922.08.441
	Black RAL 9005 สีดำ RAL 9005	922.08.407
	White RAL 9016 สีขาว RAL 9016	922.08.400

Packing: 1 pc.
ขนาดบรรจุ: 1 ชิ้น

We reserve the right to alter specifications without notice (HTH Architectural Hardware 2019).
เราขอสงวนสิทธิ์ในการเปลี่ยนแปลงรายละเอียดโดยไม่ต้องแจ้งล่วงหน้า (อุปกรณ์สถาปัตยกรรม ปี 2562)

Accessories for drill-in hinge
อุปกรณ์เสริมสำหรับบานพับแบบขาเจาะ

Drilling jig for drill-in hinges
ชุดเจาะบานสำหรับบานพับแบบขาเจาะ



Features
- For mounting frame and wing parts with Cat. No. 922.32.271/071/471/571
- Allows combined installation to frame and wing

Supplied with
1 Drilling jig
1 Drill bit Ø6.8 mm
1 Adjusting ring for drill bit
1 Brace Ø15 mm
1 Set mounting instructions

คุณสมบัติ
- แบบเจาะบานพับ รหัส 922.32.271/071/471/571
- สามารถติดตั้งวงกบกับปีกบานพับเข้าด้วยกัน

ประกอบด้วย
แบบเจาะ 1 ชิ้น
ดอกสว่าน Ø6.8 มม. 1 ชิ้น
แหวนปรับ 1 ชิ้น
แขนรับสลัก Ø15 มม. 1 ชิ้น
คู่มือการใช้งาน 1 ชุด

Material วัสดุ	Cat. No. รหัสสินค้า
Plastic พลาสติก	922.15.514

Packing: 1 set.
ขนาดบรรจุ: 1 ชุด

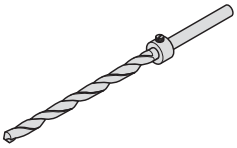

Drill bit Ø6.8 mm with adjusting ring
ดอกสว่านขนาด Ø6.8 มม. พร้อมแหวน

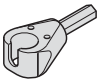

Brace Ø15 mm
เบ้าสำหรับทาบ Ø15 มม.

We reserve the right to alter specifications without notice (HTH Architectural Hardware 2019).
เรามีสิทธิ์ที่จะเปลี่ยนแปลงรายละเอียดโดยไม่ต้องแจ้งล่วงหน้า (อุปกรณ์สถาปัตยกรรม 2562)

Drill-in hinge
บานพับแบบขาเจาะ

EN 1935

4 (1-4)	7 (3/4/7)	5 (0-7)	0 (0/1)	1 (1)	2 (0-4)	0 (0/1)	12 (1-14)

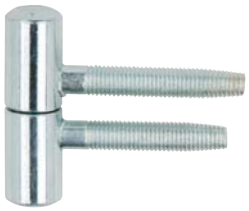

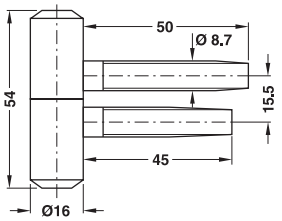

Features
- For blind timber frames
- For rebated and flush doors
- Suitable for DIN left hand and DIN right hand
- Standard certified in compliance with EN 1935:2002

Technical data
- Max. door weight according to EN 1935:2003 HC12: 100 kg
- Knuckle: Ø16 mm

คุณสมบัติ
- สำหรับเฟรมไม้
- สำหรับประตูแบบมีบังใบและไม่มีบังใบ
- ติดตั้งได้ทั้งบานซ้ายและบานขวา
- ผ่านการทดสอบมาตรฐาน EN 1935:2002

ข้อมูลทางเทคนิค
- รับน้ำหนักได้สูงสุดตามมาตรฐาน EN 1935:2003 HC12: 100 กก.
- แกน: Ø16 มม.

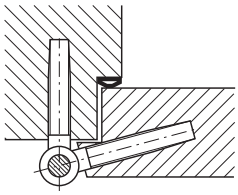

Rebated door
ประตูแบบมีบังใบ

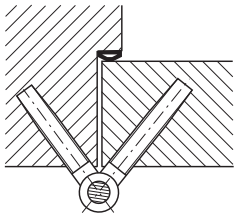

Flush door
ประตูแบบไม่มีบังใบ

Material/finish วัสดุ/สี	Cat. No. รหัสสินค้า
Steel white galvanized เหล็ก สีขาวกัลวาไนซ์	922.24.190

Packing: 20 pcs.
ขนาดบรรจุ: 20 ชิ้น

Mounting aids for drill-in hinges StarTec
แบบเจาะบานพับ StarTec



For rebated doors
สำหรับประตูแบบมีบังใบ



For flush doors
สำหรับประตูแบบไม่มีบังใบ

Features
- For mounting drill-in hinge Cat. No. 922.24.190

Supplied with
2 Drilling jigs
1 Drill bit Ø7.3 mm with adjusting ring

คุณสมบัติ
สำหรับติดตั้งบานพับ รหัส 922.24.190
ประกอบด้วย
แบบเจาะ 2 ชิ้น
ดอกสว่านขนาด Ø7.3 มม. พร้อมแหวน 1ชิ้น

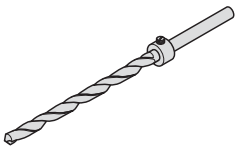

Drill bit Ø7.3 mm with adjusting ring
ดอกสว่านขนาด Ø7.3 มม. พร้อมแหวน

Version รูปแบบ	Cat. No. รหัสสินค้า
For rebated doors สำหรับประตูแบบมีบังใบ	922.24.802
For flush doors สำหรับประตูแบบไม่มีบังใบ	922.24.812

Packing: 1 tool set
ขนาดบรรจุ: 1 ชุด

We reserve the right to alter specifications without notice (HTH Architectural Hardware 2019).
เรามีสิทธิ์ที่จะเปลี่ยนแปลงรายละเอียดโดยไม่ต้องแจ้งล่วงหน้า (อุปกรณ์สถาปัตยกรรม เฮทีเอช 2562)

Drill-in hinge
บานพับแบบขาเจาะ

EN 1935





Features
- For blind timber frames
- For rebated interior doors
- Maintenance-free friction bearing technology
- Suitable for DIN left hand and DIN right hand

Technical data
- Max. door weight according to EN 1935:2003 HC 10: 55 kg
- Knuckle: Ø15 mm
- Drill bit Ø: 6.3 mm step 1, 7.2 mm step 2
- Overlay distance ≤12 mm

คุณสมบัติ
- สำหรับเฟรมไม้
- สำหรับประตูแบบมีบังใบ
- แกนหมุนแข็งแรงทนทาน
- ติดตั้งได้ทั้งบานซ้ายและบานขวา

ข้อมูลทางเทคนิค
- รับน้ำหนักได้สูงสุดตามมาตรฐาน EN 1935:2003 HC 10: 55 กก.
- แกน: Ø15 มม.
- ขนาดรูเจาะ Ø: ขั้นแรก 6.3 มม., ขั้นสอง 7.2 มม.
- ขนาดบานพับทับขอบประตู: ≤12 มม.

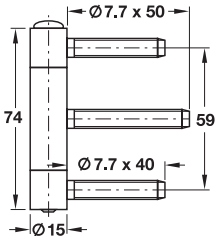

Blind frame
วงกบแบบมีบังใบ

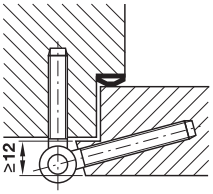

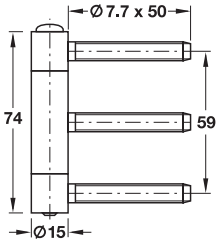

Lining frame
วงกบแบบเรียบ

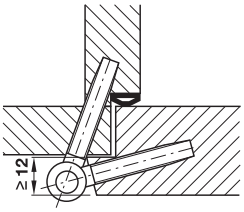

Material/finish วัสดุ/สี	Version รูปแบบ	Cat. No. รหัสสินค้า
Steel nickel plated เหล็ก เคลือบนิกเกิ้ล	For blind frame สำหรับวงกบแบบมีบังใบ	922.40.170
	For lining frame สำหรับวงกบโครงไม้	922.40.070

Packing: 2 pcs.
ขนาดบรรจุ: 2 ชิ้น

Mounting aids for drill-in hinges StarTec
แบบเจาะบานพับ StarTec


For blind frame
สำหรับวงกบแบบมีบังใบ


For lining frame
สำหรับวงกบแบบเรียบ

Features
- For mounting drill-in hinge Cat. No. 922.40.070 and 922.40.170
- Suitable for left and right hand side

Supplied with
2 Drilling jigs
1 Crank with crank head
1 Stepped drill bit Ø7.2 mm with adjusting ring

คุณสมบัติ
- สำหรับติดตั้งบานพับ รหัส 922.40.070 และ 922.40.170
- ติดตั้งได้ทั้งบานซ้ายและบานขวา

ประกอบด้วย
แบบเจาะ 2 ชิ้น
กุญแจหกเหลี่ยมพร้อมแขนปรับ 1 ชิ้น
ดอกสว่านขนาด Ø7.2 มม. พร้อมแหวน 1 ชิ้น

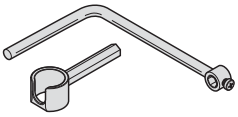
Crank with crank head
กุญแจหกเหลี่ยมพร้อมแขนปรับ

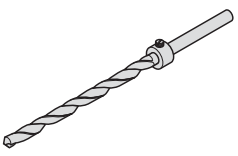
Stepped drill bit Ø7.2 mm with adjusting ring
ดอกสว่านขนาด Ø7.2 มม. พร้อมแหวน

Version รูปแบบ	Cat. No. รหัสสินค้า
For blind frame สำหรับวงกบแบบมีบังใบ	922.15.530
For lining frame สำหรับวงกบโครงไม้	922.15.538

Packing: 1 tool set
ขนาดบรรจุ: 1 ชุด

We reserve the right to alter specifications without notice (HTH Architectural Hardware 2019).
เราขอสงวนสิทธิ์ในการเปลี่ยนแปลงรายละเอียดโดยไม่ต้องแจ้งให้ทราบล่วงหน้า (อุปกรณ์สถาปัตยกรรม 2562)

Drill-in hinge StarTec
บานพับแบบขาเจาะ StarTec

EN 1935

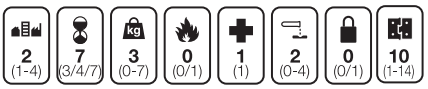



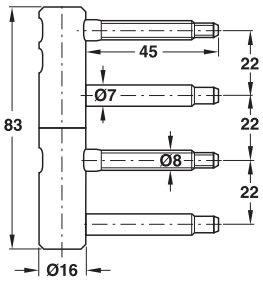

Features
- For blind timber frames
- For rebated doors
- Maintenance-free friction bearing technology
- 3 Dimensionally adjustable: Vertical +4 mm, Horizontal +3/-2 mm, Depth +3/-2 mm
- Suitable for DIN left hand and DIN right hand
- Standard certified in compliance with EN 1935:2002 hinge class 10

Technical data
- Max. door weight according to EN 1935:2002 HC 10: 60 kg with 2 hinge
- Knuckle: Ø16 mm

คุณสมบัติ
- สำหรับเฟรมไม้
- สำหรับประตูแบบมีบังใบ
- แกนหมุนแข็งแรงทนทาน
- ปรับระดับได้ 3 ทิศทาง แนวดิ่ง +4 มม. แนวนอน +3/-2 มม. แนวลึก +3/-2 มม.
- ติดตั้งได้ทั้งบานซ้ายและบานขวา
- ผ่านการทดสอบมาตรฐาน EN 1935:2002 hinge class 10

ข้อมูลทางเทคนิค
- รับน้ำหนักได้สูงสุดตามมาตรฐาน EN 1935:2002 HC 10: 60 กก. ต่อบานพับ 2 ตัว
- แกน: Ø16 มม.

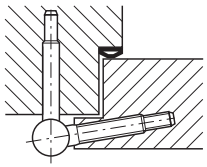

Material/finish วัสดุ/สี	Cat. No. รหัสสินค้า
Steel white galvanized เหล็ก สีขาวกัลวาไนซ์	922.24.390

Packing: 2 pcs.
ขนาดบรรจุ: 2 ชิ้น

Mounting aids for drill-in hinges StarTec
แบบเจาะบานพับ StarTec



For rebated doors
สำหรับประตูแบบมีบังใบ



For flush doors
สำหรับประตูแบบไม่มีบังใบ

Features
- For mounting drill-in hinge Cat. No. 922.24.390

Supplied with
2 Drilling jigs
1 Drill bit Ø7.0 with adjusting ring
1 Hexagon socket bit
1 Allen key

คุณสมบัติ
- สำหรับติดตั้งบานพับ รหัส 922.24.390

ประกอบด้วย
แบบเจาะ 2 ชิ้น
ดอกสว่านขนาด Ø7.0 มม. พร้อมแหวน 1 ชิ้น
สลักหกเหลี่ยม 1 ชิ้น
กุญแจหกเหลี่ยม 1 ชิ้น

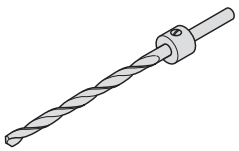

Drill bit Ø7.0 mm with adjusting ring
ดอกสว่านขนาด Ø7.0 มม. พร้อมแหวน



Hexagonal socket bit
สลักหกเหลี่ยม

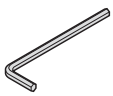

Allen key
กุญแจหกเหลี่ยม

Version รูปแบบ	Cat. No. รหัสสินค้า
For rebated doors สำหรับประตูแบบมีบังใบ	922.24.804
For flush doors สำหรับประตูแบบไม่มีบังใบ	922.24.814

Packing: 1 tool set
ขนาดบรรจุ: 1 ชุด

We reserve the right to alter specifications without notice (HTH Architectural Hardware 2019).
บริษัทฯ ขอสงวนสิทธิ์ในการเปลี่ยนแปลงรายละเอียดใดๆ โดยไม่ต้องแจ้งล่วงหน้า (อุปกรณ์สถาปัตย์ ปี 2562)

Drill-in hinge StarTec
บานพับแบบขาเจาะ StarTec



Features
- For blind timber frames
- For rebated interior doors
- Maintenance-free friction bearing technology
- 3 Dimensionally adjustable: Vertical +4 mm, side and closing pressure +3/-2 mm
- Suitable for DIN left hand and DIN right hand
- Standard certified in compliance with EN 1935:2002 hinge class 13

Technical data
- Max. door weight according to EN 1935:2002 HC 13: 120 kg with 2 hinge
- Knuckle: Ø20 mm

EN 1935

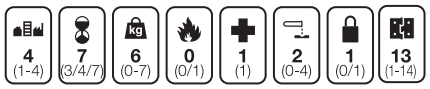

คุณสมบัติ
- สำหรับเฟรมไม้
- สำหรับประตูแบบมีบังใบ
- แกนหมุนแข็งแรงทนทาน
- ปรับระดับได้ 3 ทิศทาง ความสูง +4 มม. ด้านซ้าย-ขวาและความห่างระหว่างวงกบ +3/-2 มม.
- ติดตั้งได้ทั้งบานซ้ายและบานขวา
- ผ่านการทดสอบมาตรฐาน EN 1935:2002 hinge class 13

ข้อมูลทางเทคนิค
- รับน้ำหนักได้สูงสุดตามมาตรฐาน EN 1935:2002 HC13: 120 กก. ต่อบานพับ 2 ตัว
- แกนกลาง: Ø20 มม.

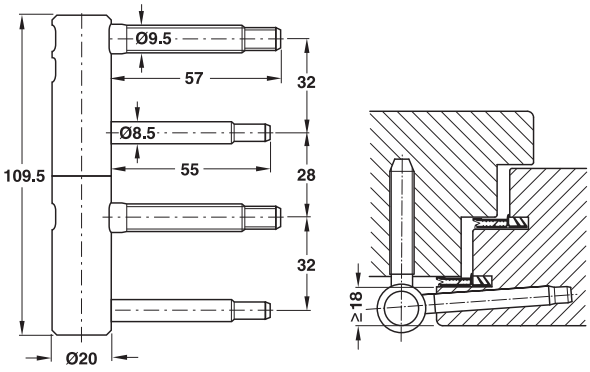

Material/finish วัสดุ/สี	Cat. No. รหัสสินค้า
Steel white galvanized เหล็ก สีขาวกัลวาไนซ์	922.24.490

Packing: 2 pcs.
ขนาดบรรจุ: 2 ชิ้น

Mounting aids for drill-in hinges StarTec
แบบเจาะบานพับ StarTec

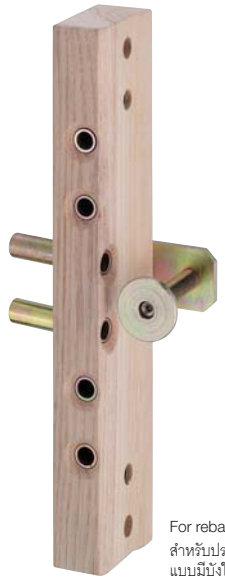

For rebated doors
สำหรับประตูแบบมีบังใบ



For flush doors
สำหรับประตูแบบไม่มีบังใบ

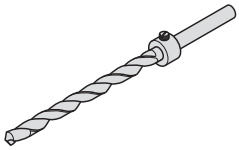

Drill bit Ø8.6 mm with adjusting ring
ดอกสว่านขนาด Ø8.6 มม. พร้อมแหวน



Hexagonal socket bit
สลักหกเหลี่ยม

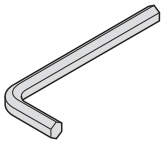

Allen key
กุญแจหกเหลี่ยม

Features
- For mounting drill-in hinge Cat. No. 922.24.490

Supplied with
2 Drilling jigs
1 Drill bit Ø8.6 with adjusting ring
1 Hexagon socket bit
1 Allen key

คุณสมบัติ
- สำหรับติดตั้งบานพับ รหัส 922.24.490

ประกอบด้วย
แบบเจาะ 2 ชิ้น
ดอกสว่านขนาด Ø8.6 มม. พร้อมแหวน 1 ชิ้น
สลักหกเหลี่ยม 1 ชิ้น
กุญแจหกเหลี่ยม 1 ชิ้น

Version รูปแบบ	Cat. No. รหัสสินค้า
For rebated doors สำหรับประตูแบบมีบังใบ	922.24.805

Packing: 1 tool set
ขนาดบรรจุ: 1 ชุด

We reserve the right to alter specifications without notice (HTH Architectural Hardware 2019).
บริษัทฯ ขอสงวนสิทธิ์ในการเปลี่ยนแปลงรายละเอียดโดยมิได้แจ้งให้ทราบล่วงหน้า (อุปกรณ์สถาปัตยกรรม 2562)

Decorative sleeve StarTec
ปลอกหุ้มแกนกลางบานพับแบบขาเจาะ StarTec

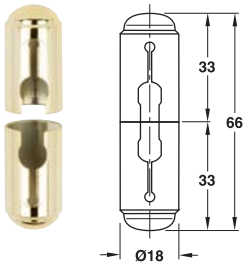

Features
- For 2-part drill-in hinges Ø16 mm
- Plastic

คุณสมบัติ
- สำหรับบานพับแบบขาเจาะ 2 ขิ้นที่มีแกนขนาด Ø16 มม.
- พลาสติก

Finish สี	Cat. No. รหัสสินค้า
Nickel coloured matt สีนิกเกิ้ลด้าน	922.24.916
Chrome coloured polished สีโครมเงา	922.24.912
Brass coloured polished สีทองเหลืองเงา	922.24.918
White, RAL 9016 สีขาว RAL 9016	922.24.917

Packing: 2 pcs.
ขนาดบรรจุ: 2 ชิ้น

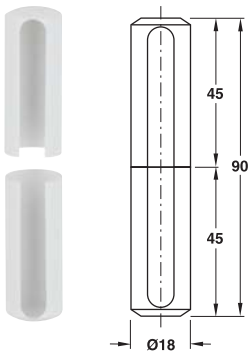

Features
- For 2-part, 3D adjustable drill-in hinges Ø16 mm
- Plastic

คุณสมบัติ
- สำหรับบานพับแบบขาเจาะ 2 ขิ้น และ 3D แบบปรับได้ที่มีแกนขนาด Ø16 มม.
- พลาสติก

Finish สี	Cat. No. รหัสสินค้า
Nickel coloured matt สีนิกเกิ้ลด้าน	922.24.926
Chrome coloured polished สีโครมเงา	922.24.922
Brass coloured polished สีทองเหลืองเงา	922.24.928

Packing: 2 pcs.
ขนาดบรรจุ: 2 ชิ้น

We reserve the right to alter specifications without notice (HTH Architectural Hardware 2019).
เราขอสงวนสิทธิ์ในการเปลี่ยนแปลงรายละเอียดโดยไม่ต้องแจ้งล่วงหน้า (อุปกรณ์สถาปัตยกรรม เฮทีเอช 2562)

Decorative sleeve StarTec

ปลอกหุ้มแกนกลางบานพับแบบขาเจาะ StarTec

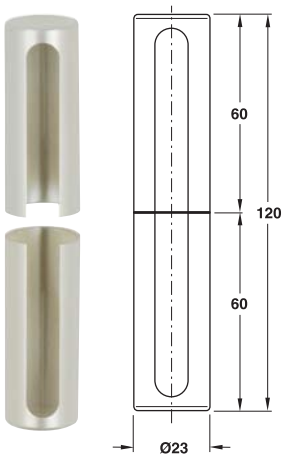

Features

- For 2-part, 3D adjustable drill-in hinges Ø20 mm
- Plastic

คุณสมบัติ

- สำหรับบานพับแบบขาเจาะ 2 ชิ้น และ 3D แบบปรับได้ ที่มีแกนกลาง Ø20 มม.
- พลาสติก

Finish สี	Cat. No. รหัสสินค้า
Nickel coloured matt สีนิกเกิ้ลด้าน	922.24.936
Chrome coloured polished สีโครมเงา	922.24.932
Brass coloured polished สีทองเหลืองเงา	922.24.938
White, RAL 9016 สีขาว RAL 9016	922.24.937

Packing: 2 pcs.
ขนาดบรรจุ: 2 ชิ้น

4

We reserve the right to alter specifications without notice (HTH Architectural Hardware 2019).
เรามีสิทธิ์ที่จะเปลี่ยนแปลงรายละเอียดโดยไม่ต้องแจ้งให้ทราบล่วงหน้า (อุปกรณ์สถาปัตยกรรม 2562)

5

Door Closers

โช๊คประตู







Overhead Positioned Door Closer
โช็คประตูแบบติดด้านบน:แบบติดลอย

Door closer DCL 11 StarTec
โช็คประตู DCL 11 StarTec 5.12
Door closer HS 950
โช็คประตู HS 950 ..... 5.13
Door closer DCL 110
โช็คประตู DCL 110 ..... 5.14
Door closer DCL 85
โช็คประตู DCL 85 ..... 5.15
Door closer DCL 15 StarTec
โช็คประตู DCL 15 StarTec 5.16
Door closer DCL 21 StarTec
โช็คประตู DCL 21 StarTec 5.17
Door closer DCL 83 StarTec
โช็คประตู DCL 83 StarTec 5.18
Door closer DCL 51 StarTec
โช็คประตู DCL 51 StarTec 5.19
Door closer DCL 55 StarTec
โช็คประตู DCL 55 StarTec 5.20
Door closer DCL 61 StarTec
โช็คประตู DCL 61 StarTec 5.21
Door closer TS 1000 GEZE
โช็คประตู TS 1000 GEZE 5.22
Door closer TS 1500 GEZE
โช็คประตู TS 1500 GEZE 5.23
Door closer TS 1500 G GEZE
โช็คประตู TS 1500 G GEZE 5.24
Door closer TS 2000 V GEZE
โช็คประตู TS 2000 V GEZE 5.25
Door closer TS 2000 VG GEZE
โช็คประตู TS 2000 VG GEZE 5.26
Door closer TS 3000 V
โช็คประตู TS 3000 V 5.27
Door closer TS 4000 GEZE
โช็คประตู TS 4000 GEZE 5.28
Door closer TS 4000 G GEZE
โช็คประตู TS 4000 G GEZE 5.29
Door closer TS 4000 Tandem GEZE
โช็คประตู TS 4000 Tandem GEZE 5.30
Door closer TS 4000 E GEZE
โช็คประตู TS 4000 E GEZE 5.31
Door closer TS 5000
โช็คประตู TS 5000 ..... 5.32
Accessories
อุปกรณ์เสริม 5.33

We reserve the right to alter specifications without notice (HTH Architectural Hardware 2019).
เราขอสงวนสิทธิ์ในการเปลี่ยนแปลงรายละเอียดโดยไม่ต้องแจ้งล่วงหน้า (อุปกรณ์สถาปัตยกรรม 2562)

New products and systems: www.hafelethailand.com/www.hafele.co.th
ผลิตภัณฑ์และนวัตกรรมใหม่: www.hafelethailand.com/www.hafele.co.th



Overhead Positioned Door Closer
โช็คแบบติดด้านบน:แบบฝัง

Concealed door closer DCL 33 StarTec
โช็คประตูซ่อนฝังสันบาน DCL 33 StarTec 5.36
Concealed door closer DCL 34 EN3 StarTec
โช็คประตูซ่อนฝังสันบาน DCL 34 EN3 StarTec 5.37
Concealed door closer DCL 34 EN4
โช็คประตูซ่อนฝังสันบาน DCL 34 EN4 ..... 5.38
Concealed door closer Boxer 2V GEZE
โช็คประตูซ่อนฝังสันบาน Boxer 2V GEZE 5.39
Concealed door closer Boxer GEZE
โช็คประตูซ่อนฝังสันบาน Boxer GEZE 5.40
Concealed door closer Boxer P GEZE
โช็คประตูซ่อนฝังสันบาน Boxer P GEZE 5.41
Transom door closer
โช็คประตูสำหรับบานอะลูมิเนียม 5.42
Rebate door closer
โช็คประตูแบบซ่อนฝังสันบานด้านข้าง 5.43
Overhead sliding door closer for lightweight sliding doors
โช็คประตูแบบติดลอย สำหรับบานเลื่อนที่มีน้ำหนักเบา 5.44



Floor Springs
โช็คประตูแบบติดด้านล่าง

Hydraulic floor hinge for timber door
จุดหมุนล่างไฮดรอลิคแบบไม่ฝังพื้น สำหรับบานไม้ 5.45
Hydraulic floor hinge for glass door
จุดหมุนล่างไฮดรอลิคแบบไม่ฝังพื้น สำหรับบานกระจก 5.46
Double action floor spring
โช็คประตูแบบฝังพื้นเปิดสองทาง 5.47
Double action floor spring for residential
โช็คประตูแบบฝังพื้นเปิดสองทาง สำหรับที่พักอาศัย 5.48
Heavy duty floor spring
โช็คประตูแบบฝังพื้นสำหรับประตูที่มีน้ำหนักมาก 5.49
Accessories
อุปกรณ์เสริม 5.50
Floor spring TS 500 N GEZE
โช็คประตูแบบฝังพื้น TS 500 N GEZE 5.52
Floor spring TS 500 NV GEZE
โช็คประตูแบบฝังพื้น TS 500 NV GEZE 5.53
Floor spring TS 550 NV GEZE
โช็คประตูแบบฝังพื้น TS 550 NV GEZE 5.54
Slide channel surface mounted with lever GEZE
แขนสไลด์แบบติดลอย สำหรับโช็คฝังพื้น GEZE 5.55

5

We reserve the right to alter specifications without notice (HTH Architectural Hardware 2019).
เราขอสงวนสิทธิ์ในการเปลี่ยนแปลงรายละเอียดโดยไม่ต้องแจ้งล่วงหน้า (อุปกรณ์สถาปัตยกรรม 2562)





Floor Springs
โช็คประตูแบบติดด้านล่าง

Slide channel concealed mounted with lever GEZE
แขนสไลด์แบบซ่อนฝัง สำหรับโช็คฝังพื้น GEZE 5.55

Barrel hinge for single action doors GEZE
จุดหมุนบนสำหรับบานเปิดทางเดียว GEZE 5.56

Door rail for single action doors GEZE
แกนจุดหมุนล่างสำหรับบานเปิดทางเดียว GEZE 5.56

Cover cap for barrel hinges on flush doors GEZE
ฝาครอบจุดหมุนบน GEZE 5.56

Cover cap for door rails on flush doors GEZE
ฝาครอบจุดหมุนล่าง GEZE 5.56

Adjustable barrel hinge for double action swing doors GEZE
จุดหมุนบนสำหรับบานเปิดสองทาง GEZE 5.57

Cover plate for barrel hinge GEZE
ฝาครอบบน GEZE 5.57

Front plate for barrel hinge GEZE
ฝาครอบข้าง GEZE 5.57

Door rail for swing doors GEZE
แกนจุดหมุนล่าง GEZE 5.58

Axle prolongation for floor springs GEZE
แกนต่อโช็คประตูแบบฝังพื้น GEZE 5.58

Sealing compound
สารผสมกันน้ำสำหรับโช็คฝังพื้น 5.58

Floor bearing StarTec
จุดหมุนล่าง StarTec 5.59

Pivot bearing with flat conical axle GEZE
จุดหมุนล่าง GEZE 5.59

Cover plate for pivot bearing GEZE
ฝาครอบจุดหมุนล่าง GEZE 5.59

Pivot bearing
จุดหมุนล่าง 5.59

Soft closing and opening mechanism for doors active stop
อุปกรณ์ปิด/เปิดบานประตูแบบนุ่มนวล active stop 5.60

We reserve the right to alter specifications without notice (HTH Architectural Hardware 2019).
เราขอสงวนสิทธิ์ในการเปลี่ยนแปลงรายละเอียดใดๆ โดยไม่ต้องแจ้งล่วงหน้า (อุปกรณ์สถาปัตยกรรม เมษายน 2562)


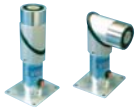


Door Closer Accessories
อุปกรณ์เสริม

Soft closing and opening mechanism for doors active stop
อุปกรณ์ปิด/เปิดบานประตูแบบนุ่มนวล active stop 5.60

Door selector
อุปกรณ์กำหนดการปิดประตู 5.61

Door co-ordinator
อุปกรณ์กำหนดการปิดประตู 5.61

Magnetic door clamp with integrated circuit GEZE
แม่เหล็กไฟฟ้ายึดบานประตูพร้อมปุ่มตัดไฟ GEZE 5.63

Magnetic door clamp basic model GEZE
แม่เหล็กไฟฟ้ายึดบานประตูแบบมาตรฐาน GEZE 5.63

Magnetic door clamp, floor mounting GEZE
แม่เหล็กไฟฟ้ายึดบานประตูแบบแบบติดพื้น GEZE 5.63

Magnetic door clamp wall mounting GEZE
แม่เหล็กไฟฟ้ายึดบานประตูแบบติดผนังพร้อมปุ่มตัดไฟ GEZE 5.64

Counterplate GEZE
ฐานรับแม่เหล็ก GEZE 5.64



Automatic Swing Door Systems
ระบบประตูบานเปิดอัตโนมัติ

Door operator PortaMatic
อุปกรณ์ควบคุมประตูบานเปิดไฟฟ้า PortaMatic 5.66

ECturn
Electromechanical swing door drive for 1-leaf single action internal doors
อุปกรณ์เปิดประตูบานสวิงไฟฟ้าสำหรับประตูบานเดี่ยวภายในอาคารเปิดทางเดียว 5.70

Slimdrive EMD
Electromechanical swing door drive for 1- or 2-leaf single action doors
อุปกรณ์เปิดประตูบานสวิงไฟฟ้าสำหรับประตูบานเดี่ยวและบานคู่เปิดทางเดียว 5.71

TSA 160 NT
Electromechanical swing door drive for 1- or 2-leaf single action doors
อุปกรณ์เปิดประตูบานสวิงไฟฟ้าสำหรับประตูบานเดี่ยวและบานคู่เปิดเข้าหรือออกด้านเดียว 5.72

Swing door system for fire and smoke protection doors
ระบบประตูบานสวิงสำหรับประตูป้องกันไฟและควันไฟ 5.73

Swing door system with integrated closing sequence control
ระบบประตูบานสวิงพร้อมอุปกรณ์ควบคุมลำดับการปิดก่อน-หลัง 5.74

Swing door system for fresh air supply/doors for emergency exit
ระบบประตูบานสวิงเพื่ออากาศบริสุทธิ์และเป็นประตูสำหรับทางออกฉุกเฉิน 5.75

5

We reserve the right to alter specifications without notice (HTH Architectural Hardware 2019).
บริษัทฯ ขอสงวนสิทธิ์ในการเปลี่ยนแปลงรายละเอียดโดยมิได้มีการแจ้งล่วงหน้า (อุปกรณ์สถาปัตย์ พ.ศ. 2562)

Classification of door closers in compliance with EN 1154:1996 + A1:2002
การจัดประเภทโช๊คประตูตามมาตรฐาน EN 1154:1996 + A1:2002

The requirements and test procedures for door closers are defined in European standard EN 1154:1996 + A1:2002 "Locks and Architectural Hardware - Controlled door closing devices". The requirements are classified using a six-digit designation system.
ข้อกำหนดและขั้นตอนการทดสอบโช๊คประตูถูกกำหนดตามมาตรฐานยุโรป EN 1154:1996 + A1:2002 "อุปกรณ์ล็อคและอุปกรณ์ประตู-หน้าต่าง - อุปกรณ์ติดประตูที่ควบคุมได้ ข้อกำหนดในการใช้งานถูกจัดประเภทด้วยมาตรฐาน 6 หลัก

6-digit classification key in accordance with EN 1154:1996 + A1:2002
หลักการจัดประเภทโดยมาตรฐาน 6 หลัก เป็นไปตามมาตรฐาน EN 1154:1996 + A1:2002

Position/ตำแหน่ง					
1	**2**	**3**	**4**	**5**	**6**
Category of use ประเภทการใช้งาน	Durability ความทนทาน	Door closer size ขนาดโช๊คประตู	Suitability for use on fire resistant/smoke control doors ความเหมาะสมสำหรับการใช้งานกับประตูทนไฟ/ควบคุมควันไฟ	Safety ความปลอดภัย	Corrosion resistance ความทนทานต่อการกัดกร่อน

Meaning of individual positions in classification key:
ความหมายของการจัดประเภทของมาตรฐานแต่ละหลัก

Position ตำแหน่ง	**Possible grades** ตัวเลขที่เป็นไปได้	**Meaning** ความหมาย
1 Category of use ประเภทการใช้งาน	3-4	3 = closing of door from opening angle >105° 3 = การปิดประตูเริ่มจากมุมเปิดมากกว่า 105°
		4 = closing of door from opening angle 180° 4 = การปิดประตูเริ่มจากมุมเปิด 180°
2 Durability ความทนทาน	8	8 = 500,000 test cycles 8 = การทดสอบใช้งาน 500,000 ครั้ง
3 Door closer size ขนาดโช๊คประตู	1-7	1 = door width: max. 750 mm; test door weight: 20 kg 1 = บานประตูกว้างไม่เกิน 750 มม. ทดสอบกับน้ำหนักประตู 20 กก.
		2 = door width: max. 850 mm; test door weight: 40 kg 2 = บานประตูกว้างไม่เกิน 850 มม. ทดสอบกับน้ำหนักประตู 40 กก.
		3 = door width: max. 950 mm; test door weight: 60 kg 3 = บานประตูกว้างไม่เกิน 950 มม. ทดสอบกับน้ำหนักประตู 60 กก.
		4 = door width: max. 1,100 mm; test door weight: 80 kg 4 = บานประตูกว้างไม่เกิน 1,100 มม. ทดสอบกับน้ำหนักประตู 80 กก.
		5 = door width: max. 1,250 mm; test door weight: 100 kg 5 = บานประตูกว้างไม่เกิน 1,250 มม. ทดสอบกับน้ำหนักประตู 100 กก.
		6 = door width: max. 1400 mm; test door weight: 120 kg 6 = บานประตูกว้างไม่เกิน 1,400 มม. ทดสอบกับน้ำหนักประตู 120 กก.
		7 = door width: max. 1,600 mm; test door weight: 160 kg 7 = บานประตูกว้างไม่เกิน 1,600 มม. ทดสอบกับน้ำหนักประตู 160 กก.
4 Suitability for use on fire resistant/smoke control doors ความเหมาะสมสำหรับการใช้งานกับประตูทนไฟ/ควบคุมควันไฟ	0-1	0 = not suitable for use on fire resistant and smoke control doors 0 = ไม่เหมาะสมสำหรับการใช้งานกับประตูทนไฟและควบคุมควันไฟ
		1 = suitable for use on fire resistant and smoke control doors 1996 + A1:2002: A prerequisite is that the fire safety certificate of the fire test on typical fire resistant and smoke control doors confirms that the door closer does not adversely affect the fire resistance properties of the door. This verification management is outside the scope of application of this European standard. 1 = เหมาะสมสำหรับการใช้งานกับประตูทนไฟและควบคุมควันไฟ 1996 + A1:2002: เป็นมาตรฐานหนึ่งที่จำเป็นเพื่อความปลอดภัยในกรณีเกิดอัคคีภัยซึ่งทดสอบการทนไฟกับประตูทนไฟหรือควบคุมควันไฟ เพื่อมั่นใจได้ว่าโช๊คประตูจะไม่มีผลกระทบต่อคุณสมบัติการทนไฟของประตู วิธีการตรวจสอบไม่ได้อยู่ในขอบเขตการใช้งานตามมาตรฐานยุโรป
5 Safety ความปลอดภัย	1	1 = all door closers must meet the substantial safe usage requirements. For this reason, only grade 1 has been defined. 1 = โช๊คประตูทุกตัวต้องผ่านข้อกำหนดการใช้งานอย่างปลอดภัย ด้วยเหตุผลนี้จึงมีเกรด 1 เท่านั้น

5

We reserve the right to alter specifications without notice (HTH Architectural Hardware 2019).
เรายังคงสงวนสิทธิ์ในการเปลี่ยนแปลงรายละเอียดโดยไม่ต้องแจ้งล่วงหน้า (อุปกรณ์สถาปัตยกรรม 2562)

Position ตำแหน่ง	**Possible grades** ตัวเลขที่เป็นไปได้	**Meaning** ความหมาย
6 Corrosion resistance ความทนทานต่อการกัดกร่อน	0-5	0 = no defined corrosion resistance 0 = ไม่ระบุความทนทานต่อการกัดกร่อน
		1 = low corrosion resistance 1 = การทนทานต่อการกัดกร่อนต่ำ
		2 = medium corrosion resistance 2 = การทนทานต่อการกัดกร่อนปานกลาง
		3 = high corrosion resistance 3 = การทนทานต่อการกัดกร่อนสูง
		4 = extremely high corrosion resistance 4 = การทนทานต่อการกัดกร่อนสูงมาก
		5 = extraordinarily high corrosion resistance 5 = การทนทานต่อการกัดกร่อนสูงเป็นพิเศษ

1996 + A1:2002:

1 For all interior and external doors in public and other buildings where persons have little inclination to take care and are likely to use the door incorrectly.

Note 1: Classification in compliance with grade 4 requires standard installation in accordance with the manufacturer's specifications.

Note 2: For applications, where heavy duty use is expected, or with specially limited door opening angles the use of door closers with backcheck or the use of door stoppers is recommended.

2 Where a door closer provides a range of closing force sizes both the minimum and maximum size must be identified (also see following table).

1996 + A1:2002:

1 สำหรับประตูภายในและภายนอกอาคารอยู่พื้นที่ส่วนกลาง และอาคารอื่นๆ ที่ผู้ใช้งานค่อนข้างไม่ใส่ใจ ไม่มีการดูแลรักษาและอาจใช้งานประตูผิดประเภท

หมายเหตุ 1: การจัดประเภทต้องผ่านเกรด 4 และติดตั้งตามมาตรฐานที่กำหนดไว้โดยผู้ผลิต

หมายเหตุ 2: สำหรับการใช้งานสถานที่ซึ่งคาดว่ามีการใช้งานอย่างหนัก หรือมุมเปิดประตูถูกจำกัดเป็นพิเศษ แนะนำให้ใช้ฟังก์ชันแบ็คเช็คของโช๊คประตู หรือใช้ตัวหยุดบานประตู

2 กรณีที่โช๊คประตูสามารถปรับกำลังแรงปิดประตูได้ จะต้องมีการระบุทั้งกำลังน้อยสุดและสูงสุด (กรุณาดูตารางถัดมา)

Definition of individual door closer sizes:
ความหมายของขนาดโช๊คประตูในแต่ละขนาด

Door closer size ขนาดโช๊คประตู	**Recommended max. door width mm** ความกว้างประตูสูงสุดที่แนะนำ มม.	**Test door weight kg** น้ำหนักประตูที่ทดสอบ กก.	**Closing moment Nm** แรงขณะปิด นิวตันเมตร				**Opening moment Nm** แรงขณะเปิด นิวตันเมตร	**Door closer efficiency %** ประสิทธิภาพของโช๊คประตู %
			between 0° and 4° ระหว่าง 0° ถึง 4°		**between 88° and 92** ระหว่าง 88° ถึง 92°	**at any other opening angle** ที่มุมเปิดอื่นๆ	**between 0° and 60°** ระหว่าง 0° ถึง 60°	**between 0° and 4°** ระหว่าง 0° ถึง 4°
			min. ต่ำสุด	**max.** สูงสุด	**min.** ต่ำสุด	**min.** ต่ำสุด	**max.** สูงสุด	**min.** ต่ำสุด
1	750	20	9	13	3	2	26	50
2	850	40	13	18	4	3	36	50
3	950	60	18	26	6	4	47	55
4	1100	80	26	37	9	6	62	60
5	1250	100	37	54	12	8	83	65
6	1400	120	54	87	18	11	134	65
7	1600	160	87	140	29	18	215	65

We reserve the right to alter specifications without notice (HTH Architectural Hardware 2019).
บริษัทฯ ขอสงวนสิทธิ์ในการเปลี่ยนแปลงรายละเอียดโดยมิได้มีการแจ้งล่วงหน้า (อุปกรณ์สถาปัตย์ พ.ศ. 2562)

Example: "DCL 83" certified in compliance with EN 1154:1996 + A1:2002
ตัวอย่าง: "DCL 83" ได้รับการรับรองผ่านตามมาตรฐาน EN1154:1196 + A1:2002



Classification code:
รหัสประเภทผลิตภัณฑ์

3	8	2-4	1	1	3

Position ตำแหน่ง	**Meaning** ความหมาย
1 Category of use ประเภทการใช้งาน	Grade 3: Closing of door from opening angle >105° เกรด 3: การปิดประตูเริ่มจากมุมเปิดมากกว่า 105°
2 Durability ความทนทาน	Grade 8: 500,000 cycles เกรด 8: การทดสอบใช้งาน 500,000 ครั้ง
3 Door closer size ขนาดโช๊คประตู	Grade 2–4: Door width: max. 850 mm; test door weight: 40 kg, (grade 2) Door width: max. 950 mm; test door weight: 60 kg, (grade 3) Door width: max. 1,100 mm; test door weight: 80 kg, (grade 4) เกรด 2 - 4: ความกว้างประตู: ไม่เกิน 850 มม. น้ำหนักประตูที่ทดสอบ: 40 กก. (เกรด 2) ความกว้างประตู: ไม่เกิน 950 มม. น้ำหนักประตูที่ทดสอบ: 60 กก. (เกรด 3) ความกว้างประตู: ไม่เกิน 1,100 มม. น้ำหนักประตูที่ทดสอบ: 80 กก. (เกรด 4)
4 Suitability for use on fire resistant/smoke control doors ความเหมาะสมสำหรับการใช้งานกับประตูทนไฟ/ควบคุมควันไฟ	Grade 1: Suitable for use on fire resistant and smoke control doors เกรด 1: เหมาะสมสำหรับการใช้งานกับประตูทนไฟและควบคุมควันไฟ
5 Safety ความปลอดภัย	Grade 1: All door closers must meet the substantial safe usage requirements. เกรด 1: โช๊คประตูทุกตัวต้องผ่านข้อกำหนดการใช้งานอย่างปลอดภัย
6 Corrosion resistance ความทนทานต่อการกัดกร่อน	Grade 3: High corrosion resistance เกรด 3: การทนทานต่อการกัดกร่อนสูง

We reserve the right to alter specifications without notice (HTH Architectural Hardware 2019).
เรามีสิทธิ์ในการเปลี่ยนแปลงรายละเอียดโดยไม่ต้องแจ้งล่วงหน้า (อุปกรณ์สถาปัตย์ มกราคม 2562)

Door closers
โช๊คประตู

The door closers in this catalogue are divided into the following groups:
» Overhead door closers with guide rail, arm assembly or as concealed version
» Floor springs
Accessories for the closer systems can be found directly after the individual closer systems. General accessories for all closer systems can be found at the end of the product group.

โช๊คประตูที่แสดงในแคตตาล็อกถูกแบ่งเป็นกลุ่มดังต่อไปนี้
» โช๊คประตูแบบติดด้านบนชนิดแขนสไลด์ ชนิดแขนมาตรฐาน หรือรุ่นซ่อนสันบาน
» โช๊คประตูแบบฝังพื้น

Appropriate application
การใช้งานที่เหมาะสม

Door closers must be used only to close pivot or hinged doors made of wood, metal, aluminium or glass after these have been opened manually. Individual floor springs and concealed door closers can also be used for double action doors.

Door closers need to be replaced when a satisfactory and safely functioning closing action is no longer guaranteed.

The following inappropriate use must be avoided under any circumstances:

» Use of the door closer for applications other than closing of doors
» Obstruction of the closing action for example by scraping doors, catching seals or stiff locks
» Incorrect or inappropriate installation and setting such as bangingdoors
» Incorrect selection of the closer size or closing force

โช๊คประตูจะต้องถูกใช้เพื่อปิดประตูไม้ ประตูเหล็ก ประตูอะลูมิเนียม หรือประตูกระจกที่ใช้ร่วมกับบานพับ หรือจุดหมุน หลังจากถูกเปิดด้วยมือเท่านั้น
โช๊คประตูแบบฝังพื้นและโช๊คประตูซ่อนสันบานสามารถถูกใช้กับประตูเปิดสองทางได้ด้วย

จำเป็นต้องเปลี่ยนโช๊คประตูเมื่อไม่สามารถรับประกันฟังก์ชันการปิดประตูอย่างปลอดภัยและน่าเชื่อถือ

การใช้งานในสถานะการต่างๆ ที่ไม่เหมาะสมดังต่อไปนี้ควรถูกหลีกเลี่ยง
» การใช้งานโช๊คประตูที่นอกเหนือจากปิดประตู
» วัสดุกีดขวางการปิดประตู ตัวอย่างเช่น การทำให้ประตูติดขัด ซีลดึงประตู หรือกลอนประตู
» การติดตั้งและการตั้งค่าที่ไม่เหมาะสมหรือไม่ถูกต้อง เช่น การปิดประตูอย่างรุนแรง
» การเลือกขนาดโช๊คประตูหรือกำลังแรงปิดไม่ถูกต้อง

Installation and initiation
การติดตั้ง และเริ่มใช้งาน

The following points must be observed during the installation and initiation of door closers:

» Before the installation and initiation of door closers, including additional equipment and accessories, the relevant legal regulations need to be observed.
» Door closers must be installed and adjusted correctly by qualified personnel.
» Product information must be observed and has to be passed on to the clients and end users.
» Door closers in hold-open systems are subject to legal controls, monitoring and maintenance procedures.
» In case of particularly unfavourable local conditions (i.e. influence of wind), door closers with a higher closing force must be used.
» If, due to the circumstances of the door and surrounds, it cannot be avoided that the door leaf knocks against the door frame near the door pivot point, a door stopper must be used, which will limit the maximum opening angle of the door closer.
» If a door spring is in contact with water (i.e. external doors), the space between the cement casing and the housing must be filled with a suitable sealing compound.

จะต้องมีการตรวจสอบรายละเอียดดังต่อไปนี้ขณะติดตั้งและเริ่มใช้งาน
» ก่อนการติดตั้ง และเริ่มใช้งานโช๊คประตูรวมถึงอุปกรณ์เสริม ต้องตรวจสอบกฎหมายที่เกี่ยวข้อง
» ต้องติดตั้งและปรับโช๊คประตูให้ถูกต้องโดยผู้มีความชำนาญ
» ต้องตรวจดูข้อมูลผลิตภัณฑ์ และส่งต่อไปยังลูกค้าและผู้ใช้งาน
» โช๊คประตูที่มีระบบเปิดประตูค้างอยู่ภายใต้การความคุมทางกฎหมายซึ่งมีขั้นตอนตรวจสอบและบำรุงรักษา
» ในกรณีใช้ในสถานที่ที่ไม่เหมาะสมอย่างมาก (เช่น ลมต้าน) ต้องใช้โช๊คประตูที่มีแรงปิดประตูมากขึ้น
» เนื่องจากลักษณะประตูและสิ่งรอบข้าง ถ้าไม่สามารถหลีกเลี่ยงให้บานประตูไม่ให้ชนกับวงกบประตูบริเวณใกล้จุดหมุดประตูได้ จำเป็นต้องใช้ตัวกันชนประตู ซึ่งจะจำกัดมุมเปิดสูงสุดของโช๊คประตู
» ถ้าโช๊คประตูฝังพื้นสัมผัสน้ำ (เช่น ประตูภายนอกอาคาร) ช่องว่างระหว่างกล่องโช๊คและอุปกรณ์โช๊คจะต้องถูกเติมด้วยสารผสมสำหรับป้องกันอุปกรณ์ที่เหมาะสม

We reserve the right to alter specifications without notice (HTH Architectural Hardware 2019).
เรามีสิทธิ์ขอเปลี่ยนแปลงรายละเอียดโดยไม่ต้องแจ้งให้ทราบล่วงหน้า (อุปกรณ์สถาปัตย์ พ.ศ. 2562)

Maintenance and repair
การบำรุงรักษาและการซ่อมแซม

Carry out the following maintenance works regularly:
» Check the safety relevant components for their sturdy positioning and for their wear and tear
» Re-tighten the fixing screws and exchange defective components
» Test the settings (i.e. closing speed) and easy movement of the door
» If necessary, apply grease to the moving components (i.e. arm assembly)

Repairs must be carried out by authorized qualified personnel. Only cleaning agents which do not contain corrosive elements and damaging components may be used.

ควรดำเนินการบำรุงรักษาต่อไปนี้อย่างสม่ำเสมอ
» ตรวจสอบชิ้นส่วนที่เกี่ยวข้องด้านความปลอดภัยในตำแหน่งของโช๊คประตูที่ต้องการความแข็งแรงและที่มีการสึกหรอ
» ขันสกรูให้แน่น และเปลี่ยนอุปกรณ์ที่เสียหาย
» ทดสอบการปรับโช๊คประตู (เช่น ความเร็วการปิดประตู) และความง่ายในการเปิด/ปิดประตู
» ถ้าจำเป็นใส่จาระบีที่ชิ้นส่วนที่เคลื่อนไหว (เช่น แขนโช๊คประตู)

การซ่อมแซมควรถูกดำเนินการด้วยผู้มีความชำนาญที่ได้รับอนุญาต ในการทำความสะอาดให้ใช้น้ำยาที่ไม่มีส่วนผสมของสารกัดกร่อน และการทำลายวัสดุเท่านั้น

Fire resistance and smoke control
การป้องกันไฟและการควบคุมควันไฟ

The construction of fire resistant doors (steel doors T30-1) is subject to the clearly defined regulations of DIN 18082.
The regulations of smoke control doors are listed in DIN 18095.
Furthermore the EN 1634 standard applies.
Fire resistant and smoke control doors which have been approved by the building inspector must not be modified. The installation of a door closer or hold-open systems may require a proof of suitability in connection with the fire resistant and smoke control door, a final check, an agreement or authorization.

F Door closers which have been tested for fire resistant and smoke control doors are marked with a fire resistant symbol.

Accessories for certain closer systems for fire resistant and smoke control doors are central smoke alarm systems, smoke alarms, electric or adhesive door magnets and anchor or adhesive counterplates, and can be found in this catalogue.

โครงสร้างของประตูทนไฟ (ประตูเหล็ก T30-1) เป็นหัวข้อในข้อบังคับ DIN 18082
ข้อบังคับเกี่ยวกับประตูควบคุมควันไฟเป็นรายการใน DIN 18095
รวมทั้งมาตรฐาน EN 1634
ประตูทนไฟและควบคุมควันไฟที่ได้รับการอนุมัติโดยผู้ตรวจสอบอาคารต้องไม่มีการดัดแปลง การติดตั้งโช๊คประตูที่มีระบบเปิดประตูค้างจำเป็นต้องได้รับความยินยอม หรือการอนุญาตว่าเหมาะกับการใช้กับประตูทนไฟและควบคุมควันไฟในการตรวจสอบขั้นสุดท้าย

F โช๊คประตูซึ่งถูกทดสอบสำหรับประตูทนไฟและควบคุมควันไฟจะมีสัญลักษณ์กันไฟ

อุปกรณ์เสริมสำหรับระบบโช๊คประตูที่ใช้กับประตูทนไฟและควบคุมควันไฟคือระบบเตือนควันไฟที่ควบคุมจากส่วนกลาง แม่เหล็กไฟฟ้าสำหรับยึดประตูและเพลทยึด ซึ่งสามารถดูจากแค็ตตาล็อกนี้ได้

General door closer functions
ฟังก์ชันทั่วไปของโช๊คประตู

Closing force
The closing force depends on the width of the door leaf. With most door closers, it can be set and adjusted exactly to the respective door situation. In case of particularly unfavourable local conditions (i.e. wind influence), door closers with a higher closing force must be used.

แรงปิดประตู
แรงปิดประตูขึ้นกับความกว้างบานประตู โดยโช๊คประตูส่วนใหญ่ สามารถตั้งและปรับแรงปิดประตูให้เหมาะกับประตูได้ ในกรณีใช้ในสถานที่ที่ไม่เหมาะสมอย่างมาก (เช่น ลมแรง) ต้องใช้โช๊คประตูที่มีแรงปิดประตูมากขึ้น

Door closer size ขนาดโช๊คประตู	Recommended max. door width (mm) ความกว้างประตูสูงสุดที่แนะนำ มม.	Test door weight (kg) น้ำหนักประตูที่ทดสอบ กก.
1	750	20
2	850	40
3	950	60
4	1100	80
5	1250	100
6	1400	120
7	1600	160

The recommended door widths apply to standard installation. In case of particularly high and heavy doors, extreme draught conditions or special installation, door closers with a higher closing force must be used.
The weight specifications in the table apply only to the test procedure. The given values do not correspond to the max. values for the installation.

Door co-ordination
In case of 2-leaf doors, the door co-ordinator ensures the correct closing sequence of both door leaves (inactive leaf before active leaf).

Hold-open arm
Fixed hold open position can be achieved with additional special fittings (i.e. hold-open arm) or with integrated construction elements (interlocking hold-open insert).
Door closers with hold-open arm or interlocking hold-open insert are not suitable for fire resistant and smoke control doors.

Free-swing arm assembly
With a free-swing arm assembly, the doors remain freely movable (comparable with a door without closing function), however the door closes securely in case of a fire.

ความกว้างประตูสูงสุดที่แนะนำเป็นไปตามการติดตั้งมาตรฐาน ในกรณีที่ประตูหนักและสูงเป็นพิเศษ ลมแรงมาก หรือการติดตั้งแบบพิเศษ จะต้องใช้โช๊คประตูที่มีแรงปิดมากขึ้น
รายละเอียดน้ำหนักประตูในตารางเป็นน้ำหนักที่ใช้ในขั้นตอนการทดสอบเท่านั้น น้ำหนักดังกล่าวไม่เกี่ยวกับน้ำหนักสูงสุดสำหรับการติดตั้ง
การกำหนดบานประตูปิดก่อน-หลัง
ในกรณีประตูบานคู่ อุปกรณ์กำหนดบานประตูปิดก่อน-หลังทำให้มั่นใจลำดับการปิดของบานประตูสองบาน (ประตูที่ปกติไม่ใช้งานจะปิดก่อนประตูใช้งานปกติ)
แขนตั้งค้าง
จะสามารถเปิดประตูค้างได้โดยการใช้ส่วนประกอบเพิ่มเติม
(เช่น แขนตั้งค้าง) หรือใส่ชิ้นส่วนเข้าไป (อุปกรณ์ตั้งค้าง)
โช๊คประตูพร้อมแขนตั้งค้างหรืออุปกรณ์ตั้งค้างไม่เหมาะสมกับประตูทนไฟและประตูควบคุมควันไฟ
ชุดประกอบแขนเปิดประตูแบบอิสระ
ด้วยชุดประกอบแขนเปิดประตูแบบอิสระ ประตูยังคงสามารถเปิด/ปิดได้อย่างอิสระ (สามารถเปรียบได้กับประตูที่ไม่มีโช๊คประตู) อย่างไรก็ตาม ประตูจะปิดเพื่อให้ความปลอดภัยเมื่อเกิดเหตุเพลิงไหม้

We reserve the right to alter specifications without notice (HTH Architectural Hardware 2019).
บริษัทฯ ขอสงวนสิทธิ์การเปลี่ยนแปลงรายละเอียดโดยไม่ต้องแจ้งล่วงหน้า (อุปกรณ์สถาปัตยกรรม 2562)

Door closer functions in the door operating range
ฟังก์ชันของโช๊คประตูตามองศาของการปิดประตู

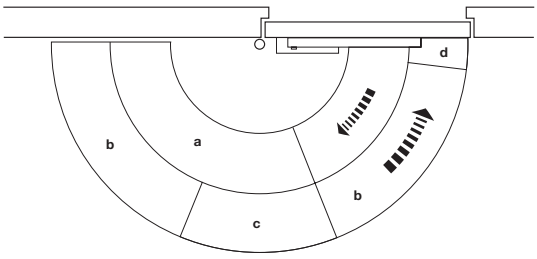

a, Backcheck
With backcheck, the swing of a forcefully opened door (manually or for example by gusts of wind) is reduced. Damage to the door or wall are therefore minimised or eliminated.

แบ็คเช็ค
ฟังก์ชันการทำงานของแบ็คเช็คใช้สำหรับลดหรือป้องกันความเสียหายของประตู หรือผนังเมื่อการเปิดอย่างรุนแรง (เปิดโดยมือหรือแรงลมกระโชก)

b, Closing speed
The exact setting of the closing speed guarantees a controlled closing of the door leaf.

ความเร็วการปิด
ความเร็วของการปิดประตูสามารถปรับตั้งได้ตามความเหมาะสม

c, Closing delay
The closing delay increases the closing time so that, for example, persons carrying luggage or bulky items, mothers with prams have sufficient time to walk through the door.

จังหวะหน่วง
จังหวะหน่วงจะเพิ่มเวลาของการปิดประตูให้นานขึ้นทำให้ผู้ใช้งานที่มีสัมภาระผ่านไปได้ เช่น ผู้สูงอายุหรือในโรงพยาบาล

d, Latching action
The latching action controls the closing of the door and ensures, that the lock closes reliably. It can be adjusted with most door closer models.

จังหวะปิด
จังหวะปิดทำหน้าที่ควบคุมประตูให้ปิดสนิท โดยระบบไฮโดรลิคจะลดความเร็วของประตูลงเพื่อให้ประตูปิดสนิทและนุ่มนวลสามารถปรับตัวได้

5

Mounting options
รูปแบบการติดตั้ง

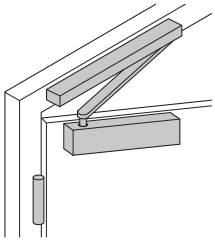

Standard installation
(door leaf installation) on pull side
การติดตั้งโช๊คประตูแบบมาตรฐาน
การติดตั้งโช๊คประตูที่บานประตูฝั่งบานพับ

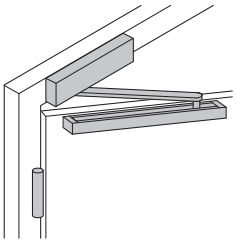

Overhead installation
(transom fixing) on pull side
ติดตั้งโช๊คประตูที่วงกบ
ติดตั้งโช๊คประตูฝั่งบานพับ
(ติดตั้งแบบกลับตัวโช๊คประตู)

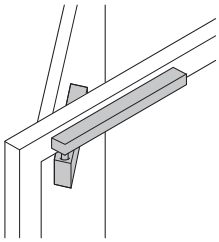

Standard installation
(door leaf installation) on push side
การติดตั้งโช๊คประตูแบบมาตรฐาน
ติดตั้งโช๊คประตูที่บานประตูฝั่งตรงข้ามบานพับ

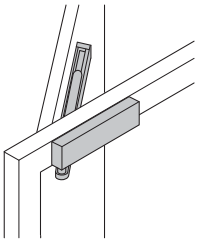

Overhead installation
(transom fixing) on push side
ติดตั้งโช๊คประตูที่วงกบ
ติดตั้งโช๊คประตูฝั่งตรงข้ามบานพับ
ตัวโช๊คประตู (ติดตั้งแบบกลับตัวโช๊คประตู)

For standard arm
สำหรับแขนมาตรฐาน

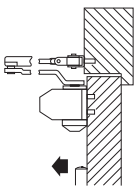

Standard installation
(door leaf installation) on pull side
การติดตั้งโช๊คประตูแบบมาตรฐาน
การติดตั้งโช๊คประตูที่บานประตูฝั่งบานพับ

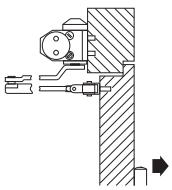

Overhead installation
(transom fixing) on push side
ติดตั้งโช๊คประตูที่วงกบ
ติดตั้งโช๊คประตูฝั่งตรงข้ามบานพับ
(ติดตั้งแบบกลับตัวโช๊คประตู)

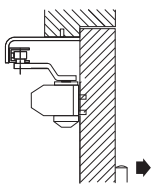

Parallel arm installation
on push side
การติดตั้งโช๊คประตูแบบแขนขนาน
ติดตั้งฝั่งตรงข้ามบานพับโดยใช้อุปกรณ์เสริม

We reserve the right to alter specifications without notice (HTH Architectural Hardware 2019).
เรามีสิทธิ์ขอสงวนในการเปลี่ยนแปลงรายละเอียดโดยมิต้องแจ้งให้ทราบล่วงหน้า (อุปกรณ์สถาปัตย์ พ.ศ. 2562)

Door closer DCL 11 StarTec

โช็คประตู DCL 11 StarTec

EN 1154



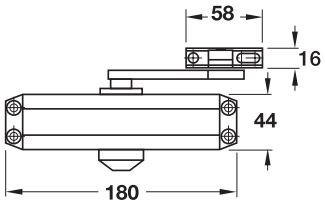

Features

- Tested to EN 1154
- Tested to confirm with CE requirements
- Hydraulic latching action valve adjustable
- Closing speed valve adjustable
- Suitable for DIN right hand and DIN left hand

Technical data

Closing force size	EN3
Door width size	850-950 mm
Max. door weight	60 kg
Max. door opening angle	Approx. 180°
Hold open angle	70-145°

คุณสมบัติ

- ผ่านการทดสอบมาตรฐาน EN 1154
- ผ่านการทดสอบตามข้อกำหนด CE
- สามารถปรับจังหวะการปิดด้วยวาล์วไฮดรอลิค
- สามารถปรับความเร็วการปิดได้
- สามารถติดตั้งได้ทั้งบานเปิดขวาและบานเปิดซ้าย

ข้อมูลทางเทคนิค

กำลังการปิด	EN3
สำหรับบานกว้าง	850-950 มม.
รับน้ำหนักประตูสูงสุด	60 กก.
แขนเปิดได้กว้างมากสุด	ประมาณ 180°
องศาการตั้งค้าง	70-145°

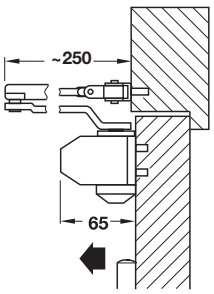

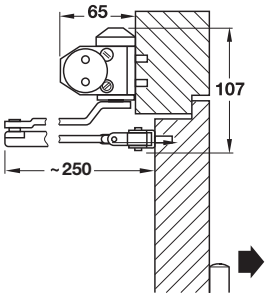

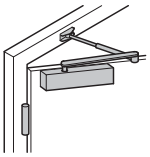

Standard installation
(door leaf installation) on pull side
การติดตั้งโช็คประตูแบบมาตรฐาน
ติดตั้งโช็คประตูที่บานประตูฝั่งบานพับ

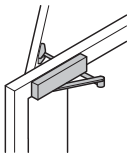

Overhead installation
(transom fixing) on push side
การติดตั้งโช็คประตูที่วงกบ
ติดตั้งโช็คประตูฝั่งตรงข้ามบานพับ
(ติดตั้งแบบกลับตัวโช็คประตู)

Version รูปแบบ		Silver coloured สีเงิน
DCL 11 with standard arm DCL 11 รุ่นแขนไม่ตั้งค้าง	F	931.84.649
DCL 11 with hold-open arm DCL 11 รุ่นแขนตั้งค้าง	☒	931.84.659

Packing: 1 pc.
ขนาดบรรจุ: 1 ชิ้น

We reserve the right to alter specifications without notice (HTH Architectural Hardware 2019).
เราขอสงวนสิทธิ์ในการเปลี่ยนแปลงรายละเอียดโดยไม่ต้องแจ้งล่วงหน้า (อุปกรณ์สถาปัตยกรรม เมษายน 2562)

Door closer HS 950

โช็คประตู HS 950





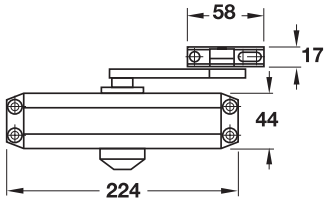

Features

- Hydraulic latching action valve adjustable
- Closing speed valve adjustable
- Suitable for DIN right hand and DIN left hand
- Suitable for standard installation on pull side and overhead installation on push side
- Closing force according to EN 1154

Technical data

Closing force size	EN3
Door width size	850-950 mm
Max. door weight	60 kg
Max. door opening angle	Approx. 180°
Max. hold opening angle	≤90°

คุณสมบัติ

- สามารถปรับจังหวะการปิดด้วยวาล์วไฮดรอลิค
- สามารถปรับความเร็วการปิดได้
- สามารถติดตั้งได้ทั้งบานเปิดขวาและบานเปิดซ้าย
- เหมาะสำหรับติดตั้งแบบมาตรฐานที่ฝั่งบานพับ และแบบกลับตัวโช็คที่วงกบ
- กำลังการปิดตามมาตรฐาน EN 1154

ข้อมูลทางเทคนิค

กำลังการปิด	EN3
สำหรับบานกว้าง	850-950 มม.
รับน้ำหนักประตูสูงสุด	60 กก.
แขนเปิดได้กว้างมากสุด	ประมาณ 180°
องศาการตั้งค้างสูงสุด	≤90°

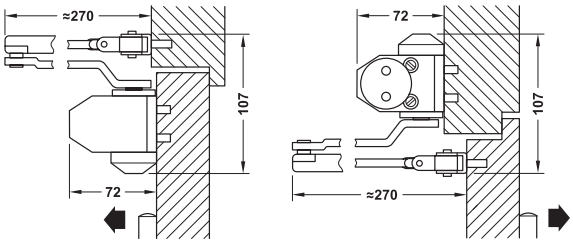

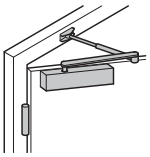

Standard installation
(door leaf installation) on pull side
การติดตั้งโช็คประตูแบบมาตรฐาน
ติดตั้งโช็คประตูที่บานประตูฝั่งบานพับ

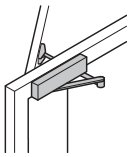

Overhead installation
(transom fixing) on push side
การติดตั้งโช็คประตูที่วงกบ
ติดตั้งโช็คประตูฝั่งตรงข้ามบานพับ
(ติดตั้งแบบกลับตัวโช็คประตู)

Version รูปแบบ		Silver coloured สีเงิน
HS 950 with standard arm HS 950 รุ่นแขนไม่ตั้งค้าง	☒	931.89.029
HS 950 with hold-open function HS 950 พร้อมฟังก์ชันแขนตั้งค้าง	☒	931.89.039

Packing: 1 pc
ขนาดบรรจุ: 1 ชิ้น

We reserve the right to alter specifications without notice (HTH Architectural Hardware 2019).
เราขอสงวนสิทธิ์ในการเปลี่ยนแปลงรายละเอียดโดยมิต้องแจ้งให้ทราบล่วงหน้า (อุปกรณ์สถาปัตยกรรม 2562)

Door closer DCL 110

โช็คประตู DCL 110

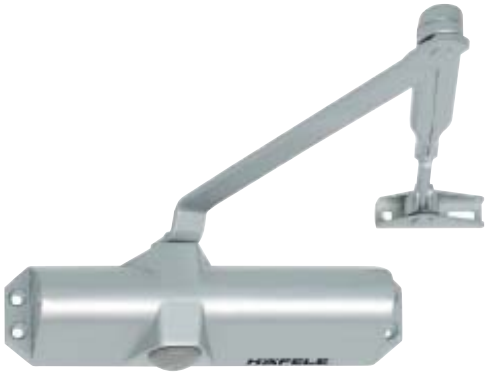

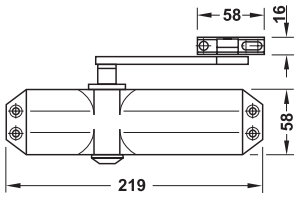

Features

- Latching action valve adjustable
- Closing speed valve adjustable
- Backcheck valve adjustable
- Suitable for DIN right hand and DIN left hand
- Closing force acccording to EN 1154

Technical data

Closing force size	EN3
Door width size	850-950 mm
Max. door weight	60 kg
Max. door opening angle	Approx. 180°
Hold open angle	70-145°

คุณสมบัติ

- สามารถปรับจังหวะการปิดได้
- สามารถปรับความเร็วการปิดได้
- มีระบบ backcheck แบบปรับได้
- สามารถติดตั้งได้ทั้งบานเปิดขวาและบานเปิดซ้าย
- กำลังการปิดตามมาตรฐาน EN 1154

ข้อมูลทางเทคนิค

กำลังการปิด	EN3
สำหรับบานกว้าง	850-950 มม.
รับน้ำหนักประตูสูงสุด	60 กก.
แขนเปิดได้กว้างมากสุด	ประมาณ 180°
องศาการตั้งค้าง	70-145°

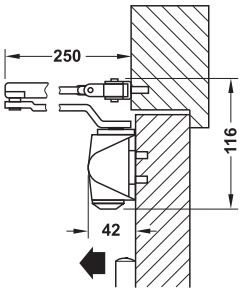

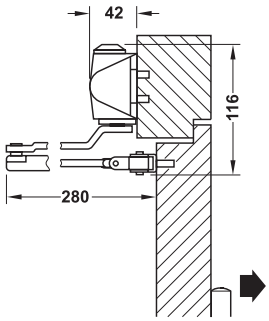

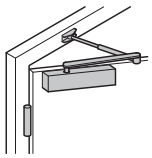

Standard installation
(door leaf installation) on pull side
การติดตั้งโช็คประตูแบบมาตรฐาน
ติดตั้งโช็คประตูที่บานประตูฝั่งบานพับ

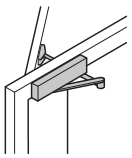

Overhead installation
(transom fixing) on push side
การติดตั้งโช็คประตูที่วงกบ
ติดตั้งโช็คประตูฝั่งตรงข้ามบานพับ
(ติดตั้งแบบกลับตัวโช็คประตู)

Version รูปแบบ		Silver coloured สีเงิน
HS 110 with standard arm HS 110 รุ่นแขนไม่ตั้งค้าง	☒	931.84.229
HS 110 with hold-open function HS 110 พร้อมฟังก์ชันแขนตั้งค้าง	☒	931.84.239

Packing: 1 pc.
ขนาดบรรจุ: 1 ชิ้น

5

We reserve the right to alter specifications without notice (HTH Architectural Hardware 2019).
เราขอสงวนสิทธิ์ในการเปลี่ยนแปลงรายละเอียดใดๆ โดยไม่ต้องแจ้งล่วงหน้า (อุปกรณ์สถาปัตยกรรม เฮทีเอช 2562)

New products and systems: www.hafelethailand.com/www.hafele.co.th
ผลิตภัณฑ์และนวัตกรรมใหม่: www.hafelethailand.com/www.hafele.co.th

Door closer DCL 85

โช็คประตู DCL 85





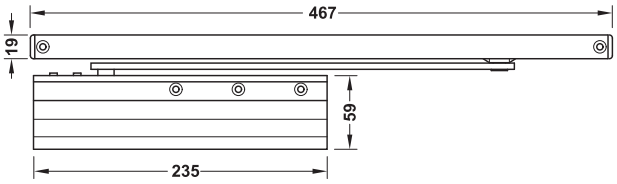

Features

- Light opening force
- Latching action valve adjustable
- Closing speed valve adjustable
- Hold-open angle adjustable
- Suitable for DIN right hand and DIN left hand
- Closing force according to EN 1154

Technical data

Closing force size	EN3
Door width size	850-950 mm
Max.door weight	60 kg
Max.door opening angle	Approx. 145°
Hold open angle	80-120°

คุณสมบัติ

- ใช้แรงเปิดน้อย
- สามารถปรับจังหวะการปิดได้
- สามารถปรับความเร็วการปิดได้
- สามารถปรับองศาตั้งค้างได้
- สามารถติดตั้งได้ทั้งบานเปิดขวาและบานเปิดซ้าย
- กำลังการปิดตามมาตรฐาน EN 1154

ข้อมูลทางเทคนิค

กำลังการปิด	EN3
สำหรับบานกว้างไม่เกิน	850-950 มม.
รับน้ำหนักประตูสูงสุด	60 กก.
แขนเปิดได้กว้างมากสุด	ประมาณ 145°
องศาการตั้งค้าง	80-120°

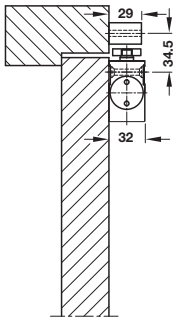

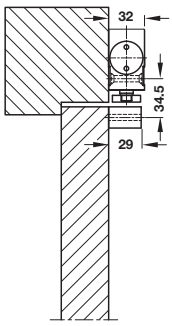

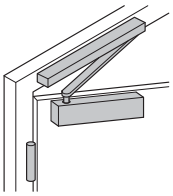

Standard installation
(door leaf installation) on pull side
การติดตั้งโช็คประตูแบบมาตรฐาน
ติดตั้งโช็คประตูที่บานประตูฝั่งบานพับ

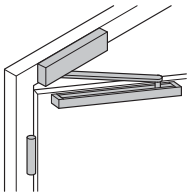

Overhead installation
(transom fixing) on pull side
การติดตั้งโช็คประตูที่วงกบ
ติดตั้งโช็คประตูฝั่งตรงข้ามบานพับ
(ติดตั้งแบบกลับตัวโช็คประตู)

Version รูปแบบ		Silver coloured สีเงิน
DCL 85 without hold-open function DCL 85 ไม่มีฟังก์ชันตั้งค้าง	☒	931.84.379
DCL 85 with hold-open function DCL 85 พร้อมฟังก์ชันแขนตั้งค้าง	☒	931.84.369

Packing: 1 pc.
ขนาดบรรจุ: 1 ชิ้น

We reserve the right to alter specifications without notice (HTH Architectural Hardware 2019).
เรามีสิทธิ์เปลี่ยนแปลงรายละเอียดโดยมิต้องแจ้งให้ทราบล่วงหน้า (อุปกรณ์สถาปัตยกรรม 2562)

Door closer DCL 15 StarTec

โช็คประตู DCL 15 StarTec

EN 1154

CE 4 (3/4) | 8 (8) | 2-4 (1-7) | 1 (0/1) | 1 (1) | 3 (0-4)



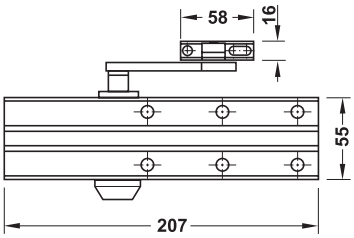

Features

- Tested to EN 1154
- Tested to conform with CE requirements
- Variable closing force by installation position of body
- Hydraulic latching action valve adjustable
- Closing speed valve adjustable
- On request available with backcheck
- Suitable for DIN right hand and DIN left hand

Technical data

Closing force size	EN2-EN4
Door width size	750–1,100 mm
Max. door weight	80 kg
Max. door opening angle	Approx. 180°
Hold open angle	70–150°

คุณสมบัติ

- ผ่านการทดสอบมาตรฐาน EN 1154
- ผ่านการทดสอบตามข้อกำหนด CE
- กำลังการปิดสามารถเลือกได้จากตำแหน่งการติดตั้งตัวโช็คประตู
- สามารถปรับจังหวะการปิดด้วยวาล์วไฮดรอริค
- สามารถปรับความเร็วการปิดได้
- ระบบ backcheck สามารถระบุเพื่อสั่งซื้อได้
- สามารถติดตั้งได้ทั้งบานเปิดขวาและบานเปิดซ้าย

ข้อมูลทางเทคนิค

กำลังการปิด	EN2-EN4
สำหรับบานกว้างไม่เกิน	750-1,100 มม.
รับน้ำหนักประตูสูงสุด	80 กก.
แขนเปิดได้กว้างมากสุด	ประมาณ 180°
องศาการตั้งค้าง	70-150°

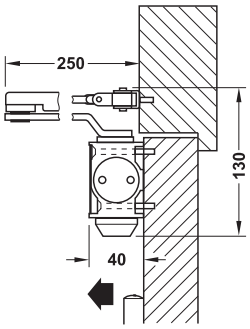

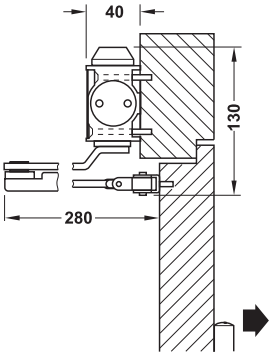

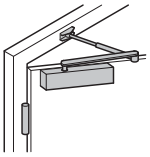

Standard installation
(door leaf installation) on pull side

การติดตั้งโช็คประตูแบบมาตรฐาน
ติดตั้งโช็คประตูที่บานประตูฝั่งบานพับ

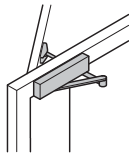

Overhead installation
(transom fixing) on push side

การติดตั้งโช็คประตูที่วงกบ
ติดตั้งโช็คประตูฝั่งตรงข้ามบานพับ
(ติดตั้งแบบกลับตัวโช็คประตู)

Version รูปแบบ		Silver colour สีเงิน	Black matt สีดำด้าน
DCL 15 with standard arm DCL 15 รุ่นแขนไม่ตั้งค้าง	F	931.84.629	931.84.488
DCL 15 with hold-open arm DCL 15 รุ่นแขนตั้งค้าง	X	931.84.639	931.84.489

Packing: 1 pc.
ขนาดบรรจุ: 1 ชิ้น

Order reference

Parallel arm bracket ..... page 5.33

ข้อแนะนำในการสั่งซื้อ

เพลทติดตั้งแบบแขนขนาน ..... หน้า 5.33

We reserve the right to alter specifications without notice (HTH Architectural Hardware 2019).
เรามีสิทธิ์ที่จะเปลี่ยนแปลงรายละเอียดโดยไม่ต้องแจ้งล่วงหน้า (อุปกรณ์สถาปัตยกรรม 2562)

Door closer DCL 21

โช็คประตู DCL 21



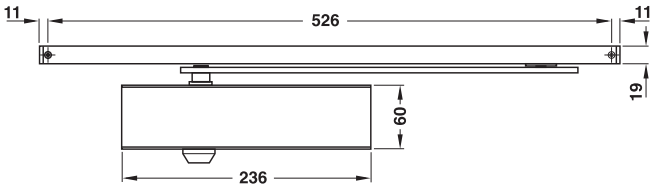

Features

- Variable closing force by installation position of body
- Hydraulic latching action valve adjustable
- Closing speed valve adjustable
- With fixed backcheck
- With interlocking hold-open device
- Suitable for DIN right hand and DIN left hand
- Closing force according to EN 1154

Technical data

Closing force size	EN2-EN4
Door width size	750-1,100 mm
Max. door weight	80 kg
Max. door opening angle	Approx. 140°
Hold open angle	70-140°

คุณสมบัติ

- กำลังการปิดสามารถเลือกได้จากตำแหน่งการติดตั้งโช็คประตู
- สามารถปรับจังหวะการปิดด้วยวาล์วไฮดรอลิค
- สามารถปรับความเร็วการปิดได้
- มีระบบ backcheck แบบปรับไม่ได้
- มีฟังก์ชันตั้งค้างภายในแขนสไลด์
- สามารถติดตั้งได้ทั้งบานเปิดขวาและบานเปิดซ้าย
- กำลังการปิดเป็นไปตามมาตรฐาน EN 1154

ข้อมูลทางเทคนิค

กำลังการปิด	EN2-EN4
สำหรับบานกว้างไม่เกิน	750-1,100 มม.
รับน้ำหนักประตูสูงสุด	80 กก.
แขนเปิดได้กว้างมากที่สุด	ประมาณ 140°
องศาการตั้งค้าง	70-140°

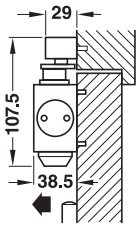

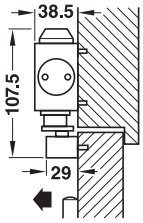

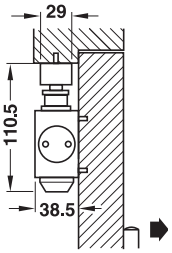

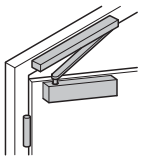

Standard installation
(door leaf installation) on pull side
การติดตั้งโช็คประตูแบบมาตรฐาน
ติดตั้งโช็คประตูที่บานประตูฝั่งบานพับ

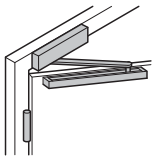

Overhead installation
(transom fixing) on pull side
การติดตั้งโช็คประตูที่วงกบ
ติดตั้งโช็คประตูฝั่งบานพับ
(ติดตั้งแบบกลับตัวโช็คประตู)

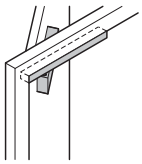

Parallel arm installation
on push side
การติดตั้งโช็คประตูแบบแขนขนาน
ติดตั้งฝั่งตรงข้ามบานพับ

Version รูปแบบ		Silver coloured สีเงิน
DCL 21 with hold-open function DCL 21 พร้อมฟังก์ชันตั้งค้าง	☒	931.84.129

Packing: 1 pc.
ขนาดบรรจุ: 1 ชิ้น

We reserve the right to alter specifications without notice (HTH Architectural Hardware 2019).
เรามีสิทธิ์ที่จะเปลี่ยนแปลงรายละเอียดโดยไม่ต้องแจ้งให้ทราบล่วงหน้า (อุปกรณ์สถาปัตยกรรม 2562)

Door closer DCL 88

โช็คประตู DCL 88

EN 1154





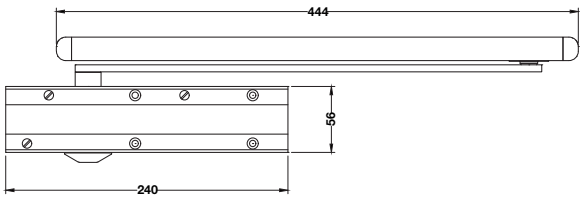

Features

- Tested to EN 1154
- Cam action system
- Light opening force
- Tested to conform with CE requirements
- Closing force valve adjustable
- Latching action valve adjustable
- Backcheck valve adjustable
- Closing speed valve adjustable
- Suitable for DIN right hand and DIN left hand
- Closing force according to EN 1154

Technical data

Closing force size	EN2-EN4
Door width size	750-1,100 mm
Max. door weight	80 kg
Max. door opening angle	180°
Max. hold open angle	180°

คุณสมบัติ

- ผ่านการทดสอบมาตรฐาน EN 1154
- ระบบ Cam action
- ใช้แรงเปิดน้อย
- ผ่านการทดสอบตามข้อกำหนด CE
- สามารถปรับแรงการปิดได้
- สามารถปรับจังหวะการปิดได้
- มีระบบ backcheck แบบปรับได้
- สามารถปรับความเร็วการปิดได้
- สามารถติดตั้งได้ทั้งบานเปิดขวาและบานเปิดซ้าย
- กำลังการปิดเป็นไปตามมาตรฐาน EN 1154

ข้อมูลทางเทคนิค

กำลังการปิด	EN2-EN4
สำหรับบานกว้างไม่เกิน	750-1,100 มม.
รับน้ำหนักประตูสูงสุด	80 กก.
แขนเปิดได้กว้างมากสุด	180°
องศาการตั้งค้างสูงสุด	180°

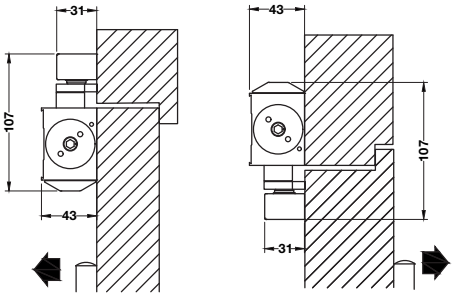

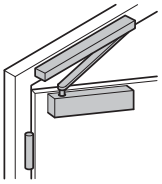

Standard installation
(door leaf installation) on pull side
การติดตั้งโช็คประตูแบบมาตรฐาน
ติดตั้งโช็คประตูที่บานประตูฝั่งบานพับ

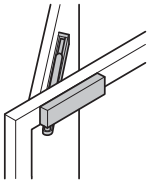

Overhead installation
(transom fixing) on push side
การติดตั้งโช็คประตูที่วงกบ
ติดตั้งโช็คประตูฝั่งตรงข้ามบานพับ
(ติดตั้งแบบกลับตัวโช็คประตู)

Hold-open device for DCL 88
อุปกรณ์เสริมตั้งค้าง สำหรับโช็คแขนสไลด์ DCL 88



Version รูปแบบ		Silver colour สีเงิน	Black matt สีดำด้าน
DCL 88 with hold-open function DCL 88 ไม่มีฟังก์ชั่นตั้งค้าง	F	931.46.029	931.46.023
Hold-open device for DCL 88 อุปกรณ์เสริมตั้งค้าง สำหรับโช็คแขนสไลด์ DCL 88	☒	931.46.090	

Packing: 1 pc.
ขนาดบรรจุ: 1 ชิ้น

We reserve the right to alter specifications without notice (HTH Architectural Hardware 2019).
เรามีสิทธิ์ที่จะเปลี่ยนแปลงรายละเอียดโดยไม่ต้องแจ้งให้ทราบล่วงหน้า (อุปกรณ์สถาปัตยกรรม 2562)

INTENTIONAL BLANK PAGE

Door closer DCL 83 StarTec

โช็คประตู DCL 83 StarTec

EN 1154



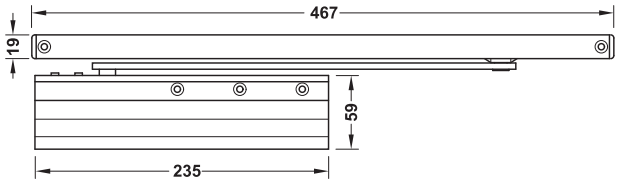

Features

- Tested to EN 1154
- Tested to conform with CE requirements
- Closing force valve adjustable
- Latching action valve adjustable
- Closing speed valve adjustable
- Suitable for DIN right hand and DIN left hand
- Closing force according to EN 1154

Technical data

Closing force size	EN2-EN4
Door width size	750-1,100 mm
Max. door weight	80 kg
Max. door opening angle	115°
Max. hold open angle	115°

คุณสมบัติ

- ผ่านการทดสอบมาตรฐาน EN 1154
- ผ่านการทดสอบตามข้อกำหนด CE
- สามารถปรับแรงการปิดได้
- สามารถปรับจังหวะการปิดได้
- สามารถปรับความเร็วการปิดได้
- สามารถติดตั้งได้ทั้งบานเปิดขวาและบานเปิดซ้าย
- กำลังการปิดเป็นไปตามมาตรฐาน EN 1154

ข้อมูลทางเทคนิค

กำลังการปิด	EN2-EN4
สำหรับบานกว้างไม่เกิน	750-1,100 มม.
รับน้ำหนักประตูสูงสุด	80 กก.
แขนเปิดได้กว้างมากสุด	115°
องศาการตั้งค้างสูงสุด	115°

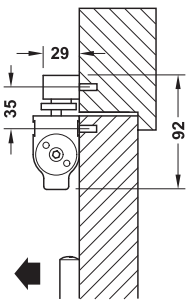

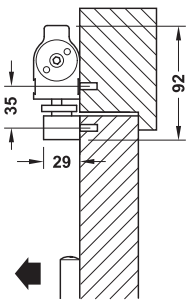

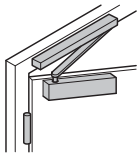

Standard installation
(door leaf installation) on pull side
การติดตั้งโช็คประตูแบบมาตรฐาน
ติดตั้งโช็คประตูที่บานประตูฝั่งบานพับ

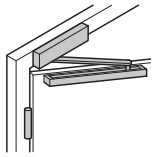

Overhead installation
(transom fixing) on pull side
การติดตั้งโช็คประตูที่วงกบฝั่งบานพับ
(ติดตั้งแบบกลับตัวโช็คประตู)

Version รูปแบบ		Silver coloured สีเงิน
DCL 83 without hold-open function DCL 83 ไม่มีฟังก์ชันตั้งค้าง	F	931.84.289
DCL 83 with hold-open function DCL 83 พร้อมฟังก์ชันตั้งค้าง		931.84.299

Packing: 1 pc.
ขนาดบรรจุ: 1 ชิ้น

We reserve the right to alter specifications without notice (HTH Architectural Hardware 2019).
เรามีสิทธิ์ที่จะเปลี่ยนแปลงรายละเอียดโดยไม่ต้องแจ้งล่วงหน้า (อุปกรณ์สถาปัตย์ ปี 2562)

Door closer DCL 83A

โช๊คประตู DCL 83A



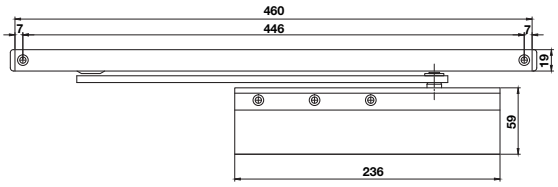

Features

- Tested to ANSI GRADE 1
- Cam action system
- Light opening force
- Closing force valve adjustable
- Latching action valve adjustable
- Backcheck valve adjustable
- Closing speed valve adjustable
- Delay action valve adjustable
- Suitable for DIN right hand and DIN left hand

Technical data

Closing force size	EN2-EN4
Door width size	750-1,100 mm
Max. door weight	130 kg
Max. door opening angle	120°
Max. hold open angle	120°

คุณสมบัติ

- ผ่านการทดสอบมาตรฐาน ANSI GRADE 1
- ระบบ Cam action
- ใช้แรงเปิดน้อย
- สามารถปรับแรงการปิดได้
- สามารถปรับจังหวะการปิดได้
- มีระบบ backcheck แบบปรับได้
- สามารถปรับความเร็วการปิดได้
- มีระบบ Delay action แบบปรับได้
- สามารถติดตั้งได้ทั้งบานเปิดขวาและบานเปิดซ้าย

ข้อมูลทางเทคนิค

กำลังการปิด	EN2-EN4
สำหรับบานกว้างไม่เกิน	750-1,100 มม.
รับน้ำหนักประตูสูงสุด	130 กก.
แขนเปิดได้กว้างมากสุด	120°
แขนตั้งค้างกว้างมากสุด	120°

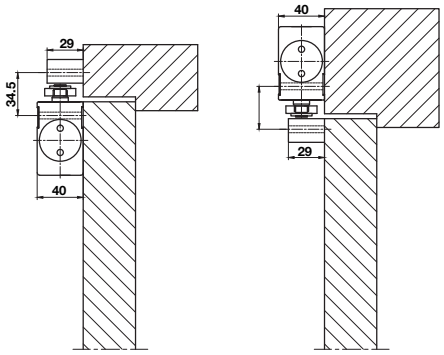

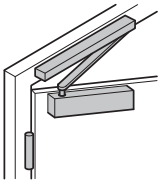

Standard installation
(door leaf installation) on pull side
การติดตั้งโช๊คประตูแบบมาตรฐาน
ติดตั้งโช๊คประตูที่บานประตูฝั่งบานพับ

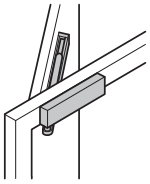

Overhead installation
(transom fixing) on push side
การติดตั้งโช๊คประตูที่วงกบ
ติดตั้งโช๊คประตูฝั่งตรงข้ามบานพับ
(ติดตั้งแบบกลับตัวโช๊คประตู)

Version รูปแบบ		Silver coloured สีเงิน
DCL 83A with hold-open function DCL 83A พร้อมฟังก์ชั่นตั้งค้าง	☒	931.84.008

Packing: 1 pc.
ขนาดบรรจุ: 1 ชิ้น

5

We reserve the right to alter specifications without notice (HTH Architectural Hardware 2019).
เรายังคงสงวนสิทธิ์ในการเปลี่ยนแปลงรายละเอียดโดยมิต้องแจ้งให้ทราบล่วงหน้า (อุปกรณ์สถาปัตย์ พ.ศ. 2562)

INTENTIONAL BLANK PAGE

Door closer DCL 51 StarTec

โช๊คประตู DCL 51 StarTec

EN 1154

4 (3/4)	8 (8)	2-5 (1-7)	1 (0/1)	1 (1)	3 (0-4)



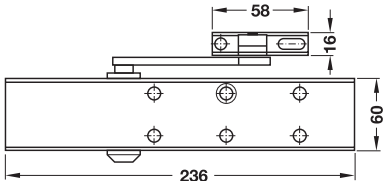

Features

- Tested to EN 1154
- Tested to conform with CE requirements
- Closing force adjustable by valve
- Hydraulic latching action valve adjustable
- Closing speed valve adjustable
- Backcheck valve adjustable

Technical data

Closing force size	EN2-EN5
Door width size	750-1,250 mm
Max. door weight	100 kg
Max. door opening angle	Approx. 180°
Hold open angle	70-150°

คุณสมบัติ

- ผ่านการทดสอบมาตรฐาน EN 1154
- ผ่านการทดสอบตามข้อกำหนด CE
- สามารถปรับกำลังการปิดได้โดยวาล์ว
- สามารถปรับจังหวะการปิดด้วยวาล์วไฮดรอลิค
- สามารถปรับความเร็วการปิดได้
- มีระบบ backcheck แบบปรับได้

ข้อมูลทางเทคนิค

กำลังการปิด	EN2-EN5
สำหรับบานกว้างไม่เกิน	750-1,250 มม.
รับน้ำหนักประตูสูงสุด	100 กก.
แขนเปิดได้กว้างมากสุด	ประมาณ 180°
องศาการตั้งค้าง	70-150°

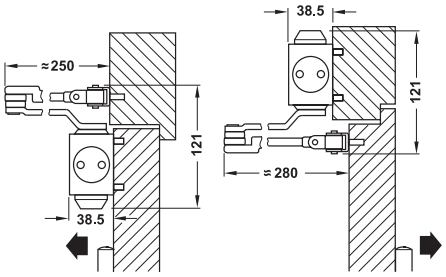

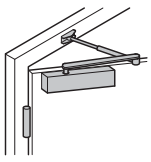

Standard installation
(door leaf installation)
on pull side

การติดตั้งโช๊คประตูแบบมาตรฐาน
ติดตั้งโช๊คประตูที่บานประตูฝั่งบานพับ

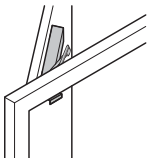

Parallel arm installation
on push side

การติดตั้งโช๊คประตูแบบแขนขนาน
ติดตั้งฝั่งตรงข้ามบานพับ
โดยใช้อุปกรณ์เสริม

Version รูปแบบ		Silver coloured สีเงิน	Stainless steel matt สีสแตนเลสด้าน	Brass polished สีทองเหลืองเงา	Black matt สีดำด้าน
DCL 51 with standard arm DCL 51 รุ่นแขนไม่ตั้งค้าง	F	931.84.829	931.84.820	931.84.828	931.84.594
DCL 51 with hold-open arm DCL 51 รุ่นแขนตั้งค้าง	☒	931.84.669	931.84.660	931.84.668	931.84.070

Packing: 1 pc.
ขนาดบรรจุ: 1 ชิ้น

Order reference

Parallel arm bracket ..... page 5.33

ข้อแนะนำในการสั่งซื้อ

เพลทติดตั้งแบบแขนขนาน ..... หน้า 5.33

We reserve the right to alter specifications without notice (HTH Architectural Hardware 2019).
บริษัทฯ ขอสงวนสิทธิ์การเปลี่ยนแปลงรายละเอียดโดยมิได้มีการแจ้งล่วงหน้า (อุปกรณ์ฮาร์ดแวร์ 2562)

Door closer DCL 55 StarTec

โช็คประตู DCL 55 StarTec

EN 1154



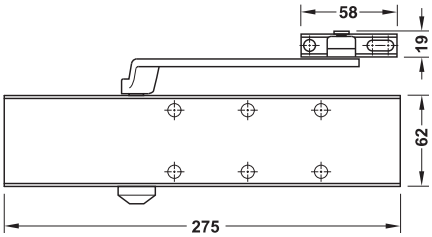

Features

- Tested to EN 1154
- Tested to conform with CE requirements
- Closing force adjustable by valve
- Hydraulic latching action valve adjustable
- Closing speed valve adjustable
- Backcheck valve adjustable
- Suitable for DIN right hand and DIN left hand

Technical data

Closing force size	EN2-EN6
Door width size	750-1,400 mm
Max. door weight	120 kg
Max. door opening angle	180°
Hold open angle	70-150°

คุณสมบัติ

- ผ่านการทดสอบมาตรฐาน EN 1154
- ผ่านการทดสอบตามข้อกำหนด CE
- สามารถปรับกำลังการปิดได้ด้วยวาล์ว
- สามารถปรับจังหวะการปิดด้วยวาล์วไฮดรอลิค
- สามารถปรับความเร็วการปิดได้
- มีระบบ backcheck แบบปรับได้
- สามารถติดตั้งได้ทั้งบานเปิดขวาและบานเปิดซ้าย

ข้อมูลทางเทคนิค

กำลังการปิด	EN2-EN6
สำหรับบานกว้างไม่เกิน	750-1,400 มม.
รับน้ำหนักประตูสูงสุด	120 กก.
แขนเปิดได้กว้างมากสุด	180°
องศาการตั้งค้าง	70-150°

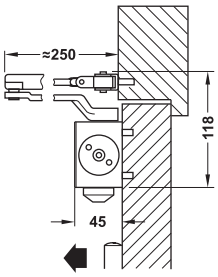

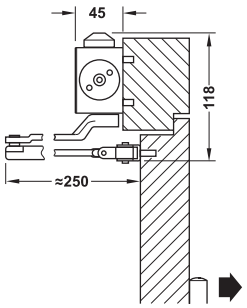

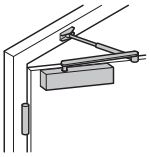

Standard installation
(door leaf installation) on pull side
การติดตั้งโช็คประตูแบบมาตรฐาน
ติดตั้งโช็คประตูที่บานประตูฝั่งบานพับ

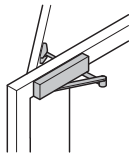

Overhead installation
(transom fixing) on push side
การติดตั้งโช็คประตูที่วงกบ
ติดตั้งโช็คประตูฝั่งตรงข้ามบานพับ
(ติดตั้งแบบกลับตัวโช็คประตู)

Version รูปแบบ		Silver coloured สีเงิน
DCL 55 with standard arm DCL 55 รุ่นแขนไม่ตั้งค้าง	F	931.84.769
DCL 55 with hold-open arm DCL 55 รุ่นแขนตั้งค้าง	X	931.84.819

Packing: 1 pc.
ขนาดบรรจุ: 1 ชิ้น

We reserve the right to alter specifications without notice (HTH Architectural Hardware 2019).
เราขอสงวนสิทธิ์ในการเปลี่ยนแปลงรายละเอียดใดๆ โดยไม่ต้องแจ้งล่วงหน้า (อุปกรณ์สถาปัตยกรรม 2562)

Door closer DCL 61 StarTec

โช็คประตู DCL 61 StarTec

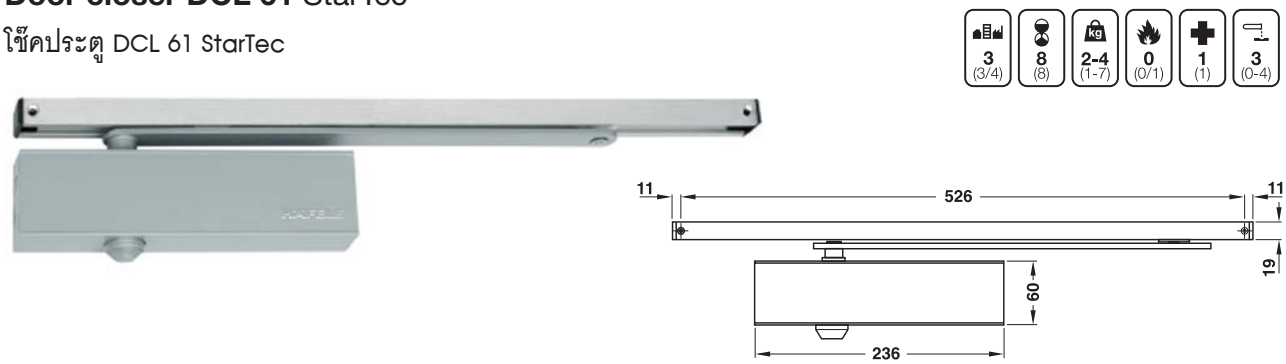

Features

- Closing force valve adjustable
- Hydraulic latching action valve adjustable
- Closing speed valve adjustable
- Backcheck valve adjustable
- Closing force according to EN 1154

Technical data

Closing force size	EN2-EN4
Door width size	750-1,100 mm
Max. door weight	80 kg
Max. door opening angle	Approx. 140°
Hold open angle	70-120°

คุณสมบัติ

- สามารถปรับแรงปิดได้
- สามารถปรับจังหวะการปิดด้วยวาล์วไฮดรอลิค
- สามารถปรับความเร็วการปิดได้
- มีระบบ backcheck แบบปรับได้
- กำลังการปิดเป็นไปตามมาตรฐาน EN 1154

ข้อมูลทางเทคนิค

กำลังการปิด	EN2-EN4
สำหรับบานกว้างไม่เกิน	750-1,100 มม.
รับน้ำหนักประตูสูงสุด	80 กก.
แขนเปิดได้กว้างมากสุด	ประมาณ 140°
องศาการตั้งค้าง	70-120°

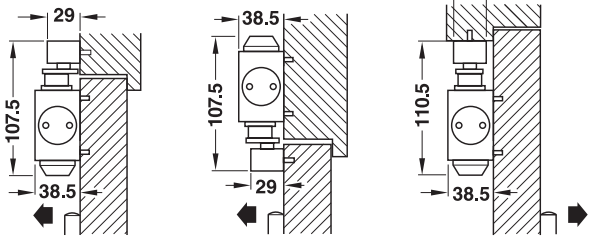

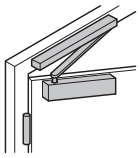

Standard installation
(door leaf installation)
on pull side

การติดตั้งโช็คประตูแบบมาตรฐาน
ติดตั้งโช็คประตูที่บานประตูฝั่งบานพับ

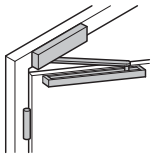

Overhead installation
(transom fixing)
on push side

การติดตั้งโช็คประตูที่วงกบ
ติดตั้งโช็คประตูฝั่งตรงข้ามบานพับ
(ติดตั้งแบบกลับตัวโช็คประตู)

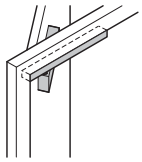

Parallel arm installation
on push side

การติดตั้งโช็คประตูแบบแขนขนาน
ติดตั้งฝั่งตรงข้ามบานพับ
โดยใช้อุปกรณ์เสริม

Version รูปแบบ		Silver coloured สีเงิน	Stainless steel matt สีสแตนเลสด้าน	Brass polished สีทองเหลืองเงา
DCL 61 DCL 61 without hold-open function DCL 61 ไม่มีฟังก์ชันตั้งค้าง	☒	931.84.139	931.84.130	931.84.138
DCL 61 DCL 61 with hold-open function DCL 61 พร้อมฟังก์ชันตั้งค้าง	☒	931.84.119	931.84.110	931.84.118

Packing: 1 pc.
ขนาดบรรจุ: 1 ชิ้น

We reserve the right to alter specifications without notice (HTH Architectural Hardware 2019).
เรามีสิทธิ์เปลี่ยนแปลงรายละเอียดโดยไม่ต้องแจ้งให้ทราบล่วงหน้า (อุปกรณ์สถาปัตยกรรม 2562)

Door closer TS 1000 GEZE

โช็คประตู TS 1000 GEZE

EN 1154



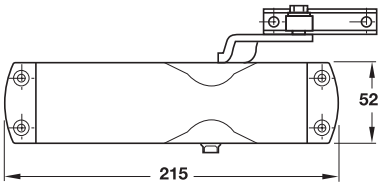

Features

- Tested to EN 1154
- Tested to conform with CE requirements
- Variable closing force with arm assembling
- Latching action valve adjustable
- Closing speed valve adjustable
- Suitable for DIN right hand and DIN left hand

Technical data

Closing force size	EN2-EN3
Door width size	750-950 mm
Max. door weight	80 kg
Max. door opening angle	180°
Hold open angle	70-150°

คุณสมบัติ

- ผ่านการทดสอบมาตรฐาน EN 1154
- ผ่านการทดสอบตามข้อกำหนด CE
- สามารถปรับกำลังการปิดที่แขนโช๊ค
- สามารถปรับเร่งจังหวะปิดได้
- สามารถปรับความเร็วการปิดได้
- สามารถติดตั้งได้ทั้งบานเปิดขวาและบานเปิดซ้าย

ข้อมูลทางเทคนิค

กำลังการปิด	EN2-EN3
สำหรับบานกว้างไม่เกิน	750-950 มม.
รับน้ำหนักประตูสูงสุด	80 กก.
แขนเปิดได้กว้างมากสุด	180°
องศาการตั้งค้าง	70-150°

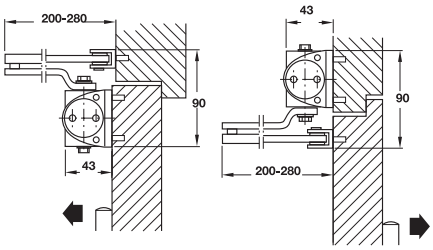

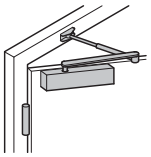

Standard installation
(door leaf installation) on pull side
การติดตั้งโช๊คประตูแบบมาตรฐาน
ติดตั้งโช๊คประตูที่บานประตูฝั่งบานพับ

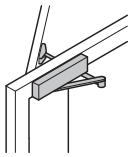

Overhead installation
(transom fixing) on push side
การติดตั้งโช๊คประตูที่วงกบ
ติดตั้งโช๊คประตูฝั่งตรงข้ามบานพับ
(ติดตั้งแบบกลับตัวโช๊คประตู)

Version รูปแบบ		Silver coloured สีเงิน
TS 1000 with standard arm TS 1000 รุ่นแขนไม่ตั้งค้าง	F	931.16.909
TS 1000 with hold-open arm TS 1000 รุ่นแขนตั้งค้าง	☒	931.16.769

Packing: 1 pc.
ขนาดบรรจุ: 1 ชิ้น

We reserve the right to alter specifications without notice (HTH Architectural Hardware 2019).
เรามีสิทธิ์ที่จะเปลี่ยนแปลงรายละเอียดโดยไม่ต้องแจ้งล่วงหน้า (อุปกรณ์สถาปัตยกรรม 2562)

Door closer TS 1500 GEZE

โช็คประตู TS 1500 GEZE

EN 1154

CE 4 (3/4) | 8 (8) | 3-4 (1-7) | 1 (0/1) | 1 (1) | 4 (0-4)



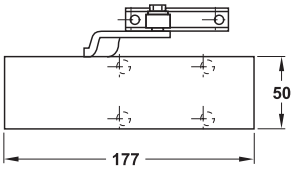

Features

- Tested to EN 1154
- Tested to conform with CE requirements
- Variable closing force with arm assembling
- Latching action valve adjustable
- Closing speed valve adjustable
- On request available with backcheck
- Suitable for DIN right hand and DIN left hand

Technical data

Closing force size	EN3-EN4
Door width size	850-1,100 mm
Max. door weight	85 kg
Max. door opening angle	Approx. 180°
Hold open angle	70-150°

คุณสมบัติ

- ผ่านการทดสอบมาตรฐาน EN 1154
- ผ่านการทดสอบตามข้อกำหนด CE
- สามารถปรับกำลังการปิดที่แขนโช๊ค
- สามารถปรับเร่งจังหวะปิดได้
- สามารถปรับความเร็วการปิดได้
- รุ่น backcheck สามารถระบุเพื่อสั่งซื้อได้
- สามารถติดตั้งได้ทั้งบานเปิดขวาและบานเปิดซ้าย

ข้อมูลทางเทคนิค

กำลังการปิด	EN3-EN4
สำหรับบานกว้างไม่เกิน	850-1,100 มม.
รับน้ำหนักประตูสูงสุด	85 กก.
แขนเปิดได้กว้างมากสุด	ประมาณ 180°
องศาการตั้งค้าง	70-150°

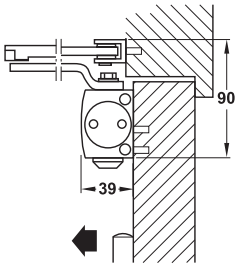

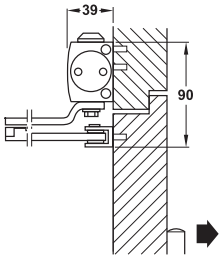

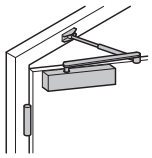

Standard installation
(door leaf installation) on pull side
การติดตั้งโช๊คประตูแบบมาตรฐาน
ติดตั้งโช๊คประตูที่บานประตูฝั่งบานพับ

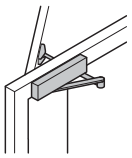

Overhead installation
(transom fixing)on push side
การติดตั้งโช๊คประตูที่วงกบ
ติดตั้งโช๊คประตูฝั่งตรงข้ามบานพับ
(ติดตั้งแบบกลับตัวโช๊คประตู)

Version รูปแบบ		Silver colour สีเงิน	Dark bronze สีน้ำตาลเข้ม	White RAL 9016 สีขาว RAL 9016	Black matt RAL 9005 สีดำด้าน RAL 9005
Set TS 1500 with standard arm consisting of: **อุปกรณ์ครบชุดสำหรับโช๊คประตู TS 1500 รุ่นแขนไม่ตั้งค้าง ประกอบด้วย:**	F	**931.16.859**	**931.16.851**	**931.16.857**	**931.16.854**
Basic closer ตัวโช๊คประตู		931.16.629	931.16.621	931.16.627	931.16.623
Standard arm แขนโช๊คประตู		931.16.679	931.16.671	931.16.677	931.16.673
Set TS 1500 with hold-open arm consisting of: **อุปกรณ์ครบชุดสำหรับโช๊คประตู TS 1500 รุ่นแขนตั้งค้าง ประกอบด้วย:**	☒	**931.16.869**	**931.16.861**	**931.16.867**	**931.16.874**
Basic closer ตัวโช๊คประตู		931.16.629	931.16.621	931.16.627	931.16.623
Hold-open arm แขนตั้งค้าง		931.16.689	931.16.681	931.16.687	931.16.683

Packing: 1 pc.
ขนาดบรรจุ: 1 ชิ้น

We reserve the right to alter specifications without notice (HTH Architectural Hardware 2019).
เรามีสิทธิ์ขอสงวนสิทธิ์ในการเปลี่ยนแปลงรายละเอียดโดยมิต้องแจ้งให้ทราบล่วงหน้า (อุปกรณ์สถาปัตยกรรม 2562)

Door closer TS 1500 G GEZE

โช็คประตู TS 1500 G GEZE





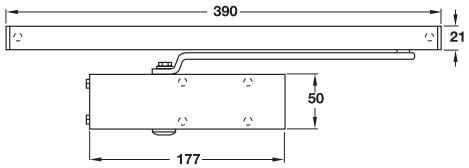

Features

- Latching action valve adjustable
- Closing speed valve adjustable
- On request available with backcheck
- Suitable for DIN right hand and DIN left hand
- Closing force according to EN 1154

Technical data

Closing force size	EN2
Door width size	750-850 mm
Max. door weight	85 kg
Max. door opening angle	Approx. 130°
Hold open angle	70-150°

คุณสมบัติ

- สามารถปรับเร่งจังหวะปิดได้
- สามารถปรับความเร็วการปิดได้
- ระบบ backcheck สามารถระบุเพื่อสั่งซื้อได้
- สามารถติดตั้งได้ทั้งบานเปิดขวาและบานเปิดซ้าย
- กำลังการปิดเป็นไปตามมาตรฐาน EN 1154

ข้อมูลทางเทคนิค

กำลังการปิด	EN2
สำหรับบานกว้าง	750-850 มม.
รับน้ำหนักประตูสูงสุด	85 กก.
แขนเปิดได้กว้างมากสุด	ประมาณ 130°
องศาการตั้งค้าง	70-150°

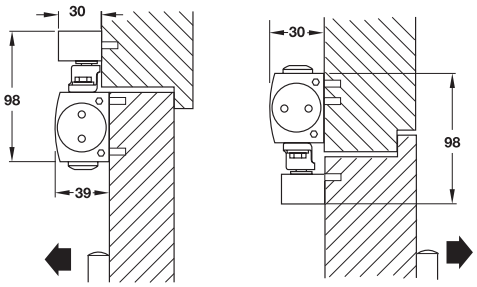

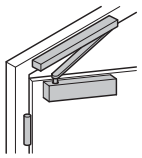

Standard installation
(door leaf installation) on pull side

การติดตั้งโช็คประตูแบบมาตรฐาน
ติดตั้งโช็คประตูที่บานประตูฝั่งบานพับ

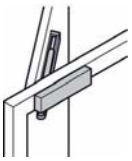

Overhead installation
(transom fixing) on push side

การติดตั้งโช็คประตูที่วงกบ
ติดตั้งโช็คประตูฝั่งตรงข้ามบานพับ
(ติดตั้งแบบกลับตัวโช็คประตู)

Version รูปแบบ		Silver coloured สีเงิน	Dark bronze สีน้ำตาลเข้ม	White RAL 9016 สีขาว RAL 9016	Black matt สีดำด้าน
Set TS 1500 G without hold-open function consisting of: **อุปกรณ์ครบชุดสำหรับ โช็คประตู TS 1500 G ไม่มีฟังก์ชันตั้งค้าง ประกอบด้วย:**	☒	**931.16.879**	**931.16.871**	**931.16.877**	**931.16.873**
Basic closer ตัวโช็คประตู		931.16.629	931.16.621	931.16.627	931.16.623
Sliding channel แขนสไลด์		931.16.749	931.16.741	931.16.747	931.16.743
Set TS 1500 G with hold-open function consisting of: **อุปกรณ์ครบชุดสำหรับ โช็คประตู TS 1500 G พร้อมฟังก์ชันตั้งค้าง ประกอบด้วย:**	☒	**931.16.889**	**931.16.881**	**931.16.887**	**931.16.883**
Basic closer ตัวโช็คประตู		931.16.629	931.16.621	931.16.627	931.16.623
Sliding channel แขนสไลด์		931.16.749	931.16.741	931.16.747	931.16.743
Interlocking hold-open device อุปกรณ์ตั้งค้าง		931.16.710	931.16.710	931.16.710	931.16.710

Packing: 1 pc.
ขนาดบรรจุ: 1 ชิ้น

We reserve the right to alter specifications without notice (HTH Architectural Hardware 2019).
เราขอสงวนสิทธิ์ในการเปลี่ยนแปลงรายละเอียดโดยไม่ต้องแจ้งล่วงหน้า (อุปกรณ์สถาปัตย์ พ.ศ. 2562)

Door closer TS 2000 V GEZE

โช็คประตู TS 2000 V GEZE

EN 1154



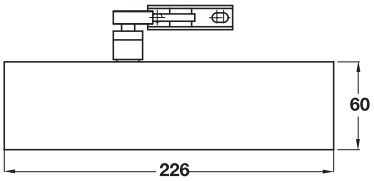

Features

- Tested to EN 1154
- Tested to confirm with CE requirements
- Variable closing force due to offset installation (size EN2/EN4/EN5)
- Closing speed valve adjustable
- Latching action adjustment via an arm assembly
- Suitable for DIN right hand and DIN left hand

Technical data

Closing force size	EN2/EN4/EN5
Door width size	750-1,250 mm
Max. door weight	120 kg
Max. door opening angle	Approx. 180°
Hold open angle	70-150°

คุณสมบัติ

- ผ่านการทดสอบมาตรฐาน EN 1154
- ผ่านการทดสอบตามข้อกำหนด CE
- กำลังการปิดขึ้นอยู่กับตำแหน่งการติดตั้ง (ขนาด EN2/EN4/EN5)
- สามารถปรับความเร็วการปิดได้
- สามารถปรับจังหวะการปิดได้จากตำแหน่งของแขนโช็คประตู
- สามารถติดตั้งได้ทั้งบานเปิดขวาและบานเปิดซ้าย

ข้อมูลทางเทคนิค

กำลังการปิด	EN2/EN4/EN5
สำหรับบานกว้างไม่เกิน	750-1,250 มม.
รับน้ำหนักประตูสูงสุด	120 กก.
แขนเปิดได้กว้างมากสุด	ประมาณ 180°
องศาการตั้งค้าง	70-150°

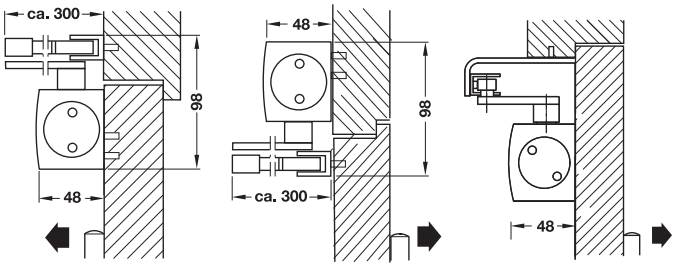

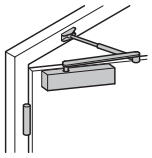

Standard installation
(door leaf installation)
on pull side
การติดตั้งโช็คประตูแบบมาตรฐาน
ติดตั้งโช็คประตูที่บานประตูฝั่งบานพับ

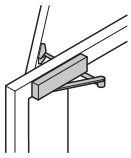

Overhead installation
(transom fixing)
on push side
การติดตั้งโช็คประตูที่วงกบ
ติดตั้งโช็คประตูฝั่งตรงข้ามบานพับ
(ติดตั้งแบบกลับตัวโช็คประตู)

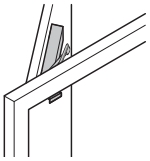

Parallel arm installation
on push side
การติดตั้งโช็คประตูแบบแขนขนาน
ติดตั้งฝั่งตรงข้ามบานพับ
โดยใช้อุปกรณ์เสริม

Version รูปแบบ		Silver coloured สีเงิน	Dark bronze สีน้ำตาลเข้ม	White RAL 9016 สีขาว RAL 9016
Set TS 2000 V with standard arm consisting of: **อุปกรณ์ครบชุดสำหรับโช็คประตู TS 2000 V รุ่นแขนไม่ตั้งค้าง ประกอบด้วย:**	F	**931.16.599**	**931.16.591**	**931.16.597**
Basic closer ตัวโช็คประตู		931.16.139	931.16.131	931.16.137
Standard arm แขนโช็คประตู		931.16.239	931.16.231	931.16.237
Set TS 2000 V with hold-open arm consisting of: **อุปกรณ์ครบชุดสำหรับโช็คประตู TS 2000 V รุ่นแขนตั้งค้าง ประกอบด้วย:**	~~F~~	**931.16.929**	**931.16.921**	**931.16.927**
Basic closer ตัวโช็คประตู		931.16.139	931.16.131	931.16.137
Hold-open arm แขนตั้งค้าง		931.16.259	931.16.251	931.16.257

Packing: 1 pc.
ขนาดบรรจุ: 1 ชิ้น

Order reference

Parallel arm bracket.....page 5.33

ข้อแนะนำในการสั่งซื้อ

เพลทติดตั้งแบบแขนขนาน.....หน้า 5.33

We reserve the right to alter specifications without notice (HTH Architectural Hardware 2019).
เรามีสิทธิ์ที่จะเปลี่ยนแปลงรายละเอียดโดยไม่ต้องแจ้งให้ทราบล่วงหน้า (อุปกรณ์สถาปัตย์ พ.ศ. 2562)

Door closer TS 2000 VG GEZE

โช็คประตู TS 2000 VG GEZE

EN 1154

3 (3/4)	8 (8)	2-3 (1-7)	1 (0/1)	1 (1)	4 (0-4)



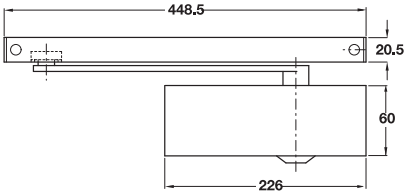

Features

- Tested to EN 1154
- Tested to confirm with CE requirements
- Variable closing force due to offset installation (size EN2 and EN3)
- Closing speed valve adjustable
- Optional with hold-open device (not fire rated)
- Suitable for DIN right hand and DIN left hand

Technical data

Closing force size	EN2-EN3
Door width size	750-950 mm
Max. door weight	120 kg
Max. door opening angle	Approx. 130°
Hold open angle	80-130°

คุณสมบัติ

- ผ่านการทดสอบมาตรฐาน EN 1154
- ผ่านการทดสอบตามข้อกำหนด CE
- กำลังการปิดขึ้นอยู่กับตำแหน่งการติดตั้ง (ขนาด EN2 และ EN3)
- สามารถปรับความเร็วการปิดได้
- สามารถเลือกแขนตั้งค้างได้ (ไม่เหมาะสำหรับประตูกันไฟ)
- สามารถติดตั้งได้ทั้งบานเปิดขวาและบานเปิดซ้าย

ข้อมูลทางเทคนิค

กำลังการปิด	EN2-EN3
สำหรับบานกว้างไม่เกิน	750-950 มม.
รับน้ำหนักประตูสูงสุด	120 กก.
แขนเปิดได้กว้างมากสุด	ประมาณ 130°
องศาการตั้งค้าง	80-130°

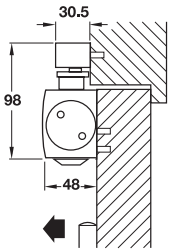

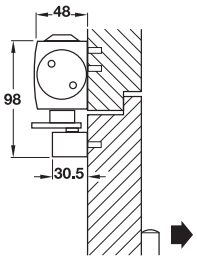

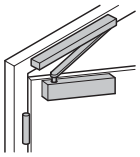

Standard installation
(door leaf installation)
on pull side
การติดตั้งโช็คประตูแบบมาตรฐาน
ติดตั้งโช็คประตูที่บานประตูฝั่งบานพับ

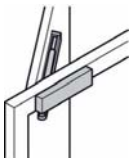

Overhead installation
(transom fixing) on push side
การติดตั้งโช็คประตูที่วงกบ
ติดตั้งโช็คประตูฝั่งตรงข้ามบานพับ
(ติดตั้งแบบกลับตัวโช็คประตู)

Version รูปแบบ		Silver coloured สีเงิน	Dark bronze สีน้ำตาลเข้ม	White RAL 9016 สีขาว RAL 9016
Set TS 2000 VG without hold-open function consisting of: อุปกรณ์ครบชุดสำหรับ โช็คประตู TS 2000 VG ไม่มีฟังก์ชันตั้งค้าง ประกอบด้วย:	F	**931.10.589**	**931.10.581**	**931.10.587**
Basic closer ตัวโช็คประตู		931.16.139	931.16.131	931.16.137
Sliding channel แขนสไลด์		931.11.179	931.11.171	931.11.177
Set TS 2000 VG with hold-open function consisting of: อุปกรณ์ครบชุดสำหรับ โช็คประตู TS 2000 VG พร้อมฟังก์ชันตั้งค้าง ประกอบด้วย:	☒	**931.10.599**	**931.10.591**	**931.10.597**
Basic closer ตัวโช็คประตู		931.16.139	931.16.131	931.16.137
Sliding channel แขนสไลด์		931.11.179	931.11.171	931.11.177
Interlocking hold-open device อุปกรณ์ตั้งค้าง		931.10.110	931.10.110	931.10.110

Packing: 1 pc.
ขนาดบรรจุ: 1 ชิ้น

We reserve the right to alter specifications without notice (HTH Architectural Hardware 2019).
เรามีสิทธิ์ที่จะเปลี่ยนแปลงรายละเอียดโดยไม่ต้องแจ้งให้ทราบล่วงหน้า (อุปกรณ์สถาปัตยกรรม 2562)

Door closer TS 3000 V GEZE

โช็คประตู TS 3000 V GEZE

EN 1154





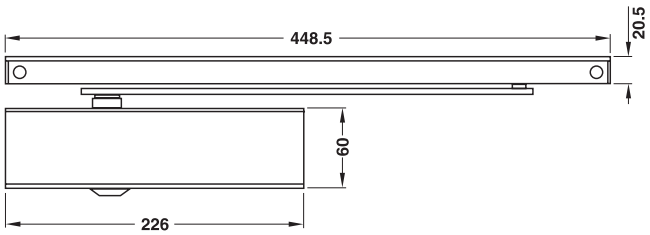

Features

- Tested to EN 1154
- Closing force valve adjustable
- Closing speed valve adjustable
- Latching action valve adjustable
- Suitable for DIN right hand and DIN left hand

Technical data

Closing force size	EN1-EN4
Door width size	650-1,100 mm
Max. door weight	120 kg
Max. door opening angle	Approx. 130°
Hold open angle	80-130°

คุณสมบัติ

- ผ่านการทดสอบมาตรฐาน EN 1154
- สามารถปรับกำลังการปิดได้โดยวาล์ว
- สามารถปรับความเร็วการปิดได้
- สามารถปรับเร่งจังหวะปิดได้
- สามารถติดตั้งได้ทั้งบานเปิดขวาและบานเปิดซ้าย

ข้อมูลทางเทคนิค

กำลังการปิด	EN1-EN4
สำหรับบานกว้างไม่เกิน	650-1,100 มม.
รับน้ำหนักประตูสูงสุด	120 กก.
แขนเปิดได้กว้างมากสุด	ประมาณ 130°
องศาการตั้งค้าง	80-130°

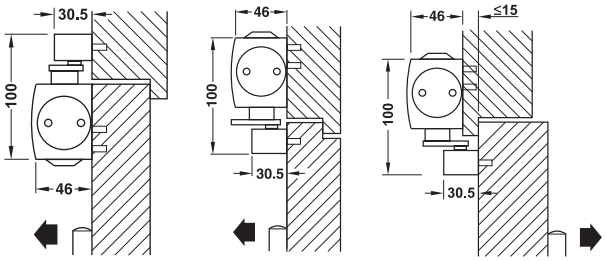

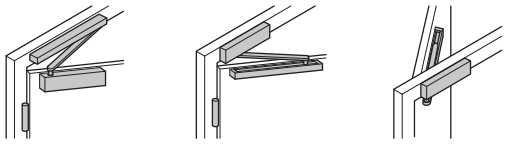

Standard installation
on pull side
การติดตั้งโช็คประตูแบบมาตรฐาน
ติดตั้งโช็คประตูที่บานประตูฝั่งดึงเพื่อเปิด

Overhead installation
on pull side
การติดตั้งโช็คประตูที่วงกบ
ติดตั้งโช็คประตูฝั่งดึงประตูเพื่อเปิด
(ติดตั้งแบบกลับตัวโช็คประตู)

Overhead installation
on push side
การติดตั้งโช็คประตูที่วงกบ
ติดตั้งโช็คประตูฝั่งตรงข้ามบานพับ
(ติดตั้งแบบกลับตัวโช็คประตู)

Version รูปแบบ		Silver coloured สีเงิน	Dark bronze สีน้ำตาลเข้ม	White RAL 9016 สีขาว RAL 9016
Set TS 3000 V without hold-open function consisting of: อุปกรณ์ครบชุดสำหรับ โช็คประตู TS 3000 V ไม่มีฟังก์ชันตั้งค้าง ประกอบด้วย:	F	**931.10.749**	**931.10.741**	**931.10.747**
Basic closer ตัวโช็คประตู		931.10.089	931.10.081	931.10.087
Sliding channel แขนสไลด์		931.10.109	931.10.101	931.10.107
Set TS 3000 V with hold-open function consisting of: อุปกรณ์ครบชุดสำหรับ โช็คประตู TS 3000 V พร้อมฟังก์ชันตั้งค้าง ประกอบด้วย:	☒	**931.10.759**	**931.10.751**	**931.10.757**
Basic closer ตัวโช็คประตู		931.10.089	931.10.081	931.10.087
Sliding channel แขนสไลด์		931.10.109	931.10.101	931.10.107
Interlocking hold-open device อุปกรณ์ตั้งค้าง		931.10.110	931.10.110	931.10.110

Packing: 1 pc.
ขนาดบรรจุ: 1 ชิ้น

We reserve the right to alter specifications without notice (HTH Architectural Hardware 2019).
เรามีสิทธิ์ขอสงวนสิทธิ์ในการเปลี่ยนแปลงรายละเอียดโดยไม่ต้องแจ้งให้ทราบล่วงหน้า (อุปกรณ์สถาปัตยกรรม เมษายน 2562)

Door closer TS 3000B GEZE

โช๊คประตู TS 3000B GEZE

EN 1154

3 (3/4)	8 (8)	2-4 (1-7)	1 (0/1)	1 (1)	3 (0-4)



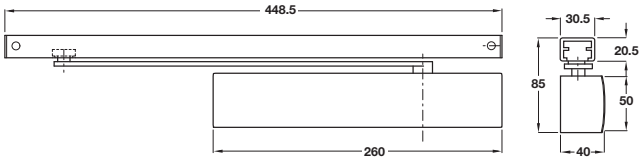

Features

- Cam action system
- Tested to EN 1154
- Tested to conform with CE requirements
- Closing force valve adjustable
- Latching action valve adjustable
- Closing speed valve adjustable
- Suitable for DIN right hand and DIN left hand

Technical data

Closing force size	EN2-EN4
Door width size	750-1,100 mm
Max. door weight	80 kg
Max. door opening angle	Approx. 120°

คุณสมบัติ

- ระบบ Cam action
- ผ่านการทดสอบมาตรฐาน EN 1154
- ผ่านการทดสอบตามข้อกำหนด CE
- สามารถปรับกำลังการปิดได้โดยวาล์ว
- สามารถปรับเร่งจังหวะปิดได้
- สามารถปรับความเร็วการปิดได้
- สามารถติดตั้งได้ทั้งบานเปิดขวาและบานเปิดซ้าย

ข้อมูลทางเทคนิค

กำลังการปิด	EN2-EN4
สำหรับบานกว้างไม่เกิน	750-1,100 มม.
รับน้ำหนักประตูสูงสุด	80 กก.
แขนเปิดได้กว้างมากสุด	ประมาณ 120°

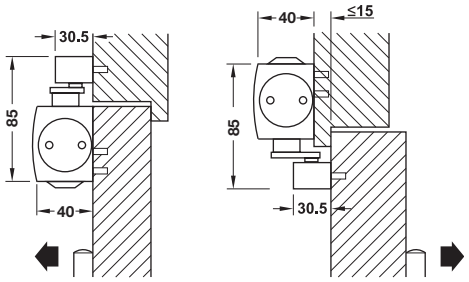

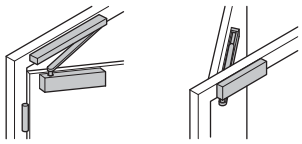

Standard installation
on pull side

การติดตั้งโช๊คประตูแบบมาตรฐาน
ติดตั้งโช๊คประตูที่บานประตูฝั่งดึงเพื่อเปิด

Overhead installation
on push side

การติดตั้งโช๊คประตูที่วงกบ
ติดตั้งโช๊คประตูฝั่งตรงข้ามบานพับ
(ติดตั้งแบบกลับตัวโช๊คประตู)

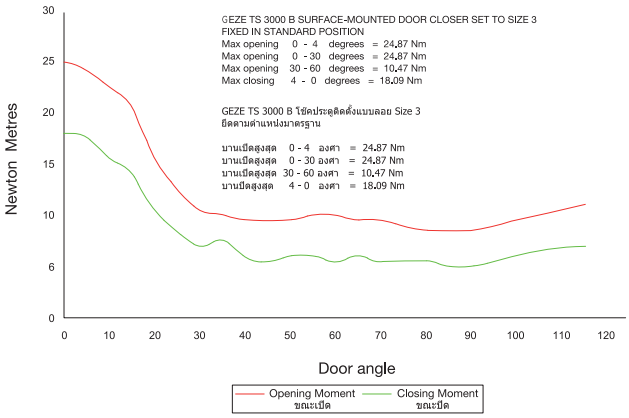

Version รูปแบบ		Silver coloured สีเงิน
TS 3000B without hold-open function TS 3000B ไม่มีฟังก์ชันตั้งค้าง	F	931.11.579

Packing: 1 pc.
ขนาดบรรจุ: 1 ชิ้น

Order reference

Please order hold open device (Cat. No. 931.10.110) separately.

ข้อแนะนำการสั่งซื้อ

อุปกรณ์เสริมตั้งค้าง (รหัสสินค้า 931.10.110).

We reserve the right to alter specifications without notice (HTH Architectural Hardware 2019).
เรามีสิทธิ์ที่จะเปลี่ยนแปลงรายละเอียดโดยไม่ต้องแจ้งให้ทราบล่วงหน้า (อุปกรณ์สถาปัตยกรรม 2562)


INTENTIONAL BLANK PAGE

Door closer TS 4000 GEZE

โช็คประตู TS 4000 GEZE

EN 1154



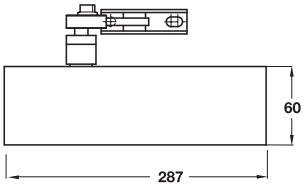

Features

- Tested to EN 1154
- Tested to confirm with CE requirements
- Closing force valve adjustable
- Closing speed valve adjustable
- With backcheck valve adjustable
- Latching action adjustment via an arm assembly
- Suitable for DIN right hand and DIN left hand
- Optical indicator for closing force

Technical data

Closing force size	EN1-EN6
Door width size	650-1,400 mm
Max. door weight	200 kg
Max. door opening angle	Approx. 180°
Hold open angle	70-150°

คุณสมบัติ

- ผ่านการทดสอบมาตรฐาน EN 1154
- ผ่านการทดสอบตามข้อกำหนด CE
- สามารถปรับแรงปิดได้
- สามารถปรับความเร็วการปิดได้
- มีระบบ backcheck แบบปรับได้
- สามารถปรับจังหวะปิดได้จากตำแหน่งของแขนโช็คประตู
- สามารถติดตั้งได้ทั้งบานเปิดขวาและบานเปิดซ้าย
- สามารถมองเห็นกำลังการปิดได้จากตัววัด

ข้อมูลทางเทคนิค

กำลังการปิด	EN1-EN6
สำหรับบานกว้างไม่เกิน	650-1,400 มม.
รับน้ำหนักประตูสูงสุด	200 กก.
แขนเปิดได้กว้างมากสุด	ประมาณ 180°
องศาการตั้งค้าง	70-150°

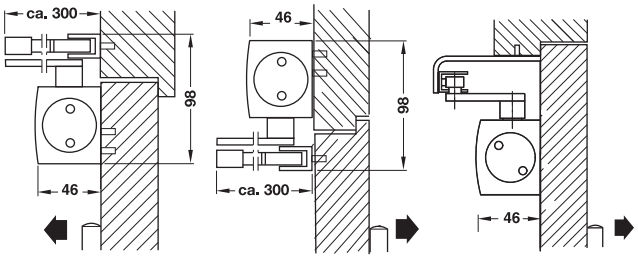

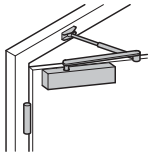

Standard installation
(door leaf installation)
on pull side
การติดตั้งโช็คประตูแบบมาตรฐาน
ติดตั้งโช็คประตูที่บานประตู
ฝั่งบานพับ

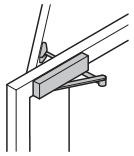

Overhead installation
(transom fixing) on push side
การติดตั้งโช็คประตูที่วงกบ
ติดตั้งโช็คประตูฝั่งตรงข้ามบานพับ
(ติดตั้งแบบกลับตัวโช็คประตู)

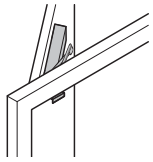

Transom fixing
on push side
การติดตั้งโช็คประตูแบบมาตรฐาน
ติดตั้งโช็คประตู ฝั่งผลักประตู
เพื่อเปิด โดยใช้อุปกรณ์เสริม

Version รูปแบบ		Silver coloured สีเงิน	Dark bronze สีน้ำตาลเข้ม	White RAL 9016 สีขาว RAL 9016
Set TS 4000 with standard arm consisting of: **อุปกรณ์ครบชุดสำหรับโช็คประตู TS 4000 รุ่นแขนไม่ตั้งค้าง ประกอบด้วย:**	F	**931.16.579**	**931.16.571**	**931.16.577**
Basic closer ตัวโช็คประตู		931.16.029	931.16.021	931.16.027
Standard arm แขนโช็คประตู		931.16.239	931.16.231	931.16.237
Set TS 4000 with hold-open arm consisting of: **อุปกรณ์ครบชุดสำหรับโช็คประตู TS 4000 รุ่นแขนตั้งค้าง ประกอบด้วย:**	K	**931.16.589**	**931.16.581**	**931.16.587**
Basic closer ตัวโช็คประตู		931.16.029	931.16.021	931.16.027
Hold-open arm แขนตั้งค้าง		931.16.259	931.16.251	931.16.257

Packing: 1 pc.
ขนาดบรรจุ: 1 ชิ้น

Order reference

Parallel arm bracket.....page 5.33

ข้อแนะนำในการสั่งซื้อ

เพลทติดตั้งแบบแขนขนาน.....หน้า 5.33

We reserve the right to alter specifications without notice (HTH Architectural Hardware 2019).
เราขอสงวนสิทธิ์ในการเปลี่ยนแปลงรายละเอียดโดยไม่ต้องแจ้งล่วงหน้า (อุปกรณ์สถาปัตยกรรม เฮทีเอช 2562)

Door closer TS 4000 G GEZE

โช็คประตู TS 4000 G GEZE

EN 1154

CE 3 (3/4) | 8 (8) | 1-5 (1-7) | 1 (0/1) | 1 (1) | 4 (0-4)



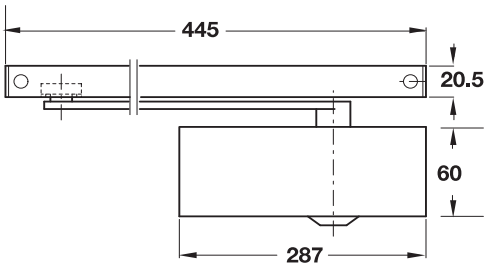

Features

- Tested to EN 1154
- Tested to confirm with CE requirements
- Closing force valve adjustable
- Closing speed valve adjustable
- With backcheck valve adjustable
- Suitable for DIN right hand and DIN left hand
- Optical indicator for closing force

Technical data

Closing force size	EN1-EN5
Door width size	650-1,250 mm
Max. door weight	200 kg
Max. door opening angle	Approx. 130°

คุณสมบัติ

- ผ่านการทดสอบมาตรฐาน EN 1154
- ผ่านการทดสอบตามข้อกำหนด CE
- สามารถปรับแรงปิดได้
- สามารถปรับความเร็วการปิดได้
- มีระบบ backcheck แบบปรับได้
- สามารถติดตั้งได้ทั้งบานเปิดขวาและบานเปิดซ้าย
- สามารถมองเห็นกำลังการปิดได้จากตัววัด

ข้อมูลทางเทคนิค

กำลังการปิด	EN1-EN5
สำหรับบานกว้างไม่เกิน	650-1,250 มม.
รับน้ำหนักประตูสูงสุด	200 กก.
แขนเปิดได้กว้างมากสุด	ประมาณ 130°

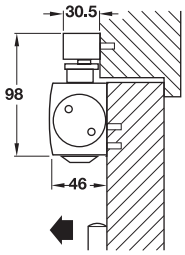

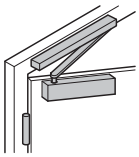

Standard installation
(door leaf installation)
on pull side

การติดตั้งโช็คประตูแบบมาตรฐาน
ติดตั้งโช็คประตูที่บานประตู
ฝั่งดึงเพื่อเปิด

Version รูปแบบ		Silver coloured สีเงิน	Dark bronze สีน้ำตาลเข้ม	White RAL 9016 สีขาว RAL 9016
Set TS 4000 G without hold-open function consisting of: **อุปกรณ์ครบชุดสำหรับโช็คประตู TS 4000 G ไม่มีฟังก์ชันตั้งค้าง ประกอบด้วย:**	F	**931.17.189**	**931.17.181**	**931.17.187**
Basic closer ตัวโช็คประตู		931.16.029	931.16.021	931.16.027
Sliding channel แขนสไลด์		931.11.179	931.11.171	931.11.177
Set TS 4000 G with hold-open function consisting of: **อุปกรณ์ครบชุดสำหรับโช็คประตู TS 4000 G พร้อมฟังก์ชันตั้งค้าง ประกอบด้วย:**	☒	**931.17.199**	**931.17.191**	**931.17.197**
Basic closer ตัวโช็คประตู		931.16.029	931.16.021	931.16.027
Sliding channel แขนสไลด์ 2000 VG		931.11.179	931.11.171	931.11.177
Interlocking hold-open device อุปกรณ์ตั้งค้าง		931.10.110	931.10.110	931.10.110

Packing: 1 pc.
ขนาดบรรจุ: 1 ชิ้น

We reserve the right to alter specifications without notice (HTH Architectural Hardware 2019).
เรามีสิทธิ์เปลี่ยนแปลงรายละเอียดโดยไม่ต้องแจ้งให้ทราบล่วงหน้า (อุปกรณ์สถาปัตย์ ปี 2562)

Door closer TS 4000 Tandem GEZE

โช็คประตู TS 4000 Tandem GEZE



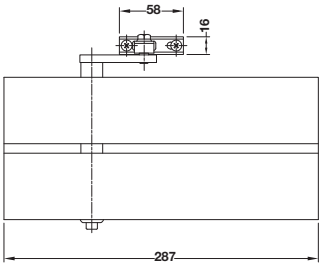

Features

- Combination of a TS 4000 EN5-7 and a TS 4000 EN1-6
- Closing force valve adjustable
- Closing speed valve adjustable
- Latching action adjustable via an arm assembly
- Backcheck valve adjustable
- No hold open function
- Suitable for DIN right hand and DIN left hand
- Optical indicator for closing force
- Closing force according to EN 1154

Technical data

Closing force size	More than EN7
Door width size	1600-1,800 mm
Door weight	250 kg
*(minimum load capacity of hinge must be 250 kg)	
Max.door opening angle	Approx. 120°
Min. door panel thickness	40 mm

คุณสมบัติ

- ประกอบด้วย TS 4000 EN5-EN7 และ TS 4000 EN1-EN6
- สามารถปรับแรงปิดได้
- สามารถปรับความเร็วการปิดได้
- สามารถปรับจังหวะปิดได้จากตำแหน่งของแขนโช็คประตู
- มีระบบ backcheck แบบปรับได้
- ไม่มีฟังก์ชันตั้งค้าง
- สามารถติดตั้งได้ทั้งบานเปิดขวาและบานเปิดซ้าย
- สามารถมองเห็นกำลังการปิดได้จากตัววัด
- กำลังการปิดประตูเป็นไปตามมาตรฐาน EN 1154

ข้อมูลทางเทคนิค

กำลังการปิด	มากกว่า EN7
สำหรับบานกว้างไม่เกิน	1,600-1,800 มม.
รับน้ำหนักประตู	250 กก.
*(การรับน้ำหนักของบานพับอย่างน้อย 250 กก.)	
แขนเปิดได้กว้างมากสุด	ประมาณ 120°
บานประตูหนาไม่น้อยกว่า	40 มม.

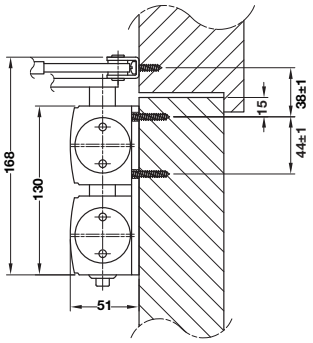

Note

Please use electric magnetic door clamp if you will hold the door.

หมายเหตุ

กรุณาใช้แม่เหล็กไฟฟ้าฝั่งบานประตูถ้าต้องการให้ประตูที่ใช้งานเปิดตั้งค้าง

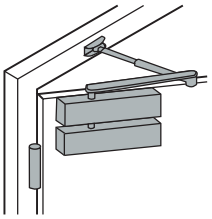

Standard installation
(door leaf installation)
on pull side
การติดตั้งโช็คประตูแบบมาตรฐาน
ติดตั้งโช็คประตูที่บานประตูฝั่งดึงเพื่อเปิด

Finish สี		Cat.No รหัสสินค้า
Silver coloured สีเงิน	☒	931.16.499

Packing: 1 pc.
ขนาดบรรจุ: 1 ชิ้น

We reserve the right to alter specifications without notice (HTH Architectural Hardware 2019).
เรามีสิทธิ์ที่จะเปลี่ยนแปลงรายละเอียดโดยไม่ต้องแจ้งให้ทราบล่วงหน้า (อุปกรณ์สถาปัตยกรรม 2562)

Door closer TS 4000 E GEZE

โช๊คประตู TS 4000 E GEZE

EN 1154

3 (3/4)	8 (8)	1-6 (1-7)	1 (0/1)	1 (1)	4 (0-4)



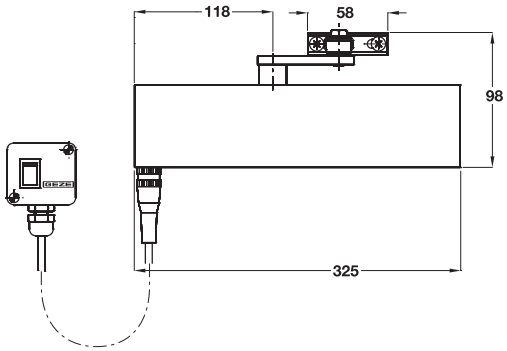

Features

- Tested to EN 1154 and EN 1155
- Tested to confirm with CE requirements
- When voltage applied to closer - the door hold open
- Voltage off - door close automatically
- The door can be closed manually at any time regardless of whether the voltage is applied or not
- Closing speed and closing force is valve adjustable from the front
- Latching action adjustable via arm assembling
- Suitable for DIN right hand and DIN left hand
- Optical indicator for closing force
- Operating voltage 24V DC ±10%
- Enclosure rating IP43

คุณสมบัติ

- ผ่านการทดสอบมาตรฐาน EN 1154 และ EN 1155
- ผ่านการทดสอบตามข้อกำหนด CE
- เมื่อจ่ายไฟประตูจะเปิดค้าง
- เมื่อตัดการจ่ายไฟฟ้า-ประตูปิด ประตูจะปิดเองโดยอัตโนมัติ
- สามารถปิดประตูได้ตามปกติแม้ว่าจะมีไฟฟ้าหรือไม่มีก็ตาม
- ความเร็วและกำลังการปิดสามารถปรับได้จากด้านหน้า
- จังหวะปิดสามารถปรับได้จากตำแหน่งของแขนโช๊คประตู
- สามารถติดตั้งได้ทั้งบานเปิดขวาและบานเปิดซ้าย
- สามารถมองเห็นกำลังการปิดได้จากตัววัด
- แรงดันไฟฟ้าใช้งาน 24V DC ±10%
- ค่ามาตรฐานการป้องกัน IP43

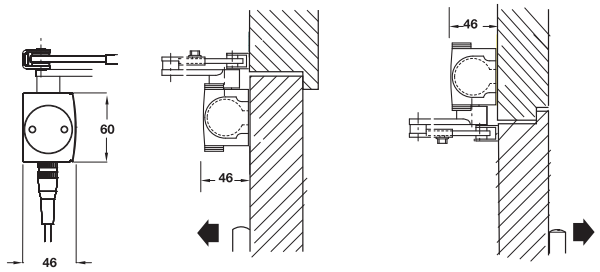

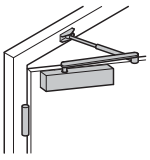

Standard installation
(door leaf installation) on pull side
การติดตั้งโช๊คประตูแบบมาตรฐาน
ติดตั้งโช๊คประตูที่บานประตูฝั่งบานพับ

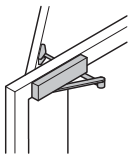

Overhead installation
(transom fixing) on push side
การติดตั้งโช๊คประตูที่วงกบ
ติดตั้งโช๊คประตูฝั่งตรงข้ามบานพับ
(ติดตั้งแบบกลับตัวโช๊คประตู)

Version รูปแบบ		Silver coloured สีเงิน
Door closer TS 4000 E โช๊คประตู TS 4000 E	F	931.16.559

Packing: 1 pc.
ขนาดบรรจุ: 1 ชิ้น

5

We reserve the right to alter specifications without notice (HTH Architectural Hardware 2019).
บริษัทฯ ขอสงวนสิทธิ์การเปลี่ยนแปลงรายละเอียดโดยมิได้มีการแจ้งล่วงหน้า (อุปกรณ์ฮาร์ดแวร์ 2562)

Door closer TS 5000 GEZE

โช็คประตู TS 5000 GEZE

EN 1154



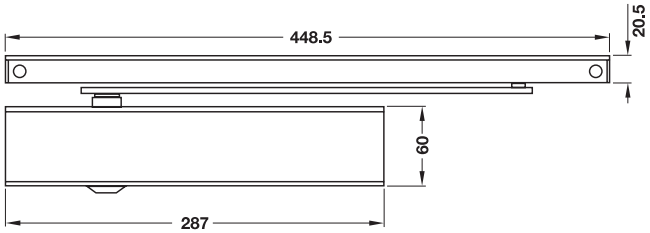

Features

- Tested to EN 1154
- Closing force valve adjustable
- Closing speed valve adjustable
- With backcheck valve adjustable
- Suitable for DIN right hand and DIN left hand
- Optical indicator for closing force

Technical data

Closing force size	EN2-EN6
Door width size	750-1400 mm
Max. door weight	200 kg
Max. door opening angle	Approx. 180°
Hold open angle	80-130°

คุณสมบัติ

- ผ่านการทดสอบมาตรฐาน EN 1154
- สามารถปรับแรงปิดได้
- สามารถปรับความเร็วการปิดได้
- มีระบบ backcheck แบบปรับได้
- สามารถติดตั้งได้ทั้งบานเปิดขวาและบานเปิดซ้าย
- สามารถมองเห็นกำลังการปิดได้จากตัววัด

ข้อมูลทางเทคนิค

กำลังการปิด	EN2-EN6
สำหรับบานกว้างไม่เกิน	750-1400 มม.
รับน้ำหนักประตูสูงสุด	200 กก.
แขนเปิดได้กว้างมากสุด	ประมาณ 180°
องศาการตั้งค้าง	80-130°

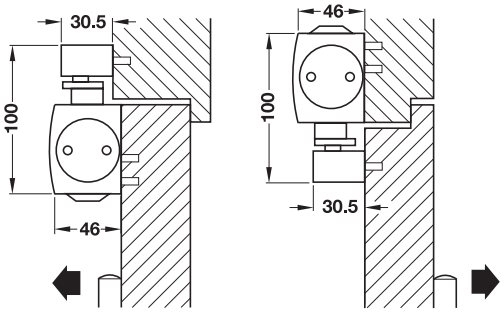

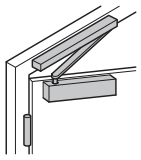

Standard installation
on pull side

การติดตั้งโช็คประตูแบบมาตรฐาน
ติดตั้งโช็คประตูที่บานประตูฝั่งบานพับ

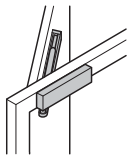

Overhead installation
on push side

การติดตั้งโช็คประตูที่วงกบ
ติดตั้งโช็คประตูฝั่งตรงข้ามบานพับ
(ติดตั้งแบบกลับตัวโช็คประตู)

Version รูปแบบ		Silver coloured สีเงิน	Dark bronze สีน้ำตาลเข้ม	White RAL 9016 สีขาว RAL 9016
Set TS 5000 without hold-open function consisting of: **อุปกรณ์ครบชุดสำหรับ โช็คประตู TS 5000 ไม่มีฟังก์ชันตั้งค้าง ประกอบด้วย:**	F	**931.10.609**	**931.10.601**	**931.10.607**
Basic closer ตัวโช็คประตู		931.10.009	931.10.001	931.10.007
Sliding channel แขนสไลด์		931.10.109	931.10.101	931.10.107
Set TS 5000 with hold-open function consisting of: **อุปกรณ์ครบชุดสำหรับ โช็คประตู TS 5000 พร้อมฟังก์ชันตั้งค้าง ประกอบด้วย:**	☒	**931.10.619**	**931.10.611**	**931.10.617**
Basic closer ตัวโช็คประตู		931.10.009	931.10.001	931.10.007
Sliding channel แขนสไลด์		931.10.109	931.10.101	931.10.107
Interlocking hold-open device อุปกรณ์ตั้งค้าง		931.10.110	931.10.110	931.10.110

Packing: 1 pc.
ขนาดบรรจุ: 1 ชิ้น

We reserve the right to alter specifications without notice (HTH Architectural Hardware 2019).
เรายังคงสงวนสิทธิ์ในการเปลี่ยนแปลงรายละเอียดโดยไม่ต้องแจ้งล่วงหน้า (อุปกรณ์สถาปัตยกรรม เมษายน 2562)

Accessories
อุปกรณ์เสริม

Parallel arm bracket
เพลทติดตั้งแขนขนาน


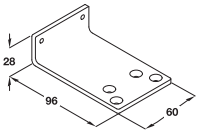

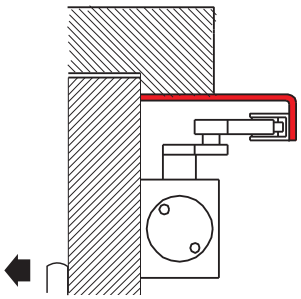

Version รูปแบบ	Finish สี	Cat.No รหัสสินค้า
For TS 1500 สำหรับ TS 1500	Silver coloured สีเงิน	931.17.230
For TS 2000/4000 สำหรับ TS 2000/4000		931.16.329
For DCL 11/DCL 15/DCL 51 สำหรับ DCL 11/DCL 15/DCL 51		931.84.900

Overpanel bracket
เพลทติดตั้งแขนขนานกับวงกบ


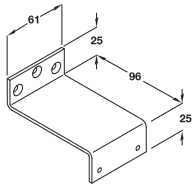

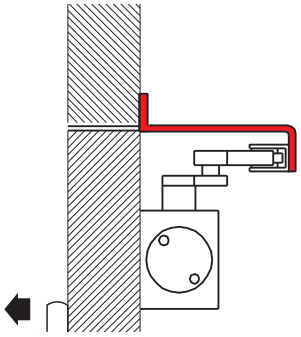

Version รูปแบบ	Finish สี	Cat.No รหัสสินค้า
For TS 2000/TS 4000 สำหรับ TS 2000/TS 4000	Silver coloured สีเงิน	931.16.449

Clamping plate for all-glass doors
เพลทหนีบกระจก

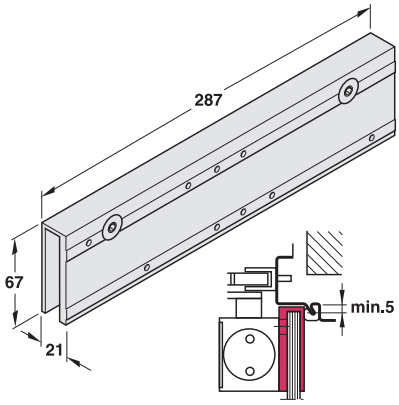

Features
- For installation of door closer onto all-glass doors
- For glass thickness: 10 mm

คุณสมบัติ
- สำหรับติดตั้งโช็คประตูกับประตูกระจก
- สำหรับความหนากระจกสูงสุด 10 มม.

Version รูปแบบ	Finish สี	Cat.No รหัสสินค้า
For TS 2000 สำหรับ 2000	Silver coloured สีเงิน	931.16.379

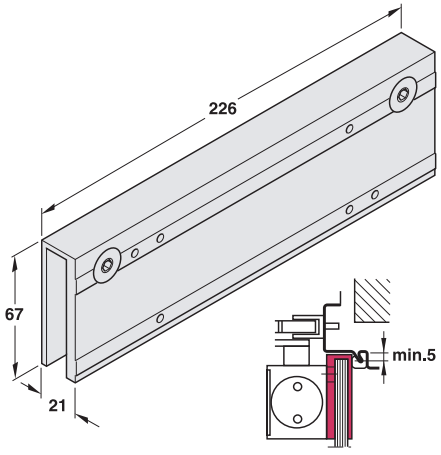

Features
- For installation of door closer onto all-glass doors
- For glass thickness: 8–10 mm

คุณสมบัติ
- สำหรับติดตั้งโช็คประตูกับประตูกระจก
- สำหรับความหนากระจกสูงสุด 8-10 มม.

Version รูปแบบ	Silver coloured สีเงิน	Dark bronze สีน้ำตาลเข้ม	White RAL 9016 สีขาว RAL 9016
For TS 3000 สำหรับ TS 3000	931.10.509	931.10.501	931.10.507

5

We reserve the right to alter specifications without notice (HTH Architectural Hardware 2019).
บริษัทฯ ขอสงวนสิทธิ์ในการเปลี่ยนแปลงรายละเอียดโดยมิต้องแจ้งล่วงหน้า (อุปกรณ์สถาปัตย์ พ.ศ. 2562)

06.01.2020

Accessories
อุปกรณ์เสริม

Clamping plate for glass doors
เพลทหนีบกระจก

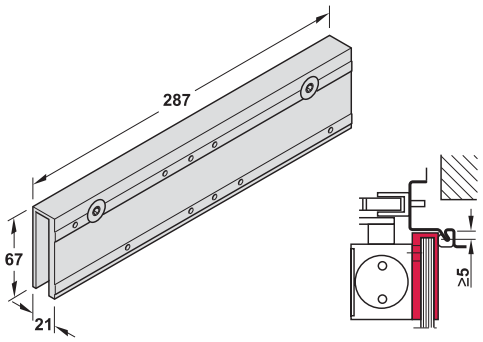

Features
- For installation of door closer onto all-glass doors
- For glass thickness: 8–10 mm

คุณสมบัติ
- สำหรับติดตั้งโช็คประตูกับประตูกระจก
- สำหรับความหนากระจกสูงสุด 8-10 มม.

Version รูปแบบ	Finish สี	Cat.No รหัสสินค้า
For TS 4000/TS5000 สำหรับ TS 4000/TS 5000	Silver coloured สีเงิน	931.16.319
	Dark bronze สีน้ำตาลเข้ม	931.16.311

Packing: 1 pc.
ขนาดบรรจุ: 1 ชิ้น

Door stopper
อุปกรณ์กันชน

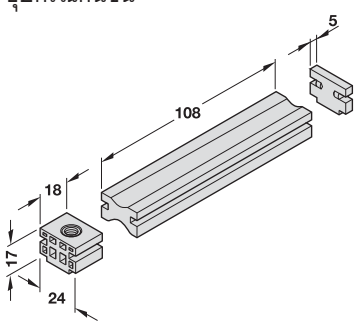

Features
- For installation of door closer with sliding arm

คุณสมบัติ
- สำหรับติดตั้งในแขนโช็คประตูแบบแขนสไลด์

Version รูปแบบ	Cat.No รหัสสินค้า
For TS 3000/TS 5000 สำหรับ TS 3000/TS 5000	931.10.120

Packing: 1 pc.
ขนาดบรรจุ: 1 ชิ้น

We reserve the right to alter specifications without notice (HTH Architectural Hardware 2019).
เรามีสิทธิ์ขอสงวนสิทธิ์ในการเปลี่ยนแปลงรายละเอียดโดยไม่ต้องแจ้งล่วงหน้า (อุปกรณ์สถาปัตยกรรม เมษายน 2562)

Accessories
อุปกรณ์เสริม

Hold-open device for overhead door closer
อุปกรณ์เสริมตั้งค้าง สำหรับโช็คแขนสไลด์



Version รูปแบบ	Cat.No. รหัสสินค้า
For DCL21/DCL61/DCL65/DCL83/DCL85 สำหรับ DCL21/DCL61/DCL65/DCL83/DCL85	931.84.099
For DCL34 (EN4)/HS 3000 สำหรับ DCL34 (EN4)/HS 3000	931.84.097
For DCL32/DCL33/DCL34 (EN3) สำหรับ DCL32/DCL33/DCL34 (EN3)	931.84.098

Packing: 1 pc.
ขนาดบรรจุ: 1 ชิ้น

Slide block for door closer GEZE
อุปกรณ์เสริมตัวเลื่อนแขนสไลด์ สำหรับโช็คประตู GEZE



Version รูปแบบ	Cat.No. รหัสสินค้า
For TS 1500 G/TS 2000 VG/TS 4000 G/ BOXER 2V/TS 3000 V/TS 5000 สำหรับ TS 1500 G/TS 2000 VG/TS 4000 G/ BOXER 2V/TS 3000 V/TS 5000	931.10.520

Packing: 1 pc.
ขนาดบรรจุ: 1 ชิ้น

We reserve the right to alter specifications without notice (HTH Architectural Hardware 2019).
เรามีสิทธิ์เปลี่ยนแปลงรายละเอียดโดยมิต้องแจ้งให้ทราบล่วงหน้า (อุปกรณ์สถาปัตยกรรม พ.ศ. 2562)

Concealed door closer DCL 33 StarTec

โช็คประตูซ่อนฝังสันบาน DCL 33 StarTec

EN 1154



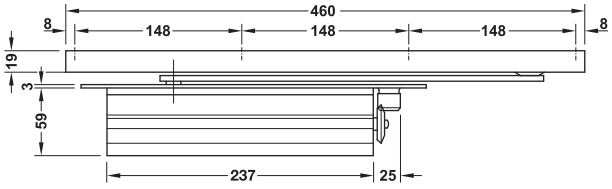

Features

- Tested to EN 1154
- Light opening force
- Tested to confirm with CE requirements
- Door closer for concealed installation in the door leaf or frame
- Closing force valve adjustable
- Hydraulic latching action valve adjustable
- Closing speed valve adjustable
- Suitable for DIN right hand and DIN left hand

Technical data

Closing force size	EN2-EN4
Door width size	750-1,100 mm
Max. door weight	80 kg
Max. door opening angle	Approx. 115°
Max. hold open angle	Approx. 115°
Min. door panel thickness	45 mm

คุณสมบัติ

- ผ่านการทดสอบมาตรฐาน EN 1154
- ใช้แรงเปิดน้อย
- ผ่านการทดสอบตามข้อกำหนด CE
- สามารถติดตั้งโช็คประตูบนสันบานหรือวงกบได้
- สามารถปรับแรงปิดได้
- สามารถปรับจังหวะการปิดด้วยวาล์วไฮดรอลิค
- สามารถปรับความเร็วการปิดได้
- สามารถติดตั้งได้ทั้งบานเปิดขวาและบานเปิดซ้าย

ข้อมูลทางเทคนิค

กำลังการปิด	EN2-EN4
สำหรับบานกว้างไม่เกิน	750-1,100 มม.
รับน้ำหนักประตูสูงสุด	80 กก.
แขนเปิดได้กว้างมากสุด	ประมาณ 115°
แขนตั้งค้างกว้างมากสุด	ประมาณ 115°
ความหนาบานขั้นต่ำ	45 มม.

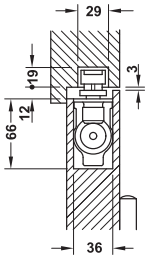

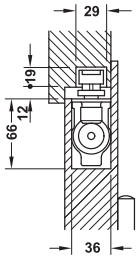

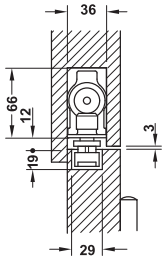

Version รูปแบบ		Silver coloured สีเงิน	Black matt สีดำด้าน
DCL 33 without hold-open function DCL 33 ไม่มีฟังก์ชันตั้งค้าง	F	931.84.039	931.84.033
DCL 33 with hold-open function DCL 33 พร้อมฟังก์ชันตั้งค้าง	☒	931.84.269	931.84.233

Packing: 1 pc.
ขนาดบรรจุ: 1 ชิ้น

We reserve the right to alter specifications without notice (HTH Architectural Hardware 2019).
เราขอสงวนสิทธิ์ในการเปลี่ยนแปลงรายละเอียดใดๆ โดยไม่ต้องแจ้งล่วงหน้า (อุปกรณ์สถาปัตย์ ตุลาคม 2562)

Concealed door closer DCL 33A

โช็คประตูซ่อนฝังสันบาน DCL 33A



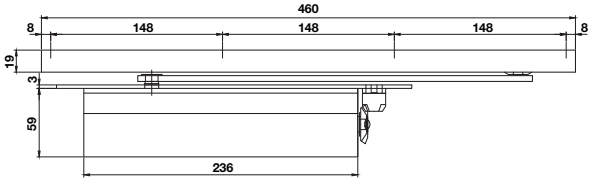

Features

- Tested to ANSI GRADE 1
- Light opening force
- Cam action system
- Door closer for concealed installation in the door leaf or frame
- Hydraulic latching action valve adjustable
- Closing speed valve adjustable
- Closing force valve adjustable
- Delay action valve adjustable
- Backcheck valve adjustable
- Suitable for DIN right hand and DIN left hand

Technical data

Closing force size	EN2-EN4
Door width size	750-1,100 mm
Max. door weight	130 kg
Max. door opening angle	120°
Max. hold open angle	120°
Min. door panel thickness	50 mm

คุณสมบัติ

- ผ่านการทดสอบมาตรฐาน ANSI GRADE 1
- ใช้แรงเปิดน้อย
- ระบบ Cam action
- สามารถติดตั้งโช็คประตูบนสันบานหรือวงกบได้
- สามารถปรับจังหวะการปิดด้วยวาล์วไฮดรอลิค
- สามารถปรับความเร็วการปิดได้
- สามารถปรับแรงปิดได้
- มีระบบ Delay action แบบปรับได้
- มีระบบ Backcheck แบบปรับได้
- สามารถติดตั้งได้ทั้งบานเปิดขวาและบานเปิดซ้าย

ข้อมูลทางเทคนิค

กำลังการปิด	EN2-EN4
สำหรับบานกว้างไม่เกิน	750-1,100 มม.
รับน้ำหนักประตูสูงสุด	130 กก.
แขนเปิดได้กว้างมากสุด	120°
แขนตั้งค้างกว้างมากสุด	120°
ความหนาบานขั้นต่ำ	50 มม.

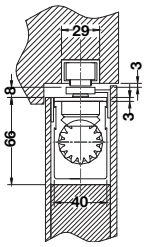

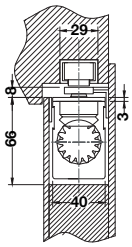

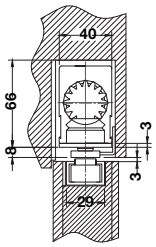

Version รูปแบบ		Silver coloured สีเงิน
DCL 33A with hold-open function DCL 33A พร้อมฟังก์ชั่นตั้งค้าง	☒	931.84.006

Packing: 1 pc.
ขนาดบรรจุ: 1 ชิ้น

We reserve the right to alter specifications without notice (HTH Architectural Hardware 2019).
เรามีสิทธิ์ที่จะเปลี่ยนแปลงรายละเอียดโดยไม่ต้องแจ้งให้ทราบล่วงหน้า (อุปกรณ์สถาปัตยกรรม 2562)


INTENTIONAL BLANK PAGE

Concealed door closer DCL 34 EN3 StarTec

โช็คประตูซ่อนฝังสันบาน DCL 34 EN3 StarTec

EN 1154



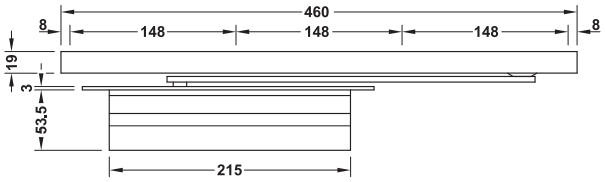

Features

- Tested to EN 1154
- Tested to confirm with CE requirements
- Door closer for concealed installation in the door leaf or frame
- Hydraulic latching action valve adjustable
- Closing speed valve adjustable
- Suitable for DIN right hand and DIN left hand

Technical data

Closing force size	EN3
Door width size	850-950 mm
Max. door weight	60 kg
Max. door opening angle	120°
Max. hold open angle	115°
Min. door panel thickness	40 mm

คุณสมบัติ

- ผ่านการทดสอบมาตรฐาน EN 1154
- ผ่านการทดสอบตามข้อกำหนด CE
- สามารถติดตั้งโช๊คประตูบนสันบานหรือวงกบได้
- สามารถปรับจังหวะการปิดด้วยวาล์วไฮดรอลิค
- สามารถปรับความเร็วการปิดได้
- สามารถติดตั้งได้ทั้งบานเปิดขวาและบานเปิดซ้าย

ข้อมูลทางเทคนิค

กำลังการปิด	EN3
สำหรับบานกว้างไม่เกิน	850-950 มม.
รับน้ำหนักประตูสูงสุด	60 กก.
แขนเปิดได้กว้างมากสุด	120°
แขนตั้งค้างกว้างมากสุด	115°
ความหนาบานขั้นต่ำ	40 มม.

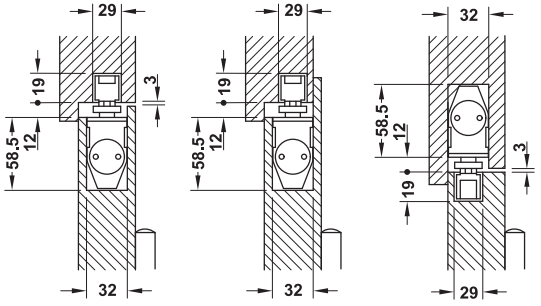

Version รูปแบบ		Silver coloured สีเงิน	Black matt สีดำด้าน
DCL 34 without hold-open function DCL 34 ไม่มีฟังก์ชันตั้งค้าง	F	931.84.049	931.84.043
DCL 34 with hold-open function DCL 34 พร้อมฟังก์ชันตั้งค้าง	☒	931.84.279	931.84.273

Packing: 1 pc.
ขนาดบรรจุ: 1 ชิ้น

5

We reserve the right to alter specifications without notice (HTH Architectural Hardware 2019).
เราขอสงวนสิทธิ์ในการเปลี่ยนแปลงรายละเอียดโดยไม่ต้องแจ้งล่วงหน้า (อุปกรณ์สถาปัตยกรรม 2562)

Concealed door closer DCL 35
โช็คประตูซ่อนฝังสันบาน DCL 35

EN 1154



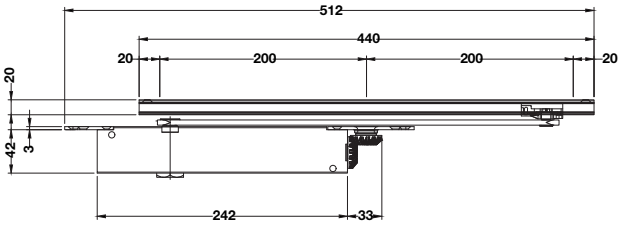

Features
- Tested to EN 1154
- Light opening force
- Cam action system
- Tested to confirm with CE requirements
- Door closer for concealed installation in the door leaf or frame
- Suitable for narrow frame
- Latching action valve adjustable
- Closing speed valve adjustable
- Suitable for DIN right hand and DIN left hand

Technical data

Closing force size	EN2-EN4
Door width size	750-1,100 mm
Max. door weight	80 kg
Max. door opening angle	Approx. 120°
Max. hold open angle	Approx. 120°
Min. door panel thickness	40 mm

คุณสมบัติ
- ผ่านการทดสอบมาตรฐาน EN 1154
- ใช้แรงเปิดน้อย
- ระบบ Cam action
- ผ่านการทดสอบตามข้อกำหนด CE
- สามารถติดตั้งโช็คประตูบนสันบานหรือวงกบได้
- เหมาะสำหรับเฟรมแคบ
- สามารถปรับจังหวะการปิดได้
- สามารถปรับความเร็วการปิดได้
- สามารถติดตั้งได้ทั้งบานเปิดขวาและบานเปิดซ้าย

ข้อมูลทางเทคนิค

กำลังการปิด	EN2-EN4
สำหรับบานกว้างไม่เกิน	750-1,100 มม.
รับน้ำหนักประตูสูงสุด	80 กก.
แขนเปิดได้กว้างมากสุด	ประมาณ 120°
แขนตั้งค้างกว้างมากสุด	ประมาณ 120°
ความหนาบานขั้นต่ำ	40 มม.

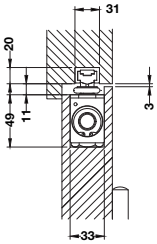

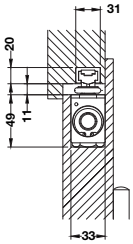

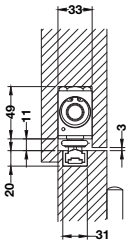

Version รูปแบบ		Silver coloured สีเงิน
DCL 35 without hold-open function DCL 35 ไม่มีฟังก์ชันตั้งค้าง	F	931.46.069
Hold-open device for DCL 35 อุปกรณ์เสริมตั้งค้าง สำหรับโช็คประตูซ่อนฝังสันบาน DCL 35		931.46.091

Packing: 1 pc.
ขนาดบรรจุ: 1 ชิ้น

Hold-open device for DCL 35
อุปกรณ์เสริมตั้งค้าง สำหรับโช็คประตูซ่อนฝังสันบาน DCL 35



We reserve the right to alter specifications without notice (HTH Architectural Hardware 2019).
เราขอสงวนสิทธิ์ในการเปลี่ยนแปลงรายละเอียดโดยไม่ต้องแจ้งล่วงหน้า (อุปกรณ์สถาปัตยกรรม 2562)


INTENTIONAL BLANK PAGE

Concealed door closer DCL 34 EN4

โช็คประตูซ่อนฝังสันบาน DCL 34 EN4

4 (3/4) | 8 (8) | 4 (1-7) | 0 (0/1) | 1 (1) | 3 (0-4)



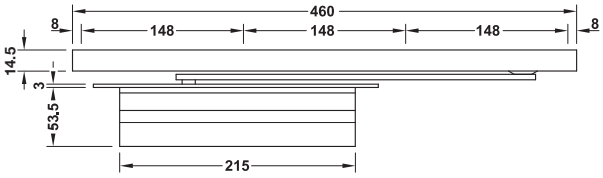

Features

- Door closer for concealed installation in the door leaf or frame
- Hydraulic lathcing action valve adjustable
- Closing speed valve adjustable
- Suitable for DIN right hand and DIN left hand

Technical data

Closing force size	EN4
Door width size	950-1,100 mm
Max. door weight	80 kg
Max. door opening angle	Approx. 120°
Max. hold open angle	Approx. 115°
Min. door panel thickness	40 mm

คุณสมบัติ

- สามารถติดตั้งโช็คประตูด้านบนสันบานหรือวงกบได้
- สามารถปรับจังหวะการปิดด้วยวาล์วไฮดรอลิค
- สามารถปรับความเร็วการปิดได้
- สามารถติดตั้งได้ทั้งบานเปิดขวาและบานเปิดซ้าย

ข้อมูลทางเทคนิค

กำลังการปิด	EN4
สำหรับบานกว้างไม่เกิน	950-1,100 มม.
รับน้ำหนักประตูสูงสุด	80 กก.
แขนเปิดได้กว้างมากสุด	ประมาณ 120°
แขนตั้งค้างกว้างมากสุด	ประมาณ 115°
ความหนาบานขั้นต่ำ	40 มม.

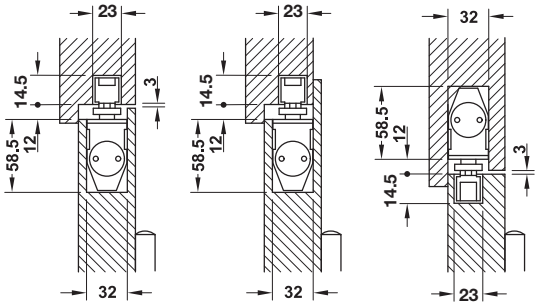

Version รูปแบบ		Silver coloured สีเงิน
DCL 34 without hold-open function DCL 34 ไม่มีฟังก์ชันตั้งค้าง	☒	931.84.059
DCL 34 with hold-open function DCL 34 พร้อมฟังก์ชันตั้งค้าง		931.84.339

Packing: 1 pc.
ขนาดบรรจุ: 1 ชิ้น

5

We reserve the right to alter specifications without notice (HTH Architectural Hardware 2019).
เราขอสงวนสิทธิ์ในการเปลี่ยนแปลงรายละเอียดโดยไม่ต้องแจ้งล่วงหน้า (อุปกรณ์สถาปัตยกรรม เฮทีเอช 2562)

New products and systems: www.hafelethailand.com/www.hafele.co.th
ผลิตภัณฑ์และนวัตกรรมใหม่: www.hafelethailand.com/www.hafele.co.th

Concealed door closer Boxer 2V GEZE

โช็คประตูซ่อนฝังสันบาน Boxer 2V GEZE

EN 1154



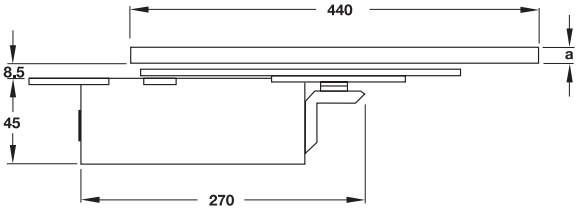

Features

- Tested to EN 1154
- Tested to confirm with CE requirements
- Door closer for concealed installation in the door leaf and frame
- Closing force valve adjustable
- Latching action valve adjustable
- Closing speed valve adjustable
- Backcheck valve adjustable
- Suitable for DIN right hand and DIN left hand
- Closingforce according to EN 1154

Technical data

Closing force size	EN2–EN4
Door width size	750–1,100 mm
Max. door weight	130 kg
Max. door opening angle	Approx. 120°
Min. door panel thickness	40 mm
Hold-open angle	80–120°

คุณสมบัติ

- ผ่านการทดสอบมาตรฐาน EN 1154
- ผ่านการทดสอบตามข้อกำหนด CE
- สามารถติดตั้งโช็คประตูด้านบนสันบานหรือวงกบได้
- สามารถปรับแรงปิดได้
- สามารถปรับเร่งจังหวะปิดได้
- สามารถปรับความเร็วการปิดได้
- มีระบบ backcheck แบบปรับได้
- สามารถติดตั้งได้ทั้งบานเปิดขวาและบานเปิดซ้าย
- กำลังการปิดตามมาตรฐาน EN 1154

ข้อมูลทางเทคนิค

กำลังการปิด	EN2-EN4
สำหรับบานกว้างไม่เกิน	750-1,100 มม.
รับน้ำหนักประตูสูงสุด	130 กก.
แขนเปิดได้กว้างมากสุด	ประมาณ 120°
ความหนาบานขั้นต่ำ	40 มม.
องศาการตั้งค้าง	80-120°

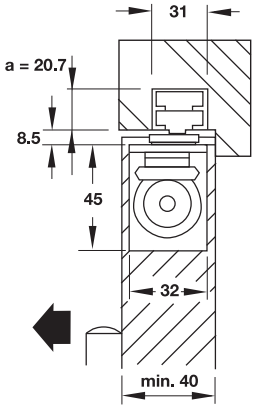

Version รูปแบบ		Silver coloured สีเงิน
Set Boxer 2V with interlocking hold-open device consisting of: Set Boxer 2V พร้อมฟังก์ชันตั้งค้าง ประกอบด้วย:	F	**931.14.069**
Basic closer ตัวโช็คประตู		931.14.129
Sliding channel with interlocking hold-open device* แขนสไลด์พร้อมฟังก์ชันตั้งค้าง*		931.14.219

Packing: 1 pc.
ขนาดบรรจุ: 1 ชิ้น

Note

* Please take out the hold-open device of sliding channel when needing door closer version without hold-open function.
Please take out hold-open device when using for fire door.

หมายเหตุ

* ถ้าไม่ต้องการฟังก์ชันตั้งค้าง กรุณาถอดอุปกรณ์ตั้งค้างออกจากแขนสไลด์
กรณีที่ใช้สำหรับประตูกันไฟ กรุณาถอดอุปกรณ์ควบคุมการตั้งค้าง

We reserve the right to alter specifications without notice (HTH Architectural Hardware 2019).
เรามีสิทธิ์เปลี่ยนแปลงรายละเอียดโดยไม่ต้องแจ้งให้ทราบล่วงหน้า (อุปกรณ์สถาปัตย์ พ.ศ. 2562)

Concealed door closer Boxer GEZE

โช็คประตูซ่อนฝังสันบาน Boxer GEZE

EN 1154





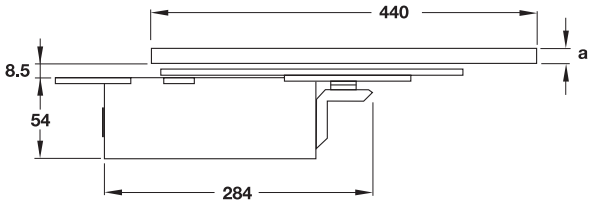

Features

- Tested to EN 1154
- Tested to confirm with CE requirements
- Door closer for concealed installation in the door leaf and frame
- Closing force valve adjustable
- Latching action valve adjustable
- Closing speed valve adjustable
- Backcheck valve adjustable
- Suitable for DIN right hand and DIN left hand

Technical data

Closing force size	EN3-EN6
Door width size	950-1,400 mm
Max. door weight	180 kg
Max. door opening angle	Approx. 120°
Min. door panel thickness	50 mm
Hold-opening range	80-120°

คุณสมบัติ

- ผ่านการทดสอบมาตรฐาน EN 1154
- ผ่านการทดสอบตามข้อกำหนด CE
- สามารถติดตั้งโช็คประตูบนสันบานหรือวงกบได้
- สามารถปรับแรงปิดได้
- สามารถปรับเร่งจังหวะปิดได้
- สามารถปรับความเร็วการปิดได้
- มีระบบ backcheck แบบปรับได้
- สามารถติดตั้งได้ทั้งบานเปิดขวาและบานเปิดซ้าย

ข้อมูลทางเทคนิค

กำลังการปิด	EN3-EN6
สำหรับบานกว้างไม่เกิน	950-1,400 มม.
รับน้ำหนักประตูสูงสุด	180 กก.
แขนเปิดได้กว้างมากสุด	ประมาณ 120°
ความหนาบานขั้นต่ำ	50 มม.
องศาการตั้งค้าง	80-120°

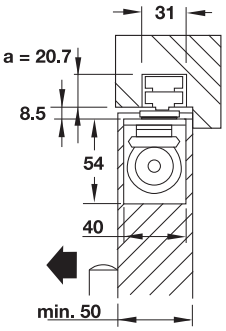

Note

* Please take out the hold-open device of sliding channel when needing door closer version without hold-open function.
Please take out hold-open device when using for fire door.

หมายเหตุ

* ถ้าไม่ต้องการฟังก์ชันตั้งค้าง กรุณาถอดอุปกรณ์ตั้งค้างออกจากแขนสไลด์
กรณีที่ใช้สำหรับประตูกันไฟ กรุณาถอดอุปกรณ์ควบคุมการตั้งค้าง

Version รูปแบบ		Silver coloured สีเงิน
Set Boxer with interlocking hold-open device consisting of: Set Boxer พร้อมฟังก์ชันตั้งค้าง ประกอบด้วย:	F	**931.14.349**
Basic closer ตัวโช็คประตู		931.14.119
Sliding channel with interlocking hold-open device* แขนสไลด์พร้อมฟังก์ชันตั้งค้าง*		931.14.219

We reserve the right to alter specifications without notice (HTH Architectural Hardware 2019).
เราขอสงวนสิทธิ์ในการเปลี่ยนแปลงรายละเอียดโดยไม่ต้องแจ้งล่วงหน้า (อุปกรณ์สถาปัตยกรรม 2562)

Concealed door closer Boxer P GEZE

โช็คประตูซ่อนฝังสันบาน Boxer P GEZE

EN 1154

CE 3 (3/4) | 8 (8) | 2-4 (1-7) | 0 (0/1) | 1 (1) | 4 (0-4)



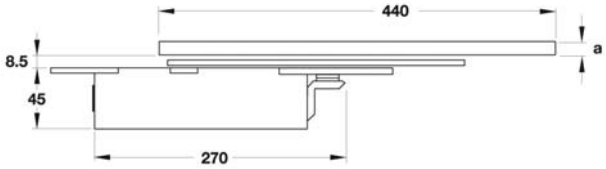

Features

- Tested to EN 1154
- Tested to confirm with CE requirements
- Door closer for concealed installation in the door leaf and frame
- Closing force valve adjustable
- Latching action valve adjustable
- Closing speed valve adjustable
- Hold-open angle adjustable
- Backcheck valve adjustable
- Suitable for double action door
- Closing force according to EN 1154

Technical data

Closing force size	EN2-EN4
Door width size	750-1,100 mm
Max.door weight	80 kg
Max.door opening angle	Approx. 120°
Min. door panel thickness	40 mm
Hold-opening range	80-120°

คุณสมบัติ

- ผ่านการทดสอบมาตรฐาน EN 1154
- ผ่านการทดสอบตามข้อกำหนด CE
- สามารถติดตั้งโช็คประตูบนสันบานหรือวงกบได้
- สามารถปรับแรงปิดได้
- สามารถปรับเร่งจังหวะปิดได้
- สามารถปรับความเร็วการปิดได้
- สามารถปรับองศาตั้งค้างได้
- มีระบบ backcheck แบบปรับได้
- เหมาะสำหรับประตูบานเปิดสองทาง
- กำลังการปิดตามมาตรฐาน EN 1154

ข้อมูลทางเทคนิค

กำลังการปิด	EN2-EN4
สำหรับบานกว้างไม่เกิน	750-1,100 มม.
รับน้ำหนักประตูสูงสุด	80 กก.
แขนเปิดได้กว้างมากสุด	ประมาณ 120°
ความหนาบานขั้นต่ำ	40 มม.
องศาการตั้งค้าง	80-120°

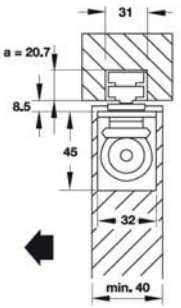

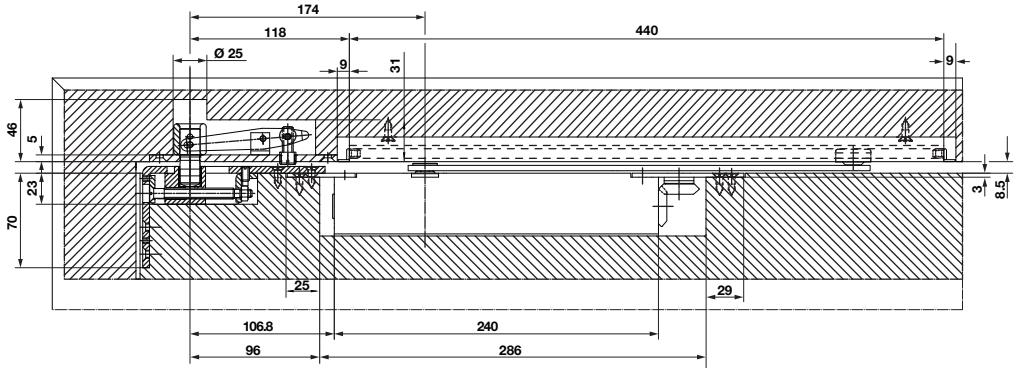

Note

* Please take out the hold-open device of sliding channel when needing door closer version without hold-open function.

หมายเหตุ

* ถ้าไม่ต้องการฟังก์ชันตั้งค้าง กรุณาถอดอุปกรณ์ตั้งค้างออกจากแขนสไลด์

Version รูปแบบ		Silver coloured สีเงิน
Set Boxer 2V with interlocking hold-open device consisting of: Set Boxer 2V พร้อมฟังก์ชันตั้งค้าง ประกอบด้วย:	☒	**931.14.609**
Basic closer ตัวโช็คประตู		931.14.129
Sliding channel with interlocking hold-open device* แขนสไลด์พร้อมฟังก์ชันตั้งค้าง*		931.14.249

Order reference

Adjustable barrel of swing door.....page 5.57

ข้อแนะนำในการสั่งซื้อ

จุดหมุนสำหรับบานเปิดสองทาง.....หน้า 5.57

We reserve the right to alter specifications without notice (HTH Architectural Hardware 2019).
เราขอสงวนสิทธิ์ในการเปลี่ยนแปลงรายละเอียดโดยไม่ต้องแจ้งล่วงหน้า (อุปกรณ์สถาปัตย์ พ.ศ. 2562)

Transom door closer
โช็คประตูสำหรับบานอะลูมิเนียม



Features
- For single or double action aluminium framed doors
- Hydraulic latching action valve adjustable
- Closing speed valve adjustable
- With hold-open function 90°
- With side-load arm angle bracket and floor pivot
- Closing force according to EN 1154

Technical data

Closing force size	EN2	EN3	EN4
Max. door width size	850 mm	950 mm	1,100 mm
Max. door weight	80 kg	100 kg	120 kg
Max. door opening angle	130°	130°	130°

คุณสมบัติ
- สำหรับบานประตูเฟรมอะลูมิเนียมเปิดทางเดียวหรือสองทาง
- สามารถปรับจังหวะการปิดด้วยวาล์วไฮดรอลิค
- สามารถปรับความเร็วการปิดได้
- มีฟังก์ชันตั้งค้าง 90°
- พร้อมแขนรับด้านบน ด้านล่าง และจุดหมุนล่าง
- กำลังการปิดตามมาตรฐาน EN 1154

ข้อมูลทางเทคนิค

กำลังการปิด	EN2	EN3	EN4
สำหรับบานกว้างไม่เกิน	850 มม.	950 มม.	1,100 มม.
น้ำหนักประตูมากสุด	80 กก.	100 กก.	120 กก.
แขนเปิดได้กว้างประมาณ	130°	130°	130°

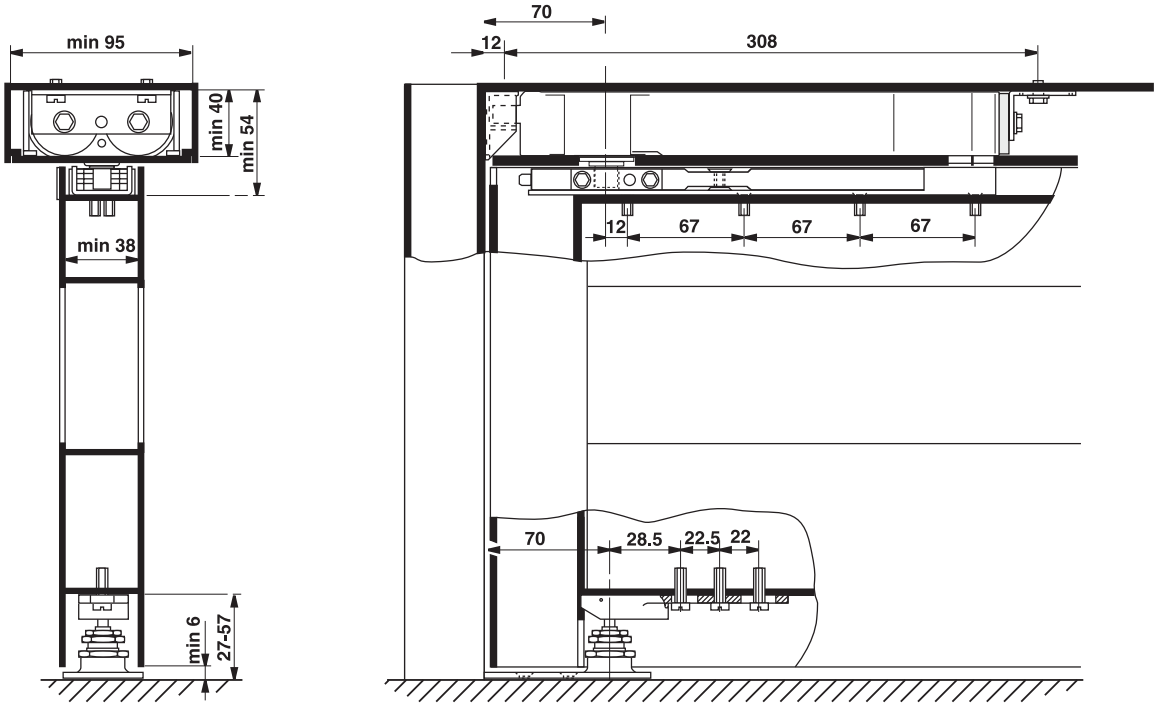

Version รูปแบบ		Cat.No. รหัสสินค้า
Transom door closer EN2 โช็คประตูซ่อนฝังสันบานเฟรมอะลูมิเนียม EN2	☒	932.79.100
Transom door closer EN3 โช็คประตูซ่อนฝังสันบานเฟรมอะลูมิเนียม EN3		932.79.110
Transom door closer EN4 โช็คประตูซ่อนฝังสันบานเฟรมอะลูมิเนียม EN4		932.79.120

Packing: 1 set
ขนาดบรรจุ: 1ชุด

We reserve the right to alter specifications without notice (HTH Architectural Hardware 2019).
บริษัทฯ ขอสงวนสิทธิ์การเปลี่ยนแปลงรายละเอียดโดยไม่ต้องแจ้งล่วงหน้า (อุปกรณ์สถาปัตย์ มกราคม 2562)

Rebate door closer
โช็คประตูแบบติดตั้งสันบาน

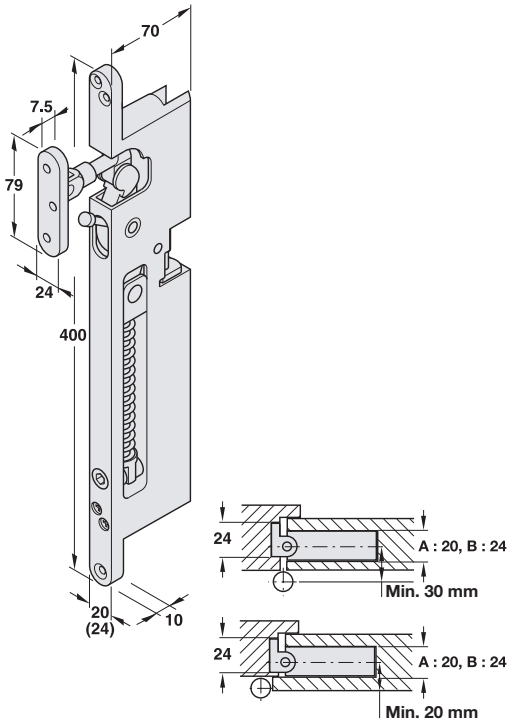

Dimensions in brackets are valid for version B
ขนาดตัวเลขในวงเล็บใช้กับรูปแบบ B

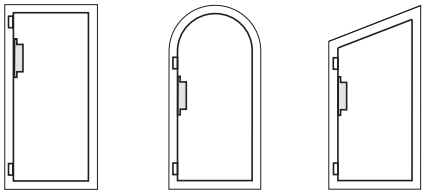

Installation
- Concealed installation on the pull side of the vertical door rebate below the upper door hinge
- For max. door opening a door stopper must be used

การติดตั้ง
- ติดตั้งแบบซ่อนด้านเปิดเข้าในแนวตั้งของสันบานบริเวณใต้บานพับตัวบน
- ในกรณีที่ประตูเปิดกว้างมากจำเป็นต้องใช้ตัวหยุดบาน

Features
- Rebate door closer
- For flush and rebated single action doors
- Size adjustment by adjusting the closing force from the front when the door is open
- Variably adjustable closing speed
- Door strike can be switched off
- Suitable for DIN right hand and DIN left hand

Technical data

Version	A	B
Max. door leaf width	1,100 mm	1,250 mm
Max. door opening angle	Approx. 140°	Approx. 140°
Max. door leaf weight	80 kg	140 kg
Min. door panel thickness	30 mm	40 mm
Latching action from	Approx. 7°	Approx. 7°

คุณสมบัติ
- โช็คประตูแบบติดตั้งสันบาน
- สำหรับบานเดี่ยวเปิดทางเดียวและแบบมีบังใบและไม่มีบังใบ
- กำลังการเปิดสามารถปรับได้โดยปรับแรงปิดด้านหน้าเมื่อเปิดประตู
- ความเร็วการปิดสามารถปรับได้
- สามารถเลือกไม่ใช้จังหวะปิดได้
- สามารถติดตั้งได้ทั้งบานเปิดขวาและบานเปิดซ้าย

ข้อมูลทางเทคนิค

รูปแบบ	A	B
สำหรับบานกว้างไม่เกิน	1,100 มม.	1,250 มม.
แขนเปิดได้กว้าง	ประมาณ 140°	ประมาณ 140°
น้ำหนักประตูสูงสุด	80 กก.	140 กก.
ความหนาบานขั้นต่ำ	30 มม.	40 มม.
จังหวะปิดจะทำงานที่มุม	ประมาณ 7°	ประมาณ 7°

Version รูปแบบ	Cat.No. รหัสสินค้า
A	931.24.000
B	931.24.010

Packing: 1 pc. (incl. fixing screws)
ขนาดบรรจุ: 1 ชิ้น (พร้อมสกรู)

We reserve the right to alter specifications without notice (HTH Architectural Hardware 2019).
เรามีสิทธิ์เปลี่ยนแปลงรายละเอียดโดยมิต้องแจ้งล่วงหน้า (อุปกรณ์สถาปัตยกรรม เอชทีเอช 2562)

Heavy transom door closer

โช็คประตูสำหรับบานอะลูมิเนียมที่มีน้ำหนักมาก

EN 1154





Features

- Suitable for use on internal and external doors
- Can be used with aluminium, timber and hollow metal doors and frames
- For double action
- Double Cam action system
- Closing force valve adjustable
- Closing speed valve adjustable
- Latching action valve adjustable
- Backcheck function
- With hold-open function 90° and 120°
- With side-load arm angle bracket and floor pivot
- Suitable for DIN right hand and DIN left hand

Technical data

Closing force size	EN1–6
Max. door width size	1,400 mm
Max. door weight	250 kg
Max. door opening angle	180°

คุณสมบัติ

- เหมาะสำหรับใช้ได้ทั้งประตูภายในและภายนอก
- สามารถใช้ได้กับประตูและเฟรมอะลูมิเนียม, ไม้ และ เหล็ก
- สำหรับประตูเปิดสองทาง
- ระบบ Cam action
- สามารถปรับแรงการปิดได้
- สามารถปรับความเร็วการปิดได้
- สามารถปรับจังหวะการปิดได้
- มีฟังก์ชั่น Backcheck
- มีฟังก์ชั่นตั้งค้าง 90° และ 120°
- พร้อมแขนรับด้านบน ด้านล่าง และจุดหมุนล่าง
- สามารถติดตั้งได้ทั้งบานเปิดขวาและบานเปิดซ้าย

ข้อมูลทางเทคนิค

กำลังการปิด	EN1-6
สำหรับบานกว้างไม่เกิน	1,400 มม.
น้ำหนักประตูมากสุด	250 กก.
แขนเปิดได้กว้างประมาณ	180°

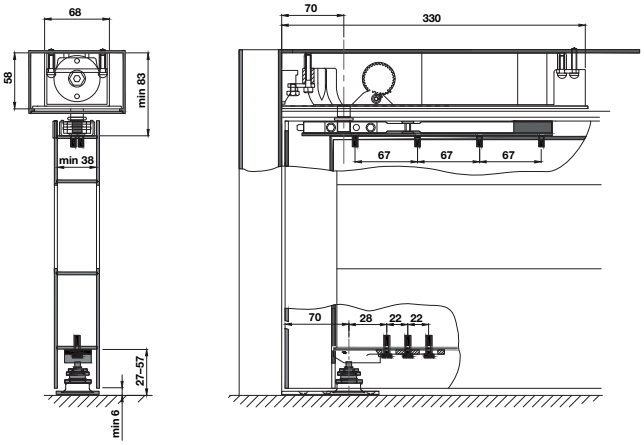

Version รูปแบบ		Cat.No. รหัสสินค้า
Heavy transom door closer โช็คประตูสำหรับบานอะลูมิเนียมที่มีน้ำหนักมาก	☒	932.03.400

Packing: 1 set
ขนาดบรรจุ: 1ชุด

Order reference

If installed for door weight 400 kg please order a pivot 932.86.920 and bottom arm 932.10.270 separately

ข้อมูลการสั่งซื้อ
ถ้าติดตั้งกับบานหนัก 400 กิโลกรัม กรุณาสั่งซื้อจุดหมุน 932.86.920 และแกนจุดหมุนล่าง 932.10.270 แยกต่างหาก

Pivot bearing

จุดหมุนล่าง



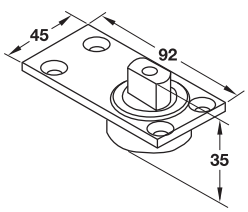

Features

- Max. door weight: 400 kg

คุณสมบัติ

- รับน้ำหนักประตูได้: 400 กก.

Material/finish วัสดุ/สี	Cat. No. รหัสสินค้า
Stainless steel matt สแตนเลสด้าน	932.86.920

Packing: 1 pc.
ขนาดบรรจุ: 1 ชิ้น

IPI 21.069

We reserve the right to alter specifications without notice (HTH Architectural Hardware 2019).
เราขอสงวนสิทธิ์ในการเปลี่ยนแปลงรายละเอียดโดยมิต้องแจ้งให้ทราบล่วงหน้า (อุปกรณ์สถาปัตย์ พ.ศ. 2562)

INTENTIONAL BLANK PAGE

Overhead sliding door closer for lightweight sliding doors
โช็คประตูบานเลื่อนแบบติดลอย สำหรับบานเลื่อนที่มีน้ำหนักเบา



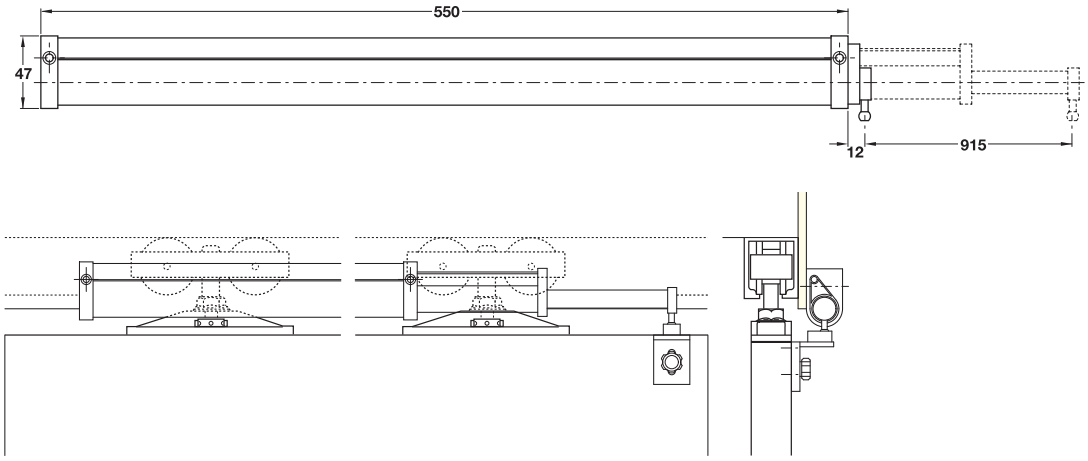

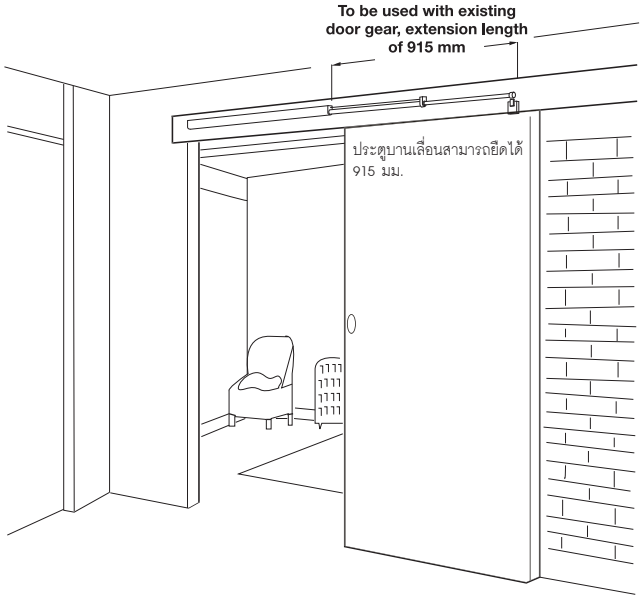

Features
- Surface mounted sliding door closer, for lightweight doors only, with closing speed and closing power adjustment
- Suitable for door sizes: 590-900 mm
- Door opens lightly and closes automatically
- Shuts out noise, gases, dust etc. saves energy
- For timber or metal doors
- Max. door weight per leaf: 40 kg

คุณสมบัติ
- โช็คประตูติดตั้งบนพื้นผิว สำหรับบานเลื่อนที่มีน้ำหนักเบา
- สำหรับติดตั้งกับบานเลื่อนที่ติดตั้งแล้ว
- เหมาะสำหรับบานกว้าง 590-900 มม.
- ประตูเปิดด้วยแรงน้อยและปิดเองโดยอัตโนมัติ
- ป้องกันเสียง ฝุ่น และประหยัดพลังงาน
- เหมาะสำหรับบานไม้หรือเหล็ก
- รับน้ำหนักบานสูงสุด 40 กก.

Version รูปแบบ	Cat.No. รหัสสินค้า
For lightweight doors สำหรับบานเลื่อนที่มีน้ำหนักเบา	931.85.009

Packing: 1 pc.
ขนาดบรรจุ: 1 ชิ้น

We reserve the right to alter specifications without notice (HTH Architectural Hardware 2019).
เราขอสงวนสิทธิ์ในการเปลี่ยนแปลงรายละเอียดใดๆ โดยไม่ต้องแจ้งล่วงหน้า (อุปกรณ์สถาปัตย์ มิถุนายน 2562)

Hydraulic floor hinge for timber doors
จุดหมุนล่างไฮดรอลิคแบบไม่ฝังพื้น สำหรับบานไม้



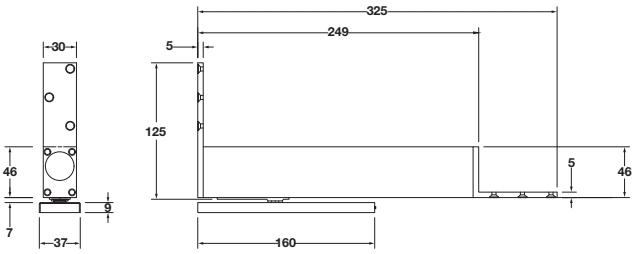

Features
- Non-digging installation
- Latching action valve adjustable
- Closing speed valve adjustable
- Double action version
- Suitable for DIN right hand and DIN left hand
- Closing force according to EN 1154

Technical data

Closing force size	EN3
Door width size	850-950 mm
Max.door weight	100 kg
Max.door opening angle	Approx. 125°
Min. door panel thickness	40 mm
Hold open angle	90°

คุณสมบัติ
- ติดตั้งไม่ฝังพื้น
- สามารถปรับเร่งจังหวะการปิดได้
- สามารถปรับความเร็วการปิดได้
- สามารถเปิดได้สองทาง (เข้า-ออก)
- สามารถติดตั้งได้ทั้งบานเปิดขวาและบานเปิดซ้าย
- กำลังการปิดประประตูเป็นไปตามมาตรฐาน EN 1154

ข้อมูลทางเทคนิค

กำลังการปิด	EN3
สำหรับบานกว้างไม่เกิน	850-950 มม.
รับน้ำหนักประตูได้	100 กก.
บานเปิดได้กว้างสุด	ประมาณ 125°
ความหนาบานขั้นต่ำ	40 มม.
องศาการตั้งค้าง	90°

Installation
การเตรียมบานประตู

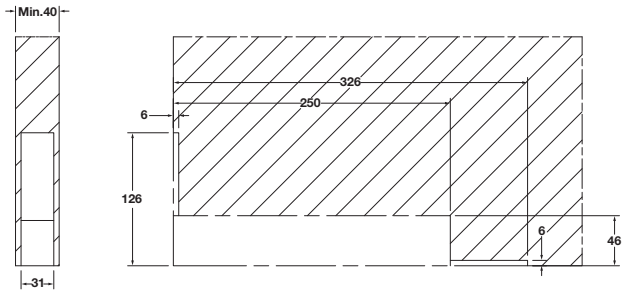

Material/finish วัสดุ/สี	Cat. No. รหัสสินค้า
Stainless steel matt สแตนเลสสตีลด้าน	981.91.921

Packing: 1 pc.
ขนาดบรรจุ: 1 ชิ้น

Order reference
Please order top pivot hinge Cat.No. 932.10.410 and cover plate Cat.No. 932.10.589 separately.

ข้อแนะนำการสั่งซื้อ
กรุณาสั่งซื้อจุดหมุนบานรหัสสินค้า 932.10.410 และฝาครอบรหัสสินค้า 932.10.589

We reserve the right to alter specifications without notice (HTH Architectural Hardware 2019).
เรายังคงสงวนสิทธิ์ในการเปลี่ยนแปลงรายละเอียดโดยมิต้องแจ้งให้ทราบล่วงหน้า (อุปกรณ์สถาปัตย์ พ.ศ. 2562)

Hydraulic floor hinge for glass doors
จุดหมุนล่างไฮดรอลิคแบบไม่ฝังพื้น สำหรับบานกระจก



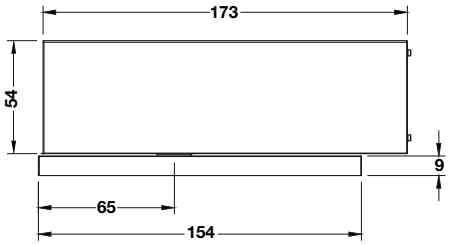

Features
- Non-digging installation
- Latching action valve adjustable
- Closing speed valve adjustable
- Double action version
- Suitable for DIN right hand and DIN left hand
- Closing force according to EN 1154

Technical data

Closing force size	EN3
Door width size	850-950 mm
Max.door weight	100 kg
Max.door opening angle	Approx. 125°
Glass thickness	10-13.5 mm
Hold open angle	90°

คุณสมบัติ
- ติดตั้งไม่ฝังพื้น
- สามารถปรับเร่งจังหวะการปิดได้
- สามารถปรับความเร็วการปิดได้
- สามารถเปิดได้สองทาง (เข้า-ออก)
- สามารถติดตั้งได้ทั้งบานขวาและบานซ้าย
- กำลังการปิดประประตูเป็นไปตามมาตรฐาน EN 1154

ข้อมูลทางเทคนิค

กำลังการปิด	EN3
สำหรับบานกว้างไม่เกิน	850-950 มม.
รับน้ำหนักประตูได้	100 กก.
บานเปิดได้กว้างสุด	ประมาณ 125°
กระจกหนา	10-13.5 มม.
องศาการตั้งค้าง	90°

Installation
การเตรียมบานประตู

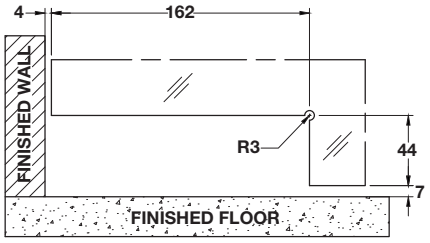

Set pivot position of the fanlight patch fitting aligned with the pivot of the floor spring.

ปรับตำแหน่งจุดหมุนของตัวหนีบช่องแสงให้ได้แนวกับจุดหมุนของโช๊คประตู

Material/finish วัสดุ/สี	Cat. No. รหัสสินค้า
Stainless steel matt สแตนเลสสตีลด้าน	981.91.920

Order reference
Please order top patch fitting Cat. No. 981.00.010 separately.

ข้อแนะนำการสั่งซื้อ
กรุณาสั่งซื้อตัวหนีบช่องแสงบน รหัสสินค้า 981.00.010 แยกต่างหาก

We reserve the right to alter specifications without notice (HTH Architectural Hardware 2019).
เรามีสิทธิ์ที่จะเปลี่ยนแปลงรายละเอียดโดยไม่ต้องแจ้งล่วงหน้า (อุปกรณ์สถาปัตย์ ปี 2562)

Double action floor spring
โช็คประตูแบบฝังพื้นเปิดสองทาง





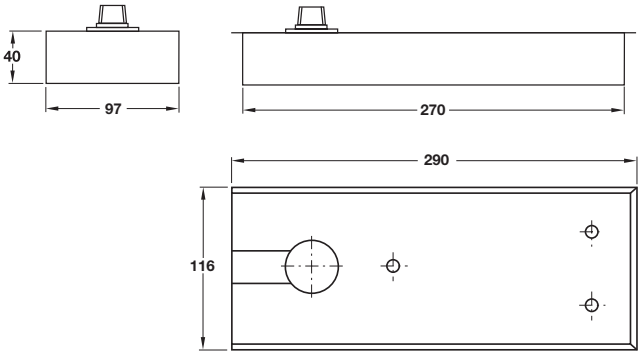

Installation
การติดตั้ง

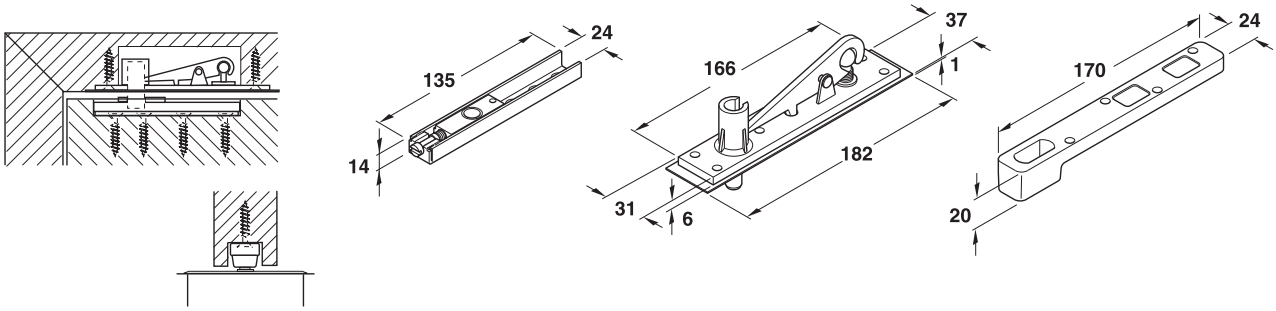

Features
- For single or double action doors
- Hydraulic latching action valve adjustable
- Closing speed valve adjustable
- With hold-open function 90°
- Suitable for DIN right hand and DIN left hand
- Closing force according to EN 1154

Technical data

Closing force size	EN2	EN3	EN4
Max. Door width size	850 mm	950 mm	1,100 mm
Max. door weight	80 kg	100 kg	120 kg
Max. door opening angle	Approx. 130°	Approx. 130°	Approx. 130°

Supplied with
1 Floor spring
1 Cover plate, stainless steel
1 Barrel hinge set
1 Door lever
1 Set of fixing material

Note
For cover plate in black matt, please order Cat. No. 932.79.063 seperately.

คุณสมบัติ
- สำหรับบานเปิดทางเดียวและบานเปิดสองทาง
- สามารถปรับจังหวะการปิดด้วยวาล์วไฮดรอลิค
- สามารถปรับความเร็วการปิดได้
- มีฟังก์ชันตั้งค้าง 90°
- สามารถติดตั้งได้ทั้งบานเปิดขวาและบานเปิดซ้าย และบานเปิดสองทาง กำลังการปิดเป็นไปตามมาตรฐาน EN 1154

ข้อมูลทางเทคนิค

กำลังการปิด	EN2	EN3	EN4
สำหรับบานกว้างไม่เกิน	850 มม.	950 มม.	1,100 มม.
น้ำหนักประตูสูงสุด	80 กก.	100 กก.	120 กก.
แขนเปิดได้กว้าง	ประมาณ 130°	ประมาณ 130°	ประมาณ 130°

ประกอบด้วย

โช็คประตูแบบฝังพื้น	1	ชิ้น
ฝาครอบสแตนเลสสตีล	1	ชิ้น
จุดหมุนบน	1	ชุด
จุดหมุนล่าง	1	ชิ้น
อุปกรณ์ติดตั้ง	1	ชุด

หมายเหตุ
ในกรณีต้องการสั่งซื้อฝาครอบสีดำ กรุณาสั่งซื้อรหัส รหัสสินค้า 932.79.063 แยกต่างหาก

Version รูปแบบ		Cat. No. รหัสสินค้า
Double action floor spring EN2 โช็คประตูแบบฝังพื้นแบบเปิดสองทาง EN2	☒	932.77.000
Double action floor spring EN3 โช็คประตูแบบฝังพื้นแบบเปิดสองทาง EN3		932.77.010
Double action floor spring EN4 โช็คประตูแบบฝังพื้นแบบเปิดสองทาง EN4		932.77.020

Packing: 1 pc.
ขนาดบรรจุ: 1 ชิ้น

We reserve the right to alter specifications without notice (HTH Architectural Hardware 2019).
เราขอสงวนสิทธิ์ในการเปลี่ยนแปลงรายละเอียดโดยไม่ต้องแจ้งล่วงหน้า (อุปกรณ์สถาปัตยกรรม 2562)

Double action floor spring for residential area
โช๊คประตูแบบฝังพื้นแบบเปิดสองทางสำหรับที่พักอาศัย





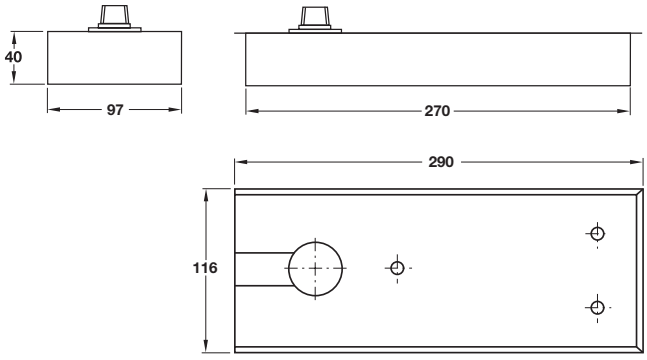

Installation
การติดตั้ง

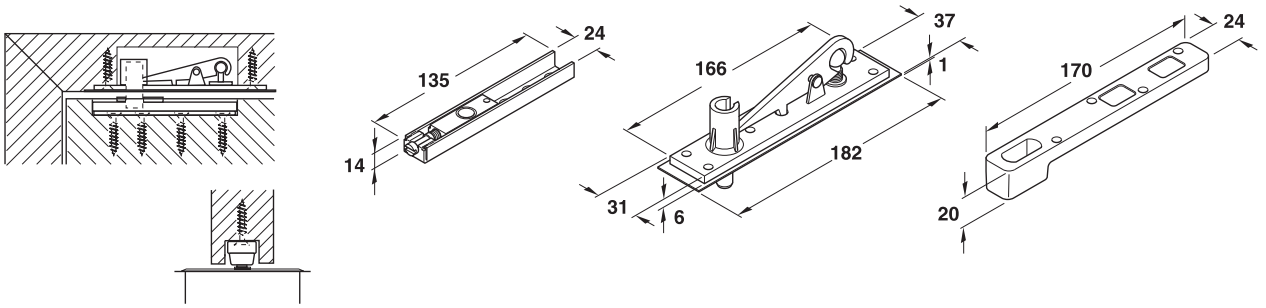

Features
- For residential area only, not suitable for public area
- For single or double action doors
- Hydraulic latching action valve adjustable
- Closing speed valve adjustable
- With hold-open function 90°
- Suitable for DIN right hand and DIN left hand
- Closing force according to EN 1154

Technical data

Closing force size	EN3
Max. door width size	950 mm
Max. door weight	100 kg
Max. door opening angle	Approx. 120°

Supplied with
1 Floor spring
1 Cover plate, stainless steel
1 Barrel hinge set
1 Door lever
1 Set of fixing material

คุณสมบัติ
- สำหรับที่พักอาศัยไม่เหมาะสมกับพื้นที่สาธารณะ
- สำหรับบานเปิดทางเดียวและบานเปิดสองทาง
- สามารถปรับจังหวะการปิดด้วยวาล์วไฮดรอลิค
- สามารถปรับความเร็วการปิดได้
- มีฟังก์ชันตั้งค้าง 90°
- สามารถติดตั้งได้ทั้งบานเปิดขวาและบานเปิดซ้าย
- กำลังการปิดเป็นไปตามมาตรฐาน EN 1154

ข้อมูลทางเทคนิค

กำลังการปิด	EN3
สำหรับบานกว้างไม่เกิน	950 มม.
น้ำหนักประตูสูงสุด	100 กก.
แขนเปิดได้กว้าง	ประมาณ 120°

ประกอบด้วย

โช๊คประตูแบบฝังพื้น	1	ชิ้น
ฝาครอบสแตนเลสสตีล	1	ชิ้น
จุดหมุนบน	1	ชุด
แกนจุดหมุนล่าง	1	ชิ้น
อุปกรณ์ติดตั้ง	1	ชุด

Version รูปแบบ		Cat. No. รหัสสินค้า
Double action floor spring EN3 โช๊คประตูแบบฝังพื้นแบบเปิดสองทาง EN3	☒	932.79.280

Packing: 1 pc.
ขนาดบรรจุ: 1 ชิ้น

We reserve the right to alter specifications without notice (HTH Architectural Hardware 2019).
เราขอสงวนสิทธิ์ในการเปลี่ยนแปลงรายละเอียดโดยไม่ต้องแจ้งล่วงหน้า (อุปกรณ์สถาปัตย์ มกราคม 2562)

Heavy duty floor spring
โช๊คประตูแบบฝังพื้นสำหรับประตูที่มีน้ำหนักมาก

EN 1154
CE 3 (3/4) | 8 (8) | 2/6 (1-7) | 1 (0/1) | 1 (1) | 3 (0-4)



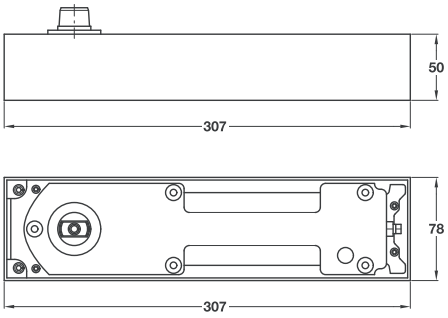

Features
- Tested to EN 1154
- Tested to confirm with CE requirements
- For single and double action doors
- Closing speed valve adjustable
- With fixed backcheck
- Suitable for DIN right hand and DIN left hand

Technical data

Closing force size	EN2–EN6
Door width size	750-1,400 mm
Max. door weight	600 kg
Max. door opening angle	Approx. 170°

Note
For single action heavy duty doors an intermediate pivot hinge is required.
For doors up to 2,286 mm height 1 hinge should be used, for each further 762 mm 1 additional hinge should be added. (926.51.009, 926.51.019)

คุณสมบัติ
- ผ่านการทดสอบตามมาตรฐาน EN 1154
- ผ่านการทดสอบตามข้อกำหนด CE
- สำหรับบานเปิดทางเดียวและบานเปิดสองทาง
- สามารถปรับความเร็วการปิดได้
- มีระบบ backcheck แบบปรับไม่ได้
- สามารถติดตั้งได้ทั้งบานเปิดขวาและบานเปิดซ้าย

ข้อมูลทางเทคนิค

กำลังการปิด	EN2-EN6
สำหรับบานกว้างไม่เกิน	750-1,400 มม.
น้ำหนักประตูสูงสุด	600 กก.
แขนเปิดได้กว้าง	ประมาณ 170°

หมายเหตุ
อุปกรณ์ติดตั้งสำหรับบานเปิดทางเดียวและจำเป็นต้องใช้บานพับกลางบาน โดยสำหรับบานประตูความสูงตั้งแต่ 2,286 มม. ขึ้นไปต้องใช้บานพับเพิ่ม 1 ตัว และต้องเพิ่มบานพับ 1 ตัว ทุกๆ ความสูง 762 มม. (926.51.009, 926.51.019)

Version รูปแบบ		Cat. No. รหัสสินค้า
Floor spring without hold-open โช๊คประตูแบบฝังพื้น รุ่นไม่มีฟังก์ชันตั้งค้าง	F	932.86.030
Floor spring with 90° and 120° hold-open โช๊คประตูแบบฝังพื้น รุ่นมีฟังก์ชันตั้งค้าง 90° และ 120°	☒	932.86.031

Packing: 1 pc. (supplied without cover plate, please order separately
ขนาดบรรจุ: 1 ชิ้น (ฝาครอบแยกซื้อ)

Cover plate
ฝาครอบ



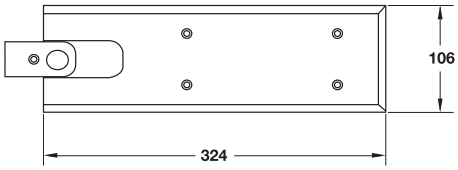

Material/finish วัสดุ/สี	Cat. No. รหัสสินค้า
Stainless steel matt (304) สแตนเลสสตีลด้าน (304)	932.86.940

Packing: 1 pc.
ขนาดบรรจุ: 1 ชิ้น

Order reference
Single or double action fitting set.....page 5.50
Intermedia pivot.....page 5.51

ข้อแนะนำการสั่งซื้อ
อุปกรณ์สำหรับเปิดทางเดียวหรือสองทาง.....หน้า 5.50
บานพับเสริมกลางบาน.....หน้า 5.51

We reserve the right to alter specifications without notice (HTH Architectural Hardware 2019).
เรายังคงสงวนสิทธิ์ในการเปลี่ยนแปลงรายละเอียดโดยไม่ต้องแจ้งให้ทราบล่วงหน้า (อุปกรณ์สถาปัตย์ พ.ศ. 2562)

Accessories
อุปกรณ์เสริม

Single action fitting set
อุปกรณ์สำหรับบานเปิดทางเดียว



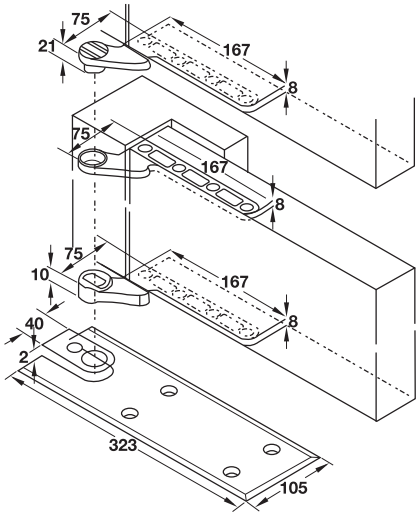

Feature
- Solid grade 316 stainless steel matt for high carrying capacity and excellent corrosion resistance
- Low friction bearing in top centre for enhanced efficiency
- Offset 16 mm

คุณสมบัติ
- สแตนเลส 316 ทนต่อการกัดกร่อน สามารถรับน้ำหนักได้มาก
- จุดหมุนบนมีแรงเสียดทานต่ำ ทำให้มีประสิทธิภาพมากขึ้น
- ระยะออฟเซ็ต 16 มม.

Version รูปแบบ	Cat. No. รหัสสินค้า
Top center pivot จุดหมุนบน	932.86.950
Bottom strap pivot จุดหมุนล่าง	932.86.960

Packing: 1 pc.
ขนาดบรรจุ: 1 ชิ้น

Double action fitting set
อุปกรณ์สำหรับบานเปิดสองทาง



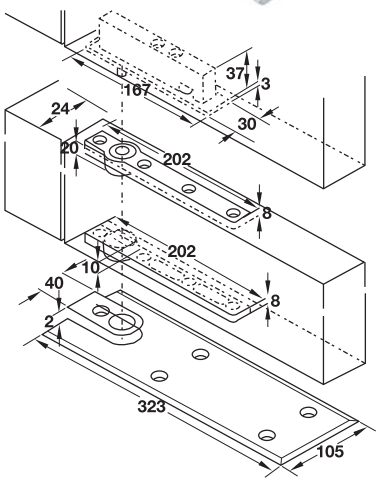

Feature
- High carrying capacity and excellent corrosion resistance
- Low friction bearing in top centre for enhanced efficiency

คุณสมบัติ
- ทนต่อการกัดกร่อน สามารถรองรับน้ำหนักได้มาก
- จุดหมุนบนมีแรงเสียดทานต่ำ ทำให้มีประสิทธิภาพมากขึ้น

Material/Finish วัสดุ/สี	Cat. No. รหัสสินค้า
Stainless steel matt (316) สแตนเลสด้าน (316)	932.86.932

Packing: 1 pc.
ขนาดบรรจุ: 1 ชิ้น

We reserve the right to alter specifications without notice (HTH Architectural Hardware 2019).
เรามีสิทธิ์ที่จะเปลี่ยนแปลงรายละเอียดโดยไม่ต้องแจ้งล่วงหน้า (อุปกรณ์สถาปัตยกรรม 2562)

Accessories
อุปกรณ์เสริม

Intermediate pivot
บานพับเสริมกลางบาน



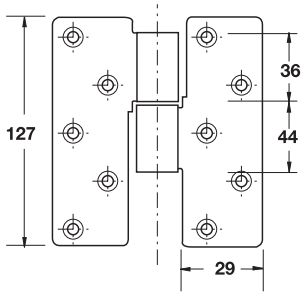

Feature
- For using in combination with floor spring
- To prevent bending of very high doors
- Top pivot arm and floor spring arm need to be aligned with the hinge center by an offset of 16 mm
- Material: Aluminium

คุณสมบัติ
- สำหรับใช้ร่วมกับโช๊คประตูฝังพื้นสำหรับเปิดทางเดียว
- สำหรับป้องกันการบิดตัวของประตูที่มีความสูงมาก
- แขนของจุดหมุนบนและโช๊คของประตูแบบฝังพื้น จำเป็นต้องติดตั้งอยู่ในแนวเส้นตรงเดียวกันกับจุดศูนย์กลางของบานพับ โดยมีระยะออฟเซ็ตที่ 16 มม.
- วัสดุ: อะลูมิเนียม

Version รูปแบบ	Cat. No. รหัสสินค้า
DIN left hand บานพับเสริมกลางบาน สำหรับบานเปิดทางซ้าย	926.51.009
DIN right hand บานพับเสริมกลางบาน สำหรับบานเปิดทางขวา	926.51.019

Packing: 1 pc.
ขนาดบรรจุ: 1 ชิ้น

5

Spindle extension
แกนต่อโช๊คประตู



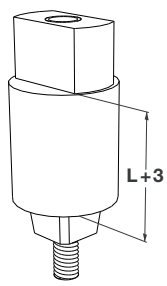

Feature
- To increase the floor play (i.e. for doors with thresholds or floors)

คุณสมบัติ
- สำหรับเพิ่มระยะระหว่างประตูกับพื้น เช่น ประตูที่ติดตั้งธรณีประตูและพื้นที่ติดตั้งพรม

Extension length L mm ความยาว L มม.	Cat. No. รหัสสินค้า
25	932.10.780

Packing: 1 pc.
ขนาดบรรจุ: 1 ชิ้น

We reserve the right to alter specifications without notice (HTH Architectural Hardware 2019).
บริษัทฯ ขอสงวนสิทธิ์การเปลี่ยนแปลงรายละเอียดโดยมิได้มีการแจ้งล่วงหน้า (อุปกรณ์ฮาร์ดแวร์ 2562)

Floor spring TS 500 N GEZE
โช๊คประตูแบบฝังพื้น TS 500 N GEZE

EN 1154



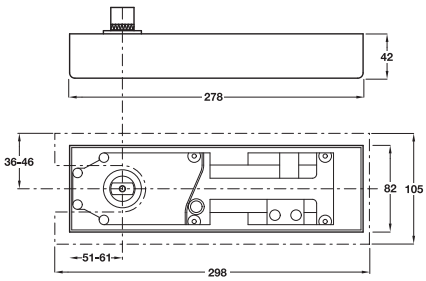

Features
- Tested to EN 1154
- Tested to confirm with CE requirements
- For single and double action doors
- Closing speed valve adjustable
- With fixed backcheck
- Closing effect from 170°
- Safety value against overloading
- Suitable for DIN right hand and DIN left hand

Technical data

Closing force size	EN3
Door width size	850-950 mm
Max. door weight	100 kg
Max. door opening angle	Approx. 170°

คุณสมบัติ
- ผ่านการทดสอบตามมาตรฐาน EN 1154
- ผ่านการทดสอบตามข้อกำหนด CE
- สำหรับบานเปิดทางเดียวและบานเปิดสองทาง
- สามารถปรับความเร็วการปิดได้
- มีระบบ backcheck แบบปรับไม่ได้
- บานจะปิดเองที่ตำแหน่ง 170°
- ป้องกันการรั่วของน้ำมันจากการเปิด-ปิด ประตูอย่างรวดเร็ว
- สามารถติดตั้งได้ทั้งบานเปิดขวาและบานเปิดซ้าย

ข้อมูลทางเทคนิค

กำลังการปิด	EN3
สำหรับบานกว้างไม่เกิน	850-950 มม.
น้ำหนักประตูสูงสุด	100 กก.
แขนเปิดได้กว้าง	ประมาณ 170°

Version รูปแบบ		Cat. No. รหัสสินค้า
TS 500N without hold-open function โช๊คประตูแบบฝังพื้น TS 500N รุ่นไม่มีฟังก์ชันตั้งค้าง	F	932.10.040
TS 500N for 90° double action doors โช๊คประตูแบบฝังพื้น TS 500N รุ่นฟังก์ชันตั้งค้าง 90° สำหรับเปิดสองทาง		932.10.041
TS 500N for 90° single and 95° double action doors โช๊คประตูแบบฝังพื้น TS 500N รุ่นฟังก์ชันตั้งค้าง 90° สำหรับเปิดทางเดียว และ 95° สำหรับเปิดสองทาง	☒	932.10.042

Packing: 1 pc.
ขนาดบรรจุ: 1 ชิ้น

Order reference
Please order cover plate separately.

ข้อแนะนำในการสั่งซื้อ
ฝาครอบแยกซื้อ

Cover plate for TS 500 N GEZE
ฝาครอบ TS 500 N GEZE

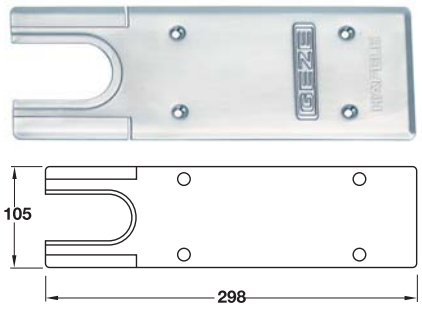

Features
- For double action doors as well as suitable for DIN left or DIN right hand by un-hooking the pre-stamped corner

คุณสมบัติ
- สำหรับบานเปิดสองทางและสำหรับบานเปิดซ้ายและบานเปิดขวา สำหรับบานเปิดทางเดียว ให้ตัดที่ขอบตามรอยปั๊ม

Finish สี	Cat. No. รหัสสินค้า
Stainless steel coloured สีสแตนเลส	932.10.130
Brass coloured สีทองเหลือง	932.10.135

Packing: 1 pc.
ขนาดบรรจุ: 1 ชิ้น

Order reference
Floor spring accessories ..... page 5.55

ข้อแนะนำในการสั่งซื้อ
อุปกรณ์เสริมสำหรับโช๊คประตูแบบฝังพื้น..... page 5.55

We reserve the right to alter specifications without notice (HTH Architectural Hardware 2019).
เรามีสิทธิ์ที่จะเปลี่ยนแปลงรายละเอียดโดยไม่ต้องแจ้งล่วงหน้า (อุปกรณ์สถาปัตยกรรม 2562)

Floor spring TS 500 NV GEZE
โช๊คประตูแบบฝังพื้น TS 500 NV GEZE

EN 1154





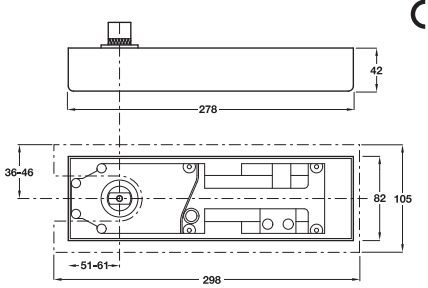

Features
- Tested to EN 1154
- Tested to confirm with CE requirements
- For single and double action doors
- Latching action valve adjustable
- Closing force valve adjustable
- Closing speed valve adjustable
- With fixed backcheck
- Closing effect from 170°
- Safety value against overloading
- Suitable for DIN right hand and DIN left hand

Technical data

Closing force size	EN1-EN4
Door width size	650-1,100 mm
Max. door weight	150 kg
Max. door opening angle	Approx. 170°

คุณสมบัติ
- ผ่านการทดสอบตามมาตรฐาน EN 1154
- ผ่านการทดสอบตามข้อกำหนด CE
- สำหรับบานเปิดทางเดียวและบานเปิดสองทาง
- สามารถปรับจังหวะการปิดได้
- สามารถปรับแรงปิดได้
- สามารถปรับความเร็วการปิดได้
- มีระบบ backcheck แบบปรับไม่ได้
- บานจะปิดเองที่ 170°
- ป้องกันการรั่วของน้ำมันจากการเปิด-ปิด ประตูอย่างรวดเร็ว
- สามารถติดตั้งได้ทั้งบานเปิดขวาและบานเปิดซ้าย

ข้อมูลทางเทคนิค

กำลังการปิด	EN1-EN4
สำหรับบานกว้างไม่เกิน	650-1,100 มม.
น้ำหนักประตูสูงสุด	150 กก.
แขนเปิดได้กว้าง	ประมาณ 170°

Version รูปแบบ		Cat. No. รหัสสินค้า
TS 500NV without hold opening function โช๊คประตูแบบฝังพื้น TS 500NV รุ่นไม่มีฟังก์ชันตั้งค้าง	F	932.10.050
TS 500NV for 90° double action doors โช๊คประตูแบบฝังพื้น TS 500NV รุ่นฟังก์ชันตั้งค้าง 90° สำหรับเปิดสองทาง		932.10.051
TS 500NV for 90° single and 95° double actio doors โช๊คประตูแบบฝังพื้น TS 500NV รุ่นฟังก์ชันตั้งค้าง 90° สำหรับเปิดทางเดียว และ 95° สำหรับเปิดสองทาง	☒	932.10.052

Packing: 1 pc.
ขนาดบรรจุ: 1 ชิ้น

Order reference
Please order cover plate separately.

ข้อแนะนำในการสั่งซื้อ
ฝาครอบแยกซื้อ

Cover plate for TS 500 NV GEZE
ฝาครอบ TS 500 NV GEZE

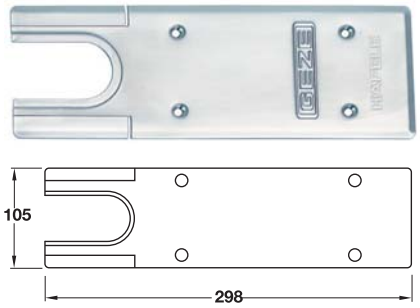

Features
- For double action doors as well as suitable for DIN left or DIN right hand by un-hooking the pre-stamped corner

คุณสมบัติ
- สำหรับบานเปิดสองทางและสำหรับบานเปิดซ้ายและบานเปิดขวา สำหรับบานเปิดทางเดียว ให้ตัดที่ขอบตามรอยปั้ม

Finish สี	Cat. No. รหัสสินค้า
Stainless steel coloured สีสแตนเลส	932.10.130
Brass coloured สีทองเหลือง	932.10.135

Packing: 1 pc.
ขนาดบรรจุ: 1 ชิ้น

Order reference
Floor spring accessories.....page 5.55

ข้อแนะนำในการสั่งซื้อ
อุปกรณ์เสริมสำหรับโช๊คประตูแบบฝังพื้น.....page 5.55

We reserve the right to alter specifications without notice (HTH Architectural Hardware 2019).
เรามีสิทธิ์ขอสงวนสิทธิ์ในการเปลี่ยนแปลงรายละเอียดโดยไม่ต้องแจ้งให้ทราบล่วงหน้า (อุปกรณ์สถาปัตยกรรม 2562)

Floor spring TS 550 NV GEZE
โช๊คประตูแบบฝังพื้น TS 550 NV GEZE

CE 3 (3/4) | 8 (8) | 3-6 (1-7) | 1 (0/1) | 1 (1) | 4 (0-4)



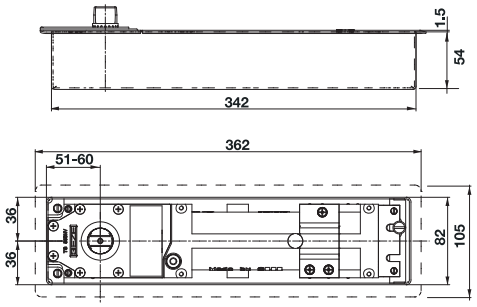

Features
- Tested to EN 1154
- Tested to confirm with CE requirements
- For single and double action doors
- Latching action valve adjustable
- Closing force valve adjustable
- Closing speed valve adjustable
- With fixed backcheck
- Safety value against overloading
- Suitable for DIN right hand and DIN left hand
- With progressive adjustable hold–open function from 80°-165°
- Hold–open function can be adjustable to delay function

Technical data

Closing force size	EN3–EN6
Door width size	850-1,400 mm
Max. door weight	300 kg
Max. door opening angle	Approx. 170°

Order reference
Please order cover plate separately.

ข้อแนะนำในการสั่งซื้อ
ฝาครอบแยกซื้อ

คุณสมบัติ
- ผ่านการทดสอบตามมาตรฐาน EN 1154
- ผ่านการทดสอบตามข้อกำหนด CE
- สำหรับบานเปิดทางเดียวและบานเปิดสองทาง
- สามารถปรับจังหวะการปิดได้
- สามารถปรับแรงปิดได้
- สามารถปรับความเร็วการปิดได้
- มีระบบ backcheck แบบปรับไม่ได้
- ป้องกันการรั่วของน้ำมันจากการเปิด-ปิด ประตูอย่างรวดเร็ว
- สามารถติดตั้งได้ทั้งบานเปิดขวาและบานเปิดซ้าย
- สามารถปรับตั้งค้างได้ตั้งแต่ 80°-165°
- ฟังก์ชันตั้งค้างสามารถปรับเป็นฟังก์ชันหน่วงการปิดได้

ข้อมูลทางเทคนิค

กำลังการปิด	EN3-EN6
สำหรับบานกว้างไม่เกิน	850-1,400 มม.
น้ำหนักประตูสูงสุด	300 กก.
แขนเปิดได้กว้าง	ประมาณ 170°

Version รูปแบบ		Cat. No. รหัสสินค้า
TS 550NV Floor spring โช๊คประตูแบบฝังพื้น TS 550NV	F	932.10.061

Packing: 1 pc.
ขนาดบรรจุ: 1 ชิ้น

Cover plate for TS 550 NV GEZE
ฝาครอบ TS 500 NV GEZE

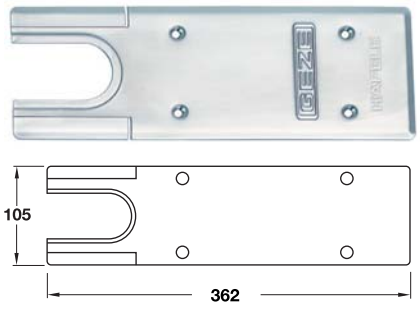

Features
- For double action doors as well as suitable for DIN left or DIN right hand by un-hooking the pre-stamped corner

คุณสมบัติ
- สำหรับบานเปิดสองทางและสำหรับบานเปิดซ้ายและบานเปิดขวา สำหรับบานเปิดทางเดียว ให้ตัดที่ขอบตามรอยปั้ม

Finish สี	Cat. No. รหัสสินค้า
Stainless steel coloured สีสแตนเลส	932.10.140
Brass coloured สีทองเหลือง	932.10.145

Packing: 1 pc.
ขนาดบรรจุ: 1 ชิ้น

Order reference
Floor spring accessories.....page 5.55

ข้อแนะนำในการสั่งซื้อ
อุปกรณ์เสริมสำหรับโช๊คประตูแบบฝังพื้น.....page 5.55

We reserve the right to alter specifications without notice (HTH Architectural Hardware 2019).
เราขอสงวนสิทธิ์ในการเปลี่ยนแปลงรายละเอียดใดๆ โดยไม่ต้องแจ้งล่วงหน้า (อุปกรณ์สถาปัตยกรรม 2562)

Accessories
อุปกรณ์เสริม

Slide channel surface mounted with lever GEZE
แขนสไลด์แบบติดลอย สำหรับโช็คฝังพื้น GEZE

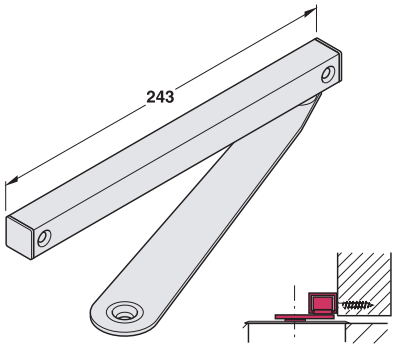

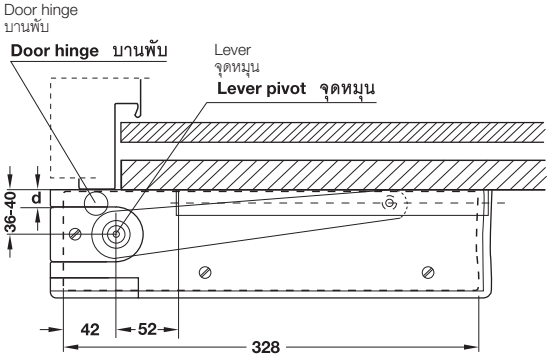

d = 11–25 mm, u = 11-25 mm
d = 11—25 มม., u = 11-25 มม.

Features
- For hinged doors where it is not possible to fix an overhead door closer
- Screw fixing
- For GEZE TS 550 NV with 9 mm gap from the top of surface of the floor

คุณสมบัติ
- สำหรับประตูที่ใช้บานพับแต่ไม่สามารถติดตั้งโช็คประตูแบบติดด้านบนได้
- ยึดรางติดกับบานประตูด้านข้างด้วยสกรู
- ใช้สำหรับโช็คประตู GEZE TS 550 NV ฝังพื้นแบบบานขวาหรือบานซ้าย และต้องการระยะห่างระหว่างพื้นกับประตู 9 มม.

Version รูปแบบ	Cat. No. รหัสสินค้า
For flush and rebated doors with supporting hinges สำหรับประตูแบบมีบังใบและไม่มีบังใบที่ติดตั้งบานพับ	932.10.309

Packing: 1 pc.
ขนาดบรรจุ: 1 ชิ้น

Slide channel concealed mounted with lever GEZE
แขนสไลด์แบบซ่อนฝัง สำหรับโช็คฝังพื้น GEZE

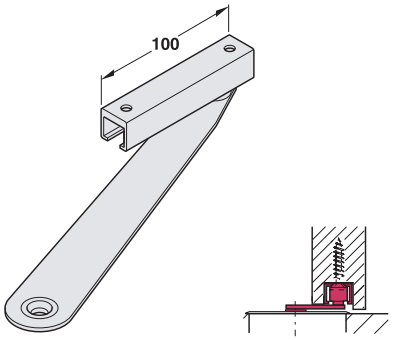

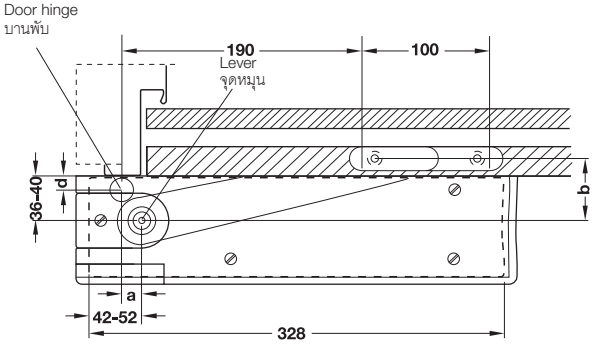

a = 0-16 mm, u = 0-16 mm
b = 50-55 mm, u = 50-55 mm
d = 11-25 mm, u = 11-25 mm

a = 0-16 มม., u = 0-16 มม.
b = 50-55 มม., u = 50-55 มม.
d = 11-25 มม., u = 11-25 มม.

Features
- For hinged doors where it is not possible to fix a overhead door closer
- To recess
- For GEZE TS 550 NV with 9 mm gap from the top of surface of the floor

คุณสมบัติ
- สำหรับประตูที่ใช้บานพับแต่ไม่สามารถติดตั้งโช็คประตูแบบติดด้านบนได้
- ยึดติดตั้งแบบฝังซ่อนใต้บาน
- ใช้สำหรับโช็คประตู GEZE TS 550 NV ฝังพื้นแบบบานขวาหรือบานซ้าย และต้องการระยะห่างระหว่างพื้นกับประตู 9 มม.

Version รูปแบบ	Cat. No. รหัสสินค้า
For flush and rebated doors with supporting hinges สำหรับประตูแบบมีบังใบและไม่มีบังใบที่ติดตั้งบานพับ	932.10.319

Packing: 1 pc.
ขนาดบรรจุ: 1 ชิ้น

We reserve the right to alter specifications without notice (HTH Architectural Hardware 2019).
เรามีสิทธิ์เปลี่ยนแปลงรายละเอียดโดยไม่ต้องแจ้งให้ทราบล่วงหน้า (อุปกรณ์สถาปัตย์ พ.ศ. 2562)

Accessories

อุปกรณ์เสริม

Barrel hinge for single action doors GEZE

จุดหมุนบนสำหรับบานเปิดทางเดียว GEZE

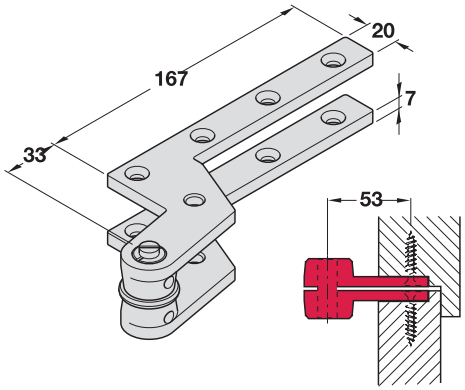

Version รูปแบบ	Cat. No. รหัสสินค้า
Suitable for DIN right hand and DIN left hand สามารถติดตั้งได้ทั้งบานเปิดขวาและบานเปิดซ้าย	932.10.420

Packing: 1 pc.
ขนาดบรรจุ: 1 ชิ้น

Door rail for single action doors GEZE

แกนจุดหมุนล่างสำหรับบานเปิดทางเดียว GEZE

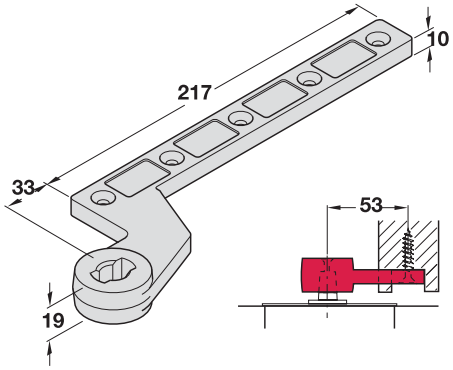

Version รูปแบบ	Cat. No. รหัสสินค้า
Suitable for DIN right hand and DIN left hand สามารถติดตั้งได้ทั้งบานเปิดขวาและบานเปิดซ้าย	932.10.200

Packing: 1 pc.
ขนาดบรรจุ: 1 ชิ้น

Cover cap for barrel hinges on flush doors GEZE

ฝาครอบจุดหมุนบน GEZE

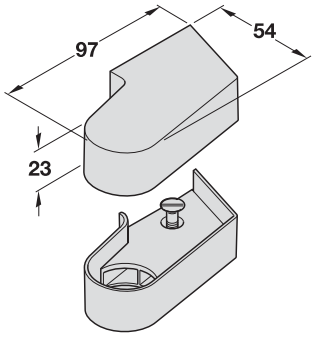

Version รูปแบบ	Cat. No. รหัสสินค้า
Suitable for DIN right hand and DIN left hand สามารถติดตั้งได้ทั้งบานเปิดขวาและบานเปิดซ้าย	932.10.529

Packing: 1 pc.
ขนาดบรรจุ: 1 ชิ้น

Cover cap for door rails on flush doors GEZE

ฝาครอบจุดหมุนล่าง GEZE

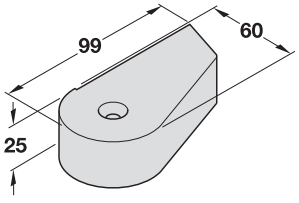

Version รูปแบบ	Cat. No. รหัสสินค้า
Left hand ด้านซ้าย	932.10.519
Right hand ด้านขวา	932.10.509

Packing: 1 pc.
ขนาดบรรจุ: 1 ชิ้น

We reserve the right to alter specifications without notice (HTH Architectural Hardware 2019).
เราขอสงวนสิทธิ์ในการเปลี่ยนแปลงรายละเอียดใดๆ โดยไม่ต้องแจ้งล่วงหน้า (อุปกรณ์สถาปัตยกรรม 2562)

Accessories

อุปกรณ์เสริม

Adjustable barrel hinge for double action swing doors GEZE

จุดหมุนบนสำหรับบานเปิดสองทาง GEZE

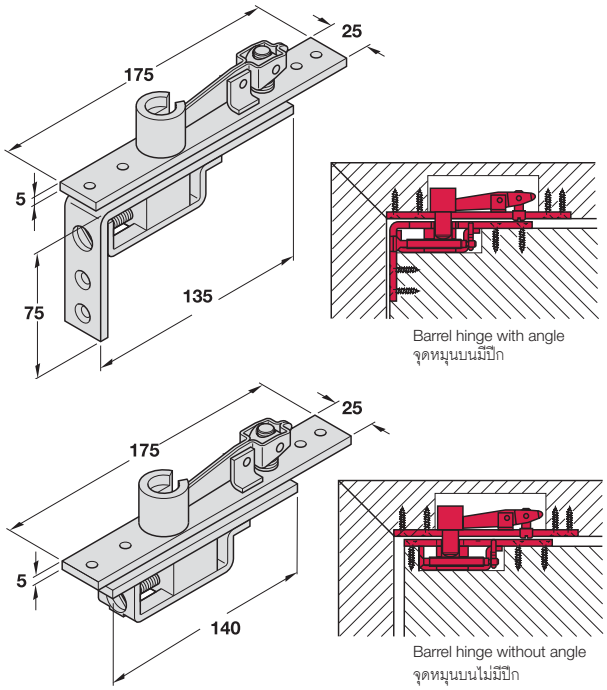

Features

- For double action swing doors
- Adjustable
- Optional with or without bracket

คุณสมบัติ

- สำหรับบานเปิดสองทาง (บานสวิง)
- สามารถปรับได้
- มีให้เลือกทั้งแบบมีปีกและไม่มีปีก

Version รูปแบบ	Cat. No. รหัสสินค้า
With angle จุดหมุนบนมีปีก	932.10.400
Without angle จุดหมุนบนไม่มีปีก	932.10.410

Packing: 1 pc.
ขนาดบรรจุ: 1 ชิ้น

Cover plate for barrel hinge GEZE

ฝาครอบจุดหมุนบน GEZE

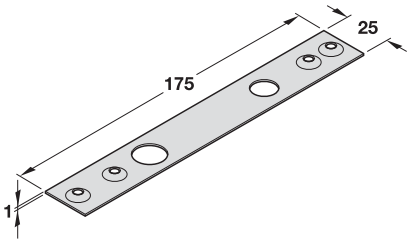

Version รูปแบบ	Cat. No. รหัสสินค้า
For top part of barrel hinge สำหรับส่วนบนของจุดหมุน	932.10.589

Packing: 1 pc.
ขนาดบรรจุ: 1 ชิ้น

Front plate for barrel hinge GEZE

ฝาครอบข้าง GEZE

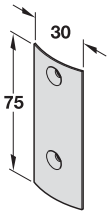

Material วัสดุ	Cat. No. รหัสสินค้า
Aluminium อะลูมิเนียม	932.10.579

Packing: 1 pc.
ขนาดบรรจุ: 1 ชิ้น

We reserve the right to alter specifications without notice (HTH Architectural Hardware 2019).
บริษัท ขอสงวนสิทธิ์ในการเปลี่ยนแปลงรายละเอียดโดยไม่ต้องแจ้งล่วงหน้า (อุปกรณ์สถาปัตยกรรม 2562)

Accessories
อุปกรณ์เสริม

Door rail for swing doors GEZE
แกนจุดหมุนล่าง GEZE

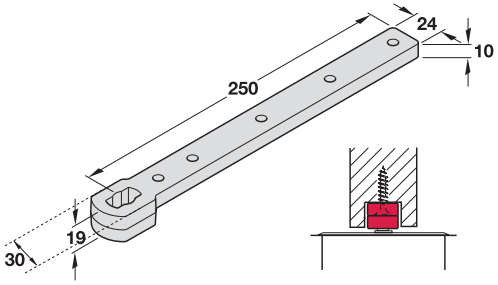

Version รูปแบบ	Cat. No. รหัสสินค้า
To screw onto timber or metal doors ยึดด้วยสกรูใช้ได้ทั้งบานไม้และบานเหล็ก	932.10.270

Packing: 1 pc.
ขนาดบรรจุ: 1 ชิ้น

Axle prolongation for floor springs GEZE
แกนต่อโช๊คประตูแบบฝังพื้น GEZE

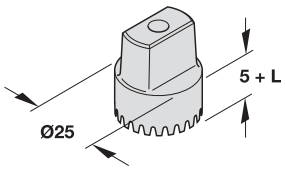

Features
- To increase the floor play (e.g. for doors with thresholds or floors fitted with carpets)
- With radial serrations

คุณสมบัติ
- สำหรับเพิ่มระยะระหว่างประตูและพื้น เช่น ประตูที่มีธรณีประตู หรือพื้นที่มีพรม
- พร้อมด้วยฟันแฉก

Version รูปแบบ	Length L 5 mm ความยาว L 5 มม.	Length L 10 mm ความยาว L 10 มม.	Length L 15 mm ความยาว L 15 มม.	Length L 20 mm ความยาว L 20 มม.	Length L 25 mm ความยาว L 25 มม.
Suitable for DIN right and DIN left hand สามารถใช้ได้ทั้งบานขวาและบานซ้าย	932.10.700	932.10.703	932.10.705	932.10.706	932.10.707

Packing: 1 pc.
ขนาดบรรจุ: 1 ชิ้น

Sealing compound
สารผสมกันน้ำสำหรับโช๊คฝังพื้น

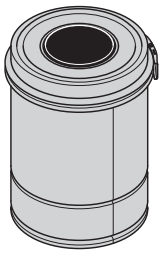

Version รูปแบบ	Cat. No. รหัสสินค้า
For sealing the gap around a floor spring ใช้เติมเพื่อป้องกันน้ำขังในโช๊คฝังพื้น	932.10.310

Packing: 1 pc.
ขนาดบรรจุ: 1 ชิ้น

We reserve the right to alter specifications without notice (HTH Architectural Hardware 2019).
เราขอสงวนสิทธิ์ในการเปลี่ยนแปลงรายละเอียดใดๆ โดยไม่ต้องแจ้งล่วงหน้า (อุปกรณ์สถาปัตย์ พ.ศ. 2562)

Accessories

อุปกรณ์เสริม

Floor bearing StarTec

จุดหมุนล่าง StarTec



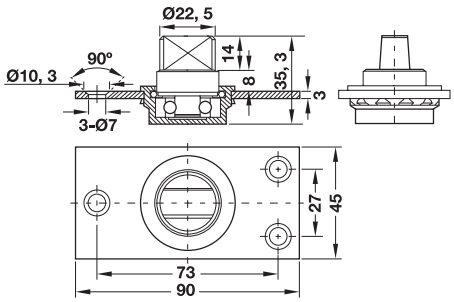

Features

- Max. door leaf weight: 120 kg

คุณสมบัติ

- สำหรับน้ำหนักบานไม่เกิน: 120 กก.

Material/finish วัสดุ/สี	Cat. No. รหัสสินค้า
Stainless steel matt สแตนเลสด้าน	932.77.090

Packing: 1 pc.
ขนาดบรรจุ: 1 ชิ้น

Pivot bearing with flat conical axle GEZE

จุดหมุนล่าง GEZE



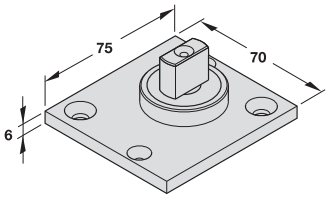

Features

- Max. door leaf weight: 250 kg

คุณสมบัติ

- สำหรับน้ำหนักบานไม่เกิน: 250 กก.

Material/finish วัสดุ/สี	Cat. No. รหัสสินค้า
Stainless steel matt สแตนเลสด้าน	932.10.601

Packing: 1 pc.
ขนาดบรรจุ: 1 ชิ้น

Cover plate for pivot bearing GEZE

ฝาครอบจุดหมุนล่าง GEZE



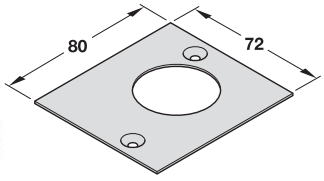

Material วัสดุ	Cat. No. รหัสสินค้า
Steel เหล็ก	932.10.602

Packing: 1 pc.
ขนาดบรรจุ: 1 ชิ้น

Pivot bearing

จุดหมุนล่าง



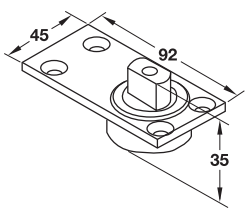

Features

- Max. door weight: 400 kg

คุณสมบัติ

- รับน้ำหนักประตูได้: 400 กก.

Material/finish วัสดุ/สี	Cat. No. รหัสสินค้า
Stainless steel matt สแตนเลสด้าน	932.86.920

Packing: 1 pc.
ขนาดบรรจุ: 1 ชิ้น

We reserve the right to alter specifications without notice (HTH Architectural Hardware 2019).
เราขอสงวนสิทธิ์ในการเปลี่ยนแปลงรายละเอียดโดยไม่ต้องแจ้งล่วงหน้า (อุปกรณ์สถาปัตยกรรม 2562)

Pivot System 3

จุดหมุน System 3

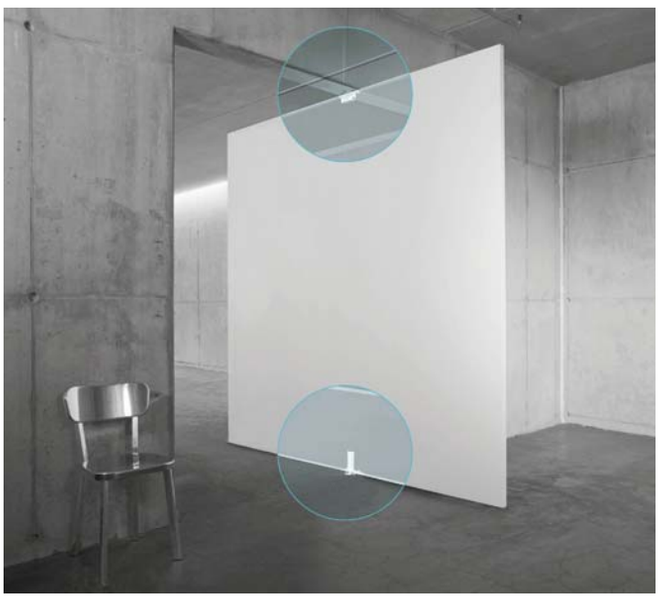

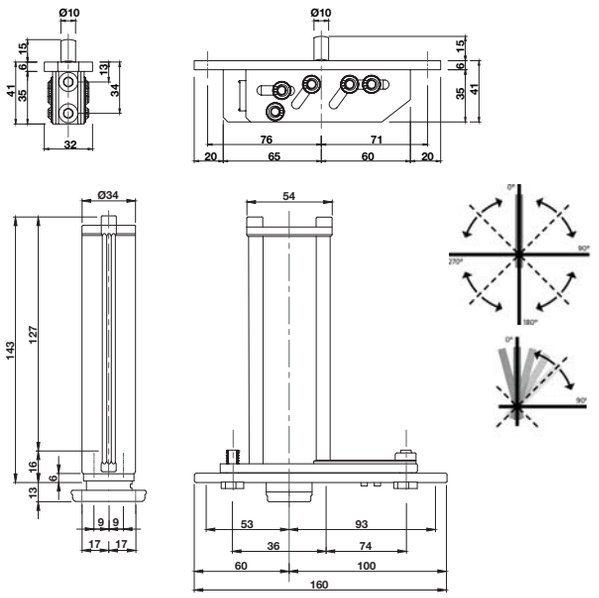

Features

- Suitable for internal and external doors made from all kind of materials
- Double action 360° rotation
- Door height: unlimited

Technical data

Hold position:	0° ,90° ,180° and 270°
Maximum door weight*:	500 kg
Door width side*:	1,000–3,800 mm
Min. door thickness :	40 mm
Min. distance side door to pivot:	91 mm

คุณสมบัติ

- เหมาะสำหรับประตูภายในและภายนอกที่ทำจากวัสดุทุกประเภท
- บานเปิดสองทาง หมุนได้ 360°
- ความสูงบานไม่จำกัด

ข้อมูลทางเทคนิค

ตั้งค้างตำแหน่ง:	0° ,90° ,180° และ 270°
น้ำหนักประตูสูงสุด*:	500 กก.
ความกว้างบาน*:	1,000-3,800 มม.
ความหนาบานอย่างน้อย:	40 มม.
ระยะห่างขั้นต่ำจากปลายบานถึงจุดหมุน:	91 มม.

Note

1. Häfele guarantees a maximum door weight of up to 350 kg with a maximum width of 1,900 mm from the pivot point. For wider and heavier door panels possible by decreasing closing force.
2. For installation from edge-mounted to pivot cannot exceed 1,900 mm. The wider door applications can be achieved if the door is centre mounted by decreasing closing force for door width above 1,900 mm and door weight above 350 kg.

หมายเหตุ

1.เฮเฟเล่รับประกันที่ประตูน้ำหนักไม่เกิน 350 กก. และความกว้างบานสูงสุดไม่เกิน 1,900 มม. จากจุดหมุน สำหรับบานประตูที่กว้างและมีน้ำหนักมากกว่าสามารถติดตั้งได้แต่แรงการปิดจะลดลง

2. สำหรับการติดตั้งจุดหมุนต้องห่างจากปลายบานประตูไม่เกิน 1,900 มม. สำหรับบานประตูที่เกินกว่า1,900 มม. และน้ำหนักมากกว่า 350 กก.สามารถติดตั้งได้โดยจุดหมุนอยู่กึ่งกลางบาน แต่แรงการปิดจะลดลง

Version รูปแบบ		Cat. No. รหัสสินค้า
Pivot System 3 set consisting of: **อุปกรณ์ครบชุดสำหรับ จุดหมุน System 3 ประกอบด้วย:**		**931.40.009**
	Door spring System 3 จุดหมุนสปริง System 3	931.40.015
	Top pivot Ø10 mm จุดหมุนบน ขนาด Ø10 มม.	943.56.003
	Ceiling plate (invisible) 40 x 60 x 2 mm เพลทรับจุดหมุนบน (แบบซ่อน) 40 x 60 x 2 มม.	943.56.006
	Floor plate (invisible) 80 x 40 mm เพลทรับจุดหมุนสปริง แบบซ่อน 80 x 40 มม.	943.56.010
	Installation package ชุดอุปกรณ์ติดตั้ง	943.56.011

We reserve the right to alter specifications without notice (HTH Architectural Hardware 2018 - IPI).
บริษัทฯ ขอสงวนการเปลี่ยนแปลงรายละเอียดโดยมิได้มีการแจ้งล่วงหน้า (อุปกรณ์สถาปัตย์ 2561) - IPI.

Installation dimensions for door
ระยะการเจาะบานประตู

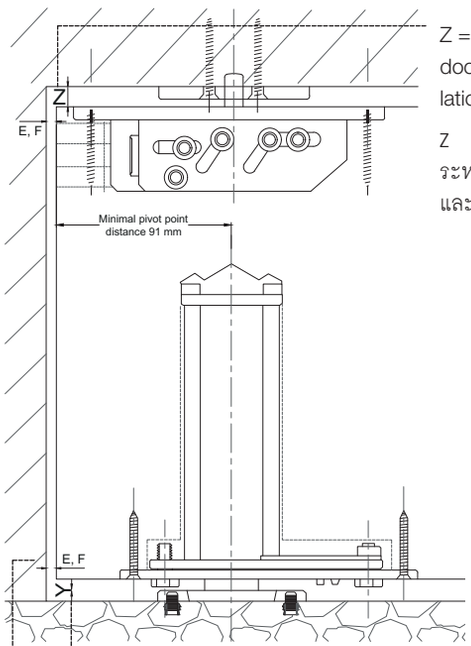

Z = Min. distance door fitting installation top pivot

Z = ระยะห่างระหว่างจุดหมุนบนและบานประตู

Y = Min. distance door fitting installation bottom pivot

Y = ระยะห่างระหว่างบานประตูและจุดหมุนล่าง

E,F = Gap dimensions see table below

E,F = สำหรับระยะช่องว่างอ้างให้อ้างอิงจากตารางด้านล่าง

Minimum dimensions for door installation

- Bottom pivot: Distance between floor and bottom pivot (Y) should be 13 mm. In case of a concealed application the floor plate can be fitted into the floor and hence (Y) should be 7 mm.
- Top pivot: Distance between ceiling and top pivot (Z) should be 4 mm.

ขนาดการติดตั้ง

- จุดหมุนล่าง: ระยะห่างระหว่างพื้นและจุดหมุน (Y) อย่างน้อย 13 มม. ในกรณีติดตั้งเพลทรับจุดหมุนสปริงแบบซ่อนระยะห่างระหว่างพื้นและจุดหมุน (Y) อย่างน้อย 7 มม.
- จุดหมุนบน: ระยะห่างระหว่างฝ้าเพดานถึงจุดหมุน (Z) อย่างน้อย 4 มม.

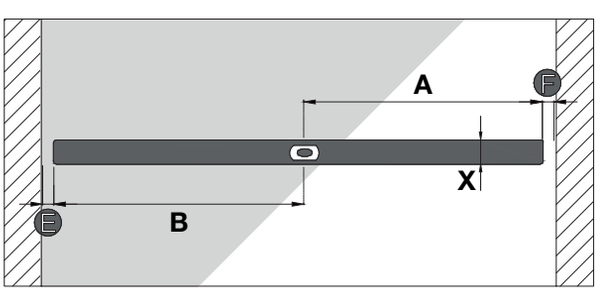

	A, B	X						
		40	50	60	70	80	90	100
E, F	91	4.2	5.4	6.8	8.5	10.4	12.5	14.8
	250	2.8	3.3	3.8	4.4	5.2	6.0	7.0
	500	2.4	2.6	2.9	3.2	3.6	4.0	4.5
	1,000	2.2	2.3	2.5	2.6	2.8	3.0	3.3
	1,500	2.1	2.2	2.3	2.4	2.5	2.7	2.8
	2,000	2.1	2.2	2.2	2.3	2.4	2.5	2.6

A = Distance from pivot point to latch side of door
B = Distance of pivot point from door edge from pivot side (minimum 91 mm)
X = Door thickness

A = ระยะห่างจากจุดหมุนถึงลิ้นล็อคด้านข้างของประตู
B = ระยะห่างของจุดหมุนจากขอบประตูด้านจุดหมุน (ต่ำสุด 91 มม)
X = ความหนาบาน

Milling drawing
การเจาะบานประตู

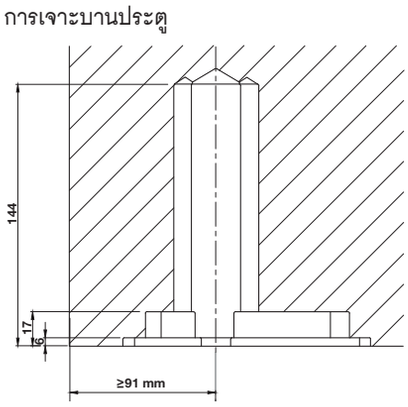

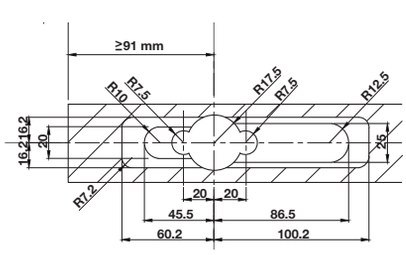

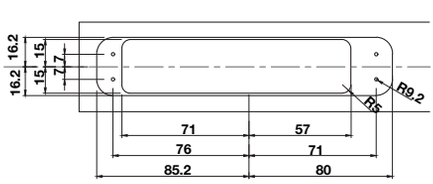

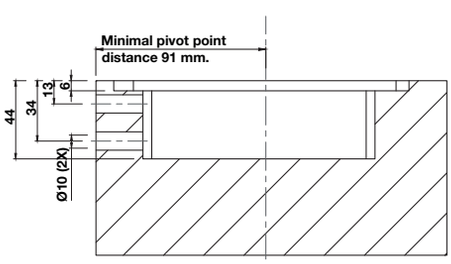

We reserve the right to alter specifications without notice (HTH Architectural Hardware 2018 - IPI).
บริษัทฯ ขอสงวนการเปลี่ยนแปลงรายละเอียดโดยมิได้มีการแจ้งล่วงหน้า (อุปกรณ์สถาปัตยกรรม 2561 - IPI).

Pivot System 3

จุดหมุน System 3

How to select the correct door?
เลือกบานอย่างไรให้ถูกต้อง ?

Minimum dimensions for door installation

1. Check the door width. (C)
2. Determine distance from pivot point to the latch side of the door. (A)
3. Calculate the weight of the door.
4. Check the table if your door can be installed with System 3.

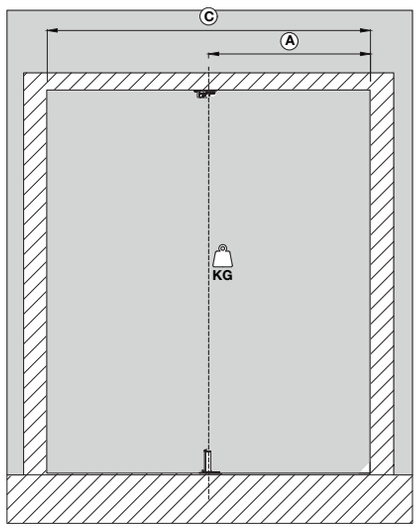

Example: Wooden door of width 2,400 mm, height 3,500 mm and thickness 50 mm.
It's supposed for a centre installation. Door width (C) = 2,400 mm
For installed at the centre, (A) can be calculated as C/2 = 1,200 mm
Weight calculation = Width × Height × Thickness × Specific Density (wood)
= 2.4 × 3.5 × 0.05 × 700 = 294 kg + 10% of weight (for handles and accessories) = 323.4 kg

ขนาดบานประตูสำหรับติดตั้ง

1. เช็คความกว้างประตู (C)
2. กำหนดระยะห่างจากจุดหมุนถึงลิ้นล็อกด้านข้างของประตู (A)
3. คำนวนน้ำหนักประตู
4. เช็คตารางว่าประตูสามารถติดตั้งกับ System 3 ได้ไหม

ยกตัวอย่าง: ประตูไม้กว้าง 2400 มม. สูง 3500 มม และ หนา 50 มม.
กรณีติดตั้งที่กึ่งกลางบาน ประตูกว้าง (C) = 2400 มม
ติดตั้งกึ่งกลางบาน (A) สามารถคำนวณโดย C/2 = 1200 มม
คำนวนน้ำหนัก = กว้าง x สูง x หนา x ความหนาแน่น (ไม้)
= 2.4 x 3.5 x 0.05 x 700 = 294 กก + 10% ของ (มือจับและอุปกรณ์เสริม) = 323.4 กก

kg	A							
340 - 350								
330 - 339								
320 - 329								
310 - 319								
300 - 309								
290 - 299								
280 - 289								
270 - 279								
260 - 269								
250 - 259								
240 - 249								
230 - 239								
220 - 229								
210 - 219								
200 - 209								
190 - 199								
180 - 189								
170 - 179								
160 - 169								
150 - 159								
140 - 149								
130 - 139								
120 - 129								
110 - 119								
100 - 109								
90 - 99								
80 - 89								
70 - 79								
60 - 69								
50 - 59								
40 - 49								
30 - 39								
20 - 29								
	1,100 - 1,199	1,200 - 1,299	1,300 - 1,399	1,400 - 1,499	1,500 - 1,599	1,600 - 1,699	1,700 - 1,799	1,800 - 1,900

We reserve the right to alter specifications without notice (HTH Architectural Hardware 2018 - IPI).
บริษัทฯ ขอสงวนการเปลี่ยนแปลงรายละเอียดโดยมิได้มีการแจ้งล่วงหน้า (อุปกรณ์สถาปัตยกรรม 2561) - IPI.

Accessories for Pivot System 3

อุปกรณ์เสริมสำหรับจุดหมุน System 3

Hexagon guide for mounting pivot onto centre panel

อุปกรณ์เสริมสำหรับติดตั้งจุดหมุนกลางบาน

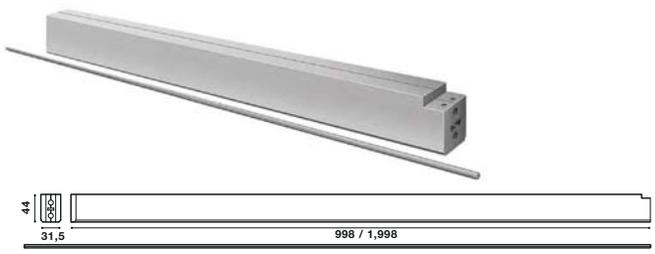

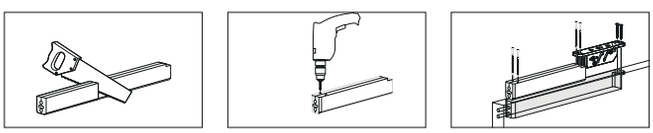

Version รูปแบบ	Length mm ความยาว มม.	Cat. No. รหัสสินค้า
Hexagon Guide อุปกรณ์เสริมสำหรับติดตั้งจุดหมุนกลางบาน	998	931.40.082
	1,998	931.40.039

Packing: 1 pc.
ขนาดบรรจุ: 1 ชิ้น

Flush magnetic stopper

อุปกรณ์เสริมสำหรับตัวหยุดบานแม่เหล็ก

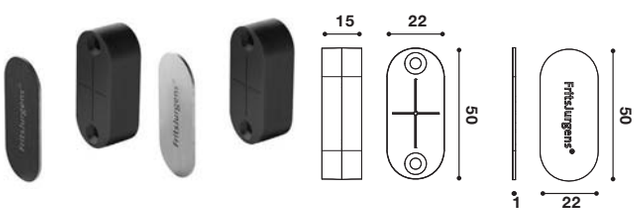

Colour สี	Cat. No. รหัสสินค้า
Black/black สีดำ/สีดำ	931.40.080
Black/stainless steel สีดำ/สแตนเลสสตีล	931.40.079

Packing: 1 set
ขนาดบรรจุ: 1 ชุด

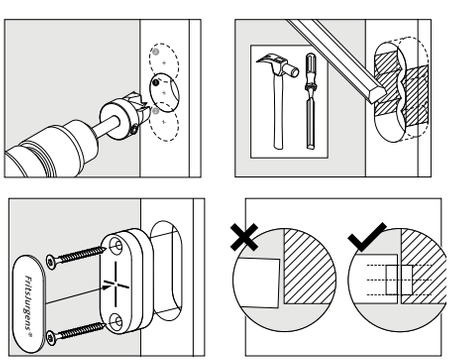

5

We reserve the right to alter specifications without notice (HTH Architectural Hardware 2018 - IPI).
บริษัทฯ ขอสงวนการเปลี่ยนแปลงรายละเอียดโดยมิได้มีการแจ้งล่วงหน้า (อุปกรณ์สถาปัตยกรรม 2561 - IPI).



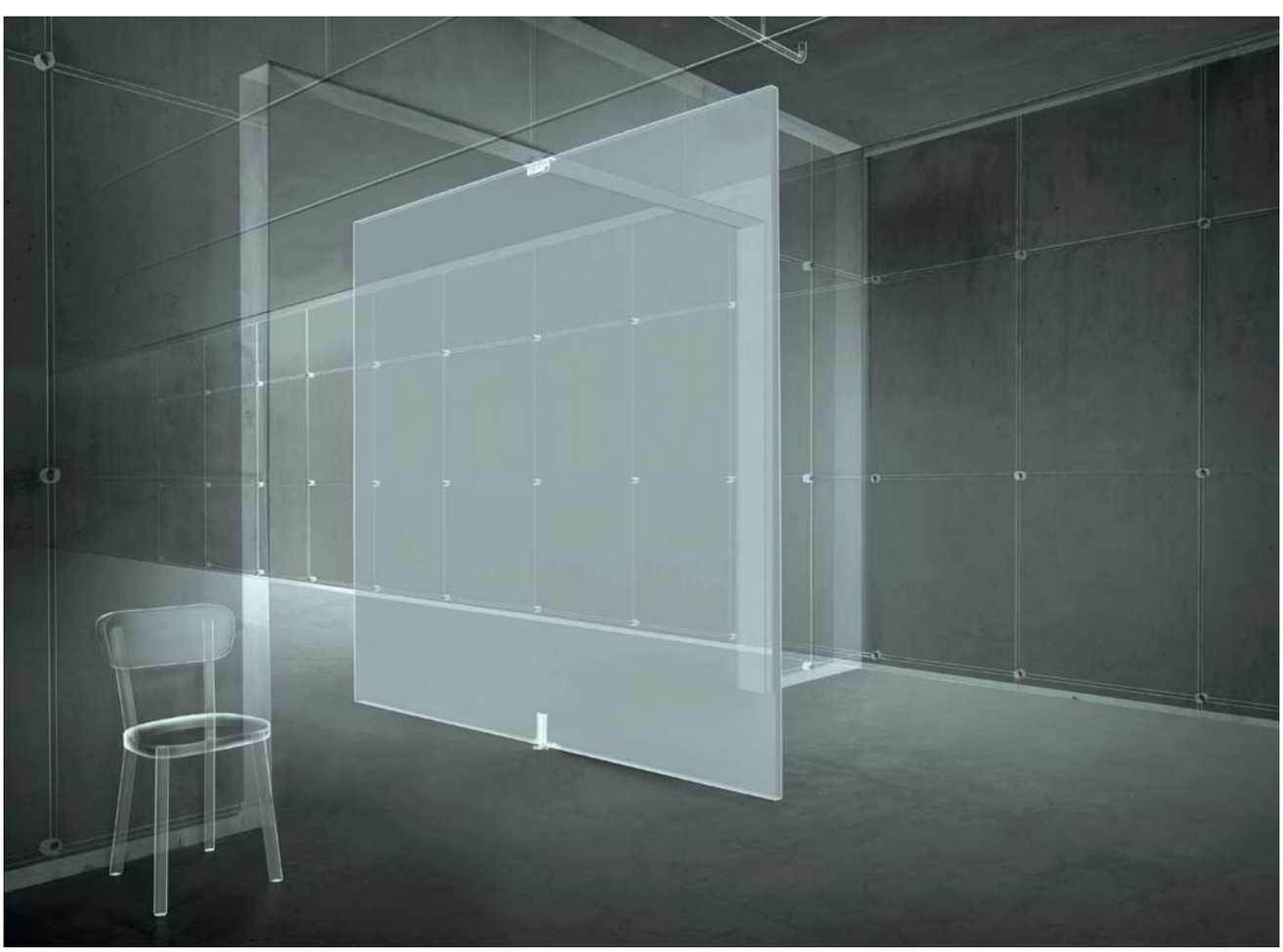

We reserve the right to alter specifications without notice (HTH Architectural Hardware 2018 - IPI).
บริษัทฯ ขอสงวนการเปลี่ยนแปลงรายละเอียดโดยมิได้มีการแจ้งล่วงหน้า (อุปกรณ์ฮาร์ดแวร์ 2561) - IPI.


INTENTIONAL BLANK PAGE

Soft closing and opening mechanism for doors ActiveStop

อุปกรณ์ปิด/เปิดบานประตูแบบนุ่มนวล ActiveStop

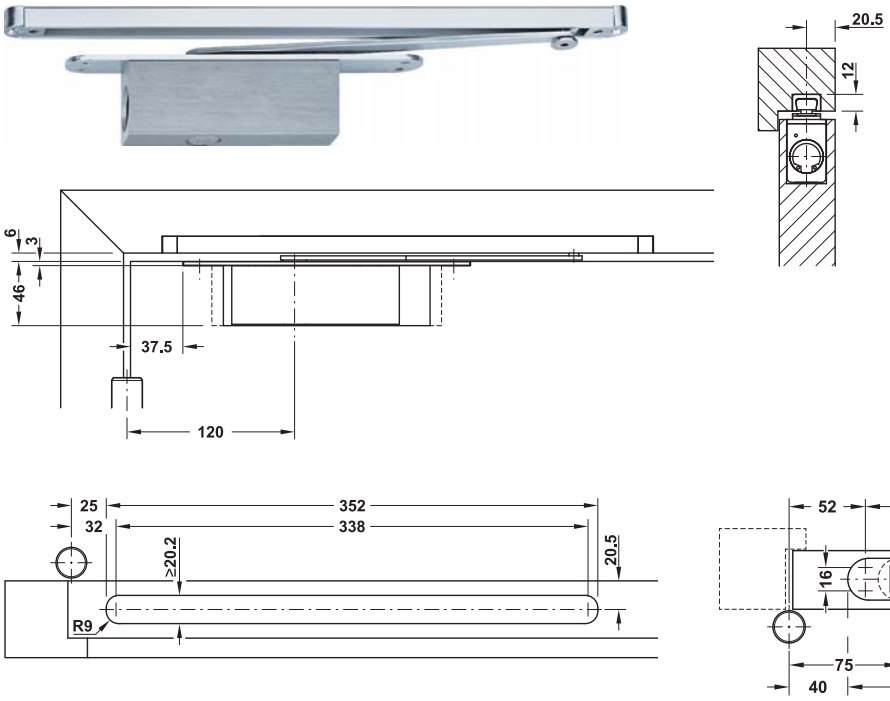

Features

- For flush or rebate wooden interior doors, for concealed installation in door leaf
- Functionality:
  Closing direction: Soft and self closing approx. 25°
  Opening direction: Soft opening and slow pulling approx. 60°, door held in open position securely,
  free swing range between 25° and 60°
- Soft closing mechanism adjustable via valve
- Suitable for DIN right hand and DIN left hand

Technical data

Max. door weight	45 kg
Max. door width	1,100 mm
Min. door thickness	38 mm
Restricted opening angle	80°–140°

Supplied with

1 Closing and opening mechanism for doors ActiveStop
1 Universal door latchbolt blocking device
Mounting material

คุณสมบัติ

- สำหรับบานประตูไม้แบบมีบังใบและไม่มีบังใบ ติดตั้งแบบฝังบานประตู
- การทำงาน:
  ขณะปิดประตู: ช่วยให้การปิดนิ่มนวลขึ้นและปิดอัตโนมัติ เมื่อประตูปิดประมาณ 25° เพื่อลดการกระแทกระหว่างประตูและวงกบ
  ขณะเปิดประตู: ช่วยให้การเปิดนิ่มนวลโดยประตูจะเปิดช้าถึงตำแหน่ง 60°
  ประตูเปิด/ปิดได้อิสระตั้งแต่ 25°-60°
- สำหรับปรับระบบปิดนิ่มนวลด้วยวาล์ว
- สามารถติดตั้งได้ทั้งบานเปิดซ้ายและบานเปิดขวา

ข้อมูลทางเทคนิค

น้ำหนักประตูสูงสุด	45 กก.
สำหรับบานกว้างไม่เกิน	1,100 มม.
ความหนาบานขั้นต่ำ	38 มม.
องศาเปิดประตูสูงสุด	80°-140°

ประกอบด้วย

อุปกรณ์ปิด/เปิดบานประตูแบบนุ่มนวล Active Stop	1 ชิ้น
อุปกรณ์กั้นลิ้นกุญแจประตูออก	1 ชิ้น
อุปกรณ์ติดตั้ง	

Version รูปแบบ	Cat.No. รหัสสินค้า
Soft closing and opening mechanism for door ActiveStop อุปกรณ์ปิด/เปิดบานประตูแบบนุ่มนวล ActiveStop	931.19.170

Packing: 1 set
ขนาดบรรจุ: 1 ชุด

We reserve the right to alter specifications without notice (HTH Architectural Hardware 2019).
เราขอสงวนสิทธิ์ในการเปลี่ยนแปลงรายละเอียดใดๆ โดยไม่ต้องแจ้งล่วงหน้า (อุปกรณ์สถาปัตย์ มีนาคม 2562)

Door selector
อุปกรณ์กำหนดการปิดประตู

EN 1158
CE 3 (3) | 5 (5/8) | 3/5 (1-7) | 0 (0/1) | 1 (1) | 0 (0-4)

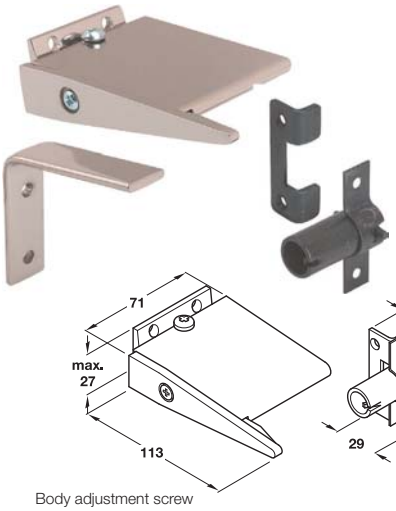

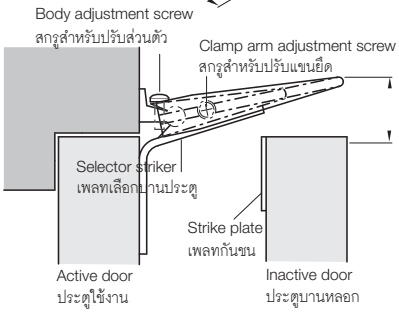

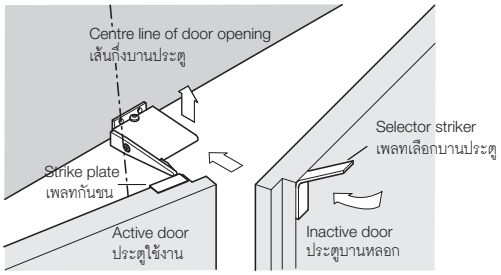

Features
- Face fixing pattern, not suitable for external use
- Enables a pair of rebated meeting stile doors to close in the correct sequence automatically
- Suitable for doors up to 1,200 mm wide and any standard door thickness or rebated depth
- Tested and approved to EN 1158: 1997
- Including trip catch to prevent misaligned rebates in certain circumstances

คุณสมบัติ
- สำหรับการติดตั้งที่วงกบประตู ไม่เหมาะต่อการใช้งานภายนอกอาคาร
- ทำให้ประตูบานเปิดคู่ที่มีบังใบปิดในลำดับก่อนหลังที่ถูกต้อง
- เหมาะสำหรับบานกว้างสูงสุด 1,200 มม. และขนาดความหนาของบานมาตรฐาน
- ผ่านการทดสอบและรับรองมาตรฐาน EN 1158: 1997
- พร้อมตัวรองบานเพื่อป้องกันระดับบานที่ไม่เท่ากัน

Material/finish วัสดุ/สี	Cat.No. รหัสสินค้า
Aluminium silver coloured anodized อะลูมิเนียม สีเงินอโนไดซ์	931.95.909

Packing: 1 set.
ขนาดบรรจุ: 1 ชุด

Door co-ordinator
อุปกรณ์กำหนดการปิดประตู

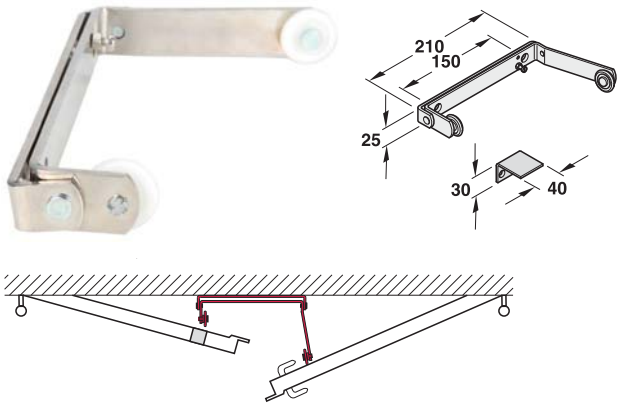

Features
- In connection with door closer
- For double-leaf doors
- Ensures the correct closing sequence of both doors
- Suitable for DIN right hand and DIN left hand
- Installation on the door frame

คุณสมบัติ
- ใช้ร่วมกับโช็คประตู
- สำหรับประตูบานคู่
- เพื่อให้มั่นใจในลำดับการปิดของประตูบานคู่
- สามารถติดตั้งได้ทั้งบานเปิดขวาและบานเปิดซ้าย
- ติดตั้งกับวงกบประตู

Material/finish วัสดุ/สี	Cat.No. รหัสสินค้า
Steel chrome plated เหล็ก สีโครม	931.97.902

Packing: 1 set.
ขนาดบรรจุ: 1 ชุด

We reserve the right to alter specifications without notice (HTH Architectural Hardware 2019).
เราขอสงวนสิทธิ์ในการเปลี่ยนแปลงรายละเอียดโดยไม่ต้องแจ้งให้ทราบล่วงหน้า (อุปกรณ์สถาปัตยกรรม มีนาคม 2562)

Door co-ordinator
อุปกรณ์กำหนดการปิดประตู

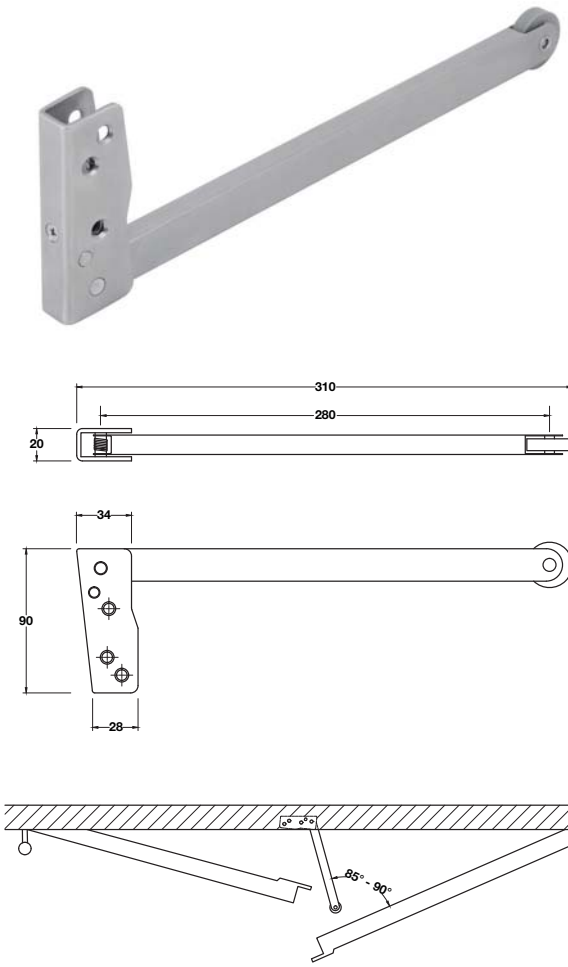

Features
- In connection with door closer
- For double-leaf doors
- Ensure the correct closing sequence of both door
- Suitable for DIN right hand and DIN left hand
- Installation on the door frame

คุณสมบัติ
- ใช้ร่วมกับโช็คประตู
- สำหรับประตูบานคู่
- เพื่อให้มั่นใจในลำดับการปิดของประตูบานคู่
- สามารถติดตั้งได้ทั้งบานเปิดขวาและบานเปิดซ้าย
- ติดตั้งกับวงกบประตู

Material วัสดุ	Cat. No. รหัสสินค้า
Stainless steel (304) สแตนเลส (304)	931.38.000

Packing: 1 pc.
ขนาดบรรจุ: 1 ชิ้น

5

We reserve the right to alter specifications without notice (HTH Architectural Hardware 2019).
เรามีสิทธิ์ที่จะเปลี่ยนแปลงรายละเอียดโดยไม่ต้องแจ้งล่วงหน้า (อุปกรณ์สถาปัตยกรรม เฮทีเอช 2562)

Magnetic door clamp with integrated circuit GEZE
แม่เหล็กไฟฟ้ายึดบานประตูพร้อมปุ่มตัดไฟ GEZE



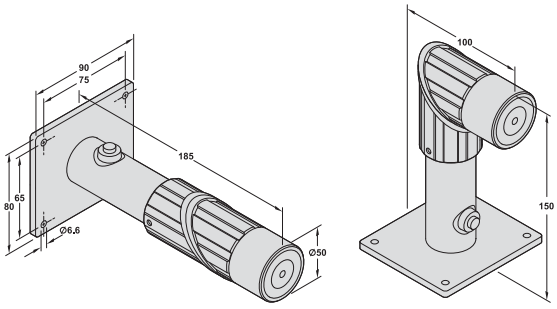

Features
- Operating voltage: 24 V DC ±10%
- Current consumption: Approx. 60 mA
- Power consumption: Approx. 1.5 W
- Clamping force: Approx. 490 N
- Magnetic head and spacer galvanized
- For wall mounting and floor mounting with tilting magnetic head
- Length 185 mm

คุณสมบัติ
- ใช้แหล่งจ่ายไฟกระแสตรง 24 โวลต์ ±10% ในการทำงาน
- อัตราการจ่ายกระแสไฟประมาณ 60 มิลลิแอมแปร์
- อัตราการใช้พลังงานประมาณ 1.5 วัตต์
- กำลังการดึงประตูประมาณ 490 นิวตัน
- แม่เหล็กส่วนหัวและแผ่นรองกัลวาไนซ์
- สำหรับยึดติดกับผนังและพื้นพร้อมกับแม่เหล็กส่วนหัวแบบเอียง
- ความยาว 185 มม.

Version รูปแบบ	Cat.No. รหัสสินค้า
With integrated circuit breaker พร้อมปุ่มตัดไฟในตัว	931.19.020

Magnetic door clamp basic model GEZE
แม่เหล็กไฟฟ้ายึดบานประตูแบบมาตรฐาน GEZE



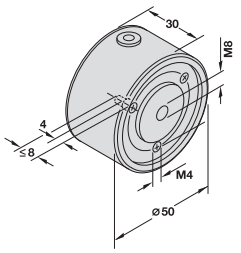

Features
- Operating voltage: 24 V DC ±10%
- Current consumption: Approx. 60 mA
- Power consumption: Approx. 1.5 W
- Clamping force: Approx. 490 N

คุณสมบัติ
- ใช้แหล่งจ่ายไฟกระแสตรง 24 โวลต์ ±10% ในการทำงาน
- อัตราการจ่ายกระแสไฟประมาณ 60 มิลลิแอมแปร์
- อัตราการใช้พลังงานประมาณ 1.5 วัตต์
- กำลังการดึงประตูประมาณ 490 นิวตัน

Version รูปแบบ	Cat.No. รหัสสินค้า
For wall mounting สำหรับยึดติดกับผนัง	931.19.003

Magnetic door clamp, floor mounting GEZE
แม่เหล็กไฟฟ้ายึดบานประตูแบบแบบติดพื้น GEZE

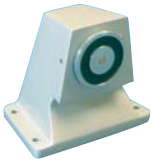

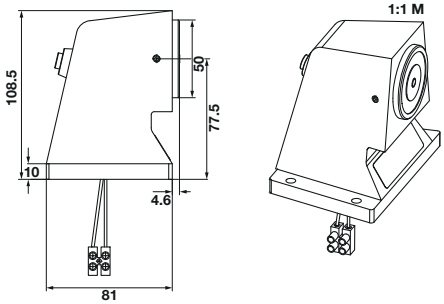

Features
- Operating voltage: 24 V DC ±10%
- Current consumption: Approx. 60 mA
- Power consumption: Approx. 1.5 W
- Clamping force: Approx. 490 N
- With integrated circuit breaker
- Magnetic head and spacer galvanized

คุณสมบัติ
- ใช้แหล่งจ่ายไฟกระแสตรง 24 โวลต์ ±10% ในการทำงาน
- อัตราการจ่ายกระแสไฟประมาณ 60 มิลลิแอมแปร์
- อัตราการใช้พลังงานประมาณ 1.5 วัตต์
- กำลังการดึงประตูประมาณ 490 นิวตัน
- พร้อมกับปุ่มตัดไฟในตัว
- แม่เหล็กส่วนหัวและแผ่นรองกัลวาไนซ์

Version รูปแบบ	Cat.No. รหัสสินค้า
For floor mounting สำหรับยึดติดกับพื้น	931.19.010

5

We reserve the right to alter specifications without notice (HTH Architectural Hardware 2019).
เรามีสิทธิ์ขอสงวนสิทธิ์ในการเปลี่ยนแปลงรายละเอียดโดยมิต้องแจ้งล่วงหน้า (อุปกรณ์สถาปัตย์แห่งปี 2562)

Magnetic door clamp wall mounting GEZE
แม่เหล็กไฟฟ้ายึดบานประตูแบบติดผนังพร้อมปุ่มตัดไฟ GEZE



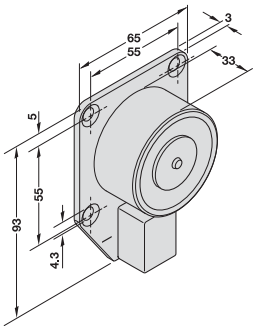

Features
- Operating voltage: 24 V DC ±10%
- Current consumption: Approx. 60 mA
- Power consumption: Approx. 1.5 W
- Clamping force: Approx. 490 N
- With integrated circuit breaker
- Magnetic head and spacer galvanized

คุณสมบัติ
- ใช้แหล่งจ่ายไฟกระแสตรง 24 โวลต์ ±10% ในการทำงาน
- อัตราการจ่ายกระแสไฟประมาณ 60 มิลลิแอมแปร์
- อัตราการใช้พลังงานประมาณ 1.5 วัตต์
- กำลังการดึงประตูประมาณ 490 นิวตัน
- พร้อมกับปุ่มตัดไฟในตัว
- แม่เหล็กส่วนหัวและแผ่นรองกัลวาไนซ์

Version รูปแบบ	Cat.No. รหัสสินค้า
For wall mounting สำหรับยึดติดกับผนัง	931.19.052

Counterplate GEZE
ฐานรับแม่เหล็ก GEZE

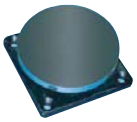

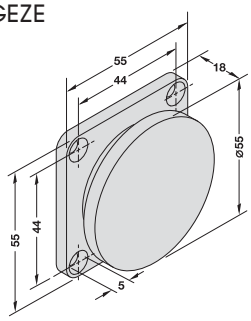

Features
- On mounting plate with spring for levelling with magnetic clamp

คุณสมบัติ
- ฐานรับแม่เหล็กพร้อมสปริงสำหรับปรับระดับ

Version รูปแบบ	Cat.No. รหัสสินค้า
Counterplate standard model ฐานรับแม่เหล็กพร้อมสปริงปรับระดับ	931.19.086

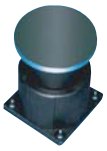

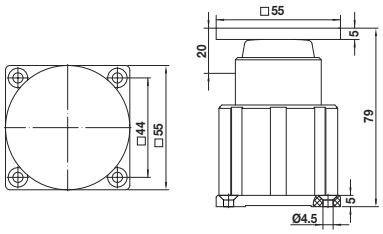

Features
- On mounting housing with damping spring for smooth action on heavy door

คุณสมบัติ
- ฐานรับแม่เหล็กพร้อมสปริงรับแรงเพื่อการทำงานที่นุ่มนวลสำหรับประตูขนาดใหญ่

Version รูปแบบ	Cat.No. รหัสสินค้า
Counterplate with spring compensation ฐานรับแม่เหล็กพร้อมสปริงรับแรง	931.19.087

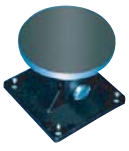

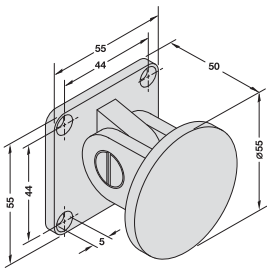

Features
- On mounting plate with additional adjustment for extreme angle between door and magnetic clamp

คุณสมบัติ
- ฐานรับแม่เหล็กพร้อมข้องอปรับมุมระหว่างประตูและแม่เหล็ก

Version รูปแบบ	Cat.No. รหัสสินค้า
Counterplate with joint ฐานรับแม่เหล็กสามารถปรับมุมได้	931.19.088

We reserve the right to alter specifications without notice (HTH Architectural Hardware 2019).
บริษัทฯ ขอสงวนสิทธิ์ในการเปลี่ยนแปลงรายละเอียดใดๆ โดยไม่ต้องแจ้งล่วงหน้า (อุปกรณ์สถาปัตย์ มีนาคม 2562)







We reserve the right to alter specifications without notice (HTH Architectural Hardware 2019).
เราขอสงวนสิทธิ์ในการเปลี่ยนแปลงรายละเอียดโดยไม่ต้องแจ้งล่วงหน้า (อุปกรณ์สถาปัตยกรรม 2562)

Door operator PortaMatic
อุปกรณ์ควบคุมประตูบานเปิดไฟฟ้า PortaMatic



We reserve the right to alter specifications without notice (HTH Architectural Hardware 2019).
บริษัทฯ ขอสงวนสิทธิ์ในการเปลี่ยนแปลงรายละเอียดโดยไม่ต้องแจ้งล่วงหน้า (อุปกรณ์สถาปัตยกรรม 2562)

Door operator PortaMatic
อุปกรณ์ควบคุมประตูบานเปิดไฟฟ้า PortaMatic



DIN left
บานเปิดซ้าย

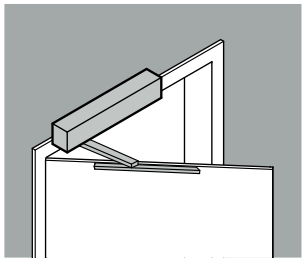

Installation: hinge side
การติดตั้ง: ฝั่งเดียวกับบานพับ

DIN left
บานเปิดซ้าย

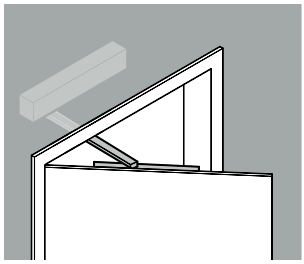

Installation: Opposite hinge side**
การติดตั้ง: ฝั่งตรงข้ามบานพับ**

DIN right
บานเปิดขวา

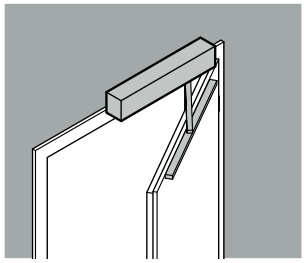

Installation: hinge side
การติดตั้ง: ฝั่งเดียวกับบานพับ

DIN right
บานเปิดขวา

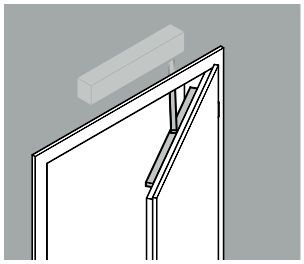

Installation: Opposite hinge side
(Depth not exceed 30 mm)
การติดตั้ง: ฝั่งตรงข้ามบานพับ
(ความลึกวงกบไม่เกิน 30 มม.)

Features
- Selectable operation mode: Automatic, Semi-automatic and Toggle open/close
- With LED illumination and acoustic signalling
- With build-in radio control receiver
- With build-in mechanical door stopper
- Possible to integrated with an electric lock
- Controllable by remote control unit and switch (order separately)
- Suitable for residential

Technical data

Durability	200,000 cycles (600 cycles per day)
Power supply	100-240 V
Power Consumption	Max. 150 W
Standby Consumption	Approx. 1 W
Opening angle	Max. 115°
Door leaf weight/door width:	
- Up to 80 kg for door width	710–1,200 mm
- Up to 100 kg for door width	710–1,100 mm
- Up to 120 kg for door width	710–900 mm
IP ratting	IP20

คุณสมบัติ
- สามารถเลือกโหมดทำงานได้ทั้งอัตโนมัติ กึ่งอัตโนมัติ และเปิดค้าง
- พร้อม LED และสัญญาณเสียงแสดงการทำงาน
- พร้อมชุดรับสัญญาณไร้สาย (สำหรับรีโมทคอนโทรล)
- พร้อมอุปกรณ์หยุดบานในรางแขนสไลด์
- สามารถต่อกับอุปกรณ์ล็อคอิเล็กทรอนิกส์ภายนอกได้
- สามารถสั่งงานด้วยรีโมทคอนโทรล และสวิตช์ไร้สาย (แยกสั่งซื้อต่างหาก)
- เหมาะสำหรับที่พักอาศัย

ข้อมูลทางเทคนิค

ผ่านการทดสอบการเปิด/ปิด	200,000 ครั้ง (สำหรับการใช้งานไม่เกิน 600 ครั้ง/วัน)
แรงดันไฟฟ้า	100-240 โวลท์
การใช้พลังงาน	สูงสุด 150 วัตต์
การใช้พลังงานขณะสแตนบาย	ประมาณ 1 วัตต์
แขนเปิดได้กว้างมากสุด	115°
น้ำหนัก/ความกว้างบานประตู	
- สูงสุด 80 กก. สำหรับประตูกว้าง	710-1,200 มม.
- สูงสุด 100 กก. สำหรับประตูกว้าง	710-1,100 มม.
- สูงสุด 120 กก. สำหรับประตูกว้าง	710-900 มม.
มาตรฐานการป้องกัน IP	IP20

Dimension (WxHxD) mm ขนาดสินค้า (กxยxล) มม.	Cat.No. รหัสสินค้า
60 x 560 x 78	935.08.000

Packing: 1 set
ขนาดบรรจุ: 1 ชุด

Order reference
Accessories PortaMatic .....page 5.68
ข้อแนะนำการสั่งซื้อ
อุปกรณ์เสริม PortaMatic .....หน้า 5.68

We reserve the right to alter specifications without notice (HTH Architectural Hardware 2019).
เราขอสงวนสิทธิ์ในการเปลี่ยนแปลงรายละเอียดโดยมิต้องแจ้งให้ทราบล่วงหน้า (อุปกรณ์สถาปัตย์ พ.ศ. 2562)

Installation
ตำแหน่งติดตั้ง

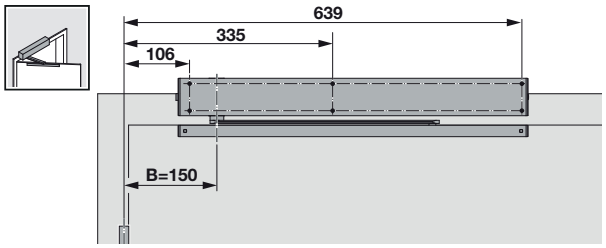

Cable outlet
การเดินสายไฟ

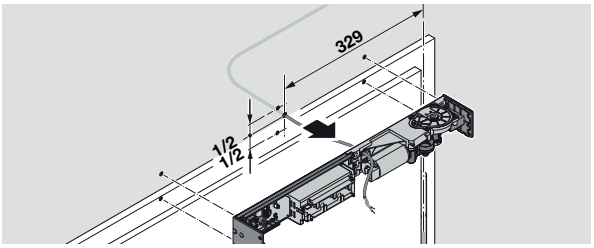

Accessories อุปกรณ์เสริม		Cat.No. รหัสสินค้า
Radio internal push button (incuding batteries) ปุ่มกดไร้สายด้วยสัญญาณวิทยุ (พร้อมแบตเตอรี่)		935.08.001
Recessed transmitter ชุดส่งสัญญาณไร้สายแบบซ่อน		935.08.002
Hand transmitter, textured chrome, black รีโมทคอนโทรล สีดำขอบโครม		935.08.005
Flush box กล่องฝังผนัง		917.91.012

Packing: 1 pc.
ขนาดบรรจุ: 1 ชิ้น

5

We reserve the right to alter specifications without notice (HTH Architectural Hardware 2019).
เรามีสิทธิ์ขอเปลี่ยนแปลงรายละเอียดโดยไม่ต้องแจ้งล่วงหน้า (อุปกรณ์สถาปัตยกรรม 2562)

Hidden swing door system
ระบบซ่อนประตูบานเปิด





Features
- For secret room with inward or outward opening
- For max. panel weight: 80 kg
- For door width: 710–1,000 mm
- Door opening method: Internal by push button or in case of emergency by break glass switch; external by key card
- In case of power failure, the door remains locked. The battery backup system only allows to unlock, but the door leaf needs to be opened manually.
- Maximum opening angle: 115°
- Durability: 200,000 cycles (600 cycles per day)
- Power supply: 100–240 V
- Power consumption: Max. 150 W
- Standby consumption: Approx. 1 W

คุณสมบัติ
- สำหรับห้องลับที่เปิดประตูเข้าในห้องหรือเปิดออกนอกห้อง
- สำหรับน้ำหนักบานประตูสูงสุด: 80 กก.
- สำหรับความกว้างประตู: 710-1,000 มม.
- วิธีการเปิดประตู:ด้านในห้องใช้ปุ่มกดและเบรคกลาสกรณีฉุกเฉิน และด้านนอกห้องใช้คีย์การ์ด
- ขณะไฟดับประตูยังคงถูกล็อคสามารถปลดล็อคประตูได้ปกติ แต่จำเป็นต้องเปิดประตูด้วยมือ
- สามารถเปิดประตูกว้างองศาไม่เกิน 115 องศา
- จำนวนรอบการใช้งาน: 200,000 ครั้ง (ไม่เกิน 600 ครั้งต่อวัน)
- แหล่งจ่ายไฟ: แรงดันไฟฟ้า 100-240 โวลต์
- การใช้ไฟฟ้า: ไม่เกิน 150 วัตต์
- การใช้ไฟฟ้าขณะหยุดทำงาน: ประมาณ 1 วัตต์

Installation of door operator
การติดตั้งอุปกรณ์เปิดประตูไฟฟ้า

Outward opening
เปิดออกนอกห้องลับ

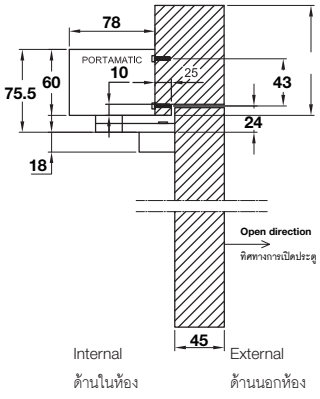

Inward opening
เปิดเข้าในห้องลับ

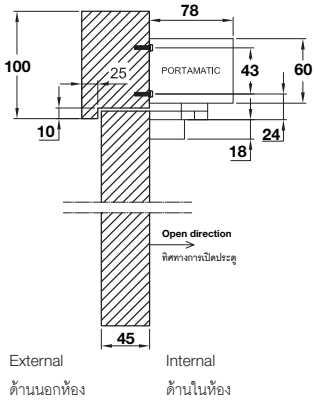

Example for DIN right outward opening
ตัวอย่างสำหรับประตูเปิดขวามีออกนอกห้อง

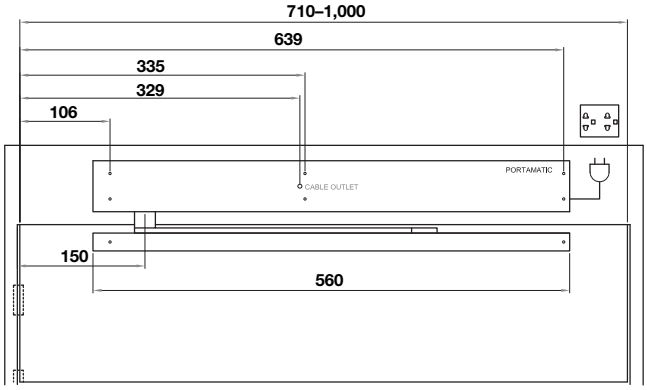

	Description ขนาดสินค้า (กxยxล) มม.	Cat.No. รหัสสินค้า
A	Control set for swing door ชุดควบคุมประตูบานเปิด	935.08.006
B	Key card access control set ระบบควบคุมการเข้า-ออกประตูด้วยคีย์การ์ด	917.91.110

Order reference
Please order 1 door control set **A** and 1 key card access control set **B** for each hidden swing door.

ข้อมูลการสั่งซื้อ
กรุณาสั่งซื้อชุดควบคุมประตู A และระบบควบคุมการเข้า-ออกประตูด้วยคีย์การ์ด B อย่างละ 1 ชุดสำหรับประตูบานเปิดซ่อน 1 บาน

5

We reserve the right to alter specifications without notice (HTH Architectural Hardware 2019).
เรามีสิทธิ์เปลี่ยนแปลงรายละเอียดโดยไม่ต้องแจ้งให้ทราบล่วงหน้า (อุปกรณ์สถาปัตยกรรม 2562)

Control set for swing door A
ชุดควบคุมประตูบานเปิด A

Set consisting of ประกอบด้วย		Material วัสดุ	Finish สี	Quantity จำนวน	Cat.No. รหัสสินค้า
	Door operator PortaMatic อุปกรณ์ควบคุมประตูบานเปิด PortaMatic	Aluminium อะลูมิเนียม	Silver coloured anodized สีเงินอโนไดซ์	1 pc. 1 ชิ้น	935.08.000
	Concealed mortise hinge บานพับซ่อน	Steel เหล็ก	Stainless steel coloured สีสแตนเลส	3 pcs. 3 ชิ้น	924.17.104
	Break glass เบรคกลาส	Plastic พลาสติก	Green สีเขียว	1 pc. 1 ชิ้น	911.59.386
	Electric strike with magnet latch ชุดรับกลอนไฟฟ้าลิ้นล็อคแบบแม่เหล็ก	Stainless steel 304 สแตนเลสสตีล 304	Matt สีสแตนเลสด้าน	1 pc. 1 ชิ้น	911.68.176
	Push button ปุ่มกด	Plastic พลาสติก	White สีขาว	1 pc. 1 ชิ้น	985.55.003
	Flush box กล่องฝังผนัง	Plastic พลาสติก	Orange สีส้ม	1 pc. 1 ชิ้น	917.91.012
	Power supply 12V with backup battery แหล่งจ่ายไฟ 12 โวลต์ พร้อมแบตเตอรี่สำรองไฟ	Steel เหล็ก	Grey สีเทา	1 pc. 1 ชิ้น	912.05.034
	Plastic box กล่องพลาสติก	Plastic พลาสติก	Grey สีเทา	1 pc. 1 ชิ้น	917.91.094
	Fixed knob, round มือจับติดตาย	Stainless steel 304 สแตนเลสสตีล 304	Matt สีสแตนเลสด้าน	1 pc. 1 ชิ้น	903.70.126

Order reference
Cat. No. refer to 1 piece. Please indicate the quantities when ordering individual parts.
ข้อมูลการสั่งซื้อ
สินค้าที่ระบุในแคตตาล็อกขายเป็นชิ้น กรุณาระบุจำนวนของสินค้าที่ต้องการสั่ง

Key card access control set B
ระบบควบคุมการเข้า-ออกประตูด้วยคีย์การ์ด B

Set consisting of ประกอบด้วย		Material วัสดุ	Finish สี	Quantity จำนวน	Cat.No. รหัสสินค้า
	Wall terminal WT 210 ชุดควบคุมล็อครุ่น WT 210	Plastic พลาสติก	Anthracite/silver coloured สีดำแอนทราไซต์/เงิน	1 pc. 1 ชิ้น	917.91.077
	Flush box กล่องฝังผนัง	Plastic พลาสติก	Orange สีส้ม	1 pc. 1 ชิ้น	917.91.012
	Programming key card บัตรโปรแกรมสิทธิ์	Plastic พลาสติก	Green สีเขียว	1 pc. 1 ชิ้น	917.64.010
	Clearing key card บัตรยกเลิกสิทธิ์	Plastic พลาสติก	Red สีแดง	1 pc. 1 ชิ้น	917.64.011
	White key card บัตรไม่พิมพ์ลาย	Plastic พลาสติก	White สีขาว	3 pcs. 3 ชิ้น	917.80.738

Order reference
Cat. No. refer to 1 piece. Please indicate the quantities when ordering individual parts.
ข้อมูลการสั่งซื้อ
สินค้าที่ระบุในแคตตาล็อกขายเป็นชิ้น กรุณาระบุจำนวนของสินค้าที่ต้องการสั่ง

We reserve the right to alter specifications without notice (HTH Architectural Hardware 2019).
เราขอสงวนสิทธิ์ในการเปลี่ยนแปลงรายละเอียดโดยไม่ต้องแจ้งล่วงหน้า (อุปกรณ์สถาปัตยกรรม 2562)

Wiring diagram
แผนผังการเดินสายไฟ

Single line diagram
แผนผังสายไฟแบบเส้นเดี่ยว

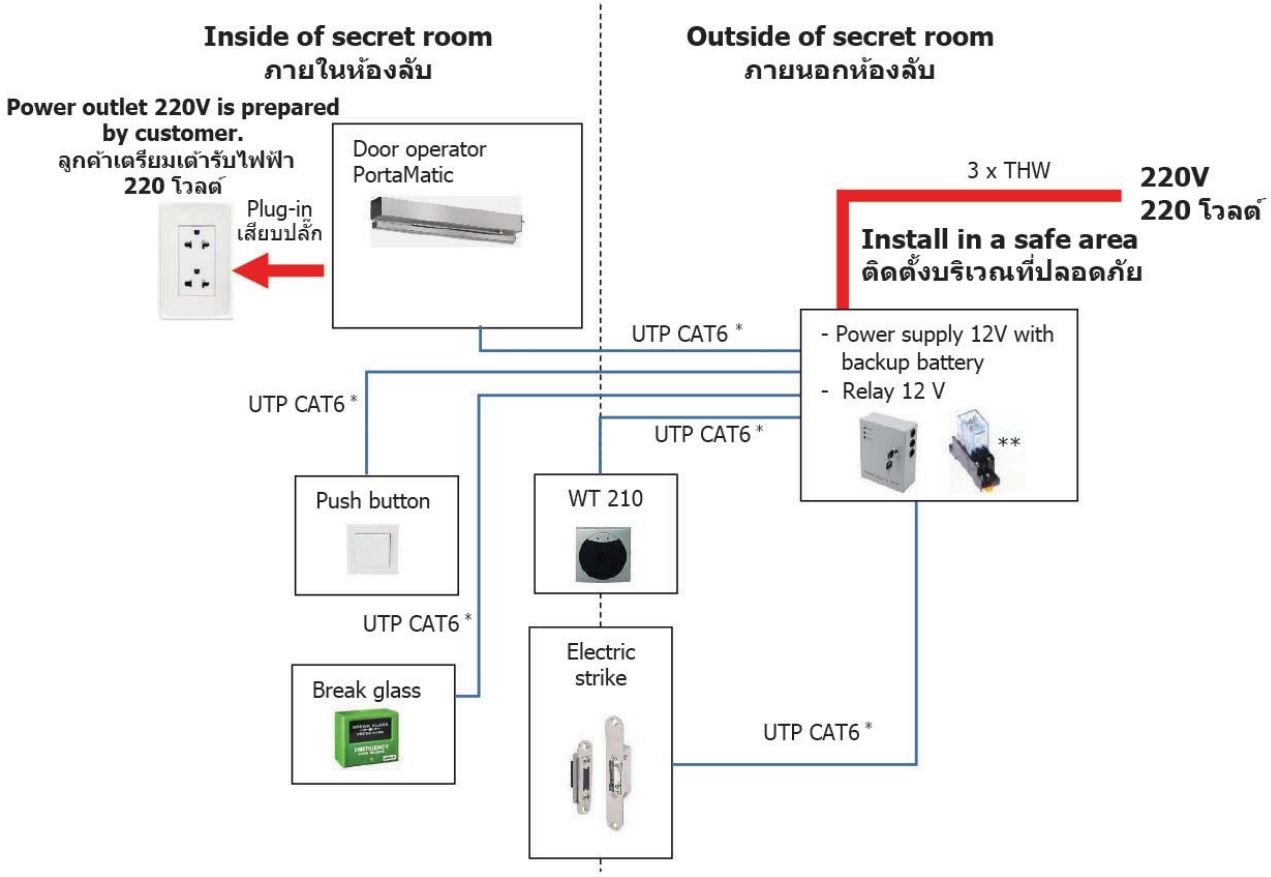

Caution
* Length of UTP CAT6 is less than 15 m
** Relay 12 V is supplied by installer

ข้อควรระวัง
* ความยาว UTP CAT6 ต้องไม่เกิน 15 เมตร
** ผู้ติดตั้งจะเป็นผู้จัดหารีเลย์ 12 โวลต์

5

We reserve the right to alter specifications without notice (HTH Architectural Hardware 2019).
เรามีสิทธิ์ที่จะเปลี่ยนแปลงรายละเอียดโดยไม่ต้องแจ้งให้ทราบล่วงหน้า (อุปกรณ์สถาปัตยกรรม 2562)

Wiring diagram
แผนผังการเดินสายไฟ

Connection diagram
แผนผังการต่อสายไฟ

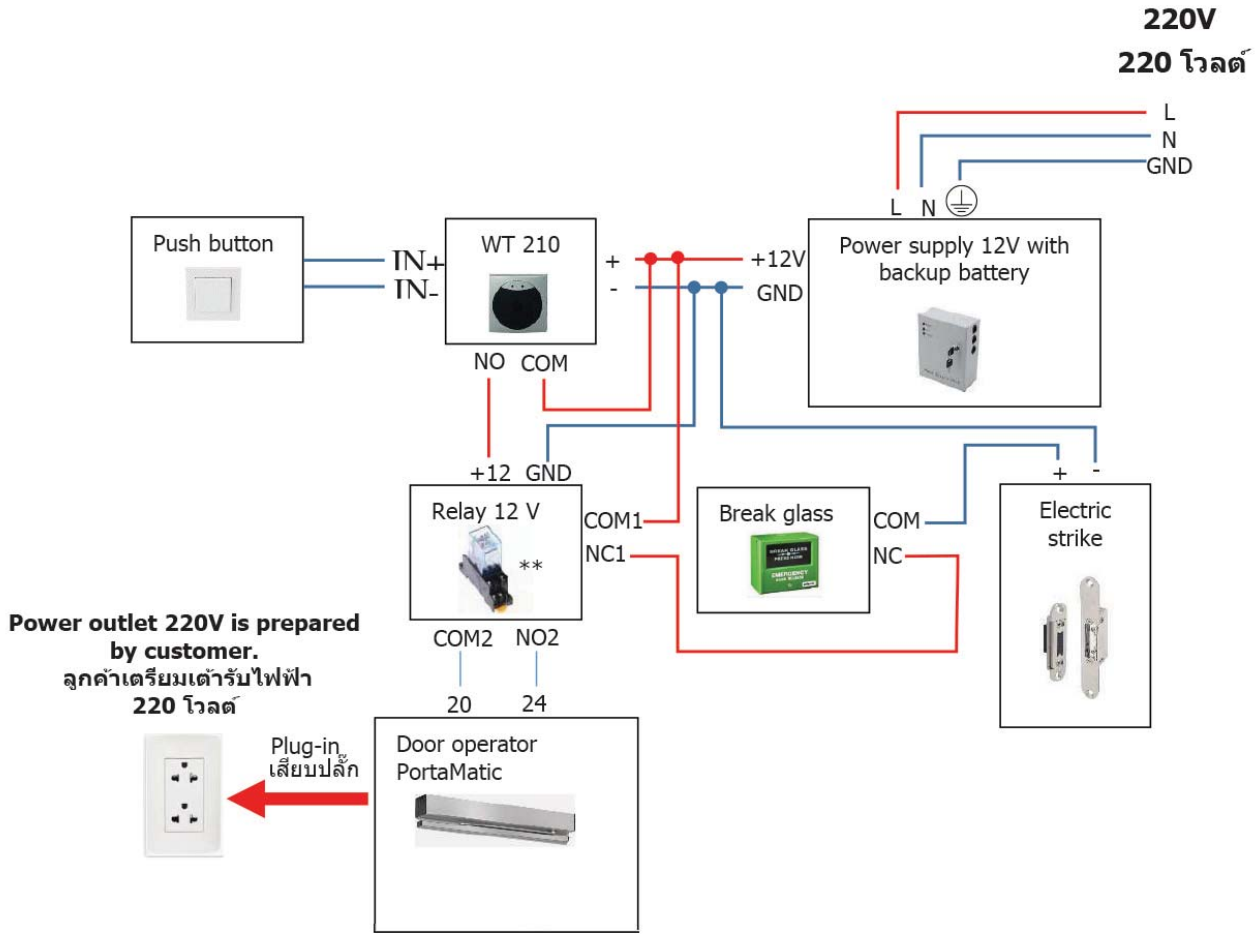

Caution
** Relay 12 V is supplied by installer

ข้อควรระวัง
** ผู้ติดตั้งจะเป็นผู้จัดหารีเลย์ 12 โวลต์

5

We reserve the right to alter specifications without notice (HTH Architectural Hardware 2019).
เราขอสงวนสิทธิ์ในการเปลี่ยนแปลงรายละเอียดใดๆ โดยไม่ต้องแจ้งล่วงหน้า (อุปกรณ์สถาปัตย์ พ.ศ. 2562)

Automatic swing door system GEZE - Open and close doors easily

ระบบประตูบานสวิงอัตโนมัติ GEZE - ง่ายทั้งเปิดและปิดประตู

The swing door systems from GEZE make going through a door easier wherever manual operation is too complex or difficult. The outstanding features of the systems include reliability and safety, as well as a clear and modern design line. GEZE enables object-specific solutions and ensures planners the greatest possible degree of design freedom.
The electromechanical ECturn drive enables doors in barrier-free interiors to be opened and closed gently and conveniently. Thanks to the glass guide rail available as an accessory, the ECturn can also be used on glass doors. The ECturn Inside combines accessibility and safety with optimum door design. It automatically opens and closes doors "invisibly".
Thanks to their uniquely small overall height of only 7 cm, the drives in the Slimdrive range can be fitted almost invisibly to any building architecture. The electrohydraulic TSA range is first choice for doors in areas of high frequency of use. Durability and strength characterise this range.

ระบบประตูบานสวิงจาก GEZE ทำให้การเดินผ่านประตูง่ายขึ้นเมื่อเทียบกับการเปิดประตูด้วยตนเองซึ่งซับซ้อนและยุ่งยากเกินไป ระบบมีคุณลักษณะโดดเด่นทั้งด้านความน่าเชื่อถือและความปลอดภัยตลอดจนการออกแบบที่เรียบง่ายและทันสมัย GEZE ช่วยแก้ไขแต่ละปัญหาโดยเฉพาะและให้ความมั่นใจให้กับผู้ออกแบบสามารถออกแบบได้อิสระและสามารถใช้งานได้มากที่สุด
ระบบเปิดประตูไฟฟ้า ECturn ทำให้ประตูไม่เป็นอุปสรรคกีดขวางโดยใช้แรงน้อยและสะดวกสบาย ด้วยแขนสไลด์สำหรับบานกระจกเป็นอุปกรณ์เสริมทำให้ ECturn สามารถติดตั้งกับประตูกระจกได้ด้วย ECturn inside ให้ทั้งการเปิด/ปิดประตู และความปลอดภัยพร้อมการออกแบบที่ดี ระบบเปิดและปิดประตูอัตโนมัติโดยมองไม่เห็นอุปกรณ์เปิดประตู
ด้วยความเป็นเอกลักษณ์ของอุปกรณ์ที่มีความสูงเพียง 7 ซม. อุปกรณ์ในกลุ่ม Slimdrive สามารถติดตั้งเข้ากับสถาปัตยกรรมโดยแทบจะไม่เห็นอุปกรณ์ระบบเปิดประตูไฟฟ้าไฮดรอลิคกลุ่ม TSA เป็นตัวเลือกอันดับแรกสำหรับประตูที่มีการใช้งานบ่อยเนื่องจากความทนทานและแข็งแรง

DIN 18650

The industrial standard DIN 18650 was created to be able to guarantee operators and users of automatic doors optimum safety. GEZE swing door systems with automatic function have been type-tested to DIN 18650 and certified.

มาตรฐานอุตสาหกรรม DIN 18650 เพื่อรับรองคุณภาพของอุปกรณ์บานประตูอัตโนมัติ และผู้ใช้งานประตูอัตโนมัติได้รับความปลอดภัย ระบบบานเปิด GEZE ได้รับการทดสอบมาตรฐาน DIN 18650 และผ่านการรับรองมาตรฐาน

EN 16005

The new European standard EN 16005 sets out the design requirements and testing methods used to ensure the safe use of automatic doors. The new standard has created a Europe-wide safety standard for automatic doors. All automatic door systems and safety sensors from GEZE meet the EN 16005 standard and are available.

มาตรฐานยุโรปใหม่ EN 16005 เป็นข้อกำหนดการออกแบบและการทดสอบเพื่อให้ความมั่นใจว่าการใช้งานประตูอัตโนมัติได้รับความปลอดภัย มาตรฐานใหม่ถูกกำหนดขึ้นเพื่อเป็นมาตรฐานความปลอดภัยของประตูอัตโนมัติในยุโรป ประตูอัตโนมัติทุกระบบและเซ็นเซอร์เพื่อความปลอดภัยทุกรุ่นจาก GEZE ผ่านมาตรฐาน EN 16005

Design possibility for swing door systems
การออกแบบระบบประตูบานสวิงที่สามารถทำได้



1 = Drive
2 = Actuation
3 = Safeguard
4 = Operation

1 = ชุดเปิดบานประตูไฟฟ้า
2 = เรดาร์หรืออุปกรณ์สั่งการให้บานเปิดทำงาน
3 = อุปกรณ์ป้องกันเพื่อความปลอดภัย
4 = อุปกรณ์ควบคุมการทำงาน

For more information, please contact our sales department.
หากท่านต้องการรายละเอียดเพิ่มเติม กรุณาติดต่อฝ่ายขายของเรา
info@hafele.co.th

We reserve the right to alter specifications without notice (HTH Architectural Hardware 2019).
เรามีสิทธิ์เปลี่ยนแปลงรายละเอียดโดยไม่ต้องแจ้งให้ทราบล่วงหน้า (อุปกรณ์สถาปัตย์ พ.ศ. 2562)

ECturn

Electromechanical swing door drive for 1-leaf single action internal door
อุปกรณ์เปิดประตูบานสวิงไฟฟ้าสำหรับประตูบานเดี่ยวภายในอาคารเปิดทางเดียว

For more information, please contact our sales department.
หากท่านต้องการรายละเอียดเพิ่มเติม กรุณาติดต่อฝ่ายขายของเรา
info@hafele.co.th

Extremely quiet electromechnical swing door meets the requirement of barrier-free construction. It is convenient especially for people with mobility problem and little strength. Door can be opened automatically, or open manually and closed automatically. The new ECturn Inside further enhance the look for your door by concealing the operator inside the door and offer the same function as the ECturn

ประตูบานสวิงไฟฟ้าที่มีเสียงเงียบผ่านข้อกำหนดการจากการกีดขวาง ให้ความสะดวกโดยเฉพาะอย่างยิ่งสำหรับบุคคลที่มีปัญหาการเคลื่อนไหวและอ่อนแรง ประตูสามารถเปิดอัตโนมัติหรือเปิดด้วยตนเอง และปิดอัตโนมัติ ECturn Inside รุ่นใหม่ทำให้ประตูสวยงามยิ่งขึ้นโดยการซ่อนอุปกรณ์ควบคุมประตูไว้ภายในบานประตู และยังคงมีฟังก์ชันการทำงานเหมือน ECturn

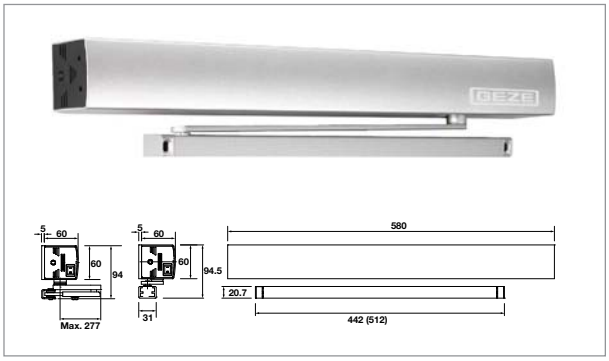

ECturn

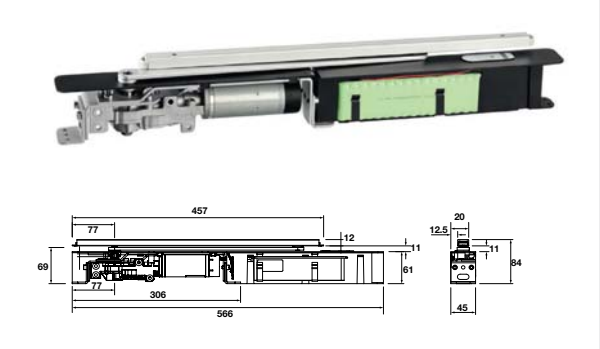

ECturn Inside

Features คุณสมบัติ	ECturn	ECturn Inside
Height (mm) ความสูง (มม.)	60	61
Width (mm) ความกว้าง (มม.)	580	566
Depth (mm) ความลึก (มม.)	60	45
Max leaf weight (kg) น้ำหนักบานประตู (กก.)	125	125
Opening width 1 leaf (mm) ความกว้างช่องประตูบานเดี่ยว (มม.)	650-1,100	650-1,100
Drive type ชนิดอุปกรณ์เปิดประตูไฟฟ้า	Electromechanical กลไกไฟฟ้า	Electromechanical กลไกไฟฟ้า
Maximum activation delay (secounds) เวลาหน่วงการทำงานสูงสุด (วินาที)	10	10
Max door opening angle องศาการเปิดประตูสูงสุด	100°	100°
Operating voltage (V) แรงดันไฟฟ้า (โวลต์)	110/230 VAC 110/230 โวลต์เอซี	24.5-30 VDC 24.5-30 โวลต์ดีซี
Temperature range (°C) ช่วงอุณหภูมิ (°C)	-15 to 50 -15 ถึง 50	-15 to 60 -15 ถึง 60
Enclosure rating ระดับป้องกัน	IP20	IP20
Automatic function ฟังก์ชันการทำงานอัตโนมัติ	Fully Automatic อัตโนมัติสมบูรณ์แบบ	Fully Automatic อัตโนมัติสมบูรณ์แบบ
Push and Go ผลักเพื่อเปิด	Adjustable สามารถตั้งค่าได้	Adjustable สามารถตั้งค่าได้
Approval ผ่านมาตรฐานการทดสอบ	DIN 18650	DIN 18650
Low energy พลังงานต่ำ	•	•

• = Yes/ใช่

We reserve the right to alter specifications without notice (HTH Architectural Hardware 2019).
เรามีสิทธิ์ที่จะเปลี่ยนแปลงรายละเอียดโดยไม่ต้องแจ้งล่วงหน้า (อุปกรณ์สถาปัตยกรรม มิถุนายน 2562)

Slimdrive EMD

Electromechanical swing door drive for 1- or 2-leaf single action doors
อุปกรณ์เปิดประตูบานสวิงไฟฟ้าสำหรับประตูบานเดี่ยวและบานคู่เปิดทางเดียว

For more information, please contact our sales department.
หากท่านต้องการรายละเอียดเพิ่มเติม กรุณาติดต่อฝ่ายขายของเรา
info@hafele.co.th

The 7cm high compact drive that able to move large and heavy internal and external doors comfortably and quietly. State- of-the-art control technology combined with low-wear and low maintenance high-power motor guarantees reliable operation even for high usage door. The push and go function can be activated on request, a perfect solution for elderly home.

ด้วยอุปกรณ์เปิดประตูขนาดกระทัดรัดความสูง 7 ซม. สามารถเปิด/ปิดประตูขนาดใหญ่และน้ำหนักมาก ทั้งที่อยู่ภายในและภายนอกอาคารได้อย่างสะดวกสบายและเงียบ โดยเทคโนโลยีการออกแบบเชิงศิลป์ผสมผสานกัน มอเตอร์กำลังสูงแบบสึกหรอน้อยและต้องการการบำรุงรักษาต่ำ รับประกันว่าการทำงานของอุปกรณ์มีความน่าเชื่อถือได้ถึงแม้ว่าจะใช้งานกับประตูที่เปิด/ปิดบ่อย ฟังก์ชันผลักเพื่อเปิดสามารถใช้งานได้เมื่อต้องการเป็นทางเลือกที่สมบูรณ์แบบเหมาะสำหรับบ้านพักคนชรา



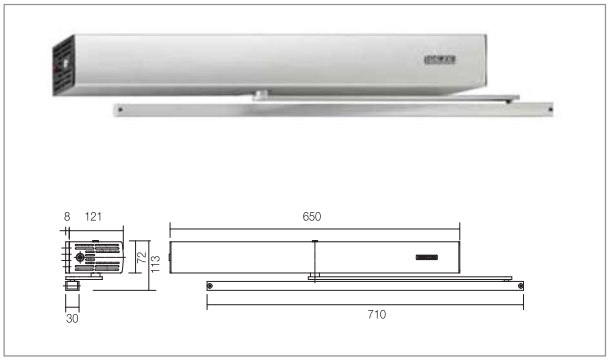

Features คุณสมบัติ	Slimdrive EMD
Height (mm) ความสูง (มม.)	70
Width (mm) ความกว้าง (มม.)	650
Depth (mm) ความลึก (มม.)	121
Max leaf weight (kg) น้ำหนักบานประตู (กก.)	180
Opening width 1 leaf (mm) ความกว้างช่องประตูบานเดี่ยว (มม.)	750-1,400
Drive type ชนิดอุปกรณ์เปิดประตูไฟฟ้า	Electromechanical กลไกไฟฟ้า
Maximum activation delay (secounds) เวลาหน่วงการทำงานสูงสุด (วินาที)	20
Max door opening angle องศาการเปิดประตูสูงสุด	230
Operating voltage (V) แรงดันไฟฟ้า (โวลต์)	230 230
Temperature range (°C) ช่วงอุณหภูมิ (°C)	-15 to 50 -15 ถึง 50
Enclosure rating ระดับป้องกัน	IP20
Automatic function ฟังก์ชันการทำงานอัตโนมัติ	Fully Automatic อัตโนมัติสมบูรณ์แบบ
Push and Go ผลักและไป	Adjustable สามารถตั้งค่าได้
Approval ผ่านมาตรฐานการทดสอบ	DIN 18650
Low energy พลังงานต่ำ	•

• = Yes/ใช่

We reserve the right to alter specifications without notice (HTH Architectural Hardware 2019).
เรามีสิทธิ์ที่จะเปลี่ยนแปลงรายละเอียดโดยไม่ต้องแจ้งให้ทราบล่วงหน้า (อุปกรณ์สถาปัตยกรรม 2562)

TSA 160 NT

Electromechanical swing door drive for 1- or 2-leaf single action doors

อุปกรณ์เปิดประตูบานสวิงไฟฟ้าสำหรับประตูบานเดี่ยวและบานคู่เปิดเข้าหรือออกด้านเดียว

For more information, please contact our sales department.
หากท่านต้องการรายละเอียดเพิ่มเติม กรุณาติดต่อฝ่ายขายของเรา
info@hafele.co.th

The electronically controlled hydraulic swing door system suitable for door up to 310kg (EN7) and door leaf width up to 1,600 mm. TSA 160 NT GEZE has a low power consumption and is low maintenance. Door can be open manually in event of power failure. It is suitable for larger and heavy door which are of high usage.

ระบบเปิดประตูไฮดรอลิคควบคุมด้วยอิเล็กทรอนิกส์เหมาะสำหรับประตูที่มีน้ำหนักไม่เกิน 310 กก. (EN7) และบานกว้างไม่เกิน 1,600 มม. TSA 160 NT GEZE ใช้กำลังไฟฟ้าน้อยและการบำรุงรักษาน้อย สามารถเปิดประตูด้วยตนเองในกรณีที่ไฟฟ้าดับ เหมาะสมกับประตูขนาดใหญ่และหนัก ซึ่งมีความถี่การใช้งานสูง



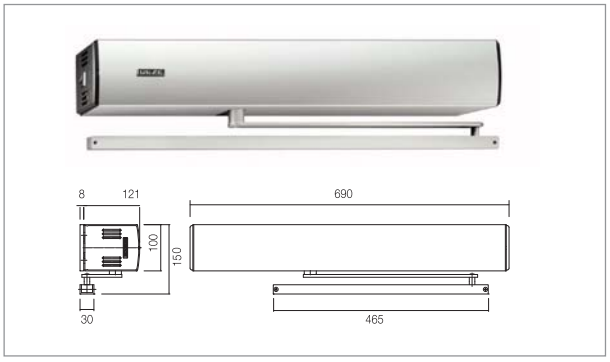

Features คุณสมบัติ	TSA 160 NT	TSA 160 NT EN7
Height (mm) ความสูง (มม.)	100	100
Width (mm) ความกว้าง (มม.)	690	690
Depth (mm) ความลึก (มม.)	121	121
Max leaf weight (kg) น้ำหนักบานประตู (กก.)	250	310
Opening width 1 leaf (mm) ความกว้างช่องประตูบานเดี่ยว (มม.)	690-1400	690-1,400
Drive type ชนิดอุปกรณ์เปิดประตูไฟฟ้า	Electromechanical กึ่งไฟฟ้าและกลไก	Electromechanical กึ่งไฟฟ้าและกลไก
Maximum activation delay (secounds) เวลาหน่วงการทำงานสูงสุด (วินาที)	10	10
Max door opening angle องศาการเปิดประตูสูงสุด	115°	115°
Operating voltage (V) แรงดันไฟฟ้า (โวลต์)	230 230	230 230
Temperature range (°C) ช่วงอุณหภูมิ (°C)	-10 to 60 -10 ถึง 60	-10 to 60 -10 ถึง 60
Enclosure rating ระดับป้องกัน	IP20	IP20
Automatic function ฟังก์ชันการทำงานอัตโนมัติ	Fully Automatic อัตโนมัติสมบูรณ์แบบ	Fully Automatic อัตโนมัติสมบูรณ์แบบ
Push and Go ผลักและไป	Adjustable สามารถตั้งค่าได้	Adjustable สามารถตั้งค่าได้
Approval ผ่านมาตรฐานการทดสอบ	DIN 18650	DIN 18650

We reserve the right to alter specifications without notice (HTH Architectural Hardware 2019).
เราขอสงวนสิทธิ์ในการเปลี่ยนแปลงรายละเอียดโดยไม่ต้องแจ้งล่วงหน้า (อุปกรณ์สถาปัตยกรรม 2562)

Swing door systems for fire and smoke protection doors (F)

ระบบประตูบานสวิงสำหรับประตูป้องกันไฟและควันไฟ (F)



Drive systems in the F variant are used to automatically open and close single-leaf fire protection doors. The usual types of impulse generator can be used to actuate the drive. In addition to automatic opening and closing, fire protection doors can also be held open. In the event of a fire, an appropriate fire detection system must cancel the automatic function or any hold-open mechanism. Power supply to the mains cable is interrupted via a mains switch-off board (F-accessory) and the drive retains the normal door closer function. This means that door closers with automatic opening function in accordance with DIN 18263 Part 4 are a component part of hold-open systems and require official building approval. Fire protection doors must meet the requirements of the DIBt guideline (Deutsches Institut für Bautechnik). This variant can be achieved using the following drive series: Slimdrive EMD-F and TSA 160 NT

ระบบเปิดประตูแบบ F (F Variant) ใช้เพื่อเปิดและปิดประตูอัตโนมัติสำหรับประตูป้องกันไฟบานเดี่ยว โดยปกติจะใช้เครื่องกำเนิดไฟฟ้าจ่ายอุปกรณ์เปิดประตูนี้ นอกจากการเปิดและการปิดประตูอัตโนมัติแล้วยังสามารถเปิดประตูป้องกันไฟค้างได้ ในกรณีที่เกิดเหตุไฟไหม้ ระบบตรวจจับเหตุเพลิงไหม้จะยกเลิกการทำงานอัตโนมัติ หรือการเปิดประตูค้าง แหล่งจ่ายไฟฟ้าซึ่งต่อจากอาคารจะถูกตัดด้วยแผงตัดไฟฟ้าหลัง (F-accessory) และอุปกรณ์เปิดประตูจะทำงานเสมือนเป็นโช๊คประตูทั่วไป ซึ่งกล่าวถึงโช๊คประตูที่มีฟังก์ชันเปิดประตูอัตโนมัติตามมาตรฐาน DIN 18263 ส่วนที่ 4 ซึ่งเป็นส่วนประกอบของระบบเปิดประตูค้างและต้องได้รับการอนุญาตสำหรับอาคารสำนักงาน ประตูป้องกันไฟจะต้องผ่านมาตรฐานตามข้อแนะนำ DiBt (Deutsches Institut für Bautechnik) รุ่นของอุปกรณ์เปิดประตูที่กล่าวถึงนี้: Slimdrive EMD-F และ TSA 160 NT

For more information, please contact our sales department.
หากท่านต้องการรายละเอียดเพิ่มเติม กรุณาติดต่อฝ่ายขายของเรา
info@hafele.co.th

We reserve the right to alter specifications without notice (HTH Architectural Hardware 2019).
เราขอสงวนสิทธิ์ในการเปลี่ยนแปลงรายละเอียดโดยไม่ต้องแจ้งให้ทราบล่วงหน้า (อุปกรณ์สถาปัตยกรรม พ.ศ. 2562)

Swing door systems with integrated closing sequence control (IS)

ระบบประตูบานสวิงพร้อมอุปกรณ์ควบคุมลำดับการปิดก่อน-หลัง (IS)



Swing doors in the IS variant are always equipped with an integrated closing sequence control. The mechanical closing sequence control ensures that the fixed leaf closes first on double-leaf doors. The active leaf only closes once the fixed leaf has closed completely. The mechanical closing sequence control also works without electricity and in the event of a power failure. This variant can be achieved using the following drive series: Slimdrive EMD-F and TSA 160 NT

ประตูบานสวิง IS เป็นรุ่นที่มาพร้อมอุปกรณ์ควบคุมลำดับการปิดก่อน-หลังเสมอ การควบคุมอุปกรณ์การปิดก่อน-หลังแบบกลไกทำให้มั่นใจว่าสำหรับประตูบานคู่ ประตูบานตายจะปิดก่อนเสมอ ประตูใช้งานจะปิดหลังจากที่ประตูบานตายปิดสมบูรณ์แล้ว การควบคุมอุปกรณ์ลำดับการปิดก่อน-หลังแบบกลไกทำงานโดยปราศจากไฟฟ้าและในกรณีไฟฟ้าฟ้าดับ รุ่นของอุปกรณ์เปิดประตูที่กล่าวถึงนี้: Slimdrive EMD-F และ TSA 160 NT

For more information, please contact our sales department.
หากท่านต้องการรายละเอียดเพิ่มเติม กรุณาติดต่อฝ่ายขายของเรา
info@hafele.co.th

We reserve the right to alter specifications without notice (HTH Architectural Hardware 2019).
เรามีสิทธิ์ที่จะเปลี่ยนแปลงรายละเอียดโดยไม่ต้องแจ้งล่วงหน้า (อุปกรณ์สถาปัตยกรรม เมษายน 2562)

Swing door systems for fresh air supply/doors as emergency exit (Invers)

ระบบประตูบานสวิงเพื่ออากาศบริสุทธิ์และเป็นประตูสำหรับทางออกฉุกเฉิน (เปิดเข้า)



Inversely installed swing door drives are used on single and double-leaf single-action doors made of wood, Aluminium or steel. There is an electrical closing sequence control available for double-leaf doors. Inversely installed drives are suitable for emergency exit routes and for fresh air opening systems for RWA systems. The doors are opened by spring force and closed by motor. This guarantees that the door will open safely in the event of a power failure or fire alarm. An emergency power supply is no longer required. This variant can be achieved using the following drive series: Slimdrive EMD and TSA 160 NT

อุปกรณ์เปิดประตูบานสวิงแบบกลับด้านใช้กับประตูไม้ อะลูมิเนียม หรือเหล็ก บานเดี่ยวหรือบานคู่ที่เปิดเข้าหรือออกด้านเดียว สามารถเลือกรุ่นที่มีอุปกรณ์ควบคุมลำดับการปิดก่อน-หลังได้อุปกรณ์เปิดประตูบานสวิงแบบกลับด้าน เหมาะสำหรับทางออกฉุกเฉินและระบบจ่ายอากาศบริสุทธิ์ สำหรับระบบระบายอากาศ (RWA) ประตูจะถูกเปิดออกโดยแรงสปริงและปิดด้วยมอเตอร์ สิ่งนี้เป็นการรับประกันว่าประตูจะเปิดเพื่อความปลอดภัยในกรณีไฟฟ้าดับหรือสัญญาณเตือนไฟไหม้ ไม่จำเป็นต้องมีแหล่งจ่ายไฟสำรองฉุกเฉิน รุ่นของอุปกรณ์เปิดประตูที่กล่าวถึงนี้: Slimdrive EMD และ TSA

For more information, please contact our sales department.
หากท่านต้องการรายละเอียดเพิ่มเติม กรุณาติดต่อฝ่ายขายของเรา
info@hafele.co.th

We reserve the right to alter specifications without notice (HTH Architectural Hardware 2019).
เรามีสิทธิ์ที่จะเปลี่ยนแปลงรายละเอียดโดยมิต้องแจ้งให้ทราบล่วงหน้า (อุปกรณ์สถาปัตยกรรม 2562)

6

Sliding and Folding Door Fittings

อุปกรณ์บานเลื่อนและบานเฟี้ยม









Sliding Door Fittings–Timber Doors
อุปกรณ์บานเลื่อน สำหรับงานไม้

Sliding door fitting Design 40-V/80-V SLIDO
อุปกรณ์บานเลื่อน รุ่น Design 40-V/80-V SLIDO 6.24

Sliding door fitting Design 80-M SLIDO
อุปกรณ์บานเลื่อน รุ่น Design 80-M SLIDO 6.26

Sliding door fitting Design 100-S SLIDO
อุปกรณ์บานเลื่อน รุ่น Design 100-S SLIDO 6.28

Pull handles
มือจับดึง 6.29

Sliding door fitting Design 100-S SLIDO
อุปกรณ์บานเลื่อนรุ่น Design 100-S SLIDO 6.30

Sliding door fitting Design 150-U SLIDO
อุปกรณ์บานเลื่อน รุ่น Design 150-U SLIDO 6.32

Sliding door fitting Classic 40-I/80-I/120-I SLIDO
ชุดอุปกรณ์บานเลื่อน รุ่น Classic 40-I/80-I/120-I SLIDO 6.34

Sliding door fitting Classic 40-I/80-I/120-I SLIDO
ชุดอุปกรณ์บานเลื่อน รุ่น Classic 40-I/80-I/120-I SLIDO 6.36

Additional set Classic Running track for wall pocket solution
ชุดอุปกรณ์รางเสริมสำหรับบานเลื่อนแบบซ่อนในผนัง 6.40

Sliding door fitting Classic 40-P/80-P/120-P SLIDO
อุปกรณ์บานเลื่อน รุ่น Classic 40-P/80-P/120-P SLIDO 6.42

Sliding door fitting Classic 40-P/80-P/120-P SLIDO
อุปกรณ์บานเลื่อน รุ่น Classic 40-P/80-P/120-P SLIDO 6.43

Sliding door fitting Classic 40-K/80-K/120-K
อุปกรณ์บานเลื่อน รุ่น Classic 40-K/80-K/120-K 6.45

Sliding door fitting Classic 40-O/80-O/120-O SLIDO
อุปกรณ์บานเลื่อน รุ่น Classic 40-O/80-O/120-O SLIDO 6.46

Track stopper
อุปกรณ์เสริมผลักเพื่อเปิด 6.52

Additional set Classic Synchro SLIDO
ชุดอุปกรณ์เสริม Classic Syncho SLIDO 6.53

Additional set Classic stacking
ชุดอุปกรณ์เสริมจูงบานเลื่อนสำหรับ รุ่น Classic 6.54

Sliding door application for classic P/O/I and Synchro SLIDO
การติดตั้งรูปแบบต่าง ๆ สำหรับอุปกรณ์บานเลื่อนรุ่น Classic P/O/I
และ synchro SLIDO 6.55

Sliding door fitting Classic 80-S SLIDO
อุปกรณ์บานเลื่อน รุ่น Classic 80-S SLIDO 6.56

Sliding door fitting Classic 80-R SLIDO
อุปกรณ์บานเลื่อน รุ่น Classic 80-R SLIDO 6.58

Sliding door fitting Classic 40-F/50-F/80-F/120-F SLIDO
อุปกรณ์บานเลื่อน รุ่น Classic 40-F/50-F/80-F/120-F SLIDO 6.60

We reserve the right to alter specifications without notice (HTH Architectural Hardware 2019).
เรามีสิทธิ์ที่จะเปลี่ยนแปลงรายละเอียดโดยไม่ต้องแจ้งล่วงหน้า (อุปกรณ์สถาปัตยกรรม 2562)





Sliding door fittings–Timber doors
อุปกรณ์บานเลื่อน สำหรับงานไม้

Sliding door fitting Classic 160-P/160-O SLIDO
อุปกรณ์บานเลื่อน รุ่น Classic 160-P/160-O SLIDO 6.64

Sliding door fitting Classic 240-P/240-O
อุปกรณ์บานเลื่อน รุ่น Classic 240-P/240-O 6.68

Sliding door fitting Classic 400-Q SLIDO
อุปกรณ์บานเลื่อน รุ่น Classic 400-Q SLIDO 6.70

Sliding door fitting Classic 500-Q/750-Q SLIDO
อุปกรณ์บานเลื่อน รุ่น Classic 500-Q/750-Q SLIDO 6.72

Sliding door fitting Junior 40/Z HAWA
อุปกรณ์บานเลื่อน รุ่น Junior 40/Z HAWA 6.76

Sliding door fitting Junior 40/B HAWA
อุปกรณ์บานเลื่อน รุ่น Junior 40/B HAWA 6.78

Sliding door fitting Junior 60/Slimline HAWA
อุปกรณ์บานเลื่อน รุ่น Junior 60/Slimline HAWA 6.80

Sliding door fitting Media 70 HAWA
อุปกรณ์บานเลื่อน รุ่น Media 70 HAWA 6.82

Sliding door fitting Junior 80/Z HAWA
อุปกรณ์บานเลื่อน รุ่น Junior 80/Z HAWA 6.84

Sliding door fitting Junior 80/B (mod.) HAWA
อุปกรณ์บานเลื่อน รุ่น Junior 80/B (mod.) HAWA 6.86

Sliding door fitting Junior 80/B-Pocket HAWA
อุปกรณ์บานเลื่อน รุ่น 80/B-Pocket HAWA 6.88

Sliding door fitting Symmetric 80/Z HAWA
อุปกรณ์บานเลื่อน รุ่น Symmetric 80/Z HAWA 6.90

Sliding door fitting Telescopic 80/2 HAWA
อุปกรณ์บานเลื่อน รุ่น Telescopic 80/2 HAWA 6.92

Sliding door fitting Telescopic 80/3 HAWA
อุปกรณ์บานเลื่อน รุ่น Telescopic 80/3 HAWA 6.94

Sliding door fitting Telescopic 40/4 HAWA
อุปกรณ์บานเลื่อน รุ่น Telescopic 40/4 HAWA 6.96

Sliding door fitting Junior 120/A HAWA
อุปกรณ์บานเลื่อน รุ่น Junior 120/A HAWA 6.98

Sliding door fitting Junior 120/B HAWA
อุปกรณ์บานเลื่อน รุ่น Junior 120/B HAWA 6.100

Sliding door fitting Junior 160/A HAWA
อุปกรณ์บานเลื่อน รุ่น Junior 160/A HAWA 6.102

Sliding door fitting Junior 160/B HAWA
อุปกรณ์บานเลื่อน รุ่น Junior 160/B HAWA 6.104

Sliding door fitting Junior 250/A HAWA
อุปกรณ์บานเลื่อน รุ่น Junior 250/A HAWA 6.106

We reserve the right to alter specifications without notice (HTH Architectural Hardware 2019).
เรายังคงสงวนสิทธิ์ในการเปลี่ยนแปลงรายละเอียดโดยมิต้องแจ้งให้ทราบล่วงหน้า (อุปกรณ์สถาปัตยกรรม 2562)





Sliding Door Fittings–Timber doors
อุปกรณ์บานเลื่อน สำหรับงานไม้

Sliding door fitting Junior 250/B HAWA
อุปกรณ์บานเลื่อน รุ่น Junior 250/B HAWA 6.108

Sliding door fitting Super 500/A HAWA
อุปกรณ์บานเลื่อน รุ่น Super 500/A HAWA 6.110

Sliding door fitting Super 500/B HAWA
อุปกรณ์บานเลื่อน รุ่น Super 500/B HAWA.....6.112

Soft and self closing mechanism for Junior 80 HAWA
อุปกรณ์ปิดบานอย่างนุ่มนวล สำหรับรุ่น Junior 80 HAWA.....6.118

SoftMove Soft and self closing mechanism for Junior 40/80/120 HAWA
อุปกรณ์ปิดบานอย่างนุ่มนวล สำหรับรุ่น Junior 40/80/120 HAWA.....6.119

Sliding door fitting Porta 300 S
อุปกรณ์บานเลื่อน รุ่น Porta 300 S 6.120





Sliding Door Fittings–Glass doors
อุปกรณ์บานเลื่อน กระจก

Sliding door fitting Design 40-V/80-V SLIDO
อุปกรณ์บานเลื่อน รุ่น Design 40-V/80-V SLIDO 6.122

Sliding door fitting Design 80-M SLIDO
อุปกรณ์บานเลื่อน รุ่น Design 80-M SLIDO 6.124

Sliding door fitting Design 80-W SLIDO
อุปกรณ์บานเลื่อน รุ่น Design 80-W SLIDO 6.126

Sliding door fitting Design 150-U SLIDO
อุปกรณ์บานเลื่อน รุ่น Design 150-U SLIDO 6.128

Sliding door fitting Classic 40-L/80-L/120-L SLIDO
อุปกรณ์บานเลื่อน รุ่น Classic 40-L/80-L/120-L SLIDO.....6.130

Sliding door fitting Classic 40-J/80-J/120-J SLIDO
อุปกรณ์บานเลื่อน รุ่น Classic 40-J/80-J/120-J SLIDO.....6.138

Sliding door application for Classic 40-J/80-J/120-J
การติดตั้งรูปแบบต่างๆ สำหรับอุปกรณ์บานเลื่อนรุ่น Classic 40-J/80-J/120-J ...6.141

Running track set for wall pocket solution Classic
อุปกรณ์รางเสริมสำหรับบานเลื่อนหลังผนัง 6.144

Sliding door fitting Classic 80-R SLIDO
อุปกรณ์บานเลื่อน รุ่น Classic 80-R SLIDO 6.146

Sliding door fitting Classic 160-L SLIDO
อุปกรณ์บานเลื่อน รุ่น Classic 160-L SLIDO.....6.148

Sliding door fitting Classic 240-L SLIDO
อุปกรณ์บานเลื่อน รุ่น Classic 240-L SLIDO.....6.150

Sliding door fitting Classic 40-F/50-F/80-F/120-F SLIDO
อุปกรณ์บานเลื่อน รุ่น Classic 40-F/50-F/80-F/120-F SLIDO.....6.152

We reserve the right to alter specifications without notice (HTH Architectural Hardware 2019).
เราขอสงวนสิทธิ์ในการเปลี่ยนแปลงรายละเอียดใดๆ โดยไม่ต้องแจ้งล่วงหน้า (อุปกรณ์สถาปัตย์ 2562)

New products and systems: www.hafelethailand.com/www.hafele.co.th
ผลิตภัณฑ์และนวัตกรรมใหม่: www.hafelethailand.com/www.hafele.co.th





Sliding Door Fittings–Glass Doors
อุปกรณ์บานเลื่อน กระจก

Wall compensation unit profile
รางเสริมสำหรับระยะห่างผนัง 6.155

Additional set Classic F Synchro SLIDO
ชุดอุปกรณ์เสริม Classic F Synchro SLIDO 6.156

Integrated ceiling installation
รางเสริมสำหรับติดตั้งฝ้า เพดาน 6.157

Sliding door fitting Junior 40/GS HAWA
อุปกรณ์บานเลื่อน รุ่น Junior 40/GS HAWA 6.160

Sliding door fitting Junior 80/GS HAWA
อุปกรณ์บานเลื่อน รุ่น Junior 80/GS HAWA 6.162

Cover profile GS
ฝาครอบหนีบกระจก รุ่น GS 6.164

Sliding door fitting Junior 40/GP HAWA
อุปกรณ์บานเลื่อน รุ่น Junior 40/GP HAWA 6.166

Sliding door fitting Junior 80/GP HAWA
อุปกรณ์บานเลื่อน รุ่น Junior 80/GP HAWA 6.168

Sliding door fitting Junior 120/GP HAWA
อุปกรณ์บานเลื่อน รุ่น Junior 120/GP HAWA 6.170

Sliding door fitting Junior 160/GP HAWA
อุปกรณ์บานเลื่อน รุ่น Junior 160/GP HAWA 6.172

Accessories for sliding door fittings Junior
อุปกรณ์เสริมสำหรับอุปกรณ์บานเลื่อน Junior.....6.174

Sliding door fitting Junior 80/GL HAWA
อุปกรณ์บานเลื่อน รุ่น Junior 80/GL HAWA.....6.176

Fixed glass panels for Junior 40/GP HAWA
อุปกรณ์รางพร้อมช่องใส่กระจกบานตายสำหรับ Junior 40/GP HAWA 6.179

Fixed glass panels for Junior 80/GP, 80/GL HAWA
อุปกรณ์รางพร้อมช่องใส่กระจกบานตายสำหรับ Junior 80/GP, 80/GL HAWA..6.180

Fixed glass panels for Junior 120/GP HAWA
อุปกรณ์รางพร้อมช่องใส่กระจกบานตายสำหรับ Junior 120/GP HAWA 6.181

Sliding door fitting Junior 80/G HAWA
อุปกรณ์บานเลื่อน รุ่น Junior 80/G HAWA 6.182

Sliding door fitting Symmetric 80/G HAWA
อุปกรณ์บานเลื่อน รุ่น Symmetric 80/G HAWA 6.184

Sliding door fitting Telescopic 80/G HAWA
อุปกรณ์บานเลื่อน รุ่น Telescopic 80/G HAWA.....6.186

Fixed glass panels for Junior 80/G HAWA
อุปกรณ์สำหรับกระจกบานตาย รุ่น Junior 80/G HAWA.....6.188

Sliding door fitting Junior 250/G HAWA
อุปกรณ์บานเลื่อน รุ่น Junior 250/G HAWA 6.190

We reserve the right to alter specifications without notice (HTH Architectural Hardware 2019).
เราขอสงวนสิทธิ์ในการเปลี่ยนแปลงรายละเอียดโดยมิต้องแจ้งให้ทราบล่วงหน้า (อุปกรณ์สถาปัตยกรรม 2562)





Sliding Door Fittings–Glass Doors
อุปกรณ์บานเลื่อนกระจก

Side-fix angle profile HAWA Junior
อุปกรณ์บานเลื่อนติดผนัง HAWA Junior 6.192

Sliding door lock Toplock
อุปกรณ์ล็อคกระจกบานเปลือย สำหรับบานเลื่อนกระจก 6.196

Sliding door fitting Purolino Plus 80 HAWA
อุปกรณ์บานเลื่อน รุ่น Purolino Plus 80 HAWA 6.202



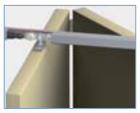

Folding Door Fittings
อุปกรณ์บานเฟี้ยม

Folding door fitting Fold 30-L
อุปกรณ์บานเฟี้ยม รุ่น Fold 30-L 6.208

Folding door fitting Fold 50-L
อุปกรณ์บานเฟี้ยม รุ่น Fold 50-L 6.210

Folding door fitting Bifold 40 HAWA
อุปกรณ์บานเฟี้ยม รุ่น Bifold 40 HAWA 6.212

Folding door fitting Folding 30 HAWA
อุปกรณ์บานเฟี้ยม รุ่น Folding 30 HAWA 6.214

Folding wall and access door fitting Fold 100-T Slido
อุปกรณ์ผนังบานเฟี้ยม รุ่น Fold 100-T Slido 6.216

Folding wall and access door fitting
อุปกรณ์ผนังบานเฟี้ยม รุ่น Fold 100-T Slido 6.218

Tracks and individual components
รางและอุปกรณ์เสริม 6.220

Folding door fitting Centrefold 100 Al Fresco
อุปกรณ์บานเฟี้ยม รุ่น Centrefold 100 Al Fresco 6.222

Folding door fitting Endfold 100 Al Fresco
อุปกรณ์บานเฟี้ยม รุ่น Endfold 100 Al Fresco 6.224

Folding door fitting Fold 100-M/150-M
อุปกรณ์บานเฟี้ยม รุ่น Fold 100-M/150-M 6.228

Folding door fitting Fold 100-M
บานเฟี้ยม รุ่น Fold 100-M 6.232

Folding door fitting Fold 150-M
บานเฟี้ยม รุ่น Fold 150-M 6.234

Additional insect screen for several fold applications
ฉากกันแมลงสำหรับบานเฟี้ยม 6.238

Folding door fitting Fold 55-S
อุปกรณ์บานเฟี้ยมกระจกเปลือย รุ่น Fold 55-S 6.240

Folding door fitting Fold 70-R
อุปกรณ์บานเฟี้ยมกระจกเปลือย รุ่น Fold 70-R 6.242

We reserve the right to alter specifications without notice (HTH Architectural Hardware 2019).
เรามีสิทธิ์ที่จะเปลี่ยนแปลงรายละเอียดใดๆ โดยไม่ต้องแจ้งล่วงหน้า (อุปกรณ์สถาปัตยกรรม 2562)





Louvre Door Fittings
อุปกรณ์สำหรับประตูบานเกล็ด

Sliding louvre door fitting Frontslide 60/A-Symmetric
อุปกรณ์บานเลื่อนสำหรับบานเกล็ด รุ่น Frontslide 60/A-Symmetric 6.244

Sliding louvre door fitting Frontslide 60/A-Telescopic
อุปกรณ์บานเลื่อนสำหรับบานเกล็ด รุ่น Frontslide 60/A-Telescopic.....6.245

Sliding louvre door fitting Frontslide 60/Matic
อุปกรณ์บานเลื่อนสำหรับบานเกล็ด รุ่น Frontslide 60/Matic ควบคุมด้วยไฟฟ้า ...6.246

Folding louvre door fitting Frontfold 20
อุปกรณ์บานเฟี้ยมสำหรับบานเกล็ด รุ่น Frontfold 20 .....6.247





Aluminium Frame Door Systems
อุปกรณ์สำหรับเฟรมอะลูมิเนียม

Aluminium frame door system Aluflex/Woodflex 80
อุปกรณ์บานเลื่อน Aluflex/Woodflex 80. .....6.248

Sliding door system Aluflex 80
ระบบบานเลื่อน Aluflex 80.....6.252

Sliding door system Woodflex 80
ระบบบานเลื่อน Woodflex 80.....6.256

Aluminium frame door system Aluflex 80, top running
Aluflex 80, ติดตั้งแบบรางบน 6.268

Aluminium frame door system Aluflex 80, without frame
Aluflex 80, ไม่มีเฟรม.....6.270

Aluminium frame door system Aluflex 80, folding door fitting
อุปกรณ์บานเฟี้ยมรุ่น Aluflex 80.....6.271





Sliding Partitions Systems
อุปกรณ์บานเลื่อนระบบจัดเก็บ

Sliding stacking timber partitions Aperto 60/H HAWA
อุปกรณ์บานเลื่อนระบบจัดเก็บ รุ่น Aperto 60/H HAWA 6.272

Folding wall and access door fitting Variofold 80/H HAWA
อุปกรณ์ผนังบานเฟี้ยม รุ่น Variofold 80/H Hawa.....6.273

Folding wall and access door fitting Centerfold 80/H HAWA
อุปกรณ์ผนังบานเฟี้ยมกลางบาน Centerfold 80/H HAWA 6.274

Sliding stacking timber partitions Variotec 150/H HAWA
อุปกรณ์บานเลื่อนระบบจัดเก็บ รุ่น Variotec 150/H HAWA 6.275

Sliding stacking glass partitions Aperto 60/GL HAWA
อุปกรณ์บานเลื่อนระบบจัดเก็บ รุ่น Aperto 60/GL HAWA 6.276

Sliding folding frameless glass partitions Variofold 80/GV HAWA
อุปกรณ์บานเฟี้ยมกระจกบานเปลือย รุ่น Variofold 80/GV HAWA.....6.277

Sliding folding frameless glass partitions Centrefold 80/GV HAWA
อุปกรณ์บานเฟี้ยมกระจกบานเปลือย รุ่น Centrefold 80/GV HAWA 6.278

We reserve the right to alter specifications without notice (HTH Architectural Hardware 2019).
เรามีสิทธิ์ขอสงวนสิทธิ์ในการเปลี่ยนแปลงรายละเอียดโดยมิได้มีการแจ้งล่วงหน้า (อุปกรณ์สถาปัตยกรรม 2562)





Sliding Partition Systems
อุปกรณ์บานเลื่อนระบบจัดเก็บ

Sliding stacking glass partitions Variotec 150/GV HAWA
อุปกรณ์บานเลื่อนระบบจัดเก็บ รุ่น Variotec 150/GV HAWA 6.279

Sliding stacking tall glass panels Variotec 150/GR HAWA
อุปกรณ์บานเลื่อนระบบจัดเก็บ รุ่น Variotec 150/GR HAWA 6.280

Sliding System ALUTEC 100
ระบบบานเลื่อนกระจก ALUTEC 100.....6.282

Sliding System ALUTEC 120
ระบบบานเลื่อน ALUTEC 120.....6.283

Sliding System ALUTEC 130
ระบบบานเลื่อน ALUTEC 130.....6.284

Casement window/Awning system ALUTEC 140
ระบบบานหน้าต่าง ALUTEC 140.....6.285





Movable Wall Systems
ผนังจัดเก็บ

President
ผนังบานเลื่อนกระจกเปลือย President.....6.286

Palace 80
บานเลื่อนผนังเก็บเสียง Palace 80.....6.288

Palace 110
บานเลื่อนผนังเก็บเสียง Palace 110.....6.289

Transpalace
บานเลื่อนผนังเก็บเสียง Transpalace 6.290

Semi-automatic
บานเลื่อนผนังเก็บเสียงระบบกึ่งอัตโนมัติ 6.291

Progress
บานเฟี้ยม Progress.....6.292

Mono
บานเฟี้ยม Mono.....6.293

We reserve the right to alter specifications without notice (HTH Architectural Hardware 2019).
เรามีสิทธิ์ในการเปลี่ยนแปลงรายละเอียดโดยไม่ต้องแจ้งล่วงหน้า (อุปกรณ์สถาปัตยกรรม 2562)

New products and systems: www.hafelethailand.com/www.hafele.co.th
ผลิตภัณฑ์และนวัตกรรมใหม่: www.hafelethailand.com/www.hafele.co.th





Automatic Sliding Door Systems
อุปกรณ์บานเลื่อนไฟฟ้า

Automatic sliding door EC drive
อุปกรณ์บานเลื่อนอัตโนมัติ EC drive 6.296

Automatic sliding door Slimdrive SLNT
อุปกรณ์บานเลื่อนอัตโนมัติ Slimdrive SLNT 6.297

Automatic sliding door Powerdrive PL
อุปกรณ์บานเลื่อนอัตโนมัติ Powerdrive PL 6.298

Automatic revolving sliding door TSA 325 NT
อุปกรณ์บานหมุนอัตโนมัติ TSA 325 NT 6.299

Action device and sensor system GEZE
อุปกรณ์สั่งงานประตูระบบเซ็นเซอร์ GEZE 6.300





Garage Doors
ประตูโรงจอดรถ

Sectional garage doors
ประตูโรงจอดรถ 6.302

6

We reserve the right to alter specifications without notice (HTH Architectural Hardware 2019).
เรามีสิทธิ์เปลี่ยนแปลงรายละเอียดโดยมิต้องแจ้งให้ทราบล่วงหน้า (อุปกรณ์สถาปัตยกรรม 2562)

Products รุ่นผลิตภัณฑ์	**Load bearing capacity** การรับน้ำหนัก										**Version** รูปแบบ								**Number of leaves** จำนวนบาน				
	≤40 - 45 kg	≤50 - 60 kg	≤70 - 75 kg	≤80 kg	≤100 kg	≤120 - 125 kg	≤140 kg	≤150 - 160 kg	≤240 - 300 kg	≤500 kg	Classic	Design	Symmetrical opening	Telescopic opening	Stacking	Wall pocket solution	Integrated ceiling installation	Soft and self closing mechanism	1-leaf	2-leaf	3-leaf	4-leaf	5-leaf and more
Sliding door fittings for wooden or glass doors อุปกรณ์บานเลื่อนสำหรับบานไม้หรือบานกระจก																							
	✓			✓								✓						✓	✓	✓			
				✓								✓						✓	✓				
					✓							✓							✓				
								✓				✓							✓	✓			
	✓			✓		✓					✓							✓	✓	✓			
	✓			✓		✓					✓					✓		✓	✓	✓			
	✓			✓		✓					✓				✓	✓			✓	✓			
	✓			✓		✓					✓		✓			✓		✓	✓	✓			
	✓			✓		✓					✓				✓				✓	✓			
								✓			✓								✓	✓			
									✓		✓							✓	✓	✓			
	✓	✓		✓		✓					✓							✓	✓	✓			
						✓					✓						✓		✓	✓			
						✓					✓			✓						✓	✓	✓	
					✓						✓			✓						✓	✓	✓	
		✓																✓	✓	✓			
								✓										✓	✓	✓			
	✓				✓													✓	✓	✓			
					✓													✓	✓				
					✓													✓	✓	✓			
					✓														✓				
					✓														✓	✓			
		✓			✓								✓						✓	✓			
		✓			✓													✓	✓				
				✓					✓										✓	✓			
										✓									✓	✓			
				✓									✓							✓			
				✓										✓						✓			
				✓										✓							✓		
	✓													✓						✓		✓	
				✓															✓	✓			
			✓																✓	✓	✓	✓	✓

We reserve the right to alter specifications without notice (HTH Architectural Hardware 2019).
บริษัทฯ ขอสงวนสิทธิ์การเปลี่ยนแปลงรายละเอียดใดๆ ได้โดยไม่ต้องแจ้งล่วงหน้า (อุปกรณ์สถาปัตยกรรม 2562)

Products รุ่นผลิตภัณฑ์	**Load bearing capacity** การรับน้ำหนัก													**Version** รูปแบบ						**Number of leaves** จำนวนบาน					
	≤20 kg	≤40 - 45 kg	≤50 - 55 kg	≤60 kg	≤70 - 75 kg	≤80 kg	≤100 kg	≤120 - 125 kg	≤140 kg	≤150 - 160 kg	≤240 - 250 kg	≤280 - 300 kg	≤500 kg	Classic	Design	Symmetrical opening	Telescopic opening	Electrically operated	Soft and self closing mechanism	1-leaf	2-leaf	3-leaf	4-leaf	5-leaf and more	1.5 - 7.5 -leaf
Sliding door fittings for frame doors อุปกรณ์บานเลื่อนสำหรับบานแบบเฟรม																									
						✓									✓				✓	✓	✓	✓	✓	✓	
Sliding door fittings for wooden or glass folding walls อุปกรณ์บานเฟี้ยมสำหรับบานไม้หรือบานกระจก																									
						✓															✓	✓	✓	✓	
								✓														✓	✓	✓	
		✓																			✓		✓		
			✓																		✓		✓		
			✓																		✓	✓	✓	✓	
					✓																				✓
Sliding door fittings for wooden or glass sliding walls ผนังบานเลื่อนสำหรับบานไม้และบานกระจก																									
				✓																	✓	✓	✓	✓	
				✓																	✓	✓	✓	✓	
Sliding door fittings for folding and sliding louvre doors อุปกรณ์บานเกล็ดและบานเกล็ดแบบเฟี้ยม																									
	✓																				✓	✓	✓	✓	
				✓																✓	✓	✓	✓		
				✓														✓		✓	✓				
Sliding door drives for wooden and glass doors อุปกรณ์บานเลื่อนอัตโนมัติสำหรับบานไม้และบานกระจก																									
						✓										✓		✓		✓	✓				
		✓																✓		✓					
						✓												✓		✓					
						✓												✓		✓	✓				
							✓		✓									✓		✓	✓				

6

We reserve the right to alter specifications without notice (HTH Architectural Hardware 2019).
บริษัทฯ ขอสงวนสิทธิ์ในการเปลี่ยนแปลงรายละเอียดโดยไม่ต้องแจ้งล่วงหน้า (อุปกรณ์สถาปัตยกรรม 2562)

Classification of fittings for sliding doors and folding doors in compliance with EN 1527:1998 and EN 1527:2013

การจำแนกประเภทของอุปกรณ์บานเลื่อนและบานเฟี้ยมตามมาตรฐาน EN 1527:1998 และ EN 1527:2013

9-position classification key in accordance with EN 1527:1998 and EN 1527:2013

ความหมายของการแบ่งประเภทในแต่ละหลัก ทั้งหมด 9 หลัก

	Position หลักตามมาตรฐาน								
	1	2	3	4	5	6	7	8	9
EN 1527:1998	Category of use การแบ่งประเภทการใช้งาน	Durability ความคงทน	Door weight น้ำหนักประตูที่ทดสอบ	Fire resistance คุณสมบัติการทนไฟ	Safety ความปลอดภัย	Corrosion resistance ความทนทานต่อการกัดกร่อน	Protection การป้องกันการงัดแงะ	Type of door ประเภทของประตู	Running properties and initial friction คุณสมบัติการทำงานและแรงเสียดทาน
EN 1527:2013									Initial friction max. permitted value คุณสมบัติเริ่มต้นและแรงเสียดทานที่อนุญาต

Meaning of individual positions in classification key:

ความหมายของการแบ่งประเภทในแต่ละหลัก

Position หลักตามมาตรฐาน	Possible grades เกรดที่เป็นไปได้	Meaning ความหมาย
1 Category of use การแบ่งประเภทการใช้งาน	-	No category of use defined for these products ไม่ระบุประเภทการใช้งาน
2 1998: Durability 2013: ความคงทน	1 - 6	1 = 1998: 2,500 test cycles, 2013: 5,000 test cycles 1 = 1998: 2,500 รอบการใช้งาน, 2013: 5,000 รอบการใช้งาน
		2 = 1998: 5,000 test cycles, 2013: 10,000 test cycles 2 = 1998: 5,000 รอบการใช้งาน, 2013: 10,000 รอบการใช้งาน
		3 = 1998: 10,000 test cycles, 2013: 25,000 test cycles 3 = 1998: 10,000 รอบการใช้งาน, 2013: 25,000 รอบการใช้งาน
		4 = 1998: 25,000 test cycles, 2013: 50,000 test cycles 4 = 1998: 25,000 รอบการใช้งาน, 2013: 50,000 รอบการใช้งาน
		5 = 1998: 50,000 test cycles, 2013: 75,000 test cycles 5 = 1998: 50,000 รอบการใช้งาน, 2013: 75,000 รอบการใช้งาน
		6 = 100,000 test cycles 6 = 100,000 รอบการใช้งาน
3 Door weight น้ำหนักประตูที่ทดสอบ	1 - 4	1 = door with weight of max. 50 kg 1 = น้ำหนักประตูสูงสุดที่ทดสอบ 50 กก.
		2 = door with weight from 51 kg to 100 kg 2 = น้ำหนักประตูสูงสุดที่ทดสอบ 51 ถึง 100 กก.
		3 = door with weight from 101 kg to 330 kg 3 = น้ำหนักประตูสูงสุดที่ทดสอบ 101 ถึง 330 กก.
		4 = door with weight above 330 kg 4 = น้ำหนักประตูสูงสุดที่ทดสอบ มากกว่า 330 กก.
4 1998: Fire 1998: คุณสมบัติการทนไฟ	0 - 1	0 = not suitable for use on fire resistant doors 0 = ไม่เหมาะสำหรับการใช้งานกับประตูชนิดกันไฟ
		1 = suitable for use on fire resistant doors 1 = เหมาะสำหรับการใช้งานกับประตูชนิดกันไฟ
2013: Fire 2013: คุณสมบัติการทนไฟ	-	No grade defined for these products ไม่ระบุเกรดสำหรับสินค้านี้
5 1998: Safety 1998: ความปลอดภัย	-	No requirements for these products ไม่ระบุเกรดสำหรับสินค้านี้
2013: Safety 2013: ความปลอดภัย	1	1 = all construction systems for sliding doors and folding doors that comply with this standard must be classified grade 1 for safety อุปกรณ์บานเลื่อนและบานเฟี้ยมต้องผ่านคุณสมบัติด้านความปลอดภัยในการใช้งาน ดังนั้นจึงมีเฉพาะรหัสเกรด 1 เท่านั้น

We reserve the right to alter specifications without notice (HTH Architectural Hardware 2019).
บริษัทฯ ขอสงวนสิทธิ์ในการเปลี่ยนแปลงรายละเอียดใดๆ โดยไม่ต้องแจ้งล่วงหน้า (อุปกรณ์สถาปัตยกรรม 2562)

Position หลักตามมาตรฐาน	Possible grades เกรดที่เป็นไปได้	Meaning ความหมาย
6 Corrosion resistance (in compliance with DIN EN 1670) ความทนทานต่อการกัดก่อน	0 - 5	0 = no defined corrosion resistance 0 = ไม่ระบุความทนทานต่อการกัดก่อน
		1 = 1998: Low corrosion resistance, 2013: Low resistance 1 = 1998: ความทนทานต่อการกัดกร่อนต่ำ, 2013: ความทนทานต่ำ
		2 = 1998: Medium corrosion resistance, 2013: Moderate resistance 2 = 1998: ความทนทานต่อการกัดกร่อนปานกลาง, 2013: ความทนทานปานกลาง
		3 = 1998: High corrosion resistance, 2013: High resistance 3 = 1998: ความทนทานต่อการกัดกร่อนสูง, 2013: ความทนทานสูง
		4 = 1998: Extremely high corrosion resistance, 2013: Extremely high resistance 4 = 1998: ความทนทานต่อการกัดกร่อนสูงมาก, 2013: ความทนทานสูงมาก
		5 = 1998: Extraordinarily high corrosion resistance, 2013: Extraordinarily high resistance 5 = 1998: ความทนทานต่อการกัดกร่อนสูงมากที่สุด, 2013: ความทนทานสูงมากที่สุด
7 Protection การป้องกันการงัดแงะ	-	1998: No defined protection grade, 2013: No grade defined for these products 1998: ไม่ระบุเกรดสำหรับสินค้านี้, 2013: ไม่ระบุเกรดสำหรับสินค้านี้
8 Type of door ประเภทของประตู	1 - 3	1 = sliding door 1 = บานเลื่อน
		2 = 1998: Folding door, 2013: Folding door (2-leaf) 2 = 1998: บานเฟี้ยม, 2013: บานเฟี้ยม (แบบ 2 บาน)
		3 = multiple-leaf folding door system 3 = บานเฟี้ยมแบบหลายบาน
9 1998: Running properties and initial friction 2013: Initial friction max. permitted value 1998: คุณสมบัติการทำงานและแรงเสียดทาน	1 - 3	1998: With increased requirements (see following table) 2013: Three grades defined, please see following table. 1998: มีความต้องการเพิ่มขึ้น (ตามตารางหน้าถัดไป) 2013: ระบุ 3 เกรดตามตารางหน้าถัดไป

Table 1 – Initial friction max. permitted value
ตารางที่ 1 - คุณสมบัติการทำงานและแรงเสียดทาน

Door weight น้ำหนักบานประตู	**0–50 kg** 0 - 50 กก.	**51–100 kg** 51 - 100 กก.	**101–330 kg** 101 - 330 กก.	**more than 330 kg** มากกว่า 330 กก.
Grade 1 เกรด 1	50 N 50 นิวตัน	80 N 80 นิวตัน	100 N 100 นิวตัน	5 % of door weight 5 % ของน้ำหนักประตู
Grade 2 เกรด 2	40 N 40 นิวตัน	60 N 60 นิวตัน	5 % of door weight 5 % ของน้ำหนักประตู	4 % of door weight 5 % ของน้ำหนักประตู
Grade 3 เกรด 3	30 N 30 นิวตัน	40 N 40 นิวตัน	4 % of door weight 4 % ของน้ำหนักประตู	3 % of door weight 3 % ของน้ำหนักประตู

We reserve the right to alter specifications without notice (HTH Architectural Hardware 2019).
เรามีสิทธิ์ขอสงวนในการเปลี่ยนแปลงรายละเอียดโดยมิต้องแจ้งล่วงหน้า (อุปกรณ์สถาปัตย์ พ.ศ. 2562)

Example: "Design 70-V Sliding door fitting" (certified in compliance with EN 1527: 2013)
ตัวอย่างเช่น บานเลื่อนรุ่น Design 70-V (มาตรฐาน EN 1527:2013)



Classification code:
มาตรฐานเกรด

-	6	2	0	1	4	-	1	3

Position หลักตามมาตรฐาน	**Meaning** ความหมาย
1 Category of use การแบ่งประเภทการใช้งาน	No category of use defined for these products ไม่ระบุประเภทการใช้งาน
2 Durability ความคงทน	Grade 6: 100,000 test cycles เกรด 6: 100,000 รอบการใช้งาน
3 Door weight น้ำหนักประตูที่ทดสอบ	Grade 2: from 51 kg up to 100 kg เกรด 2: น้ำหนักประตูสูงสุดที่ทดสอบ 51 - 100 กก.
4 Fire resistance คุณสมบัติการทนไฟ	No grade defined for these products ไม่เหมาะสำหรับการใช้งานกับประตูหรือส่วนประกอบของประตูชนิดกันไฟ
5 Safety ความปลอดภัย	All construction systems for sliding doors and folding doors that comply with this standard must be classified grade 1 for safety. อุปกรณ์บานเลื่อนและบานเฟี้ยมต้องผ่านคุณสมบัติด้านความปลอดภัยในการใช้งาน ดังนั้นจึงมีเฉพาะรหัสเกรด 1 เท่านั้น
6 Corrosion resistance ความทนทานต่อการกัดกร่อน	Grade 4: Extremely high resistance เกรด 4: ความทนทานต่อการกัดกร่อนสูงมาก
7 Protection การป้องกันการงัดแงะ	No grade defined for these products ไม่ระบุเกรดสำหรับสินค้านี้, 2013: ไม่ระบุเกรดสำหรับสินค้านี้
8 Type of door ประเภทของประตู	Grade 1: Sliding door เกรด 1: บานเลื่อน
9 Running properties and initial friction คุณสมบัติการทำงานและแรงเสียดทาน	Grade 3: With increased requirements (see table 1) เกรด 3: มีความต้องการเพิ่มขึ้น (ตามตาราง)

We reserve the right to alter specifications without notice (HTH Architectural Hardware 2019).
เรามีสิทธิ์ที่จะเปลี่ยนแปลงรายละเอียดใดๆ โดยไม่ต้องแจ้งล่วงหน้า (อุปกรณ์สถาปัตยกรรม 2562)

New products and systems: www.hafelethailand.com/www.hafele.co.th
ผลิตภัณฑ์และนวัตกรรมใหม่: www.hafelethailand.com/www.hafele.co.th

SLIDO – Sliding door fittings from Häfele
อุปกรณ์บานเลื่อน

For any application under the SLIDO brand.
These fittings are particularly outstanding because of the wide range of different combination options.

- SLIDO sliding door systems are available for wall mounting or ceiling installation
- There are many different fascia options for SLIDO sliding door systems
- SLIDO sliding door systems can be used for door weights from 40 to 750 kg

สำหรับการใช้งานหลากหลายรูปแบบภายใต้แบรนด์ SLIDO ด้วยอุปกรณ์บานเลื่อนมีความโดดเด่น เพราะมีความหลากหลายรูปแบบให้เลือกสรร

- ระบบบานเลื่อน SLIDO มีรูปแบบการติดตั้งสำหรับผนังหรือติดตั้งสำหรับฝ้าเพดาน
- ระบบบานเลื่อน SLIDO มีฝาครอบรางหลากหลายรูปแบบ
- ระบบบานเลื่อน SLIDO มีตั้งแต่น้ำหนักบาน 40 ถึง 750 กก.

Sliding door applications - the available fitting systems can be subdivided into the following groups:
รูปแบบบานเลื่อน - ระบบบานเลื่อนสามารถแบ่งออกเป็นกลุ่มได้ตามด้านล่าง

Fittings for timber sliding doors

- Space-saving room elements block the view of the areas behind them
- Combination with coloured surfaces
- Modern room design

Variants:

Classic – with these fittings the moving parts and the suspension elements of the sliding door are hidden and covered

Design – with these fittings the moving parts and the suspension elements of the sliding door are visible, and can therefore be used as a design feature in the room

อุปกรณ์สำหรับบานไม้

- เพื่อประหยัดพื้นที่ภายในห้องพัก และมุมมองภายในห้องพัก
- สามารถทำสีประตูได้หลากหลาย
- รูปแบบทันสมัย

รูปแบบ:

Classic - อุปกรณ์การติดตั้งแบบซ่อนและมีฝาครอบราง

Design - อุปกรณ์การติดตั้งสามารถมองเห็นได้ เพื่อออกแบบให้เข้ากับห้องพัก

Fittings for glass sliding doors

- Space-saving room parts
- Brightness and transparency in the rooms
- Modern room design using coloured or textured glass
- Combination with fixed glazing elements

Variants:

Classic – with these fittings the moving elements and the suspension elements of the sliding door are hidden and covered

Design – with these fittings the moving parts and the suspension elements of he sliding door are visible, and can therefore be used as a design feature in the room

อุปกรณ์สำหรับบานกระจก

- การกั้นห้องแบบประหยัดพื้นที่
- เพื่อให้ห้องพักมีรูปแบบสว่างสดใส
- สามารถออกแบบห้องให้ทันสมัย โดยใช้กระจกสีหรือกระจกที่มีพื้นผิวต่างกัน
- สามารถติดตั้งได้แบบมีกระจกบานตาย

รูปแบบ:

Classic - อุปกรณ์การติดตั้งแบบซ่อนและมีฝาครอบราง

Design - อุปกรณ์การติดตั้งสามารถมองเห็นได้ เพื่อออกแบบให้เข้ากับห้องพัก

Fittings for folding walls

- Space-saving room elements
- Room partitioning
- Large passageways can be partitioned off
- Space-saving, folded door stack when open

Version:

Fold – these fittings are suitable for creating folding walls

อุปกรณ์ผนังบานเฟี้ยม

- รูปแบบการกั้นห้องแบบประหยัดพื้นที่
- สามารถแบ่งห้องพักได้
- รูปแบบช่องเปิดที่กว้าง หรือสามารถปิดเพื่อเป็นผนังกั้นห้องพัก
- ประหยัดพื้นที่เมื่อพับบานประตูสำหรับเปิดห้องพัก

รูปแบบ:

บานเฟี้ยม - อุปกรณ์นี้เหมาะสำหรับการติดตั้งบานเฟี้ยม

We reserve the right to alter specifications without notice (HTH Architectural Hardware 2019).
บริษัทฯ ขอสงวนสิทธิ์ในการเปลี่ยนแปลงรายละเอียดโดยไม่ต้องแจ้งล่วงหน้า (อุปกรณ์สถาปัตยกรรม 2562)

Smuso – Soft and self closing systems
Smuso - ระบบการปิดอย่างนุ่มนวลแบบอัตโนมัติ

Advantages when they are being used:
- Noise reduction
- Lower accident risk
- Increased operating convenience
- Material-friendly

ข้อดีสำหรับการเลือกใช้อุปกรณ์เปิด-ปิดแบบนุ่มนวล
- ลดเสียงรบกวน
- ลดความเสี่ยงในการเกิดอุบัติเหตุ
- เพิ่มความสะดวกสบายในการใช้งาน
- วัสดุเป็นมิตรกับสิ่งแวดล้อม

smuso



Smuso and SLIDO – the ideal combination for additional comfort
Smuso and Slido - การผสมผสานเพื่อความสะดวกสบายยิ่งขึ้น

Sliding doors that close gently and quietly increase comfort in the living and working environments.
Smuso soft and self closing mechanism can be integrated in SLIDO sliding door systems for door weights of 40 to 120 kg.
The Smuso soft and self closing mechanism is integrated in the running track, where it is invisible.

ประตูบานเลื่อนที่ปิดได้เบาและนุ่มนวลจะช่วยเพิ่มความสบายให้พื้นที่ในการอยู่อาศัยหรือทำงานได้ การทำงานของระบบปิดอย่างนุ่มนวลอัตโนมัติ Smuso สามารถนำไปใช้งานร่วมกับระบบของประตูบานเลื่อน Slido สำหรับประตูที่มีน้ำหนัก 40 ถึง 120 กิโลกรัม และ ระบบปิดอย่างนุ่มนวลอัตโนมัติ Smuso ยังสามารถใช้งานร่วมกับชุดรางบนแบบซ่อนได้อีกด้วย



We reserve the right to alter specifications without notice (HTH Architectural Hardware 2019).
เรามีสงวนสิทธิ์ในการเปลี่ยนแปลงรายละเอียดใดๆ ได้โดยไม่ต้องแจ้งล่วงหน้า (อุปกรณ์สถาปัตยกรรม เฮทีเอช 2562)

Fittings for timber sliding doors
อุปกรณ์สำหรับประตูบานเลื่อนไม้

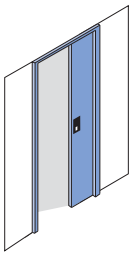

This catalogue shows fittings for wooden sliding doors with a maximum door weight of 750 kg. Fittings for wooden sliding doors consist of a fitting set and a running track. If necessary, further components can be added.

ในแคตตาล็อกนี้แสดงการใช้อุปกรณ์กับประตูบานเลื่อนไม้ที่มีน้ำหนักมากที่สุดที่ 750 กิโลกรัม อุปกรณ์ประตูบานเลื่อนไม้นั้นประกอบด้วย ชุดลูกล้อ รางบน ในกรณีจำเป็นสามารถเสริมอุปกรณ์ตามลักษณะหน้างาน

Door leaf connections
- Clamped door leaf connection
- Screwed door leaf connection
- Recessed door leaf connection

การติดตั้งบานประตู
- การติดตั้งบานโดยเพลทแขวนบานแบบคลิป
- การติดตั้งบานโดยการยึดด้วยสกรู
- การติดตั้งบานแบบฝัง

The door leaf is attached by recessing the fitting into the edge of the door. This makes the attachment invisible, and also reduces the gap sizes to a minimum.

บานประตูจะติดตั้งเข้ากับอุปกรณ์โดยไม่เห็นอุปกรณ์, ช่องว่างระหว่างบานเลื่อน และรางน้อยมาก

Installation
- Support profile – flange clip
  The suspension carriage is inserted or clipped into the support profile from the side (without tools).
- Support flange
  Support flanges, suspension bars and the two-way suspension are inserted from the side or the front. They are fitted to the door which increases the installation height.

การติดตั้ง
- รางบน - เพลทแขวนบานแบบคลิป
  เพลทแขวนบานติดตั้งแบบคลิปที่ตำแหน่งรางใต้บานจากด้านข้าง (ไม่ใช้เครื่องมือ)
- เพลทแขวนบานเลื่อน
  เพลทแขวนบานเลื่อน สามารถติดตั้งได้ 2 แบบ โดยสามารถติดตั้งบานประตูจากด้านหน้าหรือจากด้านข้าง และอุปกรณ์สามารถปรับความสูง - ต่ำ บานประตูได้

Floor guides
- Standard floor guides
  The floor guide is groove mounted into the edge of the door leaf. A small amount of play is required in the groove width with this type of floor guide.
- Floor guide with zero clearance
  A floor guide with zero clearance is an adjustable guide that can be individually adapted to any door width/groove width within the adjusting range.
- Guide track
  Sliding doors can be optionally guided in a guide track at the bottom.

อุปกรณ์กันแกว่ง
- อุปกรณ์กันแกว่งแบบมาตรฐาน
  อุปกรณ์กันแกว่งจะติดตั้งที่พื้นโดยต้องเจาะร่องใต้บานประตูให้มีความกว้างร่องเท่ากับกันแกว่ง
- อุปกรณ์กันแกว่งแบบศูนย์องศา
  อุปกรณ์กันแกว่งพื้นแบบระยะศูนย์องศา สามารถปรับได้ตามความกว้างของร่องใต้บานประตู
- รางล่าง
  สามารถเลือกติดตั้งรางล่างสำหรับประตูบานเลื่อนตามคำแนะนำด้านล่าง

Track buffers/track stoppers
- End stop without retaining spring.
- Track buffer with retaining spring.
  The retaining spring allows the sliding door to be held in a closed or open position.

ตัวหยุดบาน
- ตัวหยุดบานแบบไม่มีสปริง
- ตัวหยุดบานแบบมีสปริง สปริงในตัวหยุดบานจะมีหน้าที่ช่วยให้บานประตูสามารถเปิดค้างในตำแหน่งปิดหรือเปิดประตู

We reserve the right to alter specifications without notice (HTH Architectural Hardware 2019).
เรามีสิทธิ์ขอสงวนการเปลี่ยนแปลงรายละเอียดได้โดยไม่ต้องแจ้งล่วงหน้า (อุปกรณ์สถาปัตยกรรม เมษายน 2562)

Fittings for glass sliding doors
อุปกรณ์สำหรับประตูบานเลื่อน กระจก

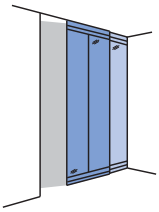

Glass doors made of tempered safety glass for glass thicknesses of 6, 8, 10, 12 and 16 mm. Glass doors leaves made of laminated glass for glass thicknesses of 6–12.7 mm.

ประตูกระจกแบบนิรภัย สำหรับกระจกหนา 6, 8, 10, 12 และ 16 มม. หรือประตูกระจกแบบลามิเนต สำหรับกระจกหนา 6-12.7 มม.

Door leaf connections
- Clamped door leaf connection:
  Door leaf attached by clamping with or without additional point suspension

การติดตั้งบานประตู
- ติดตั้งบานกระจกด้วยอุปกรณ์หนีบกระจก อุปกรณ์หนีบกระจกจะติดตั้งโดยเจาะรูกระจกหรือไม่จำเป็นต้องเจาะรูกระจก

Installation
- Positive-fit glass clamp connection
  Positive-fit glass clamp connection is a point suspension with glass preparation
- Glass clamp connection (without positive-fit connection)
  Glass clamp connection is a point suspension without glass preparation

การติดตั้ง
- การติดตั้งตัวหนีบกระจกแบบเตรียมการเจาะกระจก
- การติดตั้งตัวหนีบกระจกแบบไม่เตรียมการเจาะกระจก

Floor guides
- Standard floor guide
- Floor guide with zero clearance
- Guide track

อุปกรณ์กันแกว่ง
- อุปกรณ์กันแกว่งแบบมาตรฐาน
- อุปกรณ์กันแกว่งแบบระยะศูนย์องศา
- อุปกรณ์กันแกว่งแบบรางล่าง

Track buffers/track stoppers
- End stop without retaining spring
- Track buffer with retaining spring
  The retaining spring allows the sliding door to be held in a closed or open position.

ตัวหยุดบาน
- ตัวหยุดปลายไม่มีสปริง
- ตัวหยุดบานไม่มีสปริง
  สปริงทำหน้าที่ช่วยหยุดบานในตำแหน่งปิดหรือเปิดบานประตู

We reserve the right to alter specifications without notice (HTH Architectural Hardware 2019).
เราขอสงวนการเปลี่ยนแปลงรายละเอียดโดยไม่ต้องแจ้งล่วงหน้า (อุปกรณ์สถาปัตยกรรม 2562)

Opening options with timber and glass sliding doors
รูปแบบสำหรับการติดตั้งอุปกรณ์บานไม้และบานกระจก

Sliding door fittings can be differentiated according to the number of leaves and the opening method.

อุปกรณ์บานเลื่อนมีความแตกต่างกันขึ้นอยู่กับวิธีการเปิดบานและจำนวนของบาน

A 1-leaf sliding doors
One leaf is opened to one side in front of a wall

B 1-leaf sliding doors
One leaf is opened to one side into a wall pocket

C 2-leaf sliding doors (e.g. Hawa Telescopic)
Parallel opening of two leaves to the right or the left

D 2-leaf sliding doors (e.g. Slido Classic Synchro or Hawa Symmetric)
Symmetrical opening of two leaves; manual or automatic

E 4-leaf sliding doors (e.g. Hawa Telescopic)
Parallel opening of two leaves, at the same time, symmetrical opening of all four leaves (wooden sliding doors only)

F 1- and 2-leaf curved sliding doors
Curved sliding doors can be implemented using curved running tracks and a special fitting. The segment size of a leaf must not exceed a quarter circle.

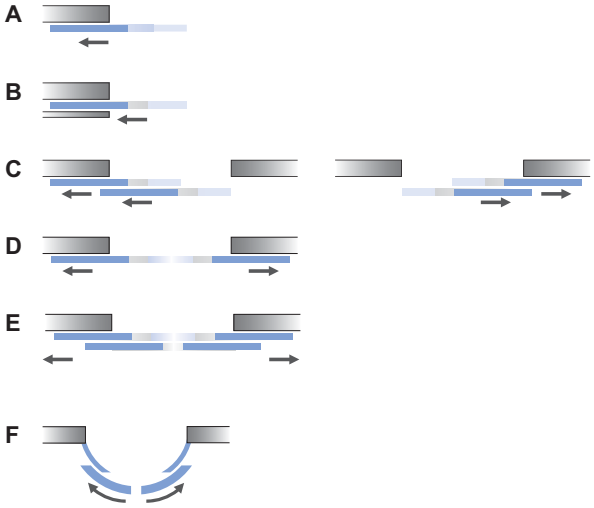

A บานเลื่อนเดี่ยว
บานเลื่อนเดี่ยวถูกเปิดไปยังอีกฝั่งซึ่งอยู่หน้าผนัง

B บานเลื่อนเดี่ยว
บานเลื่อนเดี่ยวถูกเปิดไปยังผนังซ่อน

C บานเลื่อน 2 บาน (ได้แก่ Hawa Telescopic)
บานเลื่อนทั้งสองเปิดทางเดียวกัน ไปยังทางซ้ายหรือขวา

D บานเลื่อน 2 บาน (ได้แก่ Slido Classic Synchro หรือ Hawa Symmetric)
บานเลื่อนเปิดแยกแบบสมมาตร แบบทั่วไปและอัตโนมัติ

E บานเลื่อน 4 บาน (ได้แก่ Hawa Telescopic)
บานเลื่อนเปิดแยกแบบสมมาตรพร้อมกันทั้ง 4 บาน (เฉพาะบานเลื่อนแบบไม้เท่านั้น)

F บานเลื่อนโค้งแบบเดี่ยว และ แบบ 2 บาน
ประตูบานเลื่อนโค้งสามารถทำงานโดยรางโค้งและอุปกรณ์พิเศษ ขนาดของบานจะต้องไม่เกินหนึ่งในสี่ของบาน

Soft and self closing mechanism variants for sliding doors
ความหลากหลายของระบบปิดแบบนุ่มนวลของประตูบานเลื่อน

Soft and self closing mechanism on one side
Preferably at the closing side, fitting comes with minimum door leaf width information

อุปกรณ์ระบบปิดแบบนุ่มนวล แบบ 1 ด้าน
โดยเฉพาะบานที่กำลังปิด อุปกรณ์จะทำงานในระยะความกว้างต่ำสุดของประตู



Soft and self closing mechanism on both sides
Fitting comes with minimum door leaf width information

อุปกรณ์ระบบปิดแบบนุ่มนวล แบบ 2 ด้าน
โดยเฉพาะบานที่กำลังปิด อุปกรณ์จะทำงานในระยะความกว้างต่ำสุดของประตู



We reserve the right to alter specifications without notice (HTH Architectural Hardware 2019).
เรามีสิทธิ์ในการเปลี่ยนแปลงรายละเอียดโดยไม่ต้องแจ้งให้ทราบล่วงหน้า (อุปกรณ์สถาปัตยกรรม เฮช เอช 2562)

Fittings for folding walls
อุปกรณ์สำหรับบานเฟี้ยม

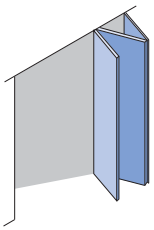

Folding walls are used to partition rooms. Pushing a folding wall to one side and stacking the leaves provides unrestricted passage.

Suspension at side of door leaf
The leaves are connected to each other with hinges and can be stacked at the right and/or the left.
In the open position the leaves are at an angle of 90° to the solid wall below the running track. If the suspension point is in the middle of the leaf, a floor guide is not necessary provided that the doors are operated with care. Depending on the fitting, the suspension point is at the side edge, near the side edge or in the middle of the door leaf.

บานเฟี้ยมใช้ในการกั้นห้อง ลักษณะการเก็บบานจะผลักซ้อนกันด้านใดด้านหนึ่ง เพื่อให้ห้องกว้างขวางมากยิ่งขึ้น

ลักษณะการติดตั้งคือติดตั้งบานที่ด้านข้างของแต่ละบาน
บานประตูถูกเชื่อมต่อแต่ละบานด้วยบานพับและสามารถพับซ้อนเป็นกลุ่มที่ด้านซ้าย หรือ ขวา ของตำแหน่งการเปิด ซึ่งตั้งฉากกับผนังและอยู่รางบน ถ้าอุปกรณ์บานเฟี้ยมกลางบานไม่จำเป็นต้องติดตั้งอุปกรณ์กันแกว่ง โดยการติดตั้งบานเฟี้ยม ควรคำนึงถึงอุปกรณ์ที่ใช้เป็นหลัก

Possible door leaf suspension points
รูปแบบบานเฟี้ยม

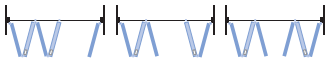

Suspended at side edge
บานเฟี้ยมแบบริมบาน



Suspended at middle of door leaf
บานเฟี้ยมแบบกลางบาน

Fittings for sliding and folding louvre doors
อุปกรณ์สำหรับประตูบานเกล็ดแบบบานเลื่อนและบานเฟี้ยม

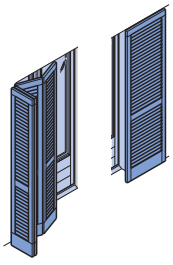

Sliding louvre doors made of wood, metal or light metal protect from intensive solar radiation and adverse weather conditions and don't swivel out. Sliding louvre doors can be operated easily, even with strong wind.

Folding louvre doors do swivel out. Folding louvre doors must be secured against wind forces when open.
Sliding and folding louvre doors can be secured with a tension latch in closed position.

ประตูบานเกล็ดแบบเลื่อนที่ทำจากไม้, โลหะ หรือ โลหะเบา ป้องกันความร้อนจากภายนอกอาคาร และสภาพอากาศที่แปรปรวน ประตูบานเกล็ดแบบเลื่อนสามารถทำงานได้ง่าย แม้ว่าจะต้องเจอลมแรง

ประตูบานเกล็ดแบบเฟี้ยมการติดตั้งต้องคำนึงถึงความปลอดภัยและลมแรงเมื่อเปิดใช้งาน เมื่อปิดบานเฟี้ยมจำเป็นต้องมีอุปกรณ์สำหรับล็อคบานในตำแหน่งการปิดประตู

We reserve the right to alter specifications without notice (HTH Architectural Hardware 2019).
เรามีสิทธิ์ขอสงวนในการเปลี่ยนแปลงรายละเอียดได้โดยไม่ต้องแจ้งให้ทราบล่วงหน้า (อุปกรณ์สถาปัตยกรรม 2562)

Symbol definition
รูปแบบสัญลักษณ์

Door weight
น้ำหนักบานประตู



For 1 door
สำหรับ 1 บาน



For 2 doors
สำหรับ 2 บาน



For 1 to 2 doors
สำหรับ 1 ถึง 2 บาน



For 1 to 3 doors
สำหรับ 1 ถึง 3 บาน



For 1 to 4 doors
สำหรับ 1 ถึง 4 บาน



Synchro fitting
บานเลื่อนแบบซิงค์โคร



Top running, ceiling installation
รางบนติดตั้งฝ้าเพดาน



Top running, wall mounting
รางบนติดตั้งผนัง



Integrated ceiling installation
ติดตั้งซ่อนฝ้าเพดาน



Bottom running
ระบบลูกล้อรางล่าง

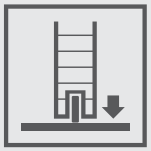

Wall pocket solution
ติดตั้งซ่อนหลังผนัง



Height adjustment
ปรับความสูงบานได้



With soft closing mechanism
ระบบปิดแบบนุ่มนวล

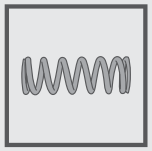

Stacking
ติดตั้งแบบซ้อนบาน



With glass preparation
เตรียมการเจาะกระจก



Electrically driven/e-drive
ติดตั้งพร้อมระบบไฟฟ้า



Certified in compliance with EN 1527 : 2013
มาตรฐาน EN 1527 : 2013



Soundproofing
ป้องกันเสียงรบกวน



We reserve the right to alter specifications without notice (HTH Architectural Hardware 2019).
เราขอสงวนสิทธิ์ในการเปลี่ยนแปลงรายละเอียดโดยไม่ต้องแจ้งให้ทราบล่วงหน้า (อุปกรณ์สถาปัตยกรรม 2562)

Weight calculation
การคำนวณน้ำหนัก

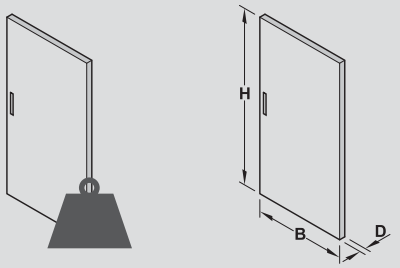

The following must always be observered during door construction:
The door must not be higher than 3 times its width.

Hmax = 3 x W or H : W ≤3 : 1

The weight of the door is calculated from the door dimensions (H x W) and the specifications from the door weight table kg/m² (depending on the material that is used and door thickness)

ข้อสังเกตุลักษณะบานเลื่อนเป็นดังต่อไปนี้ บานประตูจะต้องสูงไม่เกิน 3 เท่า ของความกว้างบานประตู

Hmax = 3 x W or H : W ≤3 : 1

น้ำหนักประตูคำนวณได้จาก ขนาดของประตู (สูง x กว้าง) x น้ำหนักจำเพาะ (กก./ลบ.ม²) ของวัสดุที่ใช้ทำประตู x ความหนาของประตู

Door weight kg/m² according to material
น้ำหนักประตู กก./ลบ.ม² ของวัสดุที่ใช้ทำ

Material วัสดุ	Density kg/m² ความหนาแน่น กก./ลบ.ม²	Door thickness mm/ความหนาบาน มม.						
		28	30	33	38	40	42	50
		Door weight kg/m² / น้ำหนักประตู กก./ลบ.ม²						
Chipboard ชิพบอร์ด	700	20	21	23	27	28	29	35
MDF board, untreated ไม้ MDF	850	24	26	28	32	34	36	43
Blockboard, untreated ไม้เนื้อแข็งที่แกนกลาง	550	15	17	18	21	22	23	28
Solid wood, spruce ไม้เนื้อแข็ง, ไม้สน	Approx. 450	13	14	15	17	18	19	23
Solid wood, pine ไม้เนื้อแข็ง, ไม้สน	Approx. 550	15	17	18	21	22	23	28
Solid wood, teak ไม้เนื้อแข็ง, ไม้สัก	Approx. 620	17	19	20	24	25	26	31
Solid wood, oak ไม้เนื้อแข็ง, ไม้โอ๊ค	Approx. 680	19	20	22	26	27	29	34
Solid wood, beech ไม้เนื้อแข็ง, ไม้บีช	Approx. 700	20	21	23	27	28	29	35

Material วัสดุ	Density kg/m² ความหนาแน่น กก./ลบ.ม²	Glass thickness mm/ความหนาของกระจก มม.						
		6	8	10	12	12.7	16	19
		Door weight kg/m² / น้ำหนักประตู กก./ลบ.ม²						
Glass กระจก	2,500	15	20	25	30	32	40	48

Calculation formula:
Door weight = door height (M) x door width (M) x door thickness (M) x density kg/m³

As an example calcalation, the same information as before in used at the point
Chipboard panel thickness 38 mm
Door width: 800 mm
Door height: 2,000 mm
As information of weight in kg. per cubic meter 700 kg are assumed
Door weight = 2.0 m x 0.8 m x 0.038 m x 700 kg = 42.56 kg

สูตรคำนวณบาน:
น้ำหนักบาน = ความสูงบาน (ม.) x ความกว้าง (ม.) x ความหนาของบาน (ม.) x กก./ลบ.ม³.

ยกตัวอย่างการคำนวณน้ำหนักบาน
ชิพบอร์ดหนา 38 มม.
ความกว้างบาน: 800 มม.
ความสูงบาน: 2,000 มม.
การคำนวณน้ำหนักบานประตูตามความหนาแน่น 700 กก. (ตามตาราง)
น้ำหนักบานประตู = 2.0 ม. x 0.8 ม. x 0.038 ม. x 700 กก. = 42.56 กก.

We reserve the right to alter specifications without notice (HTH Architectural Hardware 2019).
เรายังคงสงวนสิทธิ์ในการเปลี่ยนแปลงรายละเอียดโดยไม่ต้องแจ้งล่วงหน้า (อุปกรณ์สถาปัตยกรรม 2562)

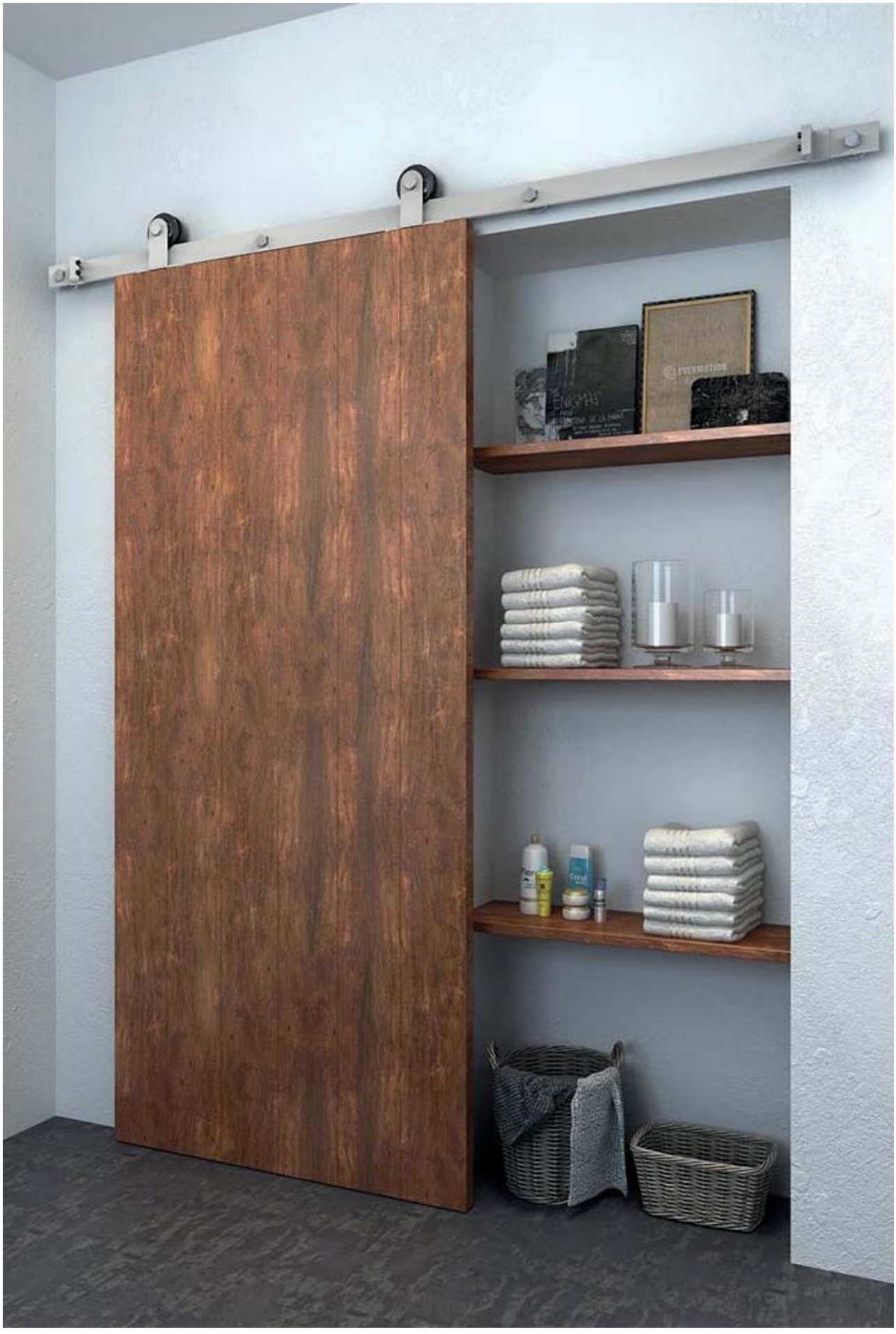

We reserve the right to alter specifications without notice (HTH Architectural Hardware 2019).
บริษัท ขอสงวนสิทธิ์ในการเปลี่ยนแปลงรายละเอียดโดยไม่ต้องแจ้งล่วงหน้า (อุปกรณ์สถาปัตยกรรม 2562)

Sliding door fitting D-Line41 50X/80X SLIDO

อุปกรณ์บานเลื่อน รุ่น D-Line41 50X/80X SLIDO







Feature

- For 1- and 2-leaf sliding timber doors
- Invisible running equipment integrated in door
- Door height adjustable ±2 mm
- Low opening force
- Easy and convenient operation
- Tested with increased closing speed up to 0.6 m/s

Technical data

- Door weight: 50 or 80 kg
- Wall distance: 14 or 20 mm

คุณสมบัติ

- สำหรับบานเลื่อนเดี่ยวและบานเลื่อนคู่
- ลูกล้อและรางติดตั้งแบบซ่อน
- สามารถปรับความสูงบานประตูได้ ±2 มม.
- แรงเปิดน้อย
- ใช้งานง่ายและสะดวก
- ผ่านการทดสอบความเร็วในการปิดถึง 0.6 เมตร/วินาที

ข้อมูลทางเทคนิค

- สามารถรับน้ำหนักบานประตูสูงสุด: 50 หรือ 80 กก.
- ระยะห่างระหว่างบานประตูและผนัง: 14 หรือ 20 มม.

Section trolley hanger and guide

ระยะการติดตั้งลูกล้อและกันแกว่งบาน

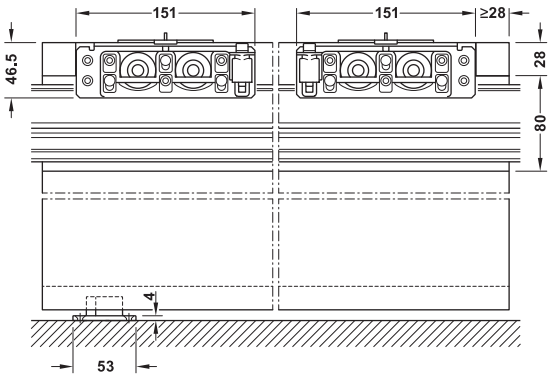

Wall mounting

วิธีการติดตั้งที่ผนัง

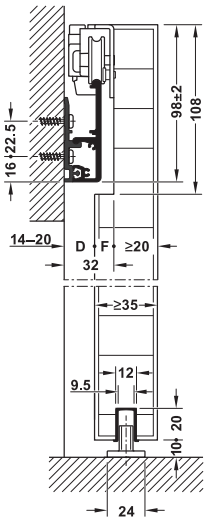

D	F
20	12
18	14
16	16
14	18

D = Wall distance
F = Routing depth

D = ระยะห่างจากผนัง
F = ระยะเจาะบาน

Sliding door fitting set, without running track อุปกรณ์บานเลื่อนครบชุด (ไม่รวมรางบน)		Min. door width mm ความกว้างบานอย่างน้อย มม.	50 kg 50 กก.	80 kg 80 กก.
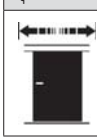	On both sides with soft closing mechanism พร้อมระบบปิดแบบนุ่มนวลทั้งสองด้าน	600	940.42.068	940.42.069

Packing: 1 set

ขนาดบรรจุ: 1 ชุด

We reserve the right to alter specifications without notice (HTH Architectural Hardware 2019).
เราขอสงวนสิทธิ์ในการเปลี่ยนแปลงรายละเอียดใดๆ โดยไม่ต้องแจ้งล่วงหน้า (อุปกรณ์สถาปัตยกรรม 2562)

Panel preparation

รายละเอียดการเตรียมงานบานประตู

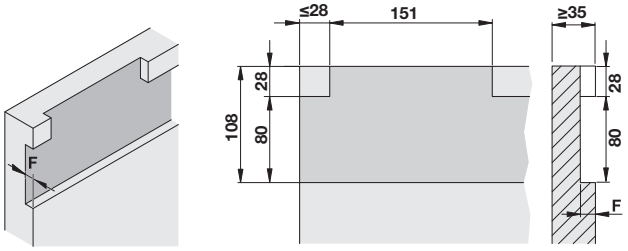

Set consisting of ประกอบด้วย		For 1-leaf ระยะระหว่าง
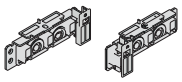	Running gear ลูกล้อ	2 pcs. 2 ชิ้น
	Soft and self closing mechanism อุปกรณ์การปิดแบบนุ่มนวล	2 pcs. 2 ชิ้น
	Clear threshold floor guide อุปกรณ์กันแกว่งแบบปรับได้	1 pc. 1 ชิ้น
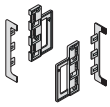	Cover caps for door, silver coloured and black ฝาครอบข้างสำหรับประตู, สีเงินและสีดำ	2 pcs. 2 ชิ้น
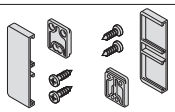	End caps for track, silver coloured and black ฝาครอบปลายราง, สีเงินและสีดำ	2 pcs. 2 ชิ้น
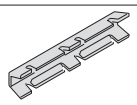	Fixing clips for running track and panel ตัวล็อคสำหรับรางบนและรางยึดผนัง	12 pc. 12 ชิ้น

Tracks and accessories รางและอุปกรณ์เสริม		Material วัสดุ	Finish สี	Length mm ความยาว มม.	Cat. No. รหัสสินค้า
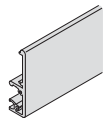	Running track and panel รางบนพร้อมฝาครอบราง	Aluminium อะลูมิเนียม	Silver coloured anodized สีเงินอโนไดซ์	2,000	940.42.622
				3,000	940.42.623
				6,000	940.42.626
			Black anodized สีดำอโนไดซ์	2,000	940.42.632
				3,000	940.42.633
				6,000	940.42.636
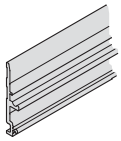	Mounting rails, pre-drilled รางยึดผนัง พร้อมรูนำร่อง	Aluminium อะลูมิเนียม	Silver coloured anodized สีเงินอโนไดซ์	2,000	940.42.722
				3,000	940.42.723
				6,000	940.42.726
			Black anodized สีดำอโนไดซ์	2,000	940.42.732
				3,000	940.42.733
				6,000	940.42.736
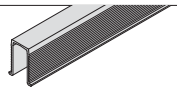	Guide track รางล่าง	Plastic พลาสติก	Black สีดำ	1,000	940.42.050
				1,500	940.42.051
				2,000	940.42.052

Order reference

Catalogue numbers refer to 1 piece. Please indicate the quantities when ordering individual parts. Please order 2 sets for 2-leaf sliding doors.

ข้อแนะนำในการสั่งซื้อ

สินค้าที่ระบุในแคตตาล็อกขายเป็นชิ้น กรุณาระบุจำนวนของสินค้าที่ต้องการสั่ง สำหรับบานเลื่อนคู่ กรุณาสั่งซื้อสินค้าจำนวน 2 ชุด

We reserve the right to alter specifications without notice (HTH Architectural Hardware 2019).
บริษัทฯ ขอสงวนสิทธิ์ในการเปลี่ยนแปลงรายละเอียดโดยมิได้มีการแจ้งล่วงหน้า (อุปกรณ์สถาปัตยกรรม 2562)

Sliding door fitting Design 80-M SLIDO

อุปกรณ์บานเลื่อน รุ่น Design 80-M SLIDO





Note
Light abrasion of the floor is possible depending on the material.
The tile joints are noticeable when sliding.

หมายเหตุ
สำหรับบานเลื่อนรุ่นนี้อาจมีรอยขีดข่วนบนพื้นได้ขึ้นอยู่กับวัสดุที่ใช้

Panel preparation
รายละเอียดการเตรียมงานประตู

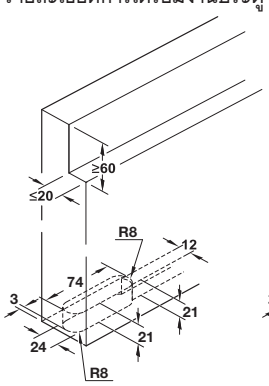

With end cap
แบบฝาปิดปลายราง

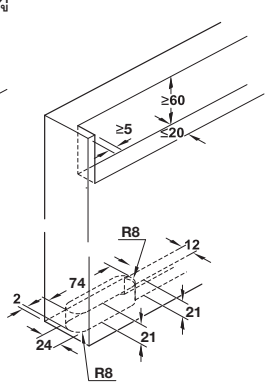

Concealed mounting
ติดตั้งแบบซ่อน

Note
The lateral door overlap changes by ≥5 mm with concealed installation.

หมายเหตุ
การติดตั้งแบบซ่อน รางหลังบานให้เพิ่มความหนาขอบบาน ระยะ ≥5 เพื่อซ่อนราง

Installation
การติดตั้ง

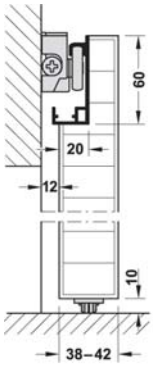

Floor guide on hard floor
การติดตั้งแบบกันแกว่งใต้บาน

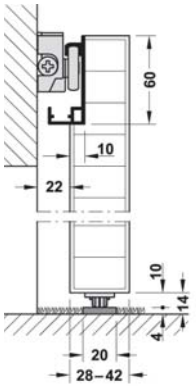

Floor guide on soft floor
การติดตั้งแบบกันแกว่งใต้บานพื้นพรม

Feature
- For 1-leaf timber sliding door
- Invisible running equipment integrated in door
- Wall mounting installation with plain floor
- Door height adjustable +2 mm

Technical data
- Door width: 800–1,800 mm
- Max. door weight per leaf: 80 kg

คุณสมบัติ
- อุปกรณ์บานเลื่อนครบชุดสำหรับบานเดี่ยว
- ลูกล้อและรางติดตั้งแบบซ่อน
- สามารถติดตั้งผนังและพื้นเรียบ
- สามารถปรับความสูงบานประตูได้ +2 มม.

ข้อมูลทางเทคนิค
- ความกว้างบาน: 800-1,800 มม.
- สามารถรับน้ำหนักบานประตูสูงสุด 80 กก. ต่อหนึ่งบาน

Section trolley for hanger and guide
ระยะการติดตั้งลูกล้อและกันแกว่งบาน

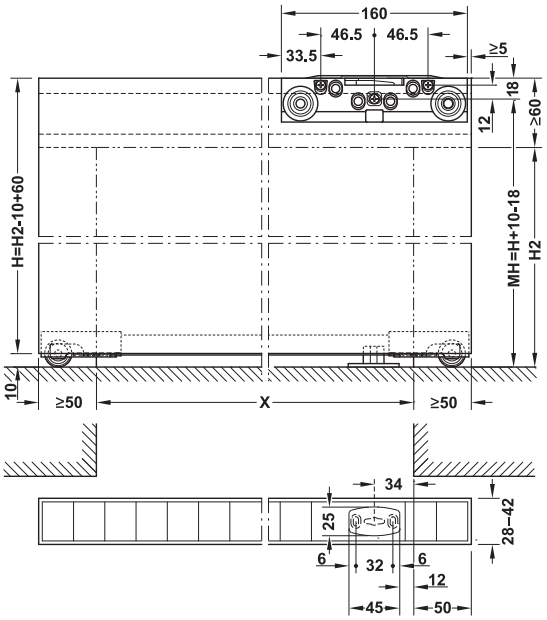

H = Height of door leaf
H = ความสูงบานประตู

MH = Opening height
MH = ความสูงโดยรวม

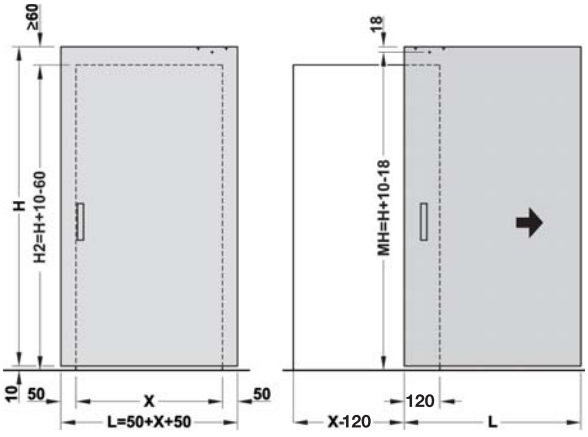

We reserve the right to alter specifications without notice (HTH Architectural Hardware 2019).
เรามีสิทธิ์ขอสงวนในการเปลี่ยนแปลงรายละเอียดใดๆ โดยไม่ต้องแจ้งล่วงหน้า (อุปกรณ์สถาปัตยกรรม 2562)

Sliding door fitting set, with running track อุปกรณ์บานเลื่อนครบชุด (พร้อมรางบน)		Length mm ความยาว มม.	Cat. No. รหัสสินค้า
	With soft closing mechanism มีระบบการปิดแบบนุ่มนวล	1,100	940.59.008
		1,800	940.59.009

Packing: 1 set
ขนาดบรรจุ: 1 ชุด

Set consisting of ประกอบด้วย		For 1-leaf สำหรับบานเดี่ยว
Running track รางบน		1 pc. 1 ชิ้น
Running gear, top ลูกล้อ	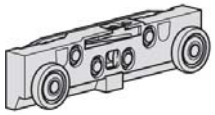	1 pc. 1 ชิ้น
Plate เพลท		3 x 1 mm / 3 x 1 มม. 3 x 2 mm / 3 x 2 มม. 3 x 2 mm / 3 x 3 มม.
Soft and self closing mechanism อุปกรณ์ปิดแบบนุ่มนวล	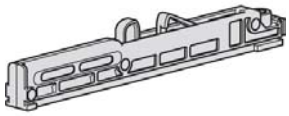	2 pc. 2 ชิ้น
Guide track รางใต้บาน		1 pc. 1 ชิ้น
Floor guide กันแกว่ง		1 pc. 1 ชิ้น
Guide roller, bottom,1 set ลูกล้อและกันแกว่งด้านล่าง		1 set. 1 ชุด
End caps, 1 set (1 black pair, 1 silver coloured pair) ฝาครอบปลายราง 1 ชุด (สีดำ 1 คู่ สีเงิน 1 คู่)		1 set. 1 ชุด
Spacer roller ลูกล้อ		2 pc. 2 ชิ้น

Additional components อุปกรณ์เสริม		Meterial วัสดุ	Finish สี	Length mm ความยาว มม.	Cat. No. รหัสสินค้า
Guide rail for soft floor อุปกรณ์เสริม	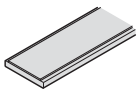	Aluminium อะลูมิเนียม	Silver coloured anodized สีเงินอโนไดซ์	2,200	940.59.802
				3,600	940.59.803
		Aluminium อะลูมิเนียม	Black anodized สีดำอโนไดซ์	2,200	940.59.812
				3,600	940.59.813

We reserve the right to alter specifications without notice (HTH Architectural Hardware 2019).
เรามีสิทธิ์ขอสงวนในการเปลี่ยนแปลงรายละเอียดโดยมิต้องแจ้งให้ทราบล่วงหน้า (อุปกรณ์สถาปัตย์ พ.ศ. 2562)

Sliding door fitting Design 100-S SLIDO

อุปกรณ์บานเลื่อน รุ่น Design 100-S SLIDO





Features

- For 1-leaf timber sliding door
- Wall mounting
- With anti-derailment device

Technical data

- Max. door weight: 100 kg
- Max. door height: 2,500 mm
- Max. door width: 1,200 mm
- Door thickness: 35–45 mm

คุณสมบัติ

- อุปกรณ์บานเลื่อนครบชุดสำหรับบานเดี่ยว
- ติดตั้งที่ผนัง
- ระบบป้องกันลูกล้อตกราง

ข้อมูลทางเทคนิค

- สามารถรับน้ำหนักบานได้มากสุด: 100 กก. ต่อหนึ่งบานประตู
- สำหรับความสูงบานสูงสุด: 2,500 มม.
- สำหรับความกว้างบานสูงสุด: 1,200 มม.
- สำหรับความหนาบาน: 35-45 มม.

Section trolley hanger and guide

ระยะติดตั้งลูกล้อและกันแกว่งบาน

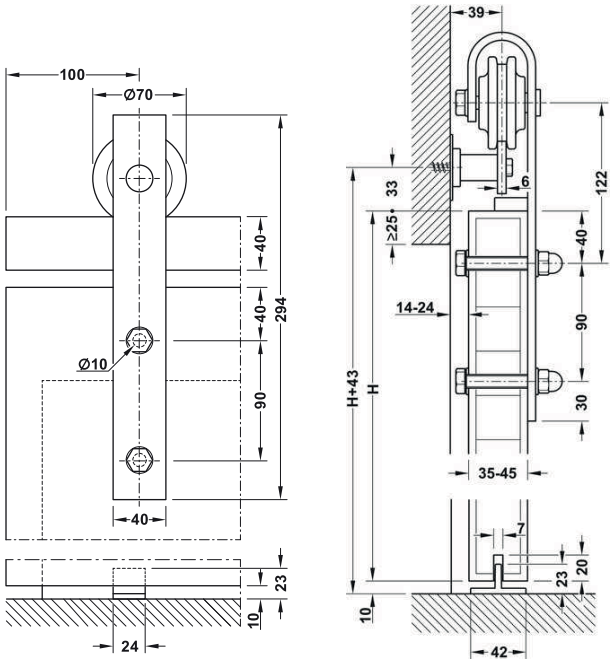

H = Door height

H = ความสูงบานประตู

Wall mounting

วิธีการติดตั้งที่ผนัง

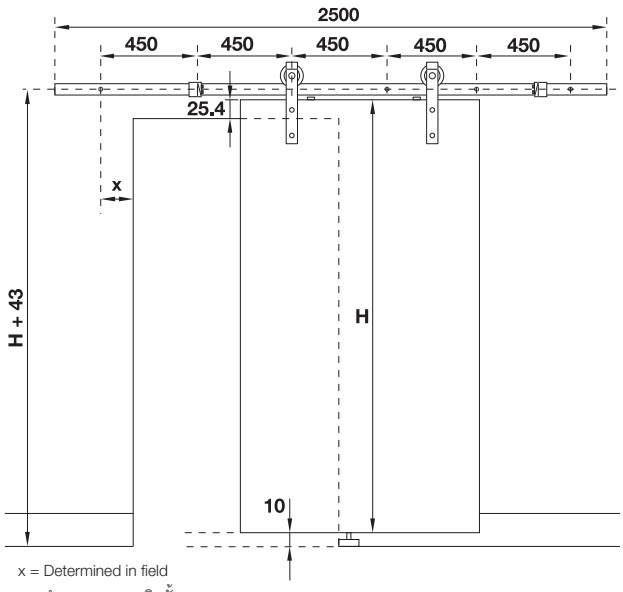

x = Determined in field

x = กำหนดระยะตอนติดตั้ง

Sliding door fitting set อุปกรณ์บานเลื่อนครบชุด		Material วัสดุ	Finish สี	Length mm ความยาว มม.	Cat. No. รหัสสินค้า
	Without soft closing mechanism ไม่มีระบบการปิดแบบนุ่มนวล	Steel เหล็ก	Black สีดำ	2,500	941.32.004

Packing: 1 set

ขนาดบรรจุ: 1 ชุด

Additional components อุปกรณ์เสริม	Material วัสดุ	Finish สี	Cat. No. รหัสสินค้า
Soft closing mechanism ปิดแบบนุ่มนวล	Plastic พลาสติก	Black สีดำ	941.32.410

Packing: 1 pair

ขนาดบรรจุ: 1 คู่

We reserve the right to alter specifications without notice (HTH Architectural Hardware 2019).
เราขอสงวนสิทธิ์การเปลี่ยนแปลงรายละเอียดโดยไม่ต้องแจ้งล่วงหน้า (อุปกรณ์สถาปัตย์ มิถุนายน 2562)

Set consisting of ประกอบด้วย		Material วัสดุ	Finish สี	For 1-leaf สำหรับ 1 บาน
	Roller hanger ลูกล้อสำหรับแขวนบาน	Steel เหล็ก	Black สีดำ	1 pair 1 คู่
	Running track, 2,500 mm รางบน 2,500 มม.	Steel เหล็ก	Black สีดำ	1 pc. 1 ชิ้น
	Track stop ตัวหยุดบาน	Zinc alloy ซิงค์อัลลอยด์	Black สีดำ	1 pc. left/1 pc. right 1 ชิ้น ด้านซ้าย/1 ชิ้น ด้านขวา
	Wall mounting fitting อุปกรณ์ยึดรางติดผนัง	Steel เหล็ก	Black สีดำ	6 pcs. 6 ชิ้น
	Anti-jump block อุปกรณ์กันตกราง	Plastic พลาสติก	Black สีดำ	2 pcs. 2 ชิ้น
	Floor guide กันแกว่ง	Plastic พลาสติก	Black สีดำ	1 pc. 1 ชิ้น
	Hexagon screwdriver สกรูหกเหลี่ยม	Steel เหล็ก	Galvanized สีกัลวาไนซ์	1 pc. 1 ชิ้น
	Drill bit Ø8 ดอกเจาะ Ø8	Steel เหล็ก	Galvanized สีกัลวาไนซ์	1 pcs. 1 ชิ้น

Note
Please install at wall with a distance of 450 mm.
หมายเหตุ
อุปกรณ์ยึดรางติดผนังให้ติดทุกระยะ 450 มม.

Pull handle
มือจับดึง

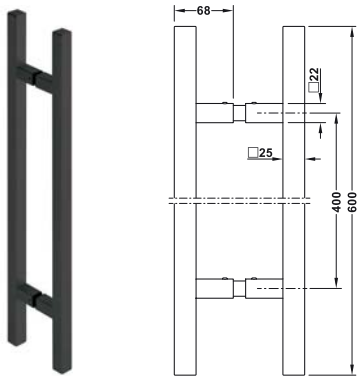

Features
- For timber door thickness: 37–50 mm

คุณสมบัติ
- สำหรับบานประตูไม้หนา 37-50 มม.

Material/Finish วัสดุ/สี	Cat. No. รหัสสินค้า
Stainless steel graphite black สแตนเลส สีดำถ่าน	903.00.983

Packing: 1 set
ขนาดบรรจุ: 1 ชุด

We reserve the right to alter specifications without notice (HTH Architectural Hardware 2019).
เรามีสิทธิ์เปลี่ยนแปลงรายละเอียดโดยไม่ต้องแจ้งให้ทราบล่วงหน้า (อุปกรณ์สถาปัตยกรรม เฮทีเอช 2562)

Sliding door fitting Design 100-S SLIDO

อุปกรณ์บานเลื่อนรุ่น Design 100-S SLIDO

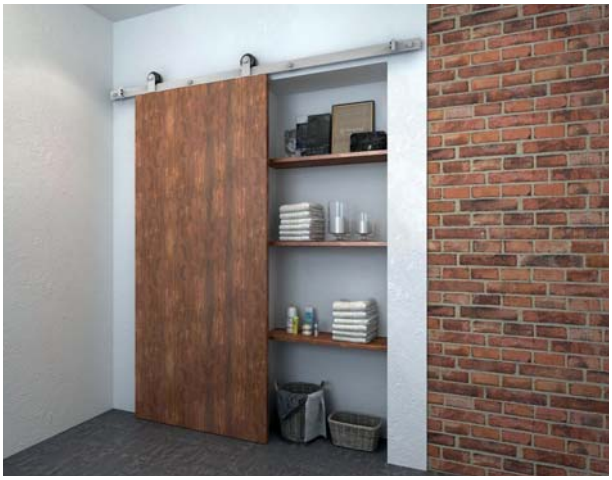

Features

- For 1-leaf timber sliding door
- Wall mounting installation

Technical data

- Max. door weight 100 kg
- Max. door height 2,500 mm
- Max. door width 1,200 mm
- Door thickness 35–45 mm

คุณสมบัติ

- สำหรับบานเลื่อนเดี่ยว
- ติดตั้งที่ผนัง

ข้อมูลทางเทคนิค

- สามารถรับน้ำหนักบานได้มากสุด 100 กก. ต่อหนึ่งบานประตู
- สำหรับความสูงบานสูงสุด 2,500 มม.
- สำหรับความกว้างบานสูงสุด 1,200 มม.
- สำหรับความหนาบาน 35-45 มม.

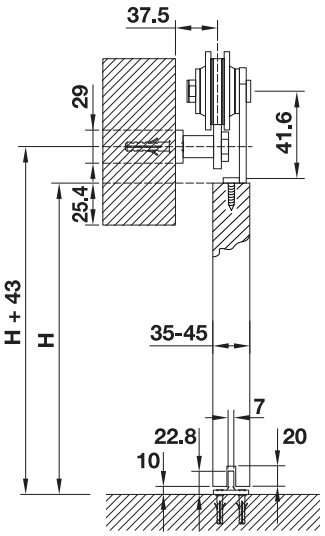

H = Door height

H = ความสูงบานประตู

Installation

วิธีการติดตั้งที่ผนัง

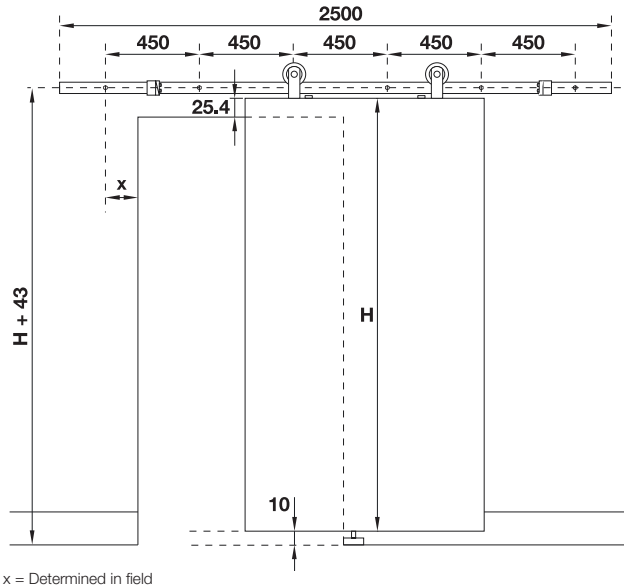

x = Determined in field

x = กำหนดระยะตอนติดตั้ง

Sliding door fitting set อุปกรณ์บานเลื่อนครบชุด		Material/Finish วัสดุ/สี	Length mm ความยาว มม.	Cat. No. รหัสสินค้า
	Without soft closing mechanism ไม่มีระบบการปิดแบบนุ่มนวล	Stainless steel matt สแตนเลสสตีล สีด้าน	2,500	941.32.014

Packing: 1 set

ขนาดบรรจุ: 1 ชุด

Additional components อุปกรณ์เสริม	Material วัสดุ	Finish สี	Cat. No. รหัสสินค้า
Soft closing mechanism ปิดแบบนุ่มนวล	Plastic พลาสติก	Black สีดำ	941.32.410

Packing: 1 pair

ขนาดบรรจุ: 1 คู่

We reserve the right to alter specifications without notice (HTH Architectural Hardware 2019).
เรามีสิทธิ์ขอสงวนในการเปลี่ยนแปลงรายละเอียดโดยไม่ต้องแจ้งล่วงหน้า (อุปกรณ์สถาปัตยกรรม เมษายน 2562)

Set consisting of ประกอบด้วย		Material วัสดุ	Finish สี	For 1-leaf สำหรับ 1 บาน
	Roller hanger ลูกล้อสำหรับแขวนบาน	Stainless steel สแตนเลส สตีล	Matt สีด้าน	1 pair 1 คู่
	Running track, 2,500 mm รางบน 2,500 มม.	Stainless steel สแตนเลส สตีล	Matt สีด้าน	1 pc. 1 ชิ้น
	Track stop ตัวหยุดบาน	Stainless steel สแตนเลส สตีล	Matt สีด้าน	1 pc. left/1 pc. right 1 ชิ้น ด้านซ้าย/1 ชิ้น ด้านขวา
	Wall mounting fitting อุปกรณ์ยึดรางติดผนัง	Stainless steel สแตนเลส สตีล	Matt สีด้าน	6 pcs. 6 ชิ้น
	Anti-jump block อุปกรณ์กันตกราง	Plastic พลาสติก	Black สีดำ	2 pcs. 2 ชิ้น
	Floor guide กันแกว่ง	Plastic พลาสติก	Black สีดำ	1 pc. 1 ชิ้น
	Hexagon screwdriver สกรูหกเหลี่ยม	Steel เหล็ก	Galvanized สีกัลวาไนซ์	1 pc. 1 ชิ้น
	Drill bit Ø8 ดอกเจาะ Ø8	Steel เหล็ก	Galvanized สีกัลวาไนซ์	1 pcs. 1 ชิ้น

Note
Please install at wall with a distance of 450 mm.

หมายเหตุ
อุปกรณ์ยึดรางติดผนังให้ติดทุกระยะ 450 มม.

We reserve the right to alter specifications without notice (HTH Architectural Hardware 2019).
เรามีสิทธิ์ขอสงวนสิทธิ์ในการเปลี่ยนแปลงรายละเอียดโดยไม่ต้องแจ้งให้ทราบล่วงหน้า (อุปกรณ์สถาปัตยกรรม 2562)

Sliding door fitting SClose 100

อุปกรณ์บานเลื่อน SClose 100



Feature

- For 1- leaf timber sliding door
- Wall surface mounting
- With self closing function, speed adjustable by spiral spring type
- Hold open function, hold position adjustable
- Soft closing by dampening speed adjustable

Technical data

- Max. door weight: 100 kg
- Adjustable door height: 0/-2 mm
- Door thickness: 40-50 mm

คุณสมบัติ

- สำหรับบานเลื่อนเดี่ยวอัตโนมัติ
- แบบติดตั้งบนผนังติดตั้งง่าย
- สามารถปรับความเร็วการปิด
- สามารถปรับตำแหน่งเปิดค้างบนประตู
- ปิดอัตโนมัติได้นุ่มนวล

ข้อมูลทางเทคนิค

- น้ำหนักประตูสูงสุด: 100 กก.
- การปรับความสูงประตู: 0/-2 มม.
- ความหนาประตู: 40-50 มม.

Wall mounting

การติดตั้งแบบยึดผนัง

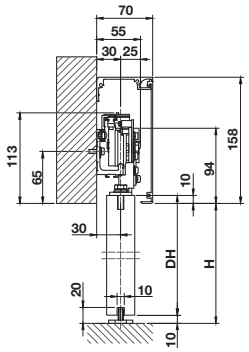

Selection guide and trolley hanger

รูปแบบการติดตั้งชุดลูกล้อและกันแกว่ง

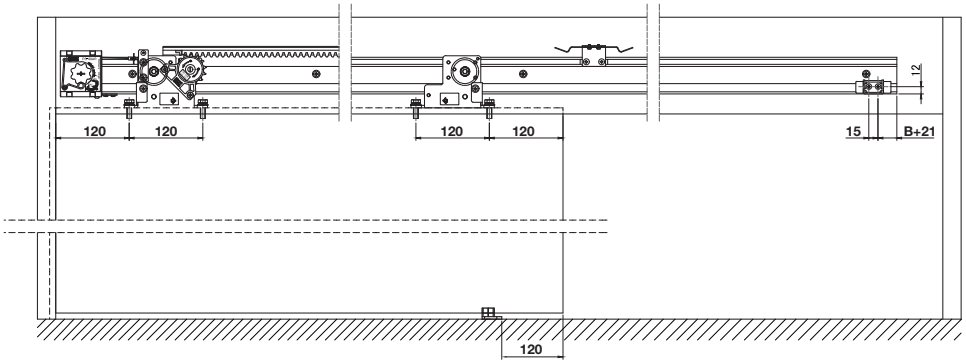

H = Opening height
DH = Door height

H = ความสูงช่องเปิดบานประตู
DH = ความสูงประตู

Sliding door fitting set, without running track อุปกรณ์บานเลื่อนครบชุด (ไม่รวมรางบน)		Door width mm ความกว้างบานประตู มม.	Cat. No. รหัสสินค้า
	Semi-auto sliding door อุปกรณ์บานเลื่อนปิดอัตโนมัติ	700–1,200	941.41.010

Packing: 1 set
ขนาดบรรจุ: 1 ชุด

We reserve the right to alter specifications without notice (HTH Architectural Hardware 2019).
เรามีสิทธิ์ในการเปลี่ยนแปลงรายละเอียดโดยไม่ต้องแจ้งล่วงหน้า (อุปกรณ์สถาปัตยกรรม มีนาคม 2562)

Consisting of ประกอบด้วย		For 1 leaf สำหรับบานเดี่ยว
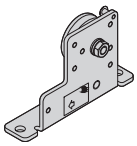	Running gear with mounting plate, left side ลูกล้อพร้อมเพลทแขวนบาน, ด้านซ้าย	1 pc. 1 ชิ้น
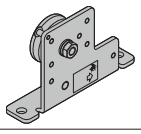	Running gear with mounting plate, right side ลูกล้อพร้อมเพลทแขวนบาน, ด้านซ้าย	1 pc. 1 ชิ้น
	Control speed wheel ลูกล้อปรับความเร็ว	1 pc. 1 ชิ้น
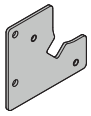	Control speed wheel bracket เพลทยึดลูกล้อปรับความเร็ว	1 pc. 1 ชิ้น
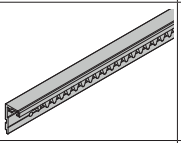	Control rack set ชุดเฟืองสำหรับลูกล้อปรับความเร็ว	1 pc. 1 ชิ้น
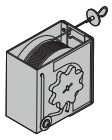	Spring wire device อุปกรณ์สปริงสำหรับดึงปิดประตู	1 pc. 1 ชิ้น
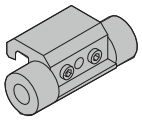	Door stopper ตัวหยุดบาน	1 pc. 1 ชิ้น
	Door stopper plate แผ่นเพลทตัวหยุดบาน	1 pc. 1 ชิ้น
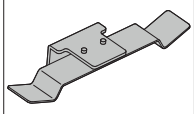	Hold-open device อุปกรณ์ตั้งค้าง	1 pc. 1 ชิ้น
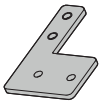	Spring wire device bracket เพลทยึดอุปกรณ์สปริงสำหรับดึงปิดประตู	1 pc. 1 ชิ้น
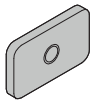	Plate nut แผ่นเพลทรับสกรู	2 pcs. 2 ชิ้น

6

We reserve the right to alter specifications without notice (HTH Architectural Hardware 2019).
บริษัทฯ ขอสงวนสิทธิ์ในการเปลี่ยนแปลงรายละเอียดโดยมิต้องแจ้งล่วงหน้า (อุปกรณ์สถาปัตยกรรม 2562)

Panel and accessories ฝาครอบและอุปกรณ์เสริม		Material วัสดุ	Finish สี	Length mm ความยาว มม.	Cat. No. รหัสสินค้า
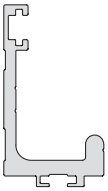	Running track, for wall mounting รางบน สำหรับติดตั้งบนผนัง	Aluminium อะลูมิเนียม	Silver coloured anodized สีเงินอโนไดซ์	3,000	941.41.800
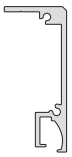	Cover panel, front ฝาครอบราง, ด้านหน้า	Aluminium อะลูมิเนียม	Silver coloured anodized สีเงินอโนไดซ์	3,100	941.00.414
	Cover panel, top ฝาครอบราง, ด้านบน	Aluminium อะลูมิเนียม	Silver coloured anodized สีเงินอโนไดซ์	3,100	941.00.415
	End cap ฝาครอบด้านข้าง	Aluminium อะลูมิเนียม	Silver coloured anodized สีเงินอโนไดซ์	–	941.00.416
	Floor guide ตัวกันแกว่ง	Plastic พลาสติก	Grey สีเทา		940.42.031

6

We reserve the right to alter specifications without notice (HTH Architectural Hardware 2019).
เรามีสิทธิ์ที่จะเปลี่ยนแปลงรายละเอียดโดยไม่ต้องแจ้งล่วงหน้า (อุปกรณ์สถาปัตยกรรม 2562)

INTENTIONAL BLANK PAGE

We reserve the right to alter specifications without notice (HTH Architectural Hardware 2019).
บริษัทฯ ขอสงวนสิทธิ์ในการเปลี่ยนแปลงรายละเอียดโดยไม่ต้องแจ้งล่วงหน้า (อุปกรณ์สถาปัตยกรรม 2562)

Sliding door fitting Design 150-U SLIDO

อุปกรณ์บานเลื่อน รุ่น Design 150-U SLIDO







Feature

- For 1-and 2-leaf timber sliding doors
- Wall and ceiling mounting
- Wall mounting bracket distance +6 mm
- High adjustment in wall bracket ±8 mm, roller area +7 mm
- Assembly to fit at the connection

Technical data

- Max. door weight per leaf: 150 kg
- For door thickness: 30–45 mm

คุณสมบัติ

- สำหรับบานเลื่อนเดี่ยวและบานเลื่อนคู่
- สามารถติดตั้งกับผนังหรือฝ้าเพดาน
- สามารถปรับระยะห่างผนัง +6 มม.
- สามารถปรับความสูงด้านผนัง ±8 มม. ด้านลูกล้อ ±7 มม.
- ติดตั้งอุปกรณ์ตามระยะที่กำหนด

ข้อมูลทางเทคนิค

- สามารถรับน้ำหนักบานประตูสูงสุด: 150 กก. ต่อ 1 บานประตู
- สำหรับความหนาบาน 30-45 มม.

Section running gear and top guide

รูปแบบการติดตั้งชุดลูกล้อและกันแกว่งรางบน

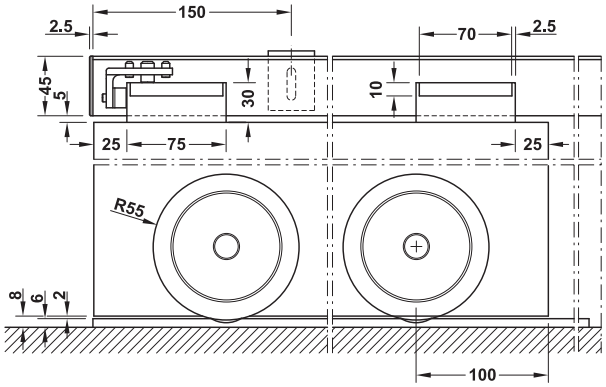

Door panel cut out

รูปแบบการเจาะประตูสำหรับบานไม้

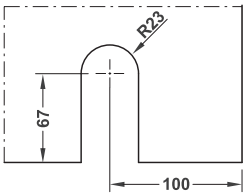

Sliding door fitting set, without running track อุปกรณ์บานเลื่อนครบชุด (ไม่รวมรางบนและรางล่าง)		Supplied with ประกอบด้วย	Cat.no รหัสสินค้า
	Without soft closing mechanism ไม่มีระบบการปิดแบบนุ่มนวล	2 Running gears, Felt guide strips, 2 Guide flanges, 2 Stoppers, Fixing material ลูกล้อ 2 ชิ้น แถบกาว ฝายึด 2 ชิ้น ตัวหยุดบาน 2 ชิ้น อุปกรณ์ติดตั้ง	941.58.010

Packing: 1 set
ขนาดบรรจุ: 1 ชุด

We reserve the right to alter specifications without notice (HTH Architectural Hardware 2019).
เราขอสงวนสิทธิ์ในการเปลี่ยนแปลงรายละเอียดโดยไม่ต้องแจ้งล่วงหน้า (อุปกรณ์สถาปัตยกรรม 2562)

Ceiling and wall installation

รูปแบบการติดตั้งบนฝ้าและผนัง

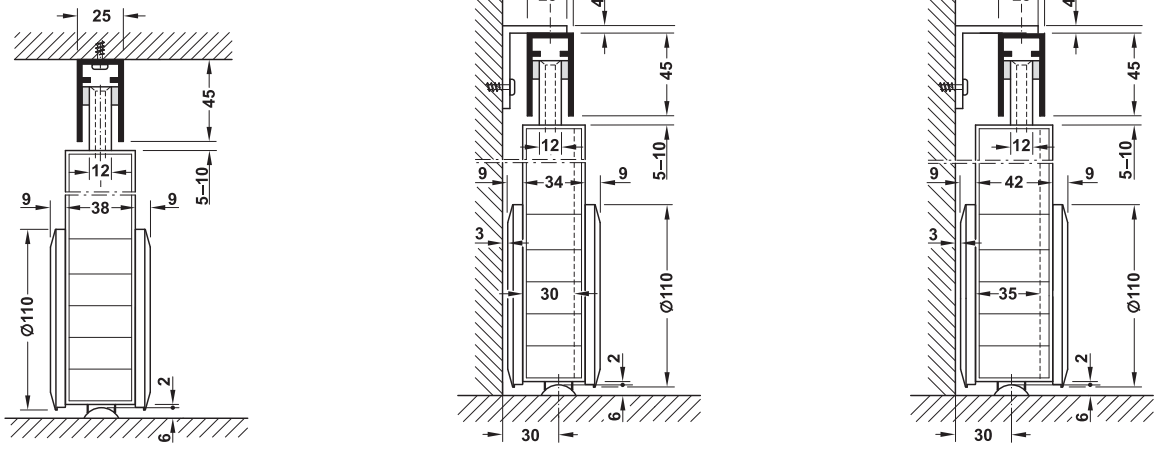

Note

The wall distance of door is always the same, also with different door thicknesses. Please select different sizes of wall mounting brackets for extension of wall distance.

หมายเหตุ

แม้ว่าความหนาของบานจะต่างกัน แต่ระยะการติดตั้งห่างจากผนังจะต้องเท่ากันเสมอ ดังนั้นควรเลือกระยะเหล็กฉากให้เหมาะสมกับความหนาบานประตู

Drilled top guide track

วิธีการเจาะตำแหน่งกันแกว่งรางบน

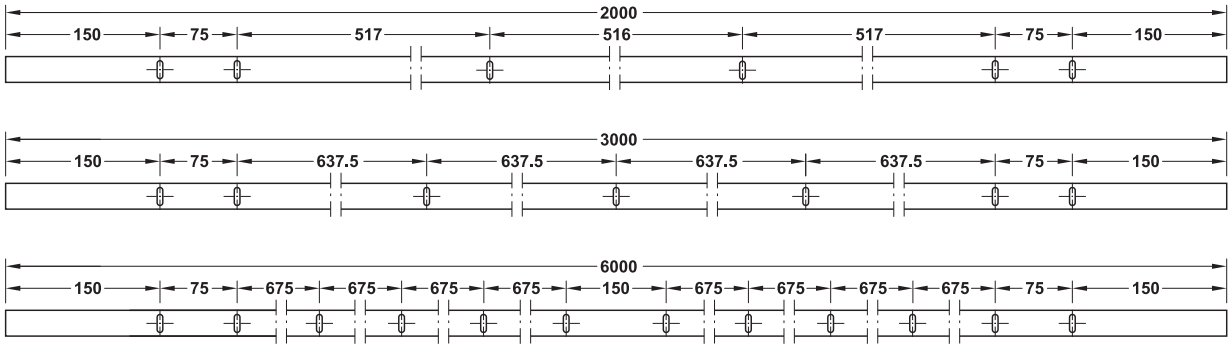

Tracks and accessories รางและอุปกรณ์เสริม		Meterial วัสดุ	Finish สี	Length mm ความยาว มม.	Cat. No. รหัสสินค้า
	Bottom running track predrilled (2 pcs), 20 x 6 mm (WxH) รางล่างพร้อมรูนำร่อง (2 ชิ้น) ขนาด 20 x 6 มม. (กxส)	Stainless steel สแตนเลส	Matt สีด้าน	2,000	941.58.920
				3,000	941.58.930
				6,000	941.58.960
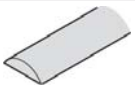	Bottom running track undrilled (2 pcs), 20 x 6 mm (WxH) รางล่างไม่มีรูนำร่อง (2 ชิ้น) ขนาด 20 x 6 มม. (กxส)	Stainless steel สแตนเลส	Matt สีด้าน	2,000	941.58.820
				3,000	941.58.830
				6,000	941.58.860
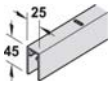	Top guide track drilled, incl. plastic caps กันแกว่งรางบน รวมฝาครอบ	Aluminium อะลูมิเนียม	Stainless steel coloured anodized สีสแตนเลสอโนไดซ์	2,000	941.58.720
				3,000	941.58.730
				6,000	941.58.760
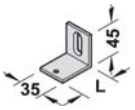	Wall mounting breaket, height adjustable Lenght L = wall distance เหล็กฉากสำหรับยึดกับผนัง สำหรับความสูง ความยาว L = ระยะผนัง	Aluminium อะลูมิเนียม	Stainless steel coloured anodized สีสแตนเลสอโนไดซ์	25	941.58.060
				35	941.58.062
				45	941.58.061
				65	941.58.063

We reserve the right to alter specifications without notice (HTH Architectural Hardware 2019).
บริษัทฯ ขอสงวนสิทธิ์ในการเปลี่ยนแปลงรายละเอียดโดยไม่ต้องแจ้งล่วงหน้า (อุปกรณ์สถาปัตย์ปี 2562)

Sliding door fitting D-Line 11 50-I/80-I/120-I SLIDO

ชุดอุปกรณ์บานเลื่อน รุ่น D-Line 11 50-I/80-I/120-I SLIDO







Feature

- For 1- and 2-leaf timber sliding doors
- Door height adjustable +/-2 mm
- Installation with integrated support flange

Technical data

- Max. door weight per leaf: 50/80/120 kg
- Closing speed:
  With soft and self-closing mechanism up to 0.5 m/s
  With shock absorber up to 0.4 m/s

คุณสมบัติ

- สำหรับบานเลื่อนเดี่ยวและบานเลื่อนคู่
- สามารถปรับความสูงบานได้ +/-2 มม.
- ติดตั้งแบบฝังปรับความสูงด้านข้าง

ข้อมูลทางเทคนิค

- สามารถรับน้ำหนักบานได้ 50/80/120 กก. ต่อหนึ่งบานประตู
- ความเร็วการปิดของอุปกรณ์:
  ปิดแบบนุ่มนวลทดสอบได้สูงถึง 0.5 เมตร/วินาที
  ตัวหยุดบานทดสอบได้สูงถึง 0.4 เมตร/วินาที

Wall mounting with bracket and rail

วิธีการติดตั้งที่ผนังด้วยเหล็กฉากและรางยึดผนัง

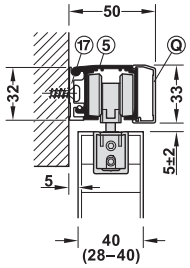

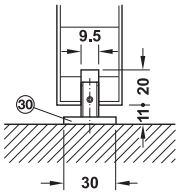

Sliding door fitting set, without running track อุปกรณ์บานเลื่อนครบชุด (ไม่รวมรางบน)		Min. door width mm ความกว้างบานอย่างน้อย มม.	50 kg 50 กก.	80 kg 80 กก.	120 kg 120 กก.
Running gear with axle bearing ลูกล้อเพลาลูกปืน					
	Without soft and self closing mechanism ไม่มีระบบปิดแบบนุ่มนวล	500	940.44.004	940.83.053	941.25.044
	On one side with soft closing mechanism พร้อมระบบปิดแบบนุ่มนวล 1 ด้าน	499 (50-I/80-I) 561 (120-I)	940.44.005	940.83.054	941.25.045
Running gear with ball bearing mounted roller ลูกล้อตลับลูกปืน					
	On one side with soft closing mechanism with shock absorber มีระบบการปิดแบบนุ่มนวล 1 ด้าน และ ตัวหยุดบาน	538 (50-I/80-I) 600 (120-I)	940.44.006	940.83.055	941.25.046
	On both sides with soft closing mechanism พร้อมระบบปิดแบบนุ่มนวล 2 ด้าน	744 (50-I/80-I) 868 (120-I)	940.44.007	940.83.056	941.25.047

Packing: 1 set
ขนาดบรรจุ: 1 ชุด

We reserve the right to alter specifications without notice (HTH Architectural Hardware 2019).
เราขอสงวนสิทธิ์ในการเปลี่ยนแปลงรายละเอียดโดยมิต้องแจ้งล่วงหน้า (อุปกรณ์สถาปัตย์ มีนาคม 2562)

Selection guide and trolley hanger
รูปแบบการติดตั้งชุดลูกล้อและกันแกว่ง

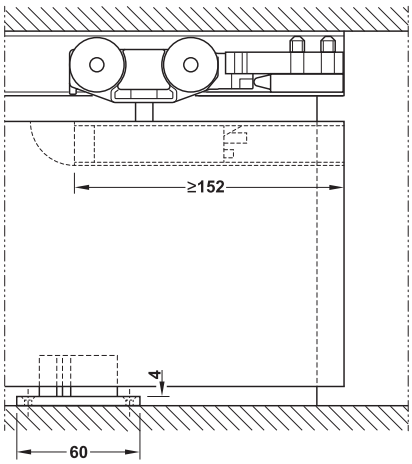

Routing dimension
ระยะเจาะบาน

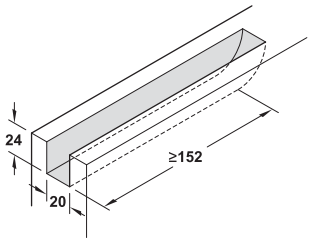

50-I

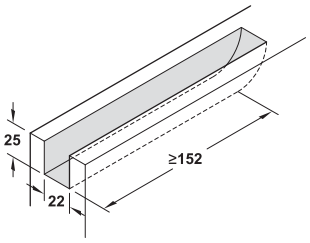

80-I and 120-I

Soft closing versions overview
ภาพรวมระบบปิดแบบนุ่มนวล

Running gear with axle bearing
ลูกล้อเพลาลูกปืน

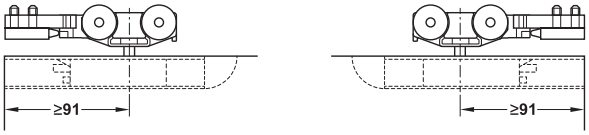

Without soft and self-closing mechanism
ไม่มีระบบการปิดแบบนุ่มนวล

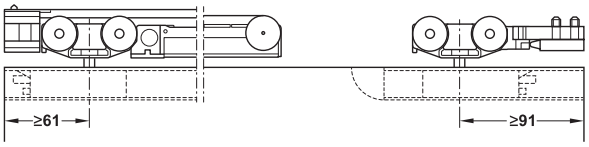

With soft and self-closing mechanism on one side
มีระบบการปิดแบบนุ่มนวล 1 ด้าน

Running gear with ball bearing mounted roller
ลูกล้อตลับลูกปืน

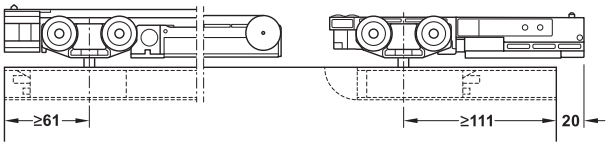

With soft and self-closing mechanism on one side and shock absorber
มีระบบการปิดแบบนุ่มนวล 1 ด้าน และ ตัวหยุดบาน

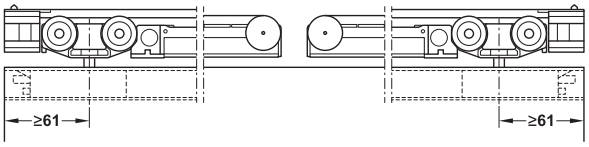

With soft and self closing mechanism on both side
มีระบบการปิดแบบนุ่มนวล 2 ด้าน

6

Order reference
Track, panel and accessories must be order separately. For 2 leaf sliding doors to order 2 sets.

ข้อแนะนำการสั่งซื้อ
กรุณาสั่งซื้อต่างหาก สำหรับ ราง บานประตู และอุปกรณ์เสริม สำหรับบานเลื่อนคู่ กรุณาสั่งซื้อชุดลูกล้อจำนวน 2 ชุด

Order reference
Individual components ..... page 6.36
Tracks and accessories ..... page 6.37
Wall pocket solution ..... page 6.40

ข้อแนะนำการสั่งซื้อ
ส่วนประกอบแยกชิ้น ..... หน้า 6.36
รางและอุปกรณ์เสริม ..... หน้า 6.37
ติดตั้งบานเลื่อนแบบซ่อนผนัง ..... หน้า 6.40

We reserve the right to alter specifications without notice (HTH Architectural Hardware 2019).
เราขอสงวนสิทธิ์ในการเปลี่ยนแปลงรายละเอียดโดยมิได้แจ้งให้ทราบล่วงหน้า (อุปกรณ์สถาปัตยกรรม 2562)

Set consisting of ประกอบด้วย		For 1-leaf สำหรับบานเดี่ยว
Running gear with axle bearing ลูกล้อเพลาลูกปืน		
Without soft and self closing mechanism ไม่มีระบบปิดแบบนุ่มนวล	Running gears with support flange ลูกล้อพร้อมเพลทแบบฝัง	2 pcs. 2 ชิ้น
	Support profiles with cover cap รางฝังพร้อมฝาครอบข้าง	2 pcs. 2 ชิ้น
	Clear threshold floor guide อุปกรณ์กันแกว่งแบบปรับได้	1 pc. 1 ชิ้น
	Track buffers with retaining spring ตัวหยุดบานพร้อมส่วนยึดลูกล้อแบบยืดหยุ่น	2 pcs. 2 ชิ้น
On one side with soft closing mechanism พร้อมระบบปิดแบบนุ่มนวล 1 ด้าน	Running gears with support flange ลูกล้อพร้อมเพลทแบบฝัง	1 pc. 1 ชิ้น
	Running gears with support flange and soft and self closing mechanism ลูกล้อพร้อมเพลทแบบฝังและระบบปิดแบบนุ่มนวล	1 pc. 1 ชิ้น
	Support profiles with cover cap รางฝังพร้อมฝาครอบข้าง	2 pcs. 2 ชิ้น
	Clear threshold floor guide อุปกรณ์กันแกว่งแบบปรับได้	1 pc. 1 ชิ้น
	Track buffers with retaining spring ตัวหยุดบานพร้อมส่วนยึดลูกล้อแบบยืดหยุ่น	1 pc. 1 ชิ้น
	Release device with stopper for soft and self closing อุปกรณ์ปลดบานพร้อมตัวหยุด ใช้กับระบบปิดแบบนุ่มนวล	1 pc. 1 ชิ้น
Running gear with ball bearing mounted roller ลูกล้อตลับลูกปืน		
On one side with soft closing mechanism พร้อมระบบปิดแบบนุ่มนวล 1 ด้าน	Running gears with support flange ลูกล้อพร้อมเพลทแบบฝัง	1 pc. 1 ชิ้น
	Running gears with support flange and soft and self closing mechanism ลูกล้อพร้อมเพลทแบบฝังและระบบปิดแบบนุ่มนวล	1 pc. 1 ชิ้น
	Support profiles with cover cap รางฝังพร้อมฝาครอบข้าง	2 pcs. 2 ชิ้น
	Clear threshold floor guide อุปกรณ์กันแกว่งแบบปรับได้	1 pc. 1 ชิ้น
	Shock absorber with retaining spring ตัวหยุดบานแบบโช๊คพร้อมสปริง	1 pc. 1 ชิ้น
	Release device with stopper for soft and self closing อุปกรณ์ปลดบานพร้อมตัวหยุด ใช้กับระบบปิดแบบนุ่มนวล	1 pc. 1 ชิ้น
On both sides with soft closing mechanism พร้อมระบบปิดแบบนุ่มนวล 2 ด้าน	Running gears with support flange and soft and self closing mechanism ลูกล้อพร้อมเพลทแบบฝังและระบบปิดแบบนุ่มนวล	2 pcs. 2 ชิ้น
	Support profiles with cover cap รางฝังพร้อมฝาครอบข้าง	2 pcs. 2 ชิ้น
	Clear threshold floor guide อุปกรณ์กันแกว่งแบบปรับได้	1 pc. 1 ชิ้น
	Release device with stopper for soft and self closing อุปกรณ์ปลดบานพร้อมตัวหยุด ใช้กับระบบปิดแบบนุ่มนวล	2 pcs. 2 ชิ้น

Accessories for retrofitting อุปกรณ์สำหรับติดตั้งเสริม		Load capacity kg รับน้ำหนัก กก.	Cat. No. รหัสสินค้า
	Soft and self closing mechanism, with release device with stopper, For clamping onto running gear ระบบการปิดแบบนุ่มนวล, อุปกรณ์ปลดบานพร้อมตัวหยุด สำหรับหนีบเข้ากับลูกล้อ	50	940.42.304
		80	940.83.300
		120	941.02.300
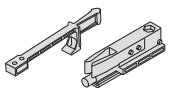	Shock absorber with retaining spring, for clamping onto running ตัวหยุดบานพร้อมสปริง สำหรับหนีบเข้ากับลูกล้อ	50	940.42.305
		80	940.83.301
		120	941.02.301

We reserve the right to alter specifications without notice (HTH Architectural Hardware 2019).
บริษัทฯ ขอสงวนสิทธิ์ในการเปลี่ยนแปลงรายละเอียดใดๆ โดยมิได้มีการแจ้งล่วงหน้า (อุปกรณ์สถาปัตยกรรม 2562)

Running tracks รางบน			Material วัสดุ	Finish สี	Length mm ความยาว มม.	Cat. No. รหัสสินค้า
Wall mounting and ceiling installation การติดตั้งที่ผนังและเพดาน						
	Single running track, pre-drilled, 31 x 33 mm (W x H) รางบนพร้อมรูนำร่อง 31 x 33 (ก x ส)	①	Aluminium อะลูมิเนียม	Silver coloured anodized สีเงินอโนไดซ์	2,000	940.43.922
					3,000	940.43.932
					4,000	940.43.942
					6,000	940.43.962
Wall mounting installation การติดตั้งที่ผนัง						
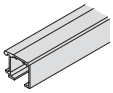	Single running track mounting with mounting rail ⑯,⑰ 32 mm (H) รางบนติดรางยึดผนัง ⑯,⑰ ความสูง 32 มม.	⑤	Aluminium อะลูมิเนียม	Silver coloured anodized สีเงินอโนไดซ์	2,000	941.25.602
					3,000	941.25.603
					6,000	941.25.606
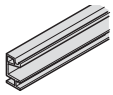	Mounting rail, pre-drilled, width 19 mm รางยึดผนังพร้อมรูนำร่องกว้าง 19 มม.	⑯	Aluminium อะลูมิเนียม	Silver coloured anodized สีเงินอโนไดซ์	2,000	941.25.821
					3,000	941.25.831
					6,000	941.25.861
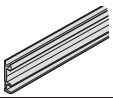	Mounting rail, pre-drilled, width 8 mm รางยึดผนังพร้อมรูนำร่องกว้าง 8 มม.	⑰	Aluminium อะลูมิเนียม	Silver coloured anodized สีเงินอโนไดซ์	2,000	941.25.820
					3,000	941.25.830
					6,000	941.25.860
Ceiling installation การติดตั้งที่เพดาน						
	Double running track, pre-drilled, 70 x 33 mm (W x H) รางคู่พร้อมรูนำร่อง 70×33 มม.	③	Aluminium อะลูมิเนียม	Silver coloured anodized สีเงินอโนไดซ์	2,000	941.02.920
					3,000	941.02.930
					6,000	941.02.960
	Double running track, pre-drilled, 81 x 33 mm (W x H) รางคู่พร้อมรูนำร่อง 81×33 มม.	④	Aluminium อะลูมิเนียม	Silver coloured anodized สีเงินอโนไดซ์	2,000	941.02.820
					3,000	941.02.830
					6,000	941.02.860

Order reference

Please order threaded end insert for running track ⑤ and mounting rail ⑯ or ⑰ separately.

ข้อแนะนำในการสั่งซื้อ

กรุณาสั่งซื้อแกนต่อรางสำหรับติดตั้งราง ⑤ รางยึดผนัง ⑯ หรือ ⑰ แยกต่างหาก

Mounting brackets and accessories เหล็กฉากและอุปกรณ์เสริม			Area of application การใช้งาน	Material วัสดุ	Finish สี	Wall distance track centre mm ระยะห่างผนัง	Length mm ความยาวราง มม.	Cat. No. รหัสสินค้า
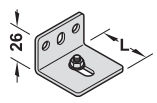	Mounting bracket เหล็กฉาก	⑩	For running track ① สำหรับรางบน ①	Steel เหล็ก	Galvanized สีกัลวาไนซ์	16–25	36	940.42.061
						18–33	44	940.62.061
						33–55	64	940.42.063
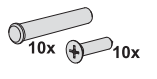	Threaded end insert for running track (1 set) แกนสำหรับต่อราง		For running track ⑤ and mounting rail ⑯,⑰,⑱,⑲ สำหรับรางบน ⑤ และราง ยึดผนัง ⑯,⑰,⑱,⑲	Steel เหล็ก	Galvanized สีกัลวาไนซ์	–	–	941.25.090
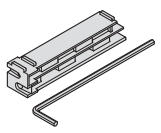	Adjustment aid with hex key อุปกรณ์ช่วยปรับตั้ง พร้อมประแจหกเหลี่ยม		For adjusting the running gears (height and position) สำหรับปรับตั้งลูกล้อ (ความสูงและตำแหน่ง)	Plastic พลาสติก	–	–	90	940.42.075

Note

Please install mounting bracket ⑩ every 400 mm

หมายเหตุ

ติดตั้งเหล็กฉาก ⑩ ทุกระยะ 400 มม.

We reserve the right to alter specifications without notice (HTH Architectural Hardware 2019).
บริษัท ขอสงวนสิทธิ์ในการเปลี่ยนแปลงรายละเอียดโดยมิต้องแจ้งล่วงหน้า (อุปกรณ์สถาปัตย์ พ.ศ. 2562)

Panels and accessories ฝาครอบและอุปกรณ์เสริม			Area of application การใช้งาน	Material วัสดุ	Finish สี	Length mm ความยาว ราง มม.	Width B mm ความกว้าง B มม.	Cat. No. รหัสสินค้า
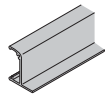	Clip panel, for integration in suspended ceilings ฝาครอบรางบน สำหรับติดตั้งในฝ้า	Ⓖ	For running track ①, ③, ④ สำหรับรางบน ①, ③, ④	Aluminium อะลูมิเนียม	Silver coloured anodized สีเงินอโนไดซ์	2,000	–	940.43.620
						3,000		940.43.630
						6,000		940.43.660
	Clip panel, height 33 mm ฝาครอบรางสูง 33 มม.	Ⓠ	For running track ①, ③, ④ and ⑤ สำหรับรางบน ①, ③, ④ และ ⑤	Aluminium อะลูมิเนียม	Silver coloured anodized สีเงินอโนไดซ์	2,000	–	941.25.620
						3,000		941.25.630
						6,000		941.25.660
	End cap set ฝาปิดปลายราง	–	For running track ① for running track ⑤, mounting rail ⑰ and panel Ⓠ สำหรับรางบน ① สำหรับราง บน ⑤, ติดตั้งกับรางยึดผนัง ⑰ และฝาครอบราง Ⓠ	Plastic พลาสติก	Silver coloured สีเงิน	–	50	941.25.040
			For running track ⑤, mounting rail ⑯ and panel Ⓠ สำหรับรางบน ⑤ ติดตั้งกับราง ยึดผนัง ⑯ และฝาครอบราง Ⓠ	Plastic พลาสติก	Silver coloured สีเงิน	–	61	941.25.041
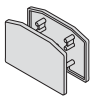	End cap set ฝาปิดปลายราง		For running track ① and 2x panel Ⓠ สำหรับรางบน ① ติดตั้งกับ ฝาครอบราง Ⓠ x 2	Plastic พลาสติก	Silver coloured สีเงิน	–	51	941.25.042
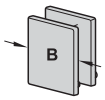	End cap set ฝาปิดปลายราง		For running track ⑤, mounting rail ⑰ สำหรับรางบน ⑤ , ติดตั้งกับรางยึดผนัง ⑰	Plastic พลาสติก	Silver coloured สีเงิน	–	40	940.43.076
			For running track ⑤, mounting rail ⑯ สำหรับรางบน ⑤ , ติดตั้งกับรางยึดผนัง ⑯	Plastic พลาสติก	Silver coloured สีเงิน	–	51	940.43.480
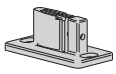	Clear threshold floor guide อุปกรณ์กันแกว่งแบบปรับได้	㉚	For wooden doors with or without guide track ㉛ สำหรับบานไม้แบบมีหรือไม่มีราง ล่าง ㉛	Plastic พลาสติก	Black สีดำ	–	–	940.42.203
	Guide track, bottom รางล่าง	㉛	For clear threshold floor guide ㉚ สำหรับอุปกรณ์กันแกว่ง แบบปรับได้ ㉚	Plastic พลาสติก	Black สีดำ	1,000	–	940.42.050
						1,500		940.42.051
						2,000		940.42.052
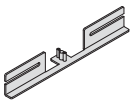	Clear threshold floor guide, for wall pocket installation กันแกว่งรางล่าง สำหรับติดตั้งบนเส้น หลังผนังแบบระยะ ศูนย์องศา		For installation on one or both side to front side of sliding door wall pocket, for gap width 8-8.5 mm สำหรับติดตั้งด้านใดด้านหนึ่งหรือ ติดตั้งทั้งสองด้านที่ติดตั้งด้านหลัง ผนังระยะห่าง ระหว่างช่อง 8-8.5 มม.	Stainless steel สแตนเลส สตีล	–	–	245	940.42.035

We reserve the right to alter specifications without notice (HTH Architectural Hardware 2019).
เราขอสงวนสิทธิ์ในการเปลี่ยนแปลงรายละเอียดใดๆ โดยไม่ต้องแจ้งล่วงหน้า (อุปกรณ์สถาปัตยกรรม 2562)

Sliding door application for D-Line 11 50-I/80-I/120-I

การติดตั้งรูปแบบต่าง ๆ สำหรับอุปกรณ์บานเลื่อนรุ่น D-Line 11 50-I/80-I/120-I

Wall mounting with mounting rail

การติดตั้งบนผนังด้วยรางยึดผนัง

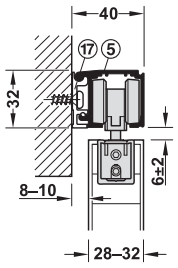

With running track ⑤, mounting rail ⑰, width 8 mm

พร้อมด้วยรางบน ⑤,
รางยึดผนัง ⑰ ความกว้าง 8 มม.

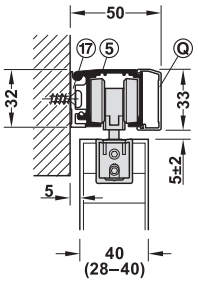

With running track ⑤, mounting rail ⑰, width 8 mm
And clip panel Ⓠ

พร้อมด้วยรางบน ⑤,
รางยึดผนัง ⑰ ความกว้าง 8 มม.
และฝาครอบราง Ⓠ

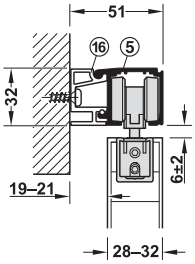

With running track ⑤, mounting rail ⑯, width 19 mm

พร้อมด้วยรางบน ⑤,
รางยึดผนัง ⑯ ความกว้าง 19 มม.

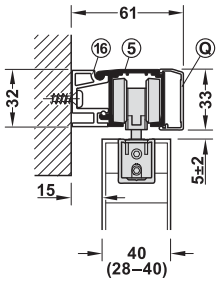

With running track ⑤, mounting rail ⑯, width 15 mm

พร้อมด้วยรางบน ⑤,
รางยึดผนัง ⑯ ความกว้าง 15 มม.

Ceiling installation

การติดตั้งบนเพดาน

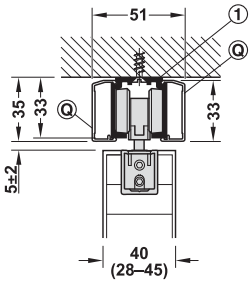

With running track ①,
2 x clip panel Ⓠ

พร้อมด้วยรางบน ①,
ฝาครอบราง Ⓠ 2 อัน

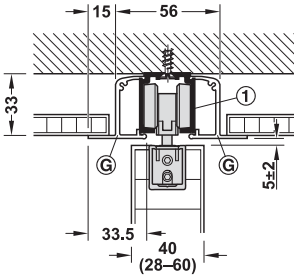

With running track ①,
2 x clip panel Ⓖ

พร้อมด้วยรางบน ①,
ฝาครอบราง Ⓖ 2 อัน

Floor guide

การติดตั้งกันแกว่ง

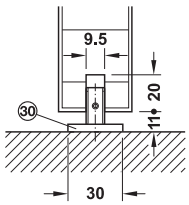

Clear threshold floor guide, without guide track

กันแกว่งแบบปรับได้,
ไม่ใส่รางล่าง

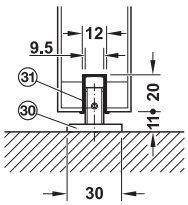

Clear threshold floor guide, with guide track

กันแกว่งแบบปรับได้,
ใส่รางล่าง

6

We reserve the right to alter specifications without notice (HTH Architectural Hardware 2019).
บริษัท ขอสงวนสิทธิ์ในการเปลี่ยนแปลงรายละเอียดโดยมิได้มีการแจ้งล่วงหน้า (อุปกรณ์สถาปัตยกรรม 2562)

Additional set Classic Running track for wall pocket solution

ชุดอุปกรณ์รางเสริมสำหรับบานเลื่อนแบบซ่อนในผนัง

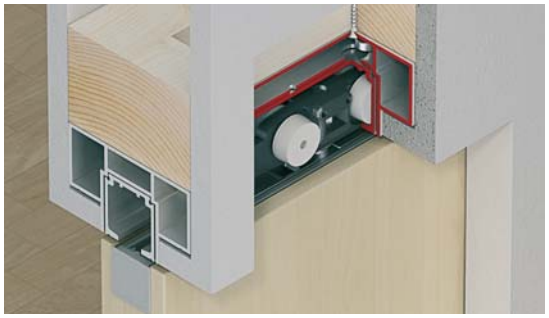



Feature

- For internal wall pocket widths 75, 100 or 125 mm
- Running track, running gear, self-closing mechanism can removed after installation without wall opening
- Stopper position inside wall pocket can be adjusted after installation

Technical data

- Max. door weight per leaf: 40–120 kg

คุณสมบัติ

- อุปกรณ์รางเสริมสำหรับสำหรับบานเลื่อนซ่อนในผนัง 75, 100 และ 125 มม.
- รางบน ลูกล้อ อุปกรณ์ เปิด-ปิด บานอย่างนุ่มนวล สามารถถอดออกได้ โดยที่ไม่ต้องรื้อผนัง
- อุปกรณ์หยุดบานสามารถปรับหลังจากติดตั้งเสร็จ

ข้อมูลทางเทคนิค

- สามารถรับน้ำหนักบานประตูสูงสุด 40-120 กก. ต่อหนึ่งบานประตู

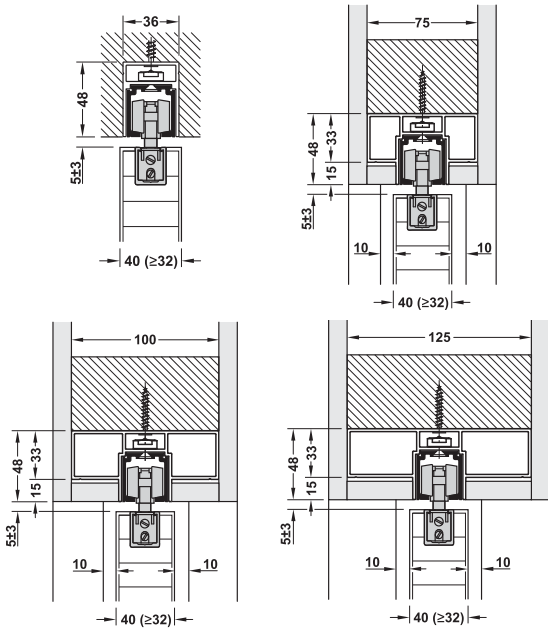

Floor guide

การติดตั้งตัวกันแกว่ง

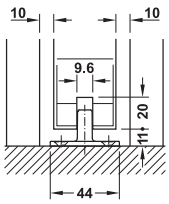

Without guide track
แบบไม่มีรางใต้บาน

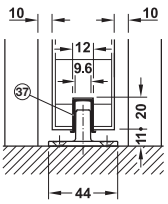

With guide track
แบบติดตั้งรางใต้บาน

Set consisting of ประกอบด้วย		Material วัสดุ	Finish สี	Dim. (W x L) mm ขนาด (ก x ย) มม.	Effective length mm ระยะติดตั้ง มม.	Cat. No. รหัสสินค้า
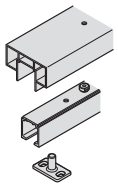	Track and rail set for wall pocket installation, consists of running track and mounting rail, floor guide ชุดรางเสริมประกอบด้วย รางบน, รางเสริม, กันแกว่ง	Aluminium อะลูมิเนียม	Silver coloured anodized สีเงินอโนไดซ์	36 x 2,000	1,980	940.43.280
				36 x 2,500	2,480	940.43.281
				36 x 3,000	2,980	940.43.282
				75 x 2,000	1,980	940.43.291
				75 x 2,500	2,480	940.43.292
				75 x 3,000	2,980	940.43.293
				100 x 2,000	1,980	940.43.294
				100 x 2,500	2,480	940.43.295
				100 x 3,000	2,980	940.43.296
				125 x 2,000	1,980	940.43.297
				125 x 2,500	2,480	940.43.298
				125 x 3,000	2,980	940.43.299
	Floor guide กันแกว่ง	Plastic พลาสติก	Grey สีเทา	–	–	940.42.038
	Guide track, bottom รางล่าง	Plastic พลาสติก	Black สีดำ	–	1,000	940.42.050
				–	1,500	940.42.051
				–	2,000	940.42.052

We reserve the right to alter specifications without notice (HTH Architectural Hardware 2019).
เรามีสิทธิ์ในการเปลี่ยนแปลงรายละเอียดใดๆ ได้โดยไม่ต้องแจ้งล่วงหน้า (อุปกรณ์สถาปัตยกรรม 2562)

Application matrix for wall pocket solution

Prerequisite: Wall pocket is in the middle of the masonry wall. Must have enough space for door widths of 670–1,470 mm.

การใช้งานสำหรับบานเลื่อนแบบซ่อนผนัง

หมายเหตุ: ช่องว่างตรงกลางระหว่างผนังต้องมีพื้นที่เพียงพอสำหรับความกว้างบาน 670-1,470 มม.

Internal opening mm ความกว้างช่องเปิด มม.	Total door width mm ความกว้างบานรวม มม.	Door protrusion into the pocket mm ความหนาช่องเก็บบาน มม.	Door thickness mm ความหนาบาน มม.	Pocket width mm ความกว้างช่องซ่อนหลังผนัง มม.	Gap between door and pocket (left side/right side) mm ระยะห่างระหว่างบานกับช่องข้างผนัง มม.
650–700	670–720	20	32–42	52–62	10
701–800	721–820				
801–1,000	821–1,020				
1,001–1,200	1,021–1,220				
1,201–1,450	1,221–1,470				

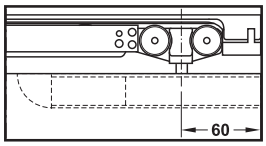

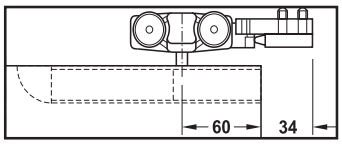

Note

Adhere to distance from door edge to centre of suspension point or pivoting point. This is required for swivelling the door into the wall pocket.

หมายเหตุ

ระยะขอบบานประตูถึงจุดกึ่งกลางของลูกล้อ โดยจะต้องมีระยะหมุนบานประตูเข้าไปในผนัง

Installation

รูปแบบการติดตั้ง

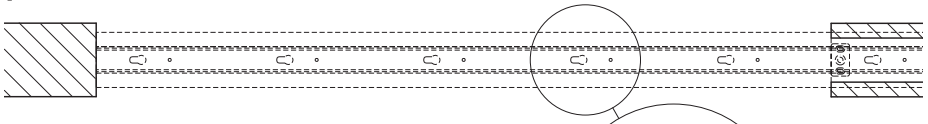

Mounting rail

Please note the sequence of the recesses!

การติดตั้งรางบน:

ให้แขวนรางบนเข้ากับระยะของรางแขวนหลังผนัง

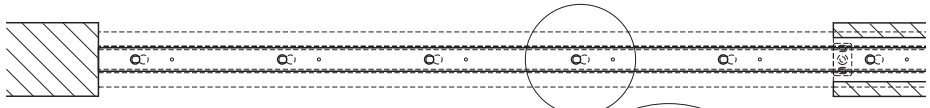

The running track is always clipped-in in direction of the locking point. The running track is secured with screws around the opening area.

รางบนจะถูกยึดตามจุดล็อคและติดตั้งสกรูบริเวณด้านล่างของจุดล็อค

Swivelling door into the pocket

หมุนบานประตูเข้าไปด้านในผนัง

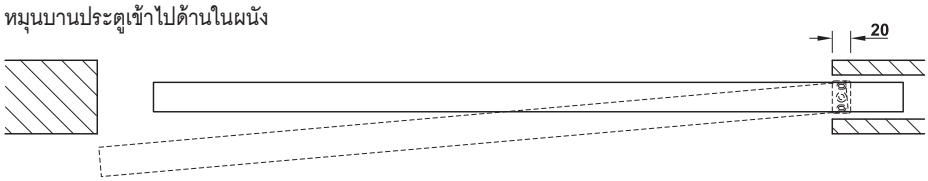

Order reference

Sliding door fitting Classic I ..... page 6.34
Individual components ..... page 6.36

ข้อแนะนำในการสั่งซื้อ

ชุดอุปกรณ์บานเลื่อน รุ่น Classic I ..... หน้า 6.34
ส่วนประกอบแยกชิ้น ..... หน้า 6.36

We reserve the right to alter specifications without notice (HTH Architectural Hardware 2019).
บริษัทฯ ขอสงวนสิทธิ์ในการเปลี่ยนแปลงรายละเอียดโดยมิต้องแจ้งล่วงหน้า (อุปกรณ์สถาปัตยกรรม 2562)

Sliding door fitting D-Line 11 50-P/80-P/120-P SLIDO

อุปกรณ์บานเลื่อน รุ่น D-Line 11 50-P/80-P/120-P SLIDO

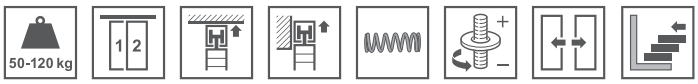







Feature

- For 1- and 2-leaf timber sliding doors
- Door height adjustable +/-4 mm
- Suspension with a screw-on support flange

Technical data

- Max. door weight per leaf: 50/80/120 kg
- Closing speed:
  With soft and self-closing mechanism up to 0.5 m/s
  With shock absorber up to 0.4 m/s

คุณสมบัติ

- สำหรับบานเลื่อนเดี่ยวและบานเลื่อนคู่
- สามารถปรับความสูงบานได้ +/-4 มม.
- เพลทแขวนบานแบบมีปีกสำหรับยึดสกรู

ข้อมูลทางเทคนิค

- สามารถรับน้ำหนักบานได้ 50/80/120 กก. ต่อหนึ่งบานประตู
- ความเร็วการปิดของอุปกรณ์:
  ปิดแบบนุ่มนวลทดสอบได้สูงถึง 0.5 เมตร/วินาที
  ตัวหยุดบานทดสอบได้สูงถึง 0.4 เมตร/วินาที

Wall mounting with bracket and rail

วิธีการติดตั้งที่ผนังด้วยเหล็กฉากและรางยึดผนัง

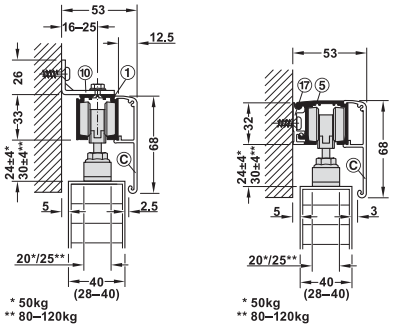

Sliding door fitting set, without running track อุปกรณ์บานเลื่อนครบชุด (ไม่รวมรางบน)		Min. door width mm ความกว้างบานอย่างน้อย มม.	50 kg 50 กก.	80 kg 80 กก.	120 kg 120 กก.
Running gear with axle bearing ลูกล้อเพลาลูกปืน					
	Without soft and self closing mechanism ไม่มีระบบปิดแบบนุ่มนวล	500	940.42.064	940.83.005	941.02.036
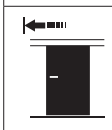	On one side with soft closing mechanism พร้อมระบบปิดแบบนุ่มนวล 1 ด้าน	501 (50-P80-P) 531 (120-P)	940.42.065	940.83.006	941.02.037
Running gear with ball bearing mounted roller ลูกล้อตลับลูกปืน					
	On one side with soft closing mechanism with shock absorber มีระบบการปิดแบบนุ่มนวล 1 ด้าน และ ตัวหยุดบาน	560 (50-P/80-P) 590 (120-P)	940.42.066	940.83.007	941.02.038
	On both sides with soft closing mechanism พร้อมระบบปิดแบบนุ่มนวล 2 ด้าน	744 (50-I/80-P) 804 (120-P)	940.42.067	940.83.008	941.02.039

Packing: 1 set
ขนาดบรรจุ: 1 ชุด

We reserve the right to alter specifications without notice (HTH Architectural Hardware 2019).
เราขอสงวนสิทธิ์ในการเปลี่ยนแปลงรายละเอียดโดยไม่ต้องแจ้งล่วงหน้า (อุปกรณ์สถาปัตยกรรมเฮทีเอช 2562)

Selection guide and trolley hanger

รูปแบบการติดตั้งชุดลูกล้อและกันแกว่ง

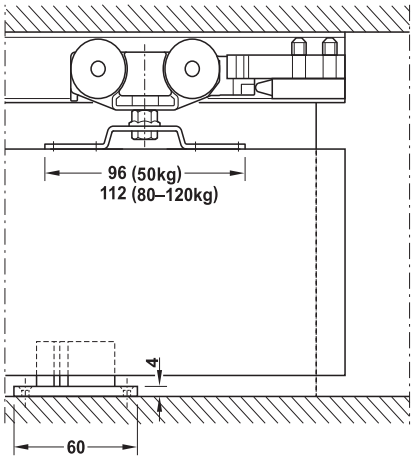

Soft closing versions overview

ภาพรวมของระบบปิดแบบนุ่มนวล

Running gear with axle bearing

ลูกล้อเพลาลูกปืน

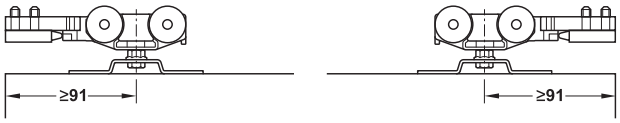

Without soft and self-closing mechanism

ไม่มีระบบการปิดแบบนุ่มนวล

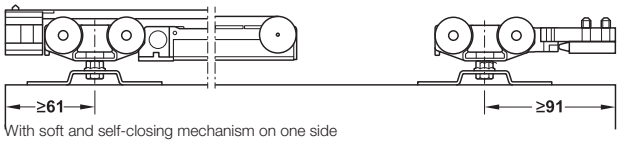

With soft and self-closing mechanism on one side

มีระบบการปิดแบบนุ่มนวล 1 ด้าน

Running gear with ball bearing mounted roller

ลูกล้อตลับลูกปืน

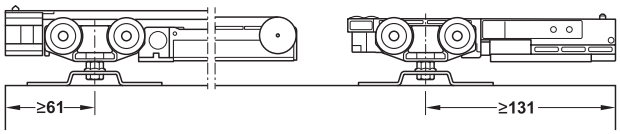

With soft and self-closing mechanism on one side and shock absorber

มีระบบการปิดแบบนุ่มนวล 1 ด้าน และ ตัวหยุดบาน

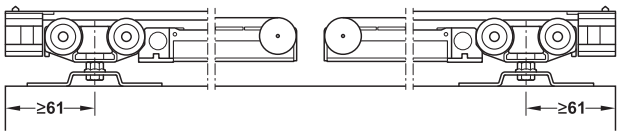

With soft and self closing mechanism on both side

มีระบบการปิดแบบนุ่มนวล 2 ด้าน

6

Order reference

Track, panel and accessories must be order separately. For 2 leaf sliding doors to order 2 sets.

ข้อแนะนำการสั่งซื้อ

กรุณาสั่งซื้อต่างหาก สำหรับ ราง บานประตู และอุปกรณ์เสริม สำหรับบานเลื่อนคู่ กรุณาสั่งซื้อชุดลูกล้อจำนวน 2 ชุด

Order reference
Individual components ..... page 6.44
Tracks and accessories ..... page 6.49
Sliding door application ..... page 6.55

ข้อแนะนำในการสั่งซื้อ
ส่วนประกอบแยกชิ้น ..... page 6.44
รางและอุปกรณ์เสริม ..... page 6.49
รูปแบบการติดตั้ง ..... page 6.55

We reserve the right to alter specifications without notice (HTH Architectural Hardware 2019).
เราขอสงวนสิทธิ์ในการเปลี่ยนแปลงรายละเอียดโดยมิต้องแจ้งให้ทราบล่วงหน้า (อุปกรณ์สถาปัตยกรรม 2562)

Set consisting of ประกอบด้วย		For 1-leaf สำหรับบานเดี่ยว
Running gear with axle bearing ลูกล้อเพลาลูกปืน		
Without soft and self closing mechanism ไม่มีระบบปิดแบบนุ่มนวล	Running gears ลูกล้อ	2 pcs. 2 ชิ้น
	Clear threshold floor guide อุปกรณ์กันแกว่งแบบปรับได้	1 pc. 1 ชิ้น
	Track buffers with retaining spring ตัวหยุดบานพร้อมส่วนยึดลูกล้อแบบยืดหยุ่น	2 pcs. 2 ชิ้น
On one side with soft closing mechanism พร้อมระบบปิดแบบนุ่มนวล 1 ด้าน	Running gears ลูกล้อ	1 pc. 1 ชิ้น
	Running gears with soft and self closing mechanism ลูกล้อพร้อมระบบปิดแบบนุ่มนวล	1 pc. 1 ชิ้น
	Clear threshold floor guide อุปกรณ์กันแกว่งแบบปรับได้	1 pc. 1 ชิ้น
	Track buffers with retaining spring ตัวหยุดบานพร้อมส่วนยึดลูกล้อแบบยืดหยุ่น	1 pc. 1 ชิ้น
	Release device with stopper for soft and self closing อุปกรณ์ปลดบานพร้อมตัวหยุด ใช้กับระบบปิดแบบนุ่มนวล	1 pc. 1 ชิ้น
Running gear with ball bearing mounted roller ลูกล้อตลับลูกปืน		
On one side with soft closing mechanism พร้อมระบบปิดแบบนุ่มนวล 1 ด้าน	Running gears ลูกล้อ	1 pc. 1 ชิ้น
	Running gears with soft and self closing mechanism ลูกล้อพร้อมระบบปิดแบบนุ่มนวล	1 pc. 1 ชิ้น
	Clear threshold floor guide อุปกรณ์กันแกว่งแบบปรับได้	1 pc. 1 ชิ้น
	Shock absorber with retaining spring ตัวหยุดบานแบบโช๊คพร้อมสปริง	1 pc. 1 ชิ้น
	Release device with stopper for soft and self closing อุปกรณ์ปลดบานพร้อมตัวหยุด ใช้กับระบบปิดแบบนุ่มนวล	1 pc. 1 ชิ้น
On both sides with soft closing mechanism พร้อมระบบปิดแบบนุ่มนวล 2 ด้าน	Running gears and soft and self closing mechanism ลูกล้อพร้อมระบบปิดแบบนุ่มนวล	2 pcs. 2 ชิ้น
	Clear threshold floor guide อุปกรณ์กันแกว่งแบบปรับได้	1 pc. 1 ชิ้น
	Release device with stopper for soft and self closing อุปกรณ์ปลดบานพร้อมตัวหยุด ใช้กับระบบปิดแบบนุ่มนวล	2 pcs. 2 ชิ้น

Accessories for retrofitting อุปกรณ์สำหรับติดตั้งเสริม		Load capacity kg รับน้ำหนัก กก.	Cat. No. รหัสสินค้า
	Soft and self closing mechanism, with release device with stopper, For clamping onto running gear ระบบการปิดแบบนุ่มนวล, อุปกรณ์ปลดบานพร้อมตัวหยุด สำหรับหนีบเข้ากับลูกล้อ	50	940.42.304
		80	940.83.300
		120	941.02.300
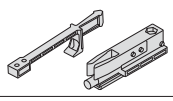	Shock absorber with retaining spring, for clamping onto running ตัวหยุดบานพร้อมสปริง สำหรับหนีบเข้ากับลูกล้อ	50	940.42.305
		80	940.83.301
		120	941.02.301

We reserve the right to alter specifications without notice (HTH Architectural Hardware 2019).
บริษัทฯ ขอสงวนสิทธิ์ในการเปลี่ยนแปลงรายละเอียดโดยไม่ต้องแจ้งล่วงหน้า (อุปกรณ์สถาปัตยกรรม 2562)

Running tracks รางบน			Material วัสดุ	Finish สี	Length mm ความยาว มม.	Cat. No. รหัสสินค้า
Wall mounting and ceiling installation การติดตั้งที่ผนังและเพดาน						
	Single running track, pre-drilled, 31 x 33 mm (W x H) รางบนพร้อมรูนำร่อง 31 x 33 (ก x ส)	①	Aluminium อะลูมิเนียม	Silver coloured anodized สีเงินอโนไดซ์	2,000	940.43.922
					3,000	940.43.932
					4,000	940.43.942
					6,000	940.43.962
Wall mounting installation การติดตั้งที่ผนัง						
	Single running track, pre-drilled, 47.5x47 mm (WxH) รางบนพร้อมรูนำร่อง 47.5x47 (ก×ส)	②	Aluminium อะลูมิเนียม	Silver coloured anodized สีเงินอโนไดซ์	2,000	940.43.920
					3,000	940.43.930
					6,000	940.43.960
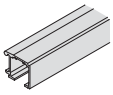	Single running track mounting with mounting rail ⑯,⑰,⑱,⑲; 32 mm (H) รางบนติดรางยึดผนัง ⑯,⑰,⑱,⑲ ความสูง 32 มม.	⑤	Aluminium อะลูมิเนียม	Silver coloured anodized สีเงินอโนไดซ์	2,000	941.25.602
					3,000	941.25.603
					6,000	941.25.606
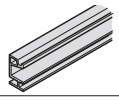	Mounting rail, pre-drilled, width 19 mm รางยึดผนังพร้อมรูนำร่องกว้าง 19 มม.	⑯	Aluminium อะลูมิเนียม	Silver coloured anodized สีเงินอโนไดซ์	2,000	941.25.821
					3,000	941.25.831
					6,000	941.25.861
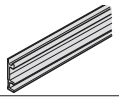	Mounting rail, pre-drilled, width 8 mm รางยึดผนังพร้อมรูนำร่องกว้าง 8 มม.	⑰	Aluminium อะลูมิเนียม	Silver coloured anodized สีเงินอโนไดซ์	2,000	941.25.820
					3,000	941.25.830
					6,000	941.25.860
	High mounting rail, pre-drilled, width 19 mm รางยึดผนังพร้อมรูนำร่องกว้าง 19 มม.	⑱	Aluminium อะลูมิเนียม	Silver coloured anodized สีเงินอโนไดซ์	2,000	941.25.823
					3,000	941.25.833
	High mounting rail, pre-drilled, width 8 mm รางยึดผนังพร้อมรูนำร่องกว้าง 8 มม.	⑲	Aluminium อะลูมิเนียม	Silver coloured anodized สีเงินอโนไดซ์	2,000	941.25.822
					3,000	941.25.832
Ceiling installation การติดตั้งที่เพดาน						
	Double running track, pre-drilled, 70 x 33 mm (W x H) รางคู่พร้อมรูนำร่อง 70×33 มม.	③	Aluminium อะลูมิเนียม	Silver coloured anodized สีเงินอโนไดซ์	2,000	941.02.920
					3,000	941.02.930
					6,000	941.02.960
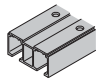	Double running track, pre-drilled, 81 x 33 mm (W x H) รางคู่พร้อมรูนำร่อง 81×33 มม.	④	Aluminium อะลูมิเนียม	Silver coloured anodized สีเงินอโนไดซ์	2,000	941.02.820
					3,000	941.02.830
					6,000	941.02.860

Order reference

Please order threaded end insert for running track ⑤ and mounting rail ⑯, ⑰, ⑱, ⑲ separately.

ข้อแนะนำในการสั่งซื้อ

กรุณาสั่งซื้อแกนต่อรางสำหรับติดตั้งราง ⑤ รางยึดผนังพ ⑯, ⑰, ⑱, ⑲ แยกต่างหาก

Mounting brackets and accessories เหล็กฉากและอุปกรณ์เสริม			Area of application การใช้งาน	Material วัสดุ	Finish สี	Wall distance track centre mm ระยะห่างผนัง	Length mm ความยาวราง มม.	Cat. No. รหัสสินค้า
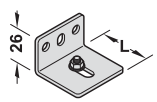	Mounting bracket เหล็กฉาก	⑩	For running track ① สำหรับรางบน ①	Steel เหล็ก	Galvanized สีกัลวาไนซ์	16–25	36	940.42.061
						18–33	44	940.62.061
						33–55	64	940.42.063
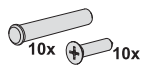	Threaded end insert for running track (1 set) แกนสำหรับต่อราง		For running track ⑤ and mounting rail ⑯,⑰,⑱,⑲ สำหรับรางบน ⑤ และราง ยึดผนัง ⑯,⑰,⑱,⑲	Steel เหล็ก	Galvanized สีกัลวาไนซ์	–	–	941.25.090

Note

Please install mounting bracket ⑩ every 400 mm

หมายเหตุ

ติดตั้งเหล็กฉาก ⑩ ทุกระยะ 400 มม.

We reserve the right to alter specifications without notice (HTH Architectural Hardware 2019).
บริษัทฯ ขอสงวนสิทธิ์ในการเปลี่ยนแปลงรายละเอียดโดยไม่ต้องแจ้งล่วงหน้า (อุปกรณ์สถาปัตย์ 2562)

Panels and accessories ฝาครอบและอุปกรณ์เสริม			Area of application การใช้งาน	Material วัสดุ	Finish สี	Length mm ความยาว ราง มม.	Width B mm ความกว้าง B มม.	Cat. No. รหัสสินค้า
	Clip panel, height 68 mm ฝาครอบรางสูง 68 มม.	Ⓒ	For running track ①,②,③,④ and ⑤ สำหรับรางบน ①,②,③,④ และ ⑤	Aluminium อะลูมิเนียม	Silver coloured anodized สีเงินอโนไดซ์	2,000	–	940.43.120
						3,000		940.43.130
						6,000		940.43.160
					Stainless steel coloured anodized สีสแตนเลสอโนไดซ์	2,000		940.43.122
						3,000		940.43.132
						6,000		940.43.162
	Clip panel for thick doors, height 68 mm, Width 22.5 mm ฝาครอบรางสำหรับบานหนาสูง 68 มม. กว้าง 22.5 มม.	Ⓓ	For running track ①,②,③,④ and ⑤ สำหรับรางบน ①,②,③,④ และ ⑤	Aluminium อะลูมิเนียม	Silver coloured anodized สีเงินอโนไดซ์	2,000	–	940.43.220
						3,000		940.43.230
						6,000		940.43.260
	Fixing clip for wooden panel ฝาครอบสำหรับยึดแผ่นไม้	Ⓞ	For running track ①,②,③,④ and ⑤ สำหรับรางบน ①,②,③,④ และ ⑤	Aluminium อะลูมิเนียม	Bright สีอะลูมิเนียมเงา	100	–	940.43.025
	End cap set ฝาปิดปลายราง	–	For running track ① สำหรับรางบน ①	Plastic พลาสติก	Silver coloured สีเงิน	–	31	940.43.066
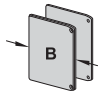	End cap set for panel Ⓒ ฝาปิดปลายราง สำหรับฝาครอบ Ⓒ	–	For running track ① สำหรับรางบน ①	Plastic พลาสติก	Silver coloured สีเงิน	–	44	940.43.031
					Stainless stee coloured สีสแตนเลส			940.43.036
			For running track ② สำหรับรางบน ②	Plastic พลาสติก	Silver coloured สีเงิน	–	59	940.43.020
			For running track ①, ⑤, mounting rail ⑰, ⑲ สำหรับรางบน ①, ⑤, ติดตั้งกับรางยึดผนัง ⑰, ⑲,	Plastic พลาสติก	Silver coloured สีเงิน	–	52	941.25.033
					Stainless steel coloured สีสแตนเลส			941.25.036
			For running track ⑤, mounting rail ⑯, ⑱ สำหรับรางบน ⑤, ติดตั้งกับรางยึดผนัง ⑯, ⑱	Plastic พลาสติก	Silver coloured สีเงิน	–	63	941.25.034
					Stainless steel coloured สีสแตนเลส			941.25.037
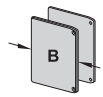	End cap set for panel Ⓓ ฝาปิดปลายราง สำหรับฝาครอบ Ⓓ	–	For running track ① สำหรับรางบน ①	Plastic พลาสติก	Silver coloured สีเงิน	–	54	940.43.030
			For running track ② สำหรับรางบน ②				68	941.62.020
			For running track ⑤, mounting rail ⑯, ⑱ สำหรับรางบน ⑤, ติดตั้งกับรางยึดผนัง ⑯, ⑱				73	941.25.035
	Floor guide กันแกว่ง	㉜	1-leaf sliding doors สำหรับบานเลื่อนเดี่ยว	Plastic พลาสติก	Grey สีเทา	–	–	940.42.031
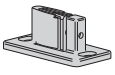	Clear threshold floor guide อุปกรณ์กันแกว่งแบบปรับได้	㉚	For wooden doors with or without guide track ㉛ สำหรับบานไม้แบบมีหรือไม่มีราง ล่าง ㉛	Plastic พลาสติก	Black สีดำ	–	–	940.42.203
	Guide track, bottom รางล่าง	㉛	For clear threshold floor guide ㉚ สำหรับอุปกรณ์กันแกว่งแบบปรับได้ ㉚	Plastic พลาสติก	Black สีดำ	1,000	–	940.42.050
						1,500		940.42.051
						2,000		940.42.052

We reserve the right to alter specifications without notice (HTH Architectural Hardware 2019).
เราขอสงวนสิทธิ์ในการเปลี่ยนแปลงรายละเอียดโดยไม่ต้องแจ้งล่วงหน้า (อุปกรณ์สถาปัตยกรรม ปี 2562)

Panels and accessories ฝาครอบและอุปกรณ์เสริม			Area of application การใช้งาน	Material วัสดุ	Finish สี	Length mm ความยาว ราง มม.	Width B mm ความกว้าง B มม.	Cat. No. รหัสสินค้า
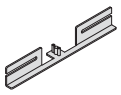	Clear threshold floor guide, for wall pocket installation กันแกว่งรางล่าง สำหรับติดตั้งบนเส้นหลังผนังแบบระยะศูนย์องศา	–	For installation on one or both sides to front side of sliding door wall pocket สำหรับติดตั้งด้านใดด้านหนึ่งหรือติดตั้งทั้งสองด้านที่ติดตั้งด้านหลังผนังระยะห่าง	Stainless steel สแตนเลสสตีล	For gap width 8-8.5 mm ระหว่างช่อง 8-8.5 มม.	–	245	940.42.035

We reserve the right to alter specifications without notice (HTH Architectural Hardware 2019).
บริษัทฯ ขอสงวนสิทธิ์ในการเปลี่ยนแปลงรายละเอียดโดยมิต้องแจ้งล่วงหน้า (อุปกรณ์สถาปัตยกรรม 2562)

Sliding door application for D-Line 11 50-P/80-P/120-P

การติดตั้งรูปแบบต่าง ๆ สำหรับอุปกรณ์บานเลื่อนรุ่น D-Line 11 50-P/80-P/120-P

Wall mounting with mounting bracket

การติดตั้งบนผนังด้วยเหล็กฉากติดผนัง

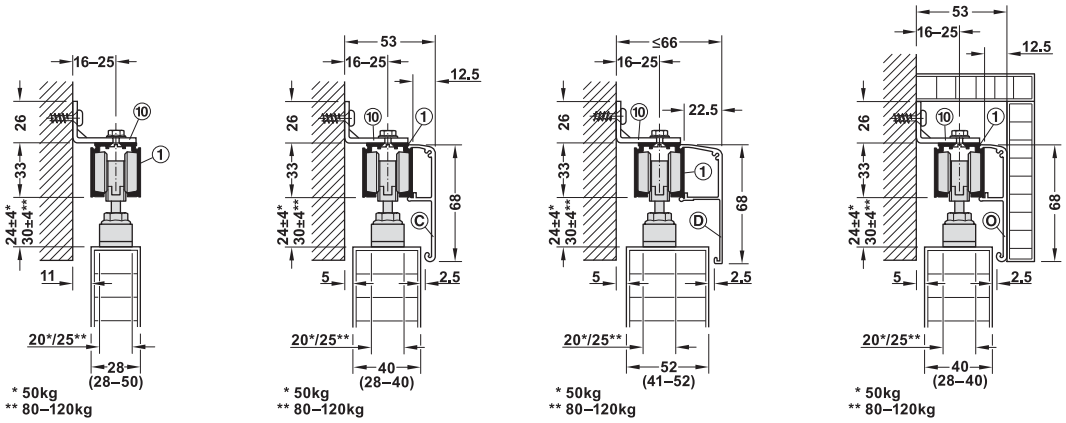

Wall mounting with running track and mounting rail

การติดตั้งบนผนังด้วยรางยึดผนัง

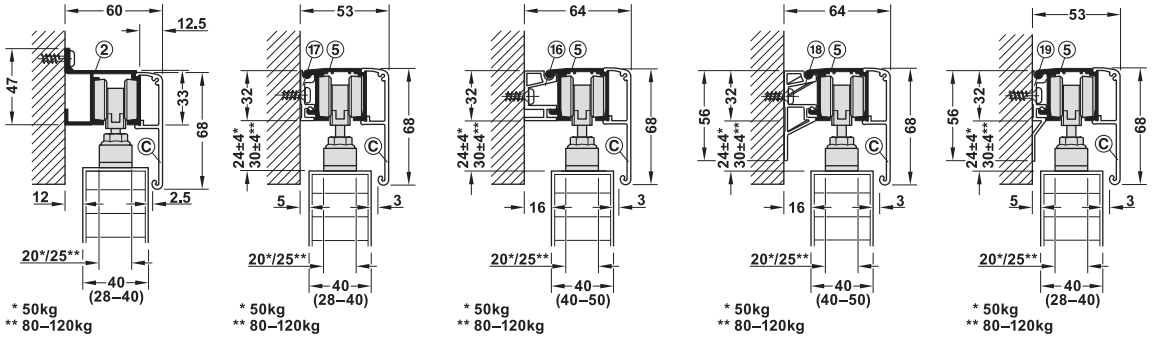

Ceiling installation

การติดตั้งบนเพดาน

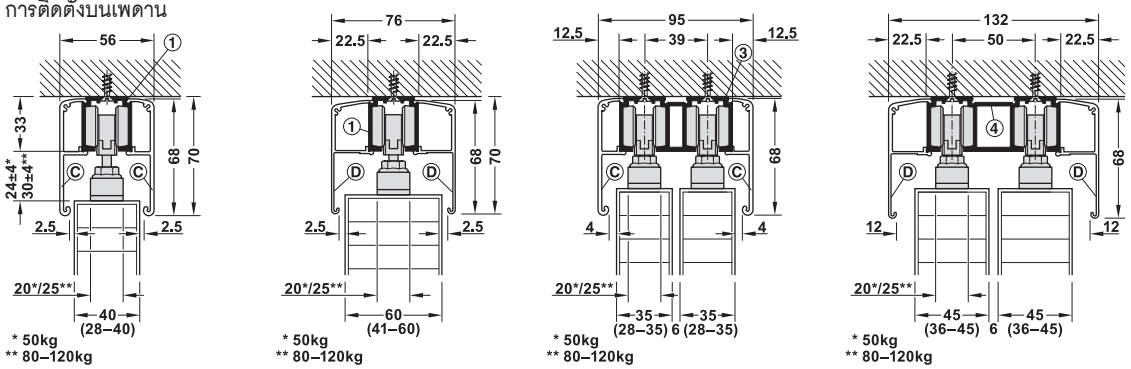

Floor guide

การติดตั้งกันแกว่ง

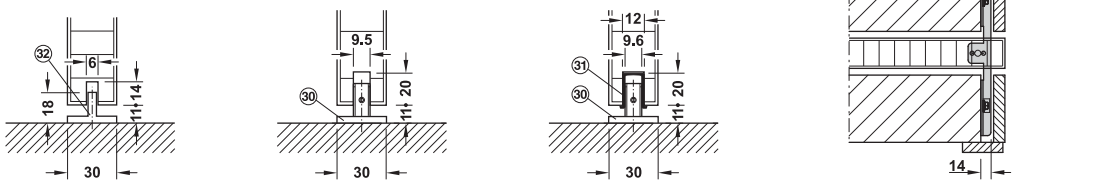

Standard floor guide

กันแกว่งมาตรฐาน

Clear threshold floor guide, without guide track

กันแกว่งแบบปรับได้, ไม่ใส่รางล่าง

Clear threshold floor guide, with guide track

กันแกว่งแบบปรับได้, ใส่รางล่าง

Clear threshold floor guide for wall pocket installation

กันแกว่งแบบปรับได้ สำหรับการติดตั้งแบบซ่อนหลังผนัง

6

We reserve the right to alter specifications without notice (HTH Architectural Hardware 2019).
เราขอสงวนสิทธิ์ในการเปลี่ยนแปลงรายละเอียดโดยไม่ต้องแจ้งล่วงหน้า (อุปกรณ์สถาปัตยกรรม 2562)


INTENTIONAL BLANK PAGE

Sliding door fitting Classic 40-K/80-K/120-K

อุปกรณ์บานเลื่อน รุ่น Classic 40-K/80-K/120-K

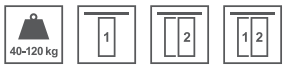

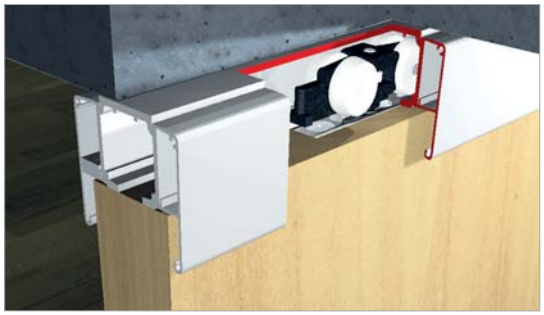



Floor guide

การติดตั้งตัวกันแกว่ง

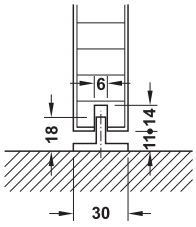

Feature

- For 1- and 2-leaf timber sliding doors
- Door height adjustable
- Suspension fitting with concealed support flange

Technical data

- Max. door weight per leaf: 40–120 kg

คุณสมบัติ

- สำหรับบานเลื่อนเดี่ยวและบานเลื่อนคู่
- สามารถปรับความสูงบานประตูได้
- เพลทแขวนบานแบบระบบผัง

ข้อมูลทางเทคนิค

- สามารถรับน้ำหนักบานประตูสูงสุด 40-120 กก. ต่อหนึ่งบานประตู

Ceiling installation and wall mounting

การติดตั้งบนผนังและเพดาน

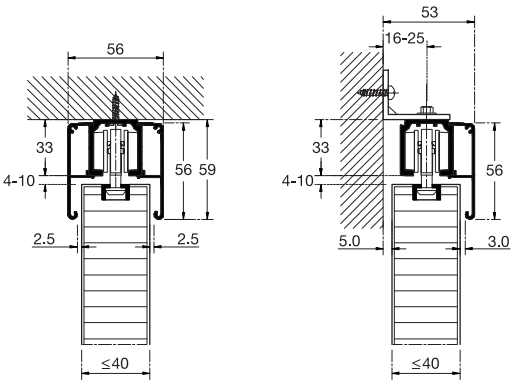

Version A without soft closing mechanism

แบบ A ไม่มีระบบการปิดแบบนุ่มนวล

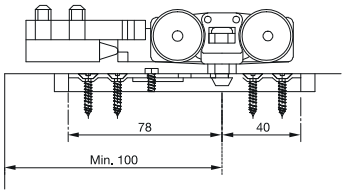

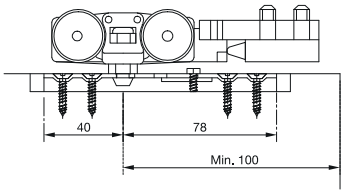

Sliding door fitting set, without running track อุปกรณ์บานเลื่อนครบชุด (ไม่รวมรางบน)		Version รูปแบบ	40 kg 40 กก.	80 kg 80 กก.	120 kg 120 กก.
	Without soft closing mechanism ไม่มีระบบปิดแบบนุ่มนวล	A	940.42.126	940.82.126	941.25.126

Packing: 1 set
ขนาดบรรจุ: 1 ชุด

6

We reserve the right to alter specifications without notice (HTH Architectural Hardware 2019).
เรามีสิทธิ์เปลี่ยนแปลงรายละเอียดโดยไม่ต้องแจ้งล่วงหน้า (อุปกรณ์สถาปัตยกรรม 2562)

Sliding door fitting D-Line 11 50-C/80-C/120-C SLIDO

อุปกรณ์บานเลื่อน รุ่น D-Line 11 50-C/80-C/120-C SLIDO









Feature

- For 1- and 2-leaf timber sliding doors
- Door height adjustable +/-4mm
- Suspension with recessed flanged clip (without tools)

Technical data

- Max. door weight per leaf: 50/80/120 kg
- Closing speed:
  With soft and self-closing mechanism up to 0.5 m/s
  With shock absorber up to 0.4 m/s

คุณสมบัติ

- สำหรับบานเลื่อนเดี่ยวและบานเลื่อนคู่
- สามารถปรับความสูงบานได้ +/-4 มม.
- แผ่นเพลทแขวนบานแบบคลิป (ไม่ต้องใช้เครื่องมือ)

ข้อมูลทางเทคนิค

- สามารถรับน้ำหนักบานได้ 50/80/120 กก. ต่อหนึ่งบานประตู
- ความเร็วการปิดของอุปกรณ์:
  ปิดแบบนุ่มนวลทดสอบได้สูงถึง 0.5 เมตร/วินาที
  ตัวหยุดบานทดสอบได้สูงถึง 0.4 เมตร/วินาที

Ceiling installation
วิธีการติดตั้งที่เพดาน

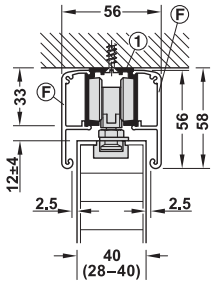

Floor guide
การติดตั้งกันแกว่ง

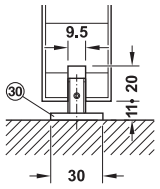

Without guide track
แบบไม่มีรางใต้บาน

Sliding door fitting set, without running track อุปกรณ์บานเลื่อนครบชุด (ไม่รวมรางบน)		Min. door width mm ความกว้างบานอย่างน้อย มม.	50 kg 50 กก.	80 kg 80 กก.	120 kg 120 กก.
Running gear with axle bearing ลูกล้อเพลาลูกปืน					
	Without soft and self closing mechanism ไม่มีระบบปิดแบบนุ่มนวล	500	940.42.076	940.83.014	941.02.046
	On one side with soft closing mechanism พร้อมระบบปิดแบบนุ่มนวล 1 ด้าน	499 (50-C/80-C) 561 (120-C)	940.42.077	940.83.015	941.02.047
Running gear with ball bearing mounted roller ลูกล้อตลับลูกปืน					
	On one side with soft closing mechanism with shock absorber มีระบบการปิดแบบนุ่มนวล 1 ด้าน และ ตัวหยุดบาน	558 (50-C/80-C) 620 (120-C)	940.42.078	940.83.016	941.02.048
	On both sides with soft closing mechanism พร้อมระบบปิดแบบนุ่มนวล 2 ด้าน	744 (50-C/80-C) 868 (120-C)	940.42.079	940.83.017	941.02.049

Packing: 1 set
ขนาดบรรจุ: 1 ชุด

We reserve the right to alter specifications without notice (HTH Architectural Hardware 2019).
เราขอสงวนสิทธิ์ในการเปลี่ยนแปลงรายละเอียดใดๆ โดยไม่ต้องแจ้งล่วงหน้า (อุปกรณ์สถาปัตย์ มีนาคม 2562)

Section guide and trolley hanger
อุปกรณ์กันแกว่งและชุดแขวนลูกล้อ

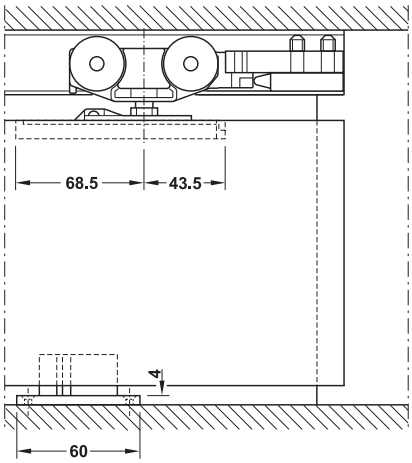

Installation
การติดตั้ง

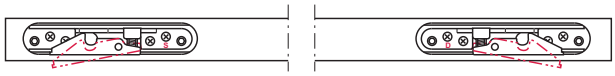

Left flange clip
คลิปหนีบด้านซ้าย

Right flange clip
คลิปหนีบด้านขวา

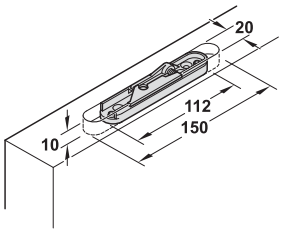

Routing dimension
ระยะการเจาะบาน

Soft closing versions overview
ภาพรวมของระบบปิดแบบนุ่มนวล

Running gear with axle bearing
ลูกล้อเพลาลูกปืน

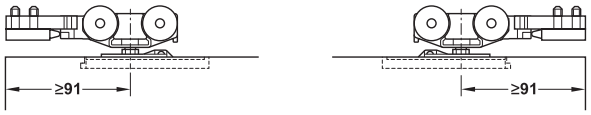

Without soft and self-closing mechanism
ไม่มีระบบการปิดแบบนุ่มนวล

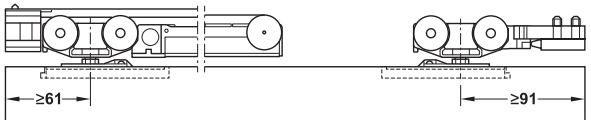

With soft and self-closing mechanism on one side
มีระบบการปิดแบบนุ่มนวล 1 ด้าน

Running gear with ball bearing mounted roller
ลูกล้อตลับลูกปืน

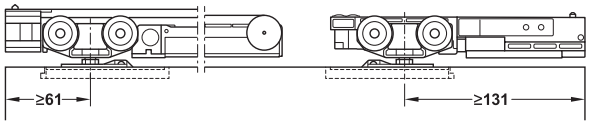

With soft and self-closing mechanism on one side and shock absorber
มีระบบการปิดแบบนุ่มนวล 1 ด้าน และ ตัวหยุดบาน

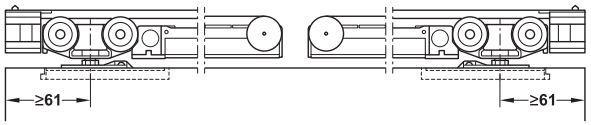

With soft and self closing mechanism on both side
มีระบบการปิดแบบนุ่มนวล 2 ด้าน

6

Order reference
Track, panel and accessories must be order separately. For 2 leaf sliding doors to order 2 sets.

ข้อแนะนำการสั่งซื้อ
กรุณาสั่งซื้อต่างหาก สำหรับ ราง บานประตู และอุปกรณ์เสริม สำหรับบานเลื่อนคู่ กรุณาสั่งซื้อชุดลูกล้อจำนวน 2 ชุด

We reserve the right to alter specifications without notice (HTH Architectural Hardware 2019).
เรามีสิทธิ์ขอสงวนในการเปลี่ยนแปลงรายละเอียดโดยมิต้องแจ้งให้ทราบล่วงหน้า (อุปกรณ์สถาปัตยกรรม 2562)

Order reference
Individual components ..... page 6.48
Tracks and accessories ..... page 6.49
Sliding door application ..... page 6.55
ข้อแนะนำในการสั่งซื้อ
ส่วนประกอบแยกชิ้น ..... หน้า 6.48
รางและอุปกรณ์เสริม ..... หน้า 6.49
รูปแบบการติดตั้ง ..... หน้า 6.55

Set consisting of ประกอบด้วย		For 1-leaf สำหรับบานเดี่ยว
Running gear with axle bearing ลูกล้อเพลาลูกปืน		
Without soft and self closing mechanism ไม่มีระบบปิดแบบนุ่มนวล	Running gears ลูกล้อ	2 pcs. 2 ชิ้น
	Clear threshold floor guide อุปกรณ์กันแกว่งแบบปรับได้	1 pc. 1 ชิ้น
	Track buffers with retaining spring ตัวหยุดบานพร้อมส่วนยึดลูกล้อแบบยืดหยุ่น	2 pcs. 2 ชิ้น
On one side with soft closing mechanism พร้อมระบบปิดแบบนุ่มนวล 1 ด้าน	Running gears ลูกล้อ	1 pc. 1 ชิ้น
	Running gears with soft and self closing mechanism ลูกล้อพร้อมระบบปิดแบบนุ่มนวล	1 pc. 1 ชิ้น
	Clear threshold floor guide อุปกรณ์กันแกว่งแบบปรับได้	1 pc. 1 ชิ้น
	Track buffers with retaining spring ตัวหยุดบานพร้อมส่วนยึดลูกล้อแบบยืดหยุ่น	1 pc. 1 ชิ้น
	Release device with stopper for soft and self closing อุปกรณ์ปลดบานพร้อมตัวหยุด ใช้กับระบบปิดแบบนุ่มนวล	1 pc. 1 ชิ้น
Running gear with ball bearing mounted roller ลูกล้อตลับลูกปืน		
On one side with soft closing mechanism พร้อมระบบปิดแบบนุ่มนวล 1 ด้าน	Running gears ลูกล้อ	1 pc. 1 ชิ้น
	Running gears with soft and self closing mechanism ลูกล้อพร้อมระบบปิดแบบนุ่มนวล	1 pc. 1 ชิ้น
	Clear threshold floor guide อุปกรณ์กันแกว่งแบบปรับได้	1 pc. 1 ชิ้น
	Shock absorber with retaining spring ตัวหยุดบานแบบโช๊คพร้อมสปริง	1 pc. 1 ชิ้น
	Release device with stopper for soft and self closing อุปกรณ์ปลดบานพร้อมตัวหยุด ใช้กับระบบปิดแบบนุ่มนวล	1 pc. 1 ชิ้น
On both sides with soft closing mechanism พร้อมระบบปิดแบบนุ่มนวล 2 ด้าน	Running gears with soft and self closing mechanism ลูกล้อพร้อมระบบปิดแบบนุ่มนวล	2 pcs. 2 ชิ้น
	Clear threshold floor guide อุปกรณ์กันแกว่งแบบปรับได้	1 pc. 1 ชิ้น
	Release device with stopper for soft and self closing อุปกรณ์ปลดบานพร้อมตัวหยุด ใช้กับระบบปิดแบบนุ่มนวล	2 pcs. 2 ชิ้น

Accessories for retrofitting อุปกรณ์สำหรับติดตั้งเสริม		Load capacity kg รับน้ำหนัก กก.	Cat. No. รหัสสินค้า
	Soft and self closing mechanism, with release device with stopper, For clamping onto running gear ระบบการปิดแบบนุ่มนวล, อุปกรณ์ปลดบานพร้อมตัวหยุด สำหรับหนีบเข้ากับลูกล้อ	50	940.42.304
		80	940.83.300
		120	941.02.300
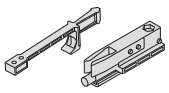	Shock absorber with retaining spring, for clamping onto running ตัวหยุดบานพร้อมสปริง สำหรับหนีบเข้ากับลูกล้อ	50	940.42.305
		80	940.83.301
		120	941.02.301

We reserve the right to alter specifications without notice (HTH Architectural Hardware 2019).
เรามีสิทธิ์ขอสงวนสิทธิ์ในการเปลี่ยนแปลงรายละเอียดโดยไม่ต้องแจ้งล่วงหน้า (อุปกรณ์สถาปัตยกรรม 2562)

Running tracks รางบน			Material วัสดุ	Finish สี	Length mm ความยาว มม.	Cat. No. รหัสสินค้า
Wall mounting and ceiling installation การติดตั้งที่ผนังและเพดาน						
	Single running track, pre-drilled, 31 x 33 mm (W x H) รางบนพร้อมรูนำร่อง 31 x 33 (ก x ส)	①	Aluminium อะลูมิเนียม	Silver coloured anodized สีเงินอโนไดซ์	2,000	940.43.922
					3,000	940.43.932
					4,000	940.43.942
					6,000	940.43.962
Wall mounting installation การติดตั้งที่ผนัง						
	Single running track, pre-drilled, 47.5x47 mm. (WxH) รางบนพร้อมรูนำร่อง 47.5x47 (ก×ส)	②	Aluminium อะลูมิเนียม	Silver coloured anodized สีเงินอโนไดซ์	2,000	940.43.920
					3,000	940.43.930
					6,000	940.43.960
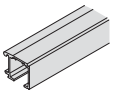	Single running track mounting with mounting rail ⑯,⑰,⑱,⑲; 32 mm (H) รางบนติดรางยึดผนัง ⑯,⑰,⑱,⑲ ความสูง 32 มม.	⑤	Aluminium อะลูมิเนียม	Silver coloured anodized สีเงินอโนไดซ์	2,000	941.25.602
					3,000	941.25.603
					6,000	941.25.606
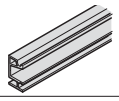	Mounting rail, pre-drilled, width 19 mm รางยึดผนังพร้อมรูนำร่องกว้าง 19 มม.	⑯	Aluminium อะลูมิเนียม	Silver coloured anodized สีเงินอโนไดซ์	2,000	941.25.821
					3,000	941.25.831
					6,000	941.25.861
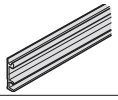	Mounting rail, pre-drilled, width 8 mm รางยึดผนังพร้อมรูนำร่องกว้าง 8 มม.	⑰	Aluminium อะลูมิเนียม	Silver coloured anodized สีเงินอโนไดซ์	2,000	941.25.820
					3,000	941.25.830
					6,000	941.25.860
	High mounting rail, pre-drilled, width 19 mm รางยึดผนังพร้อมรูนำร่องกว้าง 19 มม.	⑱	Aluminium อะลูมิเนียม	Silver coloured anodized สีเงินอโนไดซ์	2,000	941.25.823
					3,000	941.25.833
	High mounting rail, pre-drilled, width 8 mm รางยึดผนังพร้อมรูนำร่องกว้าง 8 มม.	⑲	Aluminium อะลูมิเนียม	Silver coloured anodized สีเงินอโนไดซ์	2,000	941.25.822
					3,000	941.25.832
Ceiling installation การติดตั้งที่เพดาน						
	Double running track, pre-drilled, 70 x 33 mm (W x H) รางคู่พร้อมรูนำร่อง 70×33 มม.	③	Aluminium อะลูมิเนียม	Silver coloured anodized สีเงินอโนไดซ์	2,000	941.02.920
					3,000	941.02.930
					6,000	941.02.960

Order reference

Please order threaded end insert for running track ⑤ and mounting rail ⑯, ⑰, ⑱, ⑲ separately.

ข้อแนะนำในการสั่งซื้อ

กรุณาสั่งซื้อแกนต่อรางสำหรับติดตั้งราง ⑤ รางยึดผนังพ ⑯, ⑰, ⑱, ⑲ แยกต่างหาก

Mounting brackets and accessories เหล็กฉากและอุปกรณ์เสริม			Area of application การใช้งาน	Material วัสดุ	Finish สี	Wall distance track centre mm ระยะห่างผนัง	Length mm ความยาวราง มม.	Cat. No. รหัสสินค้า
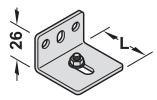	Mounting bracket เหล็กฉาก	⑩	For running track ① สำหรับรางบน ①	Steel เหล็ก	Galvanized สีกัลวาไนซ์	16–25	36	940.42.061
						18–33	44	940.62.061
						33–55	64	940.42.063
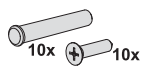	Threaded end insert for running track (1 set) แกนสำหรับต่อราง		For running track ⑤ and mounting rail ⑯,⑰,⑱,⑲ สำหรับรางบน ⑤ และราง ยึดผนัง ⑯,⑰,⑱,⑲	Steel เหล็ก	Galvanized สีกัลวาไนซ์	–	–	941.25.090
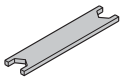	Spanner ประแจ		–	Steel เหล็ก	Galvanized สีกัลวาไนซ์	–	–	940.43.032

Note

Please install mounting bracket ⑩ every 400 mm

หมายเหตุ

ติดตั้งเหล็กฉาก ⑩ ทุกระยะ 400 มม.

We reserve the right to alter specifications without notice (HTH Architectural Hardware 2019).
บริษัทฯ ขอสงวนสิทธิ์ในการเปลี่ยนแปลงรายละเอียดโดยมิได้มีการแจ้งล่วงหน้า (อุปกรณ์สถาปัตยกรรม 2562)

Panels and accessories ฝาครอบและอุปกรณ์เสริม			Area of application การใช้งาน	Material วัสดุ	Finish สี	Length mm ความยาว ราง มม.	Width B mm ความกว้าง B มม.	Cat. No. รหัสสินค้า
	Clip panel, height 56 mm ฝาครอบรางสูง 56 มม.	Ⓕ	For running track ①, ②, ③ and ⑤ สำหรับรางบน ①, ②, ③ และ ⑤	Aluminium อะลูมิเนียม	Silver coloured anodized สีเงินอโนไดซ์	2,000	–	940.43.123
						3,000		940.43.133
						6,000		940.43.163
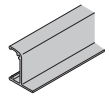	Clip panel, for integration in suspended ceilings ฝาครอบรางบนสำหรับติดตั้งในฝ้า	Ⓖ	For running track ①, ③ สำหรับรางบน ① , ③	Aluminium อะลูมิเนียม	Silver coloured anodized สีเงินอโนไดซ์	2,000	–	940.43.620
						3,000		940.43.630
						6,000		940.43.660
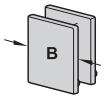	End cap set ฝาปิดปลายราง		For running track ① สำหรับรางบน ①	Plastic พลาสติก	Silver coloured สีเงิน	–	31	940.43.066
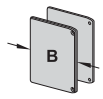	End cap set for panel Ⓕ ฝาปิดปลายราง สำหรับฝาครอบ Ⓕ		For running track ①, ⑤, mounting rail ⑰, ⑲ สำหรับรางบน ①, ⑤, , ติดตั้งกับรางยึดผนัง ⑰, ⑲	Plastic พลาสติก	Silver coloured สีเงิน	–	54	940.43.028
			For running track ⑤, mounting rail ⑯, ⑱ สำหรับรางบน ⑤ , ติดตั้งกับรางยึดผนัง ⑯, ⑱	Plastic พลาสติก	Silver coloured สีเงิน	–	64	940.43.037
	Floor guide กันแกว่ง	㉜	1-leaf sliding doors สำหรับบานเลื่อนเดี่ยว	Plastic พลาสติก	Grey สีเทา	–	–	940.42.031
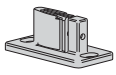	Clear threshold floor guide อุปกรณ์กันแกว่งแบบปรับได้	㉚	For wooden doors with or without guide track ㉛ สำหรับบานไม้แบบมีหรือไม่มีรางล่าง ㉛	Plastic พลาสติก	Black สีดำ	–	–	940.42.203
	Guide track, bottom รางล่าง	㉛	For clear threshold floor guide ㉚ สำหรับอุปกรณ์กันแกว่งแบบปรับได้ ㉚	Plastic พลาสติก	Black สีดำ	1,000	–	940.42.050
						1,500		940.42.051
						2,000		940.42.052
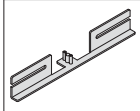	Clear threshold floor guide, for wall pocket installation กันแกว่งรางล่างสำหรับติดตั้งบนเส้นหลังผนังแบบระยะศูนย์องศา		For installation on one or both side to front side of sliding door wall pocket, for gap width 8-8.5 mm สำหรับติดตั้งด้านใดด้านหนึ่งหรือติดตั้งทั้งสองด้านที่ติดตั้งด้านหลังผนังระยะห่างระหว่างช่อง 8-8.5 มม.	Stainless steel สแตนเลสสตีล	–	–	245	940.42.035

We reserve the right to alter specifications without notice (HTH Architectural Hardware 2019).
เราขอสงวนสิทธิ์ในการเปลี่ยนแปลงรายละเอียดโดยไม่ต้องแจ้งล่วงหน้า (อุปกรณ์สถาปัตยกรรม 2562)

Sliding door application for D-Line 11 50-C/80-C/120-C

การติดตั้งรูปแบบต่าง ๆ สำหรับอุปกรณ์บานเลื่อนรุ่น D-Line 11 50-C/80-C/120-C

Wall mounting with mounting bracket

การติดตั้งบนผนังด้วยเหล็กฉากติดผนัง

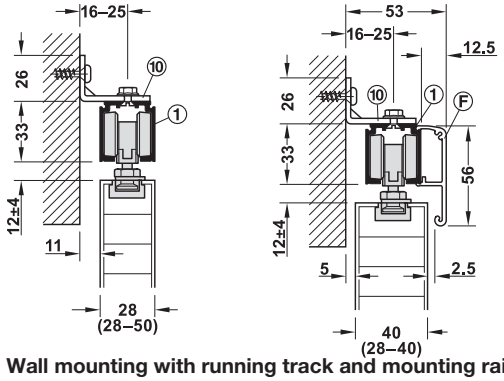

Wall mounting with running track and mounting rail

การติดตั้งบนผนังด้วยรางยึดผนัง

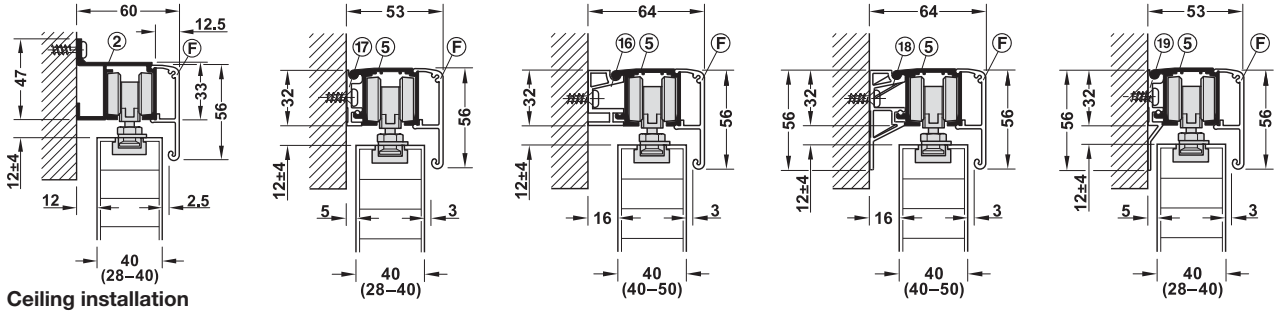

Ceiling installation

การติดตั้งบนเพดาน

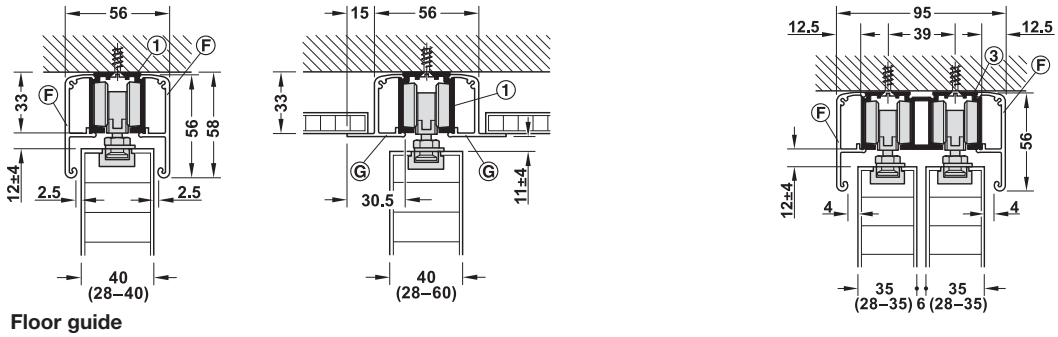

Floor guide

การติดตั้งกันแกว่ง

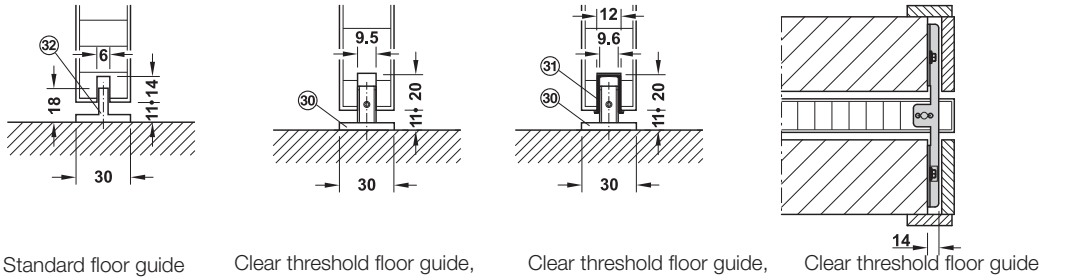

Standard floor guide

กันแกว่งมาตรฐาน

Clear threshold floor guide, without guide track

กันแกว่งแบบปรับได้, ไม่ใส่รางล่าง

Clear threshold floor guide, with guide track

กันแกว่งแบบปรับได้, ใส่รางล่าง

Clear threshold floor guide for wall pocket installation

กันแกว่งแบบปรับได้ สำหรับการติดตั้งแบบซ่อนหลังผนัง

6

We reserve the right to alter specifications without notice (HTH Architectural Hardware 2019).
บริษัทฯ ขอสงวนสิทธิ์การเปลี่ยนแปลงรายละเอียดโดยมิได้มีการแจ้งล่วงหน้า (อุปกรณ์สถาปัตยกรรม 2562)

Track stopper
อุปกรณ์เสริมผลักเพื่อเปิด

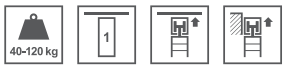

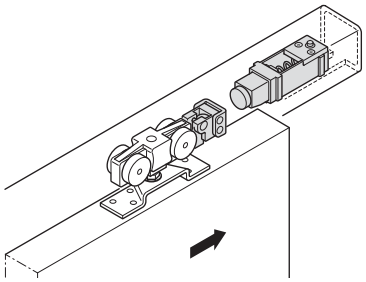

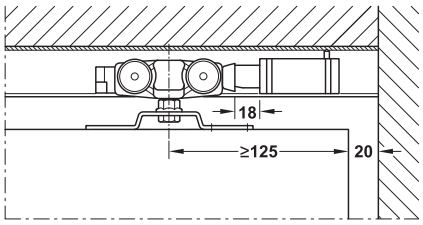

Track stopper
อุปกรณ์หยุดบานผลักเพื่อเปิด

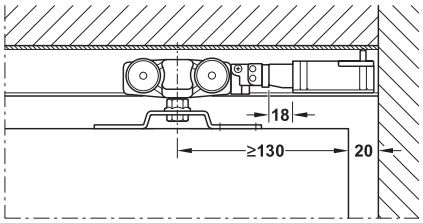

Track stopper with magnetic pull
อุปกรณ์หยุดบานผลักเพื่อเปิดแบบมีแม่เหล็ก

Feature
- For SLIDO Classic 40-P/80-P/120-P, 40-0/80-0/120-0, 40-I/80-I/120-I
- For sliding doors running hided in the wall
- Replaces the cushioning stopper and spring handle
- Door will move out from the wall niche by tapping, making the handle reachable

Technical data
- Max. door weight per leaf: 40–120 kg

คุณสมบัติ
- สำหรับรุ่น SLIDO Classic 40-P/80-P/120-P, 40-0/80-0/120-0, 40-I/80-I/120-I
- สำหรับบานเลื่อนแบบซ่อนในผนัง
- ใช้แทนตัวหยุดบาน
- บานเลื่อนจะเลื่อนออกจากผนังโดยการกดสันบาน

ข้อมูลทางเทคนิค
- สามารถรับน้ำหนักบานประตูสูงสุด 40-120 กก. ต่อหนึ่งบานประตู

Installation
The track stopper must be slided into the track frontally and fixed with the screw. Please observe a wall distance of 20 mm to guarantee a proper damping function.
Not suitable in combination with soft close self closing system.

การติดตั้ง
อุปกรณ์หยุดบานติดตั้งด้านในปลายรางด้านใดด้านหนึ่ง และยึดด้วยสกรู เพื่อการทำงานของอุปกรณ์ติดตั้งบานห่างจากผนัง 20 มม. ไม่เหมาะสำหรับใช้ร่วมกับระบบปิดแบบนุ่มนวล

		For max. door weight kg สามารถรับน้ำหนักบานประตูสูงสุด กก.	Cat. No. รหัสสินค้า
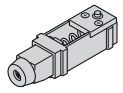	Track stopper อุปกรณ์หยุดบาน	40	940.42.070
		80	940.42.071
		120	940.42.072
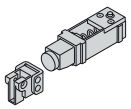	Track stopper, magnetic อุปกรณ์หยุดบานพร้อมแม่เหล็ก	40	940.42.310
		80	940.42.311
		120	940.42.312

Packing: 1 pc.
ขนาดบรรจุ: 1 ชิ้น

We reserve the right to alter specifications without notice (HTH Architectural Hardware 2019).
เรามีสิทธิ์ในการเปลี่ยนแปลงรายละเอียดโดยไม่ต้องแจ้งล่วงหน้า (อุปกรณ์สถาปัตยกรรม 2562)

Additional set Classic Synchro SLIDO

ชุดอุปกรณ์เสริม Classic Syncho SLIDO



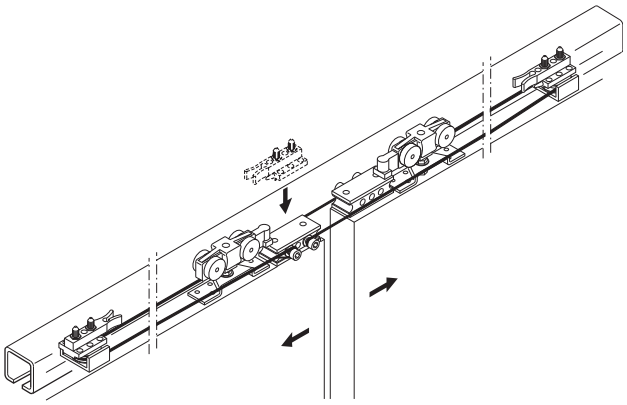

Feature
- For SLIDO Classic 40-P/80-P/120-P
- Symmetrical opening of 2-leaf doors
- Low wear and tear with quiet running action

Technical data
- Max. door weight per leaf: 40–120 kg
- Min. door width: 600 mm

คุณสมบัติ
- สำหรับรุ่น SLIDO Classic 40-P/80-P/120-P
- เปิดประตูบานคู่พร้อมกันทั้ง 2 บาน
- การเปิดปิดนุ่มนวลและปราศจากเสียงรบกวน

ข้อมูลทางเทคนิค
- สำหรับบานเลื่อนน้ำหนักไม่เกิน 40-120 กก.
- สำหรับความกว้างบานอย่างน้อย 600 มม.

For 1 Synchro set please order:
2 Sets of 1-leaf sliding door fitting for required weight
40, 80 or 120 kg (940.42.005, 940.82.100 or 941.02.100)
1 Set of Classic Synchro fitting (940.44.002)
1 Track in required length 2,000; 3,000; 4,000 or 6,000 mm
(940.43.922/932/942/962)
Additional you can order the accordingly clip cover plate and end cap set, please see page AH 6.49-6.51

สำหรับชุดบานเลื่อนสายพาน กรุณาสั่งซื้อชุดบานเลื่อนดังต่อไปนี้
ชุดบานเลื่อนเดี่ยว น้ำหนัก 40, 80 หรือ 120 กก. : 2 ชุด
(940.42.005, 940.82.100, 941.02.100)
ชุดสายพาน (940.44.002) : 1 ชุด
รางบนตามความยาวที่ต้องการ 2,000 3,000 4,000 และ 6,000 มม. : 1 ชุด
(940.43.922/932/942/962)
สามารถสั่งซื้อฝาครอบรางบนและฝาปิดรางได้ตามต้องการ
จากหน้า AH 6.49-6.51

Note
The additional set can only be used in combination with standard equipment consisting of 2 sets for 1-leaf sliding doors (Classic 40-P/80-P/120-P) and running track. Not suitable for versions with soft and self closing mechanism.

หมายเหตุ
ชุดอุปกรณ์เสริมใช้ร่วมกับอุปกรณ์มาตรฐานสำหรับ บานเลื่อนเดี่ยว 2 ชุด (Classic 40-P/80-P/120-P) และรางบน
สำหรับอุปกรณ์เสริมนี้ไม่สามารถใช้ร่วมกับระบบปิดแบบนุ่มนวล

Synchro fitting set ชุดบานเลื่อนสายพาน	Cat. No. รหัสสินค้า
For 2-leaf door without soft closing mechanism สำหรับ 2 บาน ไม่มีระบบการปิดแบบนุ่มนวล	940.44.002

Set consisting of ประกอบด้วย		For 2-leaf doors สำหรับบานเลื่อนคู่	Cat. No. รหัสสินค้า
	Track buffer with deflection roller ล้อสายพานพร้อมตัวหยุดบาน	2 pcs. 2 ชิ้น	940.44.070
	Cable mounting block ตัวยึดต่อสายเคเบิล	2 pcs. 2 ชิ้น	940.44.073
	Cable with plastic sheating 10 m สายพานเคเบิ้ลหุ้มด้วยพลาสติก 10 ม.	1 pc. 1 ชิ้น	940.44.074

Order reference
Catalogue numbers refer to 1 piece. Please indicate the quantities when ordering individual parts. Please order 2 sets for 2-leaf sliding doors.

ข้อแนะนำในการสั่งซื้อ
สินค้าที่ระบุในแคตตาล็อกขายเป็นชิ้น กรุณาระบุจำนวนของสินค้าที่ต้องการสั่ง สำหรับบานเลื่อนคู่ กรุณาสั่งซื้อสินค้าจำนวน 2 ชุด

Order reference
Sliding door fitting Classic 40-P/80-P/120-P.....page 6.42

ข้อแนะนำในการสั่งซื้อ
ชุดอุปกรณ์บานเลื่อน รุ่น Classic 40-P/80-P/120-P .....หน้า 6.42

We reserve the right to alter specifications without notice (HTH Architectural Hardware 2019).
เรามีสิทธิ์ขอสงวนสิทธิ์ในการเปลี่ยนแปลงรายละเอียดโดยไม่ต้องแจ้งให้ทราบล่วงหน้า (อุปกรณ์สถาปัตยกรรม 2562)

Additional set Classic Stacking

ชุดอุปกรณ์เสริมจูงบานเลื่อนสำหรับ รุ่น Classic

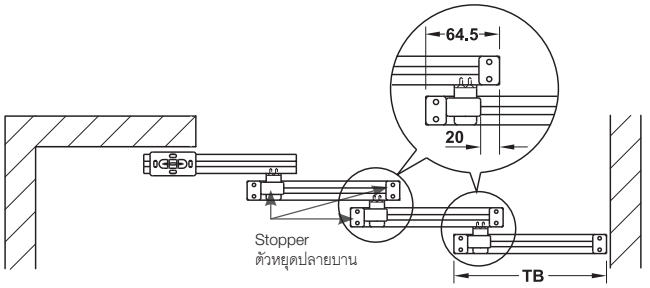

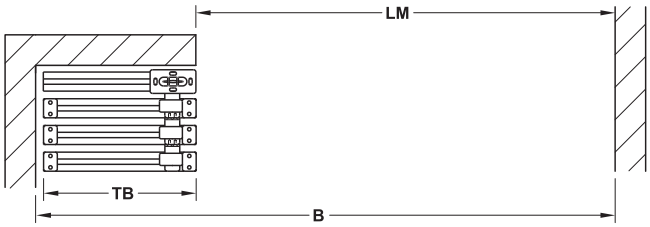

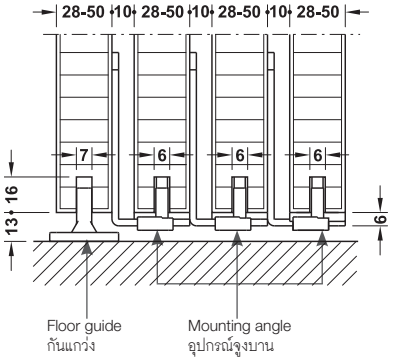

Feature

- For SLIDO Classic 40-I/80-I/120-I, 40-P/80-P/120-P, 40-O/80-O/120-O
- For stacking of 2-leaf, 3-leaf and 4-leaf sliding doors

Technical data

- Max. door weight per leaf: 40–120 kg
- Min. door leaf width: 700 mm

คุณสมบัติ

- สำหรับรุ่น SLIDO Classic 40-I/80-I/120-I, 40-P/80-P/120-P, 40-O/80-O/120-O
- ชุดสำหรับจูงบานเลื่อน 2 บาน 3 บาน และ 4 บาน

ข้อมูลทางเทคนิค

- สามารถรับน้ำหนักบานประตูสูงสุด 40-120 กก. ต่อหนึ่งบานประตู
- สำหรับประตูกว้างอย่างน้อย 700 มม.

TB = Door width, LM = Clear width, B = Overall width
TB = ความกว้างประตู, LM = ความกว้างระยะประตู, B = ความกว้างช่องเปิดรวม

2 leaf doors: TB = (LM + 129 mm)/2
ระยะสำหรับติดตั้ง 2 บาน:
ความกว้างประตู = (ความกว้างระยะประตู + 129 มม.)/2

3 leaf doors: TB = (LM + 193.5 mm)/3
ระยะสำหรับติดตั้ง 3 บาน:
ความกว้างประตู = (ความกว้างระยะประตู + 193.5 มม.)/3

4 leaf doors (see drawing): TB = (LM + 258 mm)/4
ระยะสำหรับติดตั้ง 4 บาน:
ความกว้างประตู = (ความกว้างระยะประตู + 258 มม.)/4

		For 2-leaf สำหรับจูงบาน เลื่อน 2 บาน	For 3-leaf สำหรับจูงบาน เลื่อน 3 บาน	For 4-leaf สำหรับจูงบาน เลื่อน 4 บาน	Cat. No. รหัสสินค้า
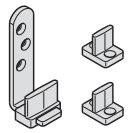	2 Stoppers, 1 Bottom guide with angle ตัวหยุดปลายบาน 2 ชิ้น, กันแกว่งบาน 1 ชิ้น	1 set 1 ชุด	2 sets 2 ชุด	3 sets 3 ชุด	940.44.001
	Floor guide, plastic กันแกว่ง พลาสติก	1 pc. 1 ชิ้น	1 pc. 1 ชิ้น	1 pc. 1 ชิ้น	942.35.400

Order reference

Sliding door fitting sets Classic I/P/O .....page 6.34/6.42/6.46
Tracks and accessories ..... page 6.49

ข้อแนะนำในการสั่งซื้อ

อุปกรณ์ชุดลูกล้อ Classic I/P/O..... .หน้า 6.34/6.42/6.46
รางและอุปกรณ์เสริม..... หน้า 6.49

We reserve the right to alter specifications without notice (HTH Architectural Hardware 2019).
บริษัทฯ ขอสงวนสิทธิ์ในการเปลี่ยนแปลงรายละเอียดโดยไม่ต้องแจ้งล่วงหน้า (อุปกรณ์สถาปัตยกรรม 2562)

Sliding door application for Classic P/O/I and Synchro SLIDO
การติดตั้งรูปแบบต่าง ๆ สำหรับอุปกรณ์บานเลื่อนรุ่น Classic P/O/I และ synchro SLIDO

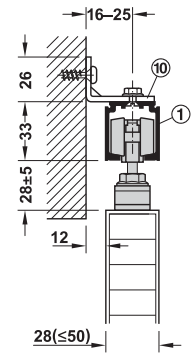

Wall mounting with mounting bracket
การติดตั้งบนผนังด้วยเหล็กฉากติดผนัง

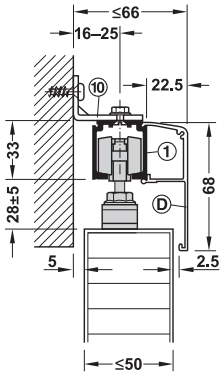

Wall mounting with concealed mounting bracket and wide clip panel 68 mm
การติดตั้งบนผนังด้วยเหล็กฉากติดผนัง และฝาครอบรางแบบคลิป 68 มม.

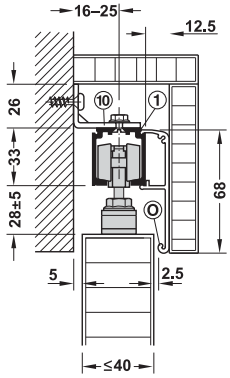

Wall mounting with mounting bracket and fixing clip for wooden panel
การติดตั้งบนผนังด้วยเพลทติดผนังและฝาปิดแบบคลิปสำหรับบานไม้

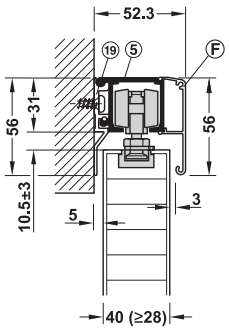

Wall mounting with running track, mounting rail high, width 8 mm, and clip panel 56 mm
การติดตั้งบนผนังด้วยรางยึดผนังกว้าง 8 มม. และฝาครอบรางแบบคลิป 56 มม.

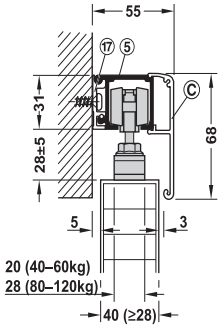

Wall mounting with running track, mounting rail, width 8 mm, and clip panel 68 mm
การติดตั้งบนผนังด้วยรางยึดผนังกว้าง 8 มม. และฝาครอบรางแบบคลิป 68 มม.

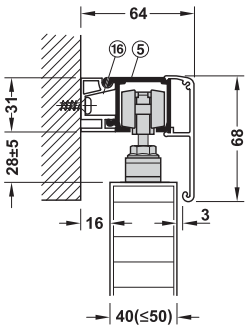

Wall mounting with running track, mounting rail, width 19 mm, and clip panel 68 mm
การติดตั้งบนผนังด้วยรางยึดผนังกว้าง 19 มม. และฝาครอบรางแบบคลิป 68 มม.

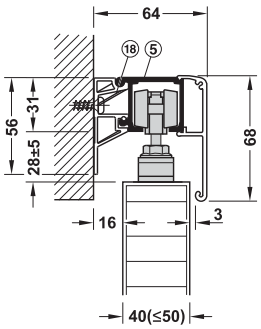

Wall mounting with running track, mounting rail high, width 19 mm, and clip panel 68 mm
การติดตั้งบนผนังด้วยรางยึดผนังกว้าง 19 มม. และฝาครอบรางแบบคลิป 68 มม.

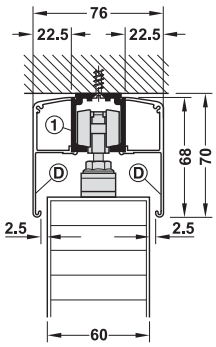

Ceiling installation with running track and 2 x wide clip panel 68 mm
การติดตั้งบนเพดานด้วยรางและฝาปิดแบบคลิป 68 มม. 2 ชิ้น

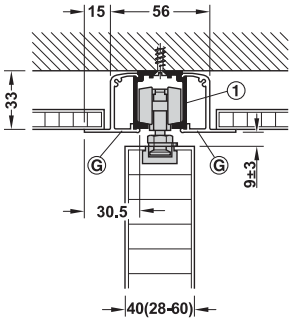

Ceiling installation with running track and 2 x clip panel for integration in suspended ceilings
การติดตั้งบนเพดานด้วยรางและฝาครอบพร้อมแผ่นปิดด้านล่าง 2 ชิ้น

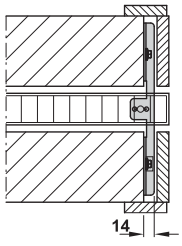

Floor guide, for wall mounting, with zero clearance
กันแกว่งสำหรับบานซ่อนผนัง

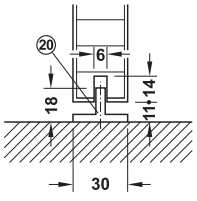

Floor guide
กันแกว่ง

6

We reserve the right to alter specifications without notice (HTH Architectural Hardware 2019).
บริษัท ขอสงวนสิทธิ์ในการเปลี่ยนแปลงรายละเอียดโดยมิต้องแจ้งล่วงหน้า (อุปกรณ์สถาปัตยกรรม 2562)

Sliding door fitting Classic 80-S SLIDO

อุปกรณ์บานเลื่อน รุ่น Classic 80-S SLIDO



- Sliding door system Classic 80-S has a high soundproofing level
- The sound insulation value may be increased by using door with solid chipboard core or soundproofing core
- ระบบบานเลื่อน Classic 80-S เหมาะสำหรับพื้นที่ที่ต้องการป้องกันเสียงรบกวน
- ในการติดตั้งจำเป็นต้องเลือกประตูที่เป็นไม้เนื้อแข็งหรือชิบบอร์ดเพื่อเพิ่มระดับการป้องกันเสียง

Feature

- For 1-leaf sliding timber doors
- For soundproofing and thermal insulation
- Door height adjustable ±3 mm

Technical data

- Timber door thickness: 39–43 mm
- Max.door weight per leaf: 80 kg
- Door width: 825, 950, 1,075, 1,200 mm
- Soundproofing level: Rw(C;+r) = 33(0;-2)^{dB} weighted sound reduction index Rw spectrum adaptation term C and C+r
- For wall mounting
- Fitting width can be cut to size to max. 125 mm

คุณสมบัติ

- สำหรับบานเลื่อนเดี่ยว
- ป้องกันเสียงรบกวนและกันความร้อนจากภายนอก
- สามารถปรับความสูงบานได้ ±3 มม.

ข้อมูลทางเทคนิค

- เหมาะสำหรับความหนาบาน: 39-43 มม.
- สำหรับน้ำหนักบานสูงสุด: 80 กก. ต่อหนึ่งบาน
- สำหรับความกว้างบาน 825, 950, 1,075, 1,200 มม.
- ป้องกันเสียงรบกวน Rw(C;C+r) = 33(0;-2)^{dB} ตามดัชนีการลดเสียงสเปกตรัม C และ C+r
- สำหรับติดตั้งเข้ากับผนัง
- รางสามารถตัดด้านความกว้างได้สูงสุดไม่เกิน 125 มม.

Ceiling installation and wall mounting

วิธีการติดตั้งที่ผนังและเพดาน

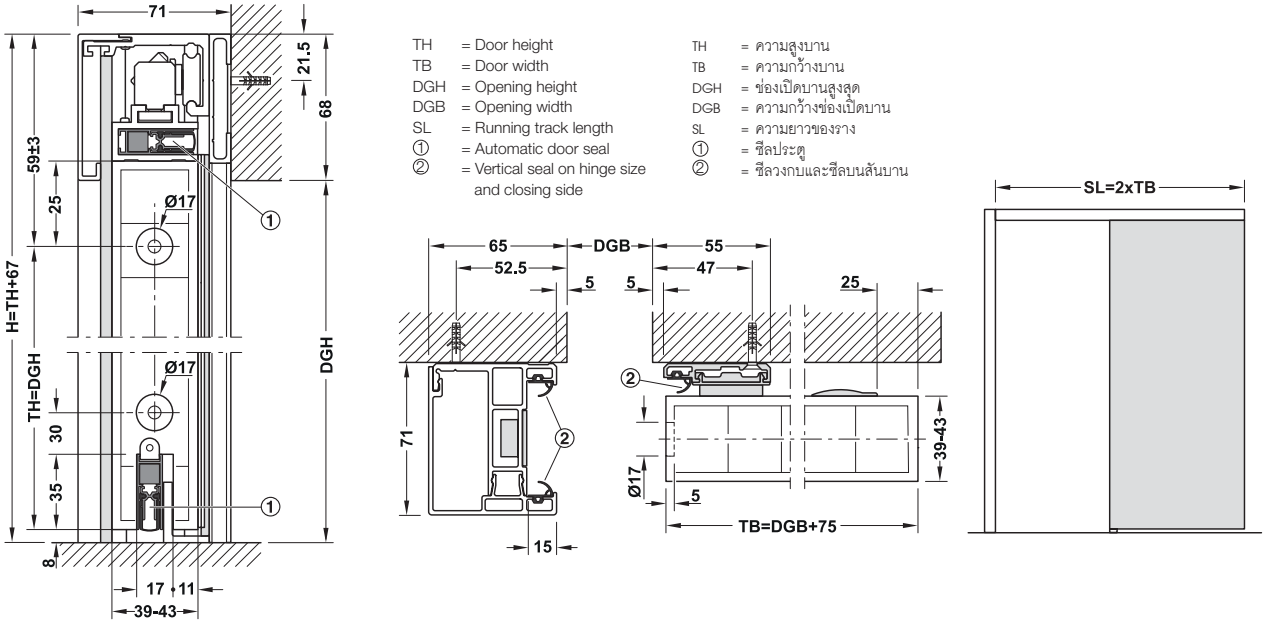

Sliding door fitting set อุปกรณ์บานเลื่อนครบชุด	Material/Finish วัสดุ/สี	Max. wall opening (H x W) mm ระยะเปิดบานสูงสุด (ส x ก) มม.	Door dim. (H x W) mm ขนาดประตู (ส x ก) มม.	Cat. No. รหัสสินค้า
	Aluminium stainless steel coloured anodized อะลูมิเนียม สีสแตนเลสสตีล อโนไดซ์	2,125 x 750	2,125 x 825	941.31.000
		2,125 x 875	2,125 x 950	941.31.001
		2,125 x 1,000	2,125 x 1,075	941.31.002
		2,125 x 1,125	2,125 x 1,200	941.31.003

Packing: 1 set
ขนาดบรรจุ: 1 ชุด

We reserve the right to alter specifications without notice (HTH Architectural Hardware 2019).
เราขอสงวนสิทธิ์ในการเปลี่ยนแปลงรายละเอียดใดๆ โดยไม่ต้องแจ้งล่วงหน้า (อุปกรณ์สถาปัตยกรรม 2562)

Set consisting of ประกอบด้วย		For 1-leaf สำหรับ 1 บาน
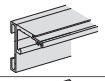	Running track รางบน	1 pc. 1 ชิ้น
	Front panel, for running track ฝาครอบรางสำหรับรางบน	1 pc. 1 ชิ้น
	End caps, for running track ฝาครอบปลายราง	1 pair 1 คู่
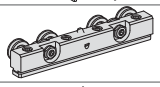	Running gear ลูกล้อ	2 pcs. 2 ชิ้น
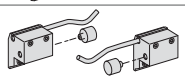	Stopper ตัวหยุดบาน	1 pair 1 คู่
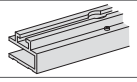	Door support profile รางเสริมประตู	1 pc. 1 ชิ้น
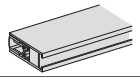	Automatic door seal, top, for inserting into door support profile ซีลประตูอัตโนมัติด้านบน	1 pc. 1 ชิ้น
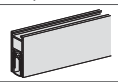	Automatic door seal, bottom, for full mortise fitting in door leaf ซีลประตูอัตโนมัติใต้บาน	1 pc. 1 ชิ้น
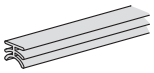	Horizontal seal, for automatic door seal at bottom ซีลประตูใต้บานสำหรับ ซีลประตูอัตโนมัติใต้บาน	1 pc. 1 ชิ้น
	Mounting bracket, for automatic door seal at bottom เพลทยึดซีลใต้บาน	2 pcs. 2 ชิ้น
	Drill-in magnet, for holding door closed at top and bottom แม่เหล็กสำหรับวงกบติดตั้งด้านบนและด้านล่าง	2 pcs. 2 ชิ้น

Stop box vertical ชุดหยุดบาน		For 1-leaf สำหรับ 1 บาน
	Stop profile, for door stop casing วงกบสำหรับหยุดบาน	1 pc. 1 ชิ้น
	Panel, for door stop casing ฝาครอบรางสำหรับวงกบหยุดบาน	1 pc. 1 ชิ้น
	End cap, top, for door stop casing ฝาครอบปลายราง	1 pc. 1 ชิ้น
	Counter plate, for drill-in magnets, steel, self-adhesive เพลทเหล็กสำหรับยึดบาน มีกาวในตัว	1 pc. 1 ชิ้น
	Vertical rubber seal, for door stop casing and wall connection profile ซีลสำหรับวงกบหยุดบานและขุดต่อผนัง	1 roll 1 ม้วน

Wall connection vertical ชุดต่อบานกับผนัง		For 1-leaf สำหรับ 1 บาน
	Wall connection profile รางเสริมปิดช่องบานกับผนัง	1 pc. 1 ชิ้น
	Panel, for wall connection profile ฝาปิดรางเสริมปิดช่องบานกับผนัง	1 pc. 1 ชิ้น
	Floor guide, for inserting into wall connection profile กันแกว่งติดตั้งกับชุดต่อผนัง	1 pc. 1 ชิ้น
	Contact threshold, self-adhesive, for glue fixing onto door leaf ชุดซีลสำหรับช่องบานกับผนัง มีกาวในตัว	1 pc. 1 ชิ้น

We reserve the right to alter specifications without notice (HTH Architectural Hardware 2019).
เรามีสิทธิ์ขอสงวนในการเปลี่ยนแปลงรายละเอียดโดยมิได้มีการแจ้งล่วงหน้า (อุปกรณ์สถาปัตย์ พ.ศ. 2562)

Sliding door fitting Classic 80-R SLIDO

อุปกรณ์บานเลื่อน รุ่น Classic 80-R SLIDO



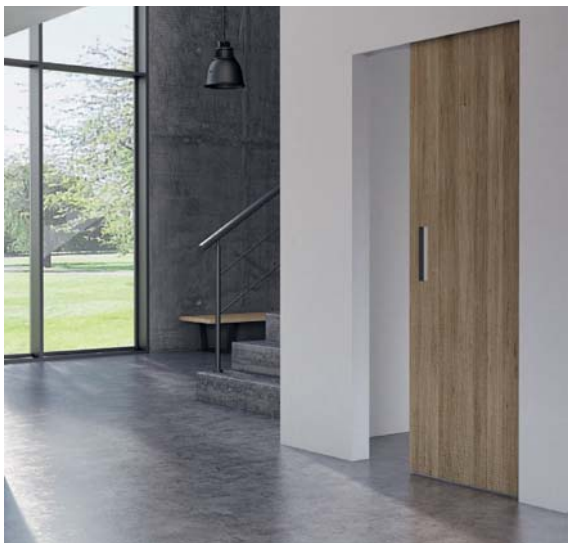

Features

- For 1-leaf sliding timber doors
- Self closing mechanism
- Suspension fitting screw on support flange

Technical data

- Max. door thickness: 45 mm
- Max. door weight: 80 kg
- Min. door width: 650 mm
- Max. door width: 1,200 mm

คุณสมบัติ

- สำหรับบานเลื่อนเดียว
- สามารถปิดอัตโนมัติ
- เพลทแขวนบานแบบมีปีกสำหรับยึดสกรู

ข้อมูลทางเทคนิค

- เหมาะสำหรับบานประตูหนามากถึง 45 มม.
- สามารถรับน้ำหนักบานได้มากสุด 80 กก. ต่อหนึ่งบานประตู
- ความกว้างบานอย่างน้อย 650 มม.
- ความกว้างบานสูงสุด 1,200 มม.

Section guide and trolley hanger
รูปแบบการติดตั้งชุดล้อและกันแกว่ง

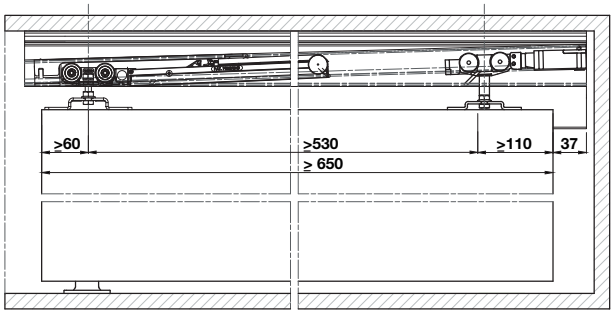

Self closing
สามารถปิดอัตโนมัติ

Ceiling installation and wall mounting
วิธีการติดตั้งที่ผนังและบนเพดาน

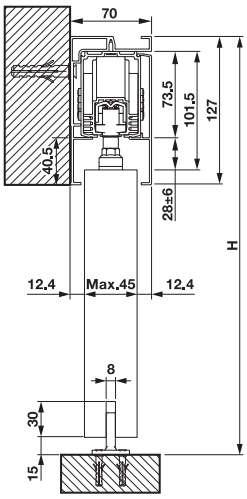

Wall installation with wooden panel
ติดตั้งบนผนัง สำหรับประตูบานไม้

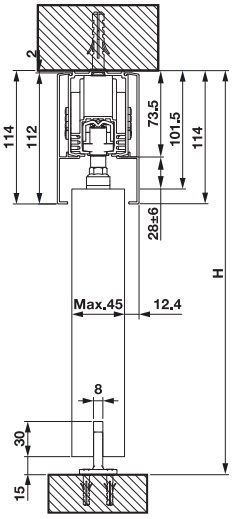

Celling installation with wooden panel
ติดตั้งบนเพดาน สำหรับประตูบานไม้

H = Total height
H = ความสูงทั้งหมด

Sliding door fitting set อุปกรณ์บานเลื่อนครบชุด		Material/Finish วัสดุ/สี	Cat. No. รหัสสินค้า
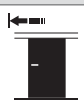	One side with soft closing mechanism พร้อมระบบการปิดแบบนุ่มนวล 1 ด้าน	Aluminium silver coloured anodized อะลูมิเนียม สีเงินอโนไดซ์	940.82.270

Packing: 1 set
ขนาดบรรจุ: 1 ชุด

We reserve the right to alter specifications without notice (HTH Architectural Hardware 2019).
เรามีสิทธิ์ขอเปลี่ยนแปลงรายละเอียดโดยไม่ต้องแจ้งล่วงหน้า (อุปกรณ์สถาปัตยกรรม 2562)

Set consisting of ประกอบด้วย		For 1-leaf สำหรับ 1 บาน
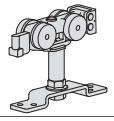	Running gear, 4 wheel, suspension screws with nut and support flange for screw mounting ลูกล้อพร้อมสกรูและแหวนยึด แผ่นเพลทเหล็กแขวนบานแบบมีปีกสำหรับยึดสกรู	1 pc. 1 ชิ้น
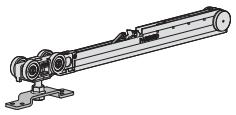	Running gear, 4 wheel, suspension screws with nut and flange clip for hooking in (without tools) for screw-mounting soft and self-closing mechanism on one side ลูกล้อพร้อมสกรูและแหวนยึดแผ่นเพลทเหล็กแขวนบานแบบมีปีกสำหรับยึดสกรู พร้อมระบบปิดแบบนุ่มนวล	1 pc. 1 ชิ้น
	Floor guide กันแกว่ง	1 pc. 1 ชิ้น
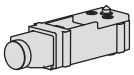	Stopper with magnet ตัวหยุดบานพร้อมแม่เหล็ก	1 pc. 1 ชิ้น
	Release device with stopper อุปกรณ์ปลดบานพร้อมตัวหยุดใช้กับระบบปิดแบบนุ่มนวล	1 pc. 1 ชิ้น
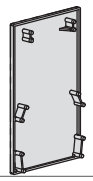	End cap ฝาครอบปลายราง	4 pcs. 4 ชิ้น

Tracks and accessories รางและอุปกรณ์เสริม		Material วัสดุ	Finish สี	Length mm ความยาว มม.	Cat. No. รหัสสินค้า
	Running track set, inside mounting รางบนติดตั้งภายในราง	Aluminium อะลูมิเนียม	Silver coloured anodized สีเงินอโนไดซ์	2,000	940.82.277
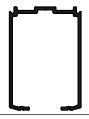	Track ceiling mounting รางบนติดตั้งกับฝ้าเพดาน	Aluminium อะลูมิเนียม	Silver coloured anodized สีเงินอโนไดซ์	2,000	940.82.279
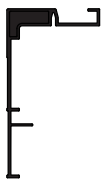	Track wall mounting รางบนติดตั้งบนผนัง	Aluminium อะลูมิเนียม	Silver coloured anodized สีเงินอโนไดซ์	2,000	940.82.281
	Clip cover plate for running track ฝาปิดแบบคลิป สำหรับรางบน	Aluminium อะลูมิเนียม	Silver coloured anodized สีเงินอโนไดซ์	2,000	940.82.283

Order reference
Track stopper .....page 6.52

ข้อแนะนำในการสั่งซื้อ
อุปกรณ์เสริมหยุดบานผลักเพื่อเปิด .....หน้า 6.52

We reserve the right to alter specifications without notice (HTH Architectural Hardware 2019).
บริษัทฯ ขอสงวนสิทธิ์ในการเปลี่ยนแปลงรายละเอียดโดยมิได้มีการแจ้งล่วงหน้า (อุปกรณ์สถาปัตยกรรม 2562)

Sliding door fitting D-Line12 40E/50E/80E/120E SLIDO

อุปกรณ์บานเลื่อน รุ่น D-Line12 40E/50E/80E/120E SLIDO







Ceiling installation and wall mounting

วิธีการติดตั้งบนผนังและเพดาน

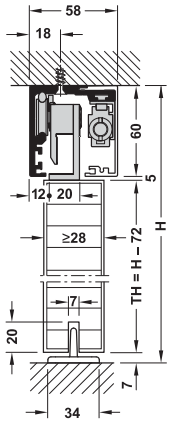

H = Total height

H = ความสูงรวม

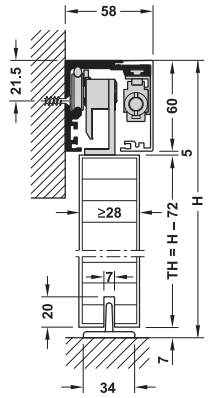

TH = Door height

TH = ความสูงบานประตู

Feature

- For 1- and 2-leaf timber sliding door
- Door height adjustable +4/-3 mm
- Wall mounting and ceiling installation

Technical data

- Max. door weight per leaf: 40–120 kg
- Door thickness: 28–50 mm

คุณสมบัติ

- สำหรับบานเลื่อนเดี่ยวและบานเลื่อนคู่
- สามารถปรับความสูงบานประตูได้ +4/-3 มม.
- สามารถติดตั้งบานกับผนังหรือฝ้าเพดาน

ข้อมูลทางเทคนิค

- สามารถรับน้ำหนักบานสูงสุด ต่อบาน 40-120 กก.
- สำหรับบานหนา: 28-50 มม.

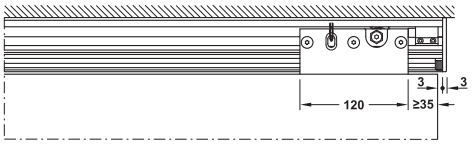

Section trolley hanger 50E without soft and self closing mechanism

ระยะการติดตั้งลูกล้อไม่มีระบบปิดนุ่มนวล รุ่น 50E

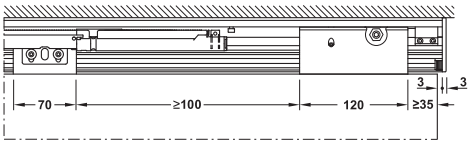

Section trolley hanger 40E/50E with soft and self closing mechanism

ระยะการติดตั้งลูกล้อพร้อมระบบปิดนุ่มนวล รุ่น 40E/50E

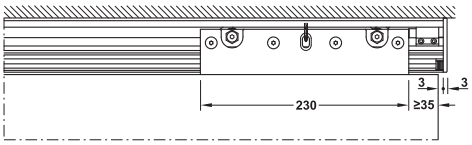

Section trolley hanger 80E/120E with soft and self closing mechanism

ระยะการติดตั้งลูกล้อพร้อมระบบปิดนุ่มนวล รุ่น 80E/120E

Sliding door fitting set, without running track บานเลื่อนครบชุด (ไม่รวมรางบน)		Min. door width mm ความกว้างบานอย่างน้อย มม.	40 kg 40 กก.	50 kg 50 กก.	80 kg 80 กก.	120 kg 120 กก.
	Without soft closing mechanism ไม่มีระบบปิดแบบนุ่มนวล	500	–	940.67.014	–	941.30.010
	On both side with soft closing mechanism พร้อมระบบปิดแบบนุ่มนวลทั้ง 2 ด้าน		940.67.016	940.67.015	941.30.011	941.30.012

Packing: 1 set

ขนาดบรรจุ: 1 ชุด

Order reference

Track, panel and accessories must be ordered separately. For 2-leaf sliding doors please order 2 sets.

ข้อแนะนำในการสั่งซื้อ

กรุณาสั่งซื้อต่างหาก สำหรับ ราง บานประตู และอุปกรณ์เสริม สำหรับบานเลื่อนคู่ กรุณาสั่งซื้อชุดลูกล้อจำนวน 2 ชุด

We reserve the right to alter specifications without notice (HTH Architectural Hardware 2019).
เรามีสิทธิ์ปรับเปลี่ยนรายละเอียดโดยไม่ต้องแจ้งล่วงหน้า (อุปกรณ์สถาปัตยกรรม 2562)

Set consisting of ประกอบด้วย				Packing ขนาดบรรจุ
50E/120E without soft closing mechanism **50E/120E ไม่มีระบบการปิดแบบนุ่มนวล**				
Running gear for 50 kg ลูกล้อสำหรับ 50 กก.	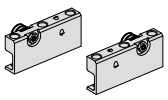	Running gear for 120 kg ลูกล้อสำหรับ 120 กก.	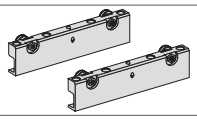	2 pcs. 2 ชิ้น
Stopper ตัวหยุดบาน	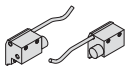			2 pcs. 2 ชิ้น
Floor guide อุปกรณ์กันแกว่ง				1 pc. 1 ชิ้น
40E/50E/80E/120E with soft and self closing mechanism (both sides) **40E/50E/80E/120E พร้อมระบบปิดนุ่มนวลทั้ง 2 ด้าน**				
Running gear for 40/50 kg ลูกล้อสำหรับ 40/50 กก.	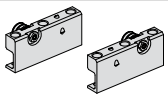	Running gear for 80/120 kg ลูกล้อสำหรับ 80/120 กก.	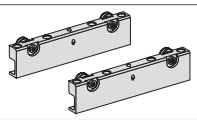	2 pcs. 2 ชิ้น
Stopper ตัวหยุดบาน	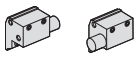			2 pcs. 2 ชิ้น
Floor guide อุปกรณ์กันแกว่ง				1 pc. 1 ชิ้น
Release device for soft and self closing mechanism อุปกรณ์ปลดกลไกปิดแบบนุ่มนวล	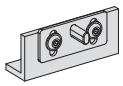			1 pc. 1 ชิ้น
Solf and self closing mechanism อุปกรณ์ปิดแบบนุ่มนวล	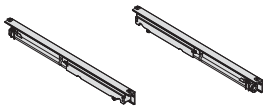			1 pc. 1 ชิ้น

6

We reserve the right to alter specifications without notice (HTH Architectural Hardware 2019).
เรามีสิทธิ์ขอสงวนสิทธิ์ในการเปลี่ยนแปลงรายละเอียดโดยไม่ต้องแจ้งล่วงหน้า (อุปกรณ์สถาปัตยกรรม 2562)

Tracks and accessories รางและอุปกรณ์เสริม		Material วัสดุ	Finish สี	Length mm ความยาว มม.	Cat. No. รหัสสินค้า
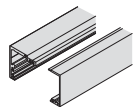	Running track set, wall mounting รางบนติดตั้งกับผนัง	Aluminium อะลูมิเนียม	Silver coloured anodized สีเงินอโนไดซ์	2,000	940.67.820
				3,000	940.67.830
				4,000	940.67.840
				6,000	940.67.860
			Stainless steel anodized สีสแตนเลสอโนไดซ์	2,000	940.67.821
				3,000	940.67.831
				4,000	940.67.841
				6,000	940.67.861
			Black anodized สีดำอโนไดซ์	2,000	940.67.611
				3,000	940.67.612
				4,000	940.67.613
				6,000	940.67.614
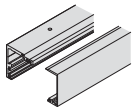	Running track set, ceiling installation รางบนติดตั้งกับฝ้าเพดาน	Aluminium อะลูมิเนียม	Silver coloured anodized สีเงินอโนไดซ์	2,000	940.67.920
				3,000	940.67.930
				4,000	940.67.940
				6,000	940.67.960
			Stainless steel anodized สีสแตนเลสอโนไดซ์	2,000	940.67.921
				3,000	940.67.931
				4,000	940.67.941
				6,000	940.67.961
			Black anodized สีดำอโนไดซ์	2,000	940.67.615
				3,000	940.67.616
				4,000	940.67.617
				6,000	940.67.618
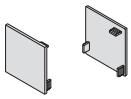	End cap, clipping on, 1 pair ฝาปิดปลายรางแบบคลิป 1 คู่	Plastic พลาสติก	Aluminium สีอะลูมิเนียม	–	940.67.060
			Stainless steel coloured สีสแตนเลส	–	940.67.061
			Black สีดำ	–	940.67.434
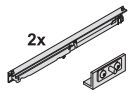	Soft and self closing mechanism set for each door, on both sides ระบบการปิดแบบนุ่มนวลทั้ง 2 ด้าน	Aluminium/ Plastic อะลูมิเนียม/ พลาสติก	Door weight 40 kg สำหรับบานน้ำหนัก 40 กก.	–	941.30.083
			Door weight 80 kg สำหรับบานน้ำหนัก 80 กก.	–	941.30.084
			Door weight 120 kg สำหรับบานน้ำหนัก 120 กก.	–	941.30.085

We reserve the right to alter specifications without notice (HTH Architectural Hardware 2019).
เรามีสิทธิ์ปรับเปลี่ยนรายละเอียดโดยไม่ต้องแจ้งล่วงหน้า (อุปกรณ์สถาปัตยกรรม ปี 2562)

Wall compensation unit profile
รางเสริมสำหรับระยะห่างผนัง



Wall mounting
ติดตั้งบนผนัง

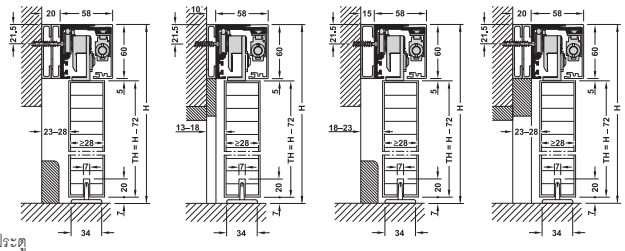

H = total height
TH = door height
H = ความสูงรวม
TH = ความสูงบานประตู

Installation

- End cap can be adapted to the respective wall distance
- 2 x 10 mm compensation units must be used for 20 mm wall distance

ข้อแนะนำในการติดตั้ง

- ฝาครอบปลายรางสำหรับรางเสริม สามารถปรับแต่งได้ตามขนาดของราง
- ระยะห่างระหว่างบานและผนังขนาด 20 มม. ให้ใช้รางเสริมขนาด 10 มม. 2 เส้น

Version รูปแบบ	Distance mm ระยะห่างผนัง มม.	Length mm ความยาว มม.	Finish สี	Cat. No. รหัสสินค้า
Wall compensation unit profile, for glue fixing, not drilled, 60 x 15 mm (H x T) รางเสริมแบบไม่มีรูนำร่อง ติดตั้งด้วยกาว 60 x 15 มม. (ส x ห)	15	2,000	Silver coloured anodized สีเงินอโนไดซ์	940.67.632
			Stainless steel coloured สีสแตนเลส	940.67.642
			Black สีดำ	940.67.431
Wall compensation unit profile, for glue fixing, not drilled, 60 x 10 mm (H x T) รางเสริมแบบไม่มีรูนำร่อง ติดตั้งด้วยกาว 60 x 15 มม. (ส x ห)	10	2,000	Silver coloured anodized สีเงินอโนไดซ์	940.67.652
			Stainless steel coloured สีสแตนเลส	940.67.662
			Black สีดำ	940.67.430
End caps, 1 pair, 78 x 60 mm (W x H), for compensating 10, 15 and 20 mm distance, for clip fixing ฝาครอบปิดปลายราง 1 คู่ ติดตั้งแบบคลิป 78 x 60 มม. (ก x ส) สำหรับเสริมระยะห่างผนัง 10, 15 และ 20 มม	–	–	Silver coloured anodized สีเงินอโนไดซ์	940.67.062
			Stainless steel coloured สีสแตนเลส	940.67.063
			Black สีดำ	940.67.432

We reserve the right to alter specifications without notice (HTH Architectural Hardware 2019).
บริษัทฯ ขอสงวนสิทธิ์ในการเปลี่ยนแปลงรายละเอียดโดยมิได้แจ้งให้ทราบล่วงหน้า (อุปกรณ์สถาปัตยกรรม 2562)

Additional fitting set D-Line12 E Synchro SLIDO

ชุดอุปกรณ์เสริม D-Line12 E Synchro SLIDO





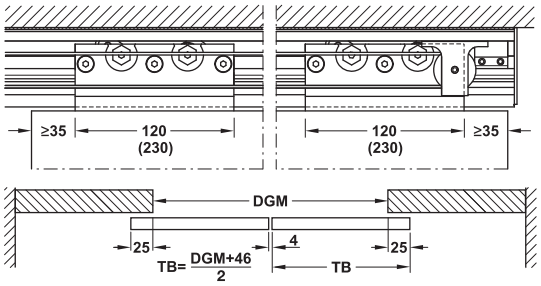

DGM = end-to-end length
TB = door width

DGM = ความกว้างช่องเปิด
TB = ความกว้างบานประตู

Technical data

- Max. door weight per leaf: 80 kg
- Door width: 500–1,050 mm

ข้อมูลทางเทคนิค

- สามารถรับน้ำหนักบานประตูสูงสุด 80 กก.
- ความกว้างของประตู: 500-1,050 มม.

Additional set ชุดอุปกรณ์เสริม	Cat. No. รหัสสินค้า
D-Line12 E Synchro	940.67.013

Order reference

Order 2 basic sets for Synchro version. Not suitable in combination with soft and self closing mechanism.

ข้อแนะนำในการสั่งซื้อ

กรุณาสั่งซื้อชุดบานเลื่อน 2 ชุด สำหรับชุดซิงค์โคร ไม่สามารถใช้ร่วมกับอุปกรณ์ปิดแบบนุ่มนวล

6

Additional set for integrated ceiling installation

รางเสริม สำหรับติดตั้งรางแบบซ่อนในผนัง



Integrated ceiling mounting with fixed element
ติดตั้งรางแบบซ่อนในผนัง พร้อมบานติดตาย



Integrated ceiling mounting with suspended ceiling
ติดตั้งรางแบบซ่อนในผนัง พร้อมรางสำหรับฝ้าแขวน

Technical data

- For door weight: 120 kg
- For door thickness: 28-32 or 33-50 mm (See note)
- Height adjustment facility: +4/–3 mm

ข้อมูลทางเทคนิค

- น้ำหนัก 120 กก.
- สำหรับความหนาบาน 28-32 หรือ 33-50 มม. (ดูหมายเหตุ)
- สำหรับความสูง-ต่ำบานประตู: +4/-3 มม.

Note

Panel must be mounted end-to-end with door thickness 33-50 mm. The door must be moved for clipping on the panel components. Also possible in combination with fixed elements.

หมายเหตุ

สำหรับความหนาบานประตู 33-50 มม. จำเป็นต้องติดตั้งปลายบานประตู ถึงปลายบานอีกด้าน โดยบานประตูจะต้องถูกถอดออกขณะติดตั้งฝาครอบรางบน สำหรับบานติดตายสามารถใช้ร่วมกับอุปกรณ์เสริมชุดนี้ได้

Additional set for integrated ceiling installation รางเสริม สำหรับติดตั้งรางแบบซ่อนในผนัง	Cat. No. รหัสสินค้า
Running gear, stopper and floor guide ประกอบด้วยลูกล้อ, ตัวหยุดบานและกันแกว่ง	941.30.400

We reserve the right to alter specifications without notice (HTH Architectural Hardware 2019).
เราขอสงวนสิทธิ์ในการเปลี่ยนแปลงรายละเอียดโดยไม่ต้องแจ้งล่วงหน้า (อุปกรณ์สถาปัตยกรรม 2562)

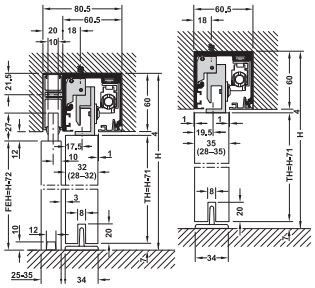

H = total height
TH = door height
FEH = fixed element height
H = ความสูงรวม
TH = ความสูงบานประตู
FEH = ความสูงบานตาย

Tracks and accessories รางและอุปกรณ์เสริม		Material วัสดุ	Colour สี	Length mm ความยาว มม.	Cat. No. รหัสสินค้า
	Running track set ชุดรางบน	Aluminium อะลูมิเนียม	Silver coloured anodized สีเงินอโนไดซ์	2,000	941.30.920
				3,000	941.30.930
			Stainless steel coloured anodized สีสแตนเลส อโนไดซ์	2,000	941.30.921
				3,000	941.30.931
			Black anodized สีดำอโนไดซ์	2,000	941.30.602
				3,000	941.30.603
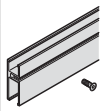	Fixed element/fixed glass fixing profile, for running track set, with screws รางเสริมสำหรับบานตายพร้อมสกรู	Aluminium อะลูมิเนียม	Silver coloured anodized สีเงินอโนไดซ์	2,000	940.67.120
				3,000	940.67.130
			Stainless steel coloured anodized สีสแตนเลส อโนไดซ์	2,000	940.67.121
				3,000	940.67.131
			Black anodized สีดำอโนไดซ์	2,000	940.67.123
				3,000	940.67.132
	Fixed element/fixed glass fixing profile, for floor and wall connection, height adjustable, pre-drilled and countersunk รางล่างสำหรับบานตายพร้อมรูนำร่อง	Aluminium อะลูมิเนียม	Silver coloured anodized สีเงินอโนไดซ์	2,000	940.67.220
				3,000	940.67.230
			Stainless steel coloured anodized สีสแตนเลส อโนไดซ์	2,000	940.67.221
				3,000	940.67.231
			Black anodized สีดำอโนไดซ์	2,000	940.67.222
				3,000	940.67.232
	Sealing profile, for glass thickness 8–8.7 mm ซีลสำหรับกระจกหนา 8-8.7 มม.	Rubber ยาง	Black สีดำ	5,000	940.67.074
				10,000	940.67.075
	Sealing profile, for glass thickness 10–10.7 mm ซีลสำหรับกระจกหนา 10-10.7 มม.			5,000	940.67.076
				10,000	940.67.077
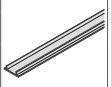	Cover profile, for unused aperture in fixed component ฝาครอบรางสำหรับรางเสริมบานตาย	Aluminium อะลูมิเนียม	Silver coloured anodized สีเงินอโนไดซ์	2,000	940.67.320
				3,000	940.67.330
			Stainless steel coloured anodized สีสแตนเลส อโนไดซ์	2,000	940.67.321
				3,000	940.67.331
			Black anodized สีดำอโนไดซ์	2,000	940.67.322
				3,000	–
	Cover profile, for unused aperture, for running distance, with retaining spring ฝาครอบรางสำหรับรางบนพร้อมสปริง	Aluminium อะลูมิเนียม	Silver coloured anodized สีเงินอโนไดซ์	1,000	940.67.410
				2,000	940.67.420
			Stainless steel coloured anodized สีสแตนเลส อโนไดซ์	1,000	940.67.411
				2,000	940.67.421
			Black anodized สีดำอโนไดซ์	1,000	–
				2,000	940.67.422
	End cap, for fixed glass, fixing profile (for floor connection), 1 piece ฝาครอบอุปกรณ์หนีบกระจกบานตาย 1 ชิ้น	Plastic พลาสติก	Silver coloured สีเงิน	–	940.67.060
			Stainless steel coloured สีสแตนเลส		940.67.061
			Black สีดำ		940.67.434
	Supporting bracket, suspended ceilings and covering the edge of the ceiling recess เหล็กฉากแขวนฝ้าเพดานสำหรับปิดขอบบนฝ้า	Aluminium อะลูมิเนียม	Silver coloured anodized สีเงินอโนไดซ์	2,000	940.67.140
				3,000	940.67.141
			Stainless steel coloured anodized สีสแตนเลส อโนไดซ์	2,000	940.67.142
				3,000	940.67.143
			Black anodized สีดำอโนไดซ์	2,000	940.67.416
				3,000	940.67.417
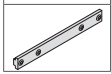	Extension set for connecting the running track ชุดต่อขยายสำหรับเชื่อมต่อรางบน	–	–	–	941.30.090

We reserve the right to alter specifications without notice (HTH Architectural Hardware 2019).
เราขอสงวนสิทธิ์ในการเปลี่ยนแปลงรายละเอียดโดยไม่ต้องแจ้งล่วงหน้า (อุปกรณ์สถาปัตย์ปีพ.ศ. 2562)

Sliding door fitting D-Line11 160-P SLIDO

อุปกรณ์บานเลื่อน รุ่น D-Line11 160-P SLIDO





Feature

- For 1-leaf and 2-leaf timber sliding door
- Door height adjustable
- Suspension fitting with screwed on support flange

Technical data

- Max. door weight per leaf 160 kg
- Closing speed:
  With soft and self-closing mechanism up to 0.5 m/s
  With shock absorber up to 0.4 m/s

คุณสมบัติ

- สำหรับบานเลื่อนเดี่ยวและบานเลื่อนคู่
- สามารถปรับความสูงบานประตูได้
- เพลทแขวนบานแบบมีปีกสำหรับยึดสกรู

ข้อมูลทางเทคนิค

- สามารถรับน้ำหนักบานประตูสูงสุด 160 กก. ต่อหนึ่งบานประตู
- ความเร็วการปิดของอุปกรณ์:
  ปิดแบบนุ่มนวลทดลอบได้สูงถึง 0.5 เมตร/วินาที
  ตัวหยุดบานทดลอบได้สูงถึง 0.4 เมตร/วินาที

Ceiling installation and wall mounting

วิธีการติดตั้งบนผนังและเพดาน

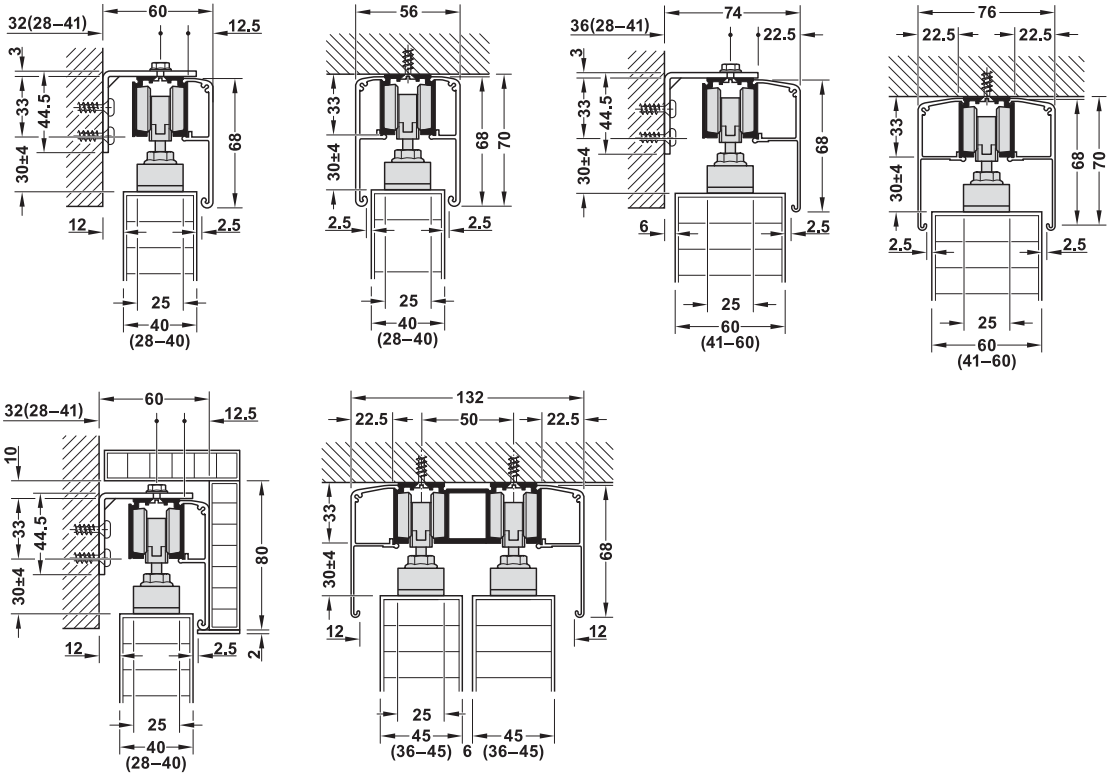

Sliding door fitting set, without running track อุปกรณ์บานเลื่อนครบชุด (ไม่รวมรางบน)		Min. door width mm ความกว้างบานอย่างน้อย มม.	Cat. No. รหัสสินค้า
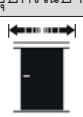	On both sides with soft closing mechanism พร้อมระบบปิดแบบนุ่มนวล 2 ด้าน	868	941.62.018

Packing: 1 set
ขนาดบรรจุ: 1 ชุด

IPI 21.168

We reserve the right to alter specifications without notice (HTH Architectural Hardware 2019).
บริษัทฯ ขอสงวนสิทธิ์การเปลี่ยนแปลงรายละเอียดโดยมิได้มีการแจ้งล่วงหน้า (อุปกรณ์สถาปัตย์ 2562)

Section guide and trolley hanger
อุปกรณ์กันแกว่งและชุดแขวนลูกล้อ

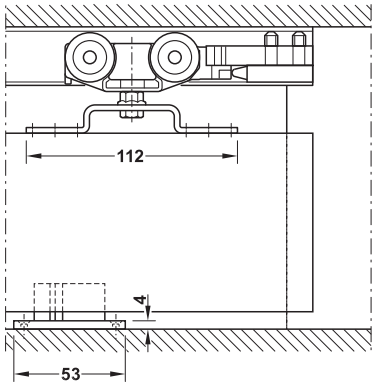

With soft and self closing mechanism in both sides
มีระบบปิดแบบนุ่มนวล 2 ด้าน

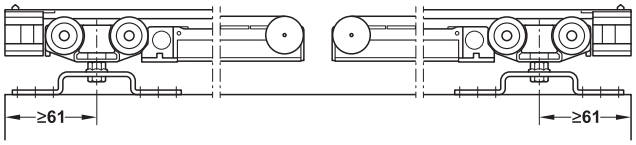

Floor guide
กันแกว่ง



Set consisting of ประกอบด้วย		For 1-leaf สำหรับ 1 บาน
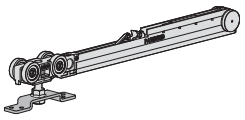	Running gear with soft and self closing mechanism ลูกล้อพร้อมระบบปิดแบบนุ่มนวล	2 pcs. 2 ชิ้น
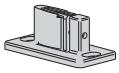	Floor guide with zero clearance, plastic black อุปกรณ์กันแกว่งแบบปรับได้	1 pc. 1 ชิ้น
	Release device with stopper for soft and self closing function อุปกรณ์ปลดบานพร้อมตัวหยุด ใช้กับระบบปิดแบบนุ่มนวล	2 pcs. 2 ชิ้น

Order reference
Please order track, panels and accessories separately.

ข้อแนะนำในการสั่งซื้อ
กรุณาสั่งซื้อแยก สำหรับราง, ฝาครอบราง และ อุปกรณ์เสริม

We reserve the right to alter specifications without notice (HTH Architectural Hardware 2019).
บริษัทฯ ขอสงวนสิทธิ์การเปลี่ยนแปลงรายละเอียดโดยมิได้มีการแจ้งล่วงหน้า (อุปกรณ์ฮาร์ดแวร์ 2562)

Track and accessories รางและอุปกรณ์เสริม		Material วัสดุ	Finish สี	Distance track centre mm ระยะติดตั้งราง มม.	Length mm ความยาว มม.	Cat. No. รหัสสินค้า
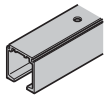	Running track, pre-drilled, 31 x 33 mm (W x H) รางบนพร้อมรูนำร่อง 31 x 33 มม. (ก x ส)	Aluminium อะลูมิเนียม	Silver coloured anodized สีเงินอโนไดซ์	–	2,000	940.43.922
					3,000	940.43.932
					4,000	940.43.942
					6,000	940.43.962
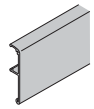	Clip panel, height 68 mm, width 12.5 mm ฝาครอบรางสูง 68 มม. กว้าง 12.5 มม.	Aluminium อะลูมิเนียม	Silver coloured anodized สีเงินอโนไดซ์	–	2,000	940.43.120
					3,000	940.43.130
					6,000	940.43.160
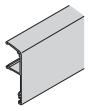	Clip panel, height 68 mm, width 22.5 mm ฝาครอบรางสูง 68 มม. กว้าง 22.5 มม.	Aluminium อะลูมิเนียม	Silver coloured anodized สีเงินอโนไดซ์	–	2,000	940.43.220
					3,000	940.43.230
					6,000	940.43.260
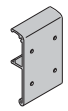	Fixing clip for wooden panel ฝาครอบสำหรับยึดแผ่นไม้	Aluminium อะลูมิเนียม	Bright สีเงิน	–	100	940.43.025
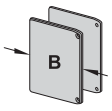	End cap set for panel, height 68 mm, width 59 mm ฝาปิดปลายรางสำหรับฝาครอบ สูง 68 มม. กว้าง 59 มม.	Plastic พลาสติก	Silver coloured สีเงิน	–	–	940.43.020
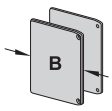	End cap set for panel, height 68 mm, width 73 mm ฝาปิดปลายรางสำหรับฝาครอบ สูง 68 มม. กว้าง 73 มม.	Plastic พลาสติก	Silver coloured สีเงิน	–	–	941.25.035
Ceiling installation การติดตั้งบนเพดาน						
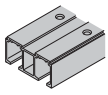	Double running track, pre-drilled, 81x33 mm รางคู่พร้อมรูนำร่อง 81x33 มม.	Aluminium อะลูมิเนียม	Silver coloured anodized สีเงินอโนไดซ์	–	2,000	941.02.820
					3,000	941.02.830
					6,000	941.02.860
Wall installation การติดตั้งบนผนัง						
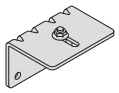	Mounting bracket, height 44.5 mm เหล็กฉาก สูง 44.5 มม.	Steel เหล็ก	Galvanized สีกัลวาไนซ์	20–41	51	941.62.416
Accessories อุปกรณ์เสริม						
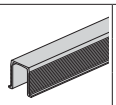	Guide track, bottom รางล่าง	Plastic พลาสติก	Black สีดำ	–	1,000	940.42.050
					1,500	940.42.051
					2,000	940.42.052
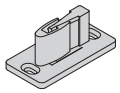	Clear threshold floor guide กันแกว่งล่างแบบปรับได้	Plastic พลาสติก	Black สีดำ	–	–	940.42.203

We reserve the right to alter specifications without notice (HTH Architectural Hardware 2019).
บริษัทฯ ขอสงวนสิทธิ์การเปลี่ยนแปลงรายละเอียดโดยมิได้มีการแจ้งล่วงหน้า (อุปกรณ์สถาปัตยกรรม 2562)

INTENTIONAL BLANK PAGE

Sliding door fitting Classic 160-P/160-O SLIDO

อุปกรณ์บานเลื่อน รุ่น Classic 160-P/160-O SLIDO



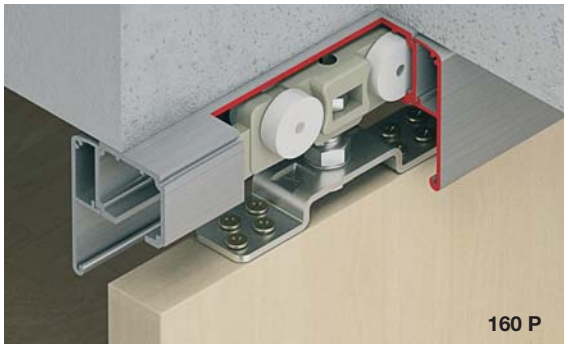

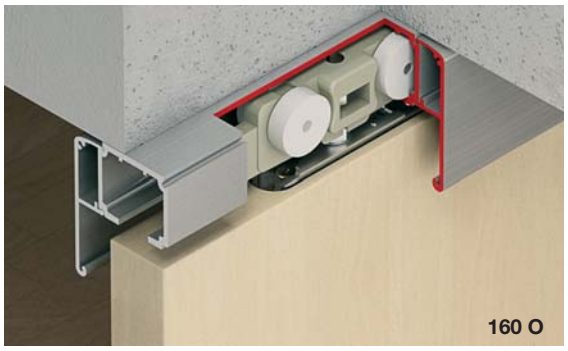



Feature

- For 1- and 2-leaf timber sliding door
- Door height adjustable
- Suspension fitting with concealed support flange, screwed on

Technical data

- Max. door weight per leaf: 160 kg

คุณสมบัติ

- สำหรับบานเลื่อนเดี่ยวและบานเลื่อนคู่
- สามารถปรับความสูงบานประตูได้
- เพลทแขวนบานแบบระบบฝัง และแบบมีปีกสำหรับยึดสกรู

ข้อมูลทางเทคนิค

- สามารถรับน้ำหนักบานประตูสูงสุด 160 กก. ต่อหนึ่งบานประตู

Ceiling installation and wall mounting

วิธีการติดตั้งบนผนังและเพดาน

Classic 160-P

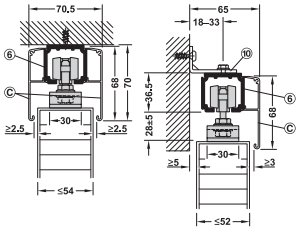

Ceiling installation with clip panel
ติดตั้งบนเพดานพร้อมฝาครอบแบบคลิป

Wall mounting with clip panel
ติดตั้งบนผนังพร้อมฝาครอบแบบคลิป

Classic 160-O

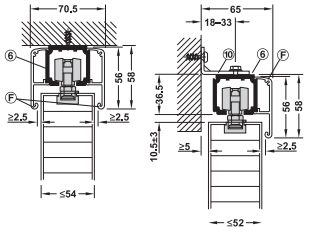

Ceiling installation with clip panel
ติดตั้งบนเพดานพร้อมฝาครอบแบบคลิป

Wall mounting with clip panel
ติดตั้งบนผนังพร้อมฝาครอบแบบคลิป

Floor guides with zero clearance

การติดตั้งอุปกรณ์กันแกว่ง

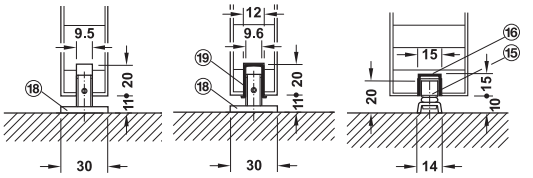

Routing dimension

ระยะการเจาะบาน

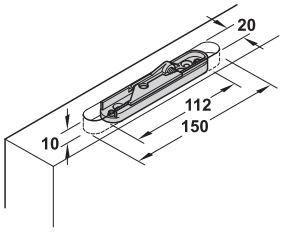

Installation

การติดตั้ง

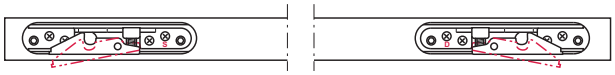

Left flange clip
คลิปด้านซ้าย

Right flange clip
คลิปด้านขวา

Sliding door fitting set, without running track อุปกรณ์บานเลื่อนครบชุด (ไม่รวมรางบน)		Cat. No. รหัสสินค้า
	Classic 160-P without soft closing mechanism รุ่น Classic 160-P ไม่มีระบบการปิดแบบนุ่มนวล	941.62.009
	Classic 160-O without soft closing mechanism รุ่น Classic 160-O ไม่มีระบบการปิดแบบนุ่มนวล	941.62.010

Packing: 1 set
ขนาดบรรจุ: 1 ชุด

We reserve the right to alter specifications without notice (HTH Architectural Hardware 2019).
เรายังสงวนสิทธิ์ในการเปลี่ยนแปลงรายละเอียดโดยไม่ต้องแจ้งล่วงหน้า (อุปกรณ์สถาปัตยกรรม 2562)

Versions A without soft and self closing mechanism
รูปแบบ A ไม่มีระบบการปิดแบบนุ่มนวล

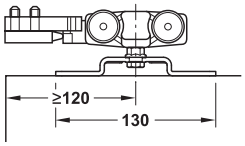

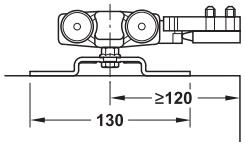

160-P

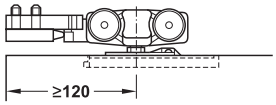

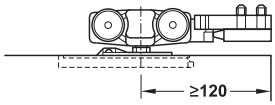

160-O

Set consisting of ประกอบด้วย		For 1-leaf, 160-P สำหรับบานเลื่อนเดี่ยว 160-P	For 1-leaf, 160-O สำหรับบานเลื่อนเดี่ยว 160-O
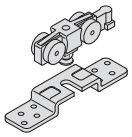	Running gear, 4 rollers, suspension screw with nut, support flange for screw fixing, steel, galvanized, without soft and self closing mechanism ลูกล้อพร้อมสกรูและแหวนยึด แผ่นเพลทเหล็กแขวนบานแบบปีกยึดสกรู ไม่มีระบบปิดแบบนุ่มนวล	2 pcs. 2 ชิ้น	–
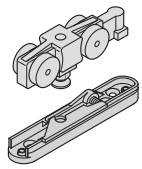	Running gear, 4 rollers, suspension screw with nut, flange clip for hook-in (1 pair for each set), without soft and self closing mechanism ลูกล้อพร้อมสกรูและแหวนยึด แผ่นเพลทเหล็กแขวนบานแบบคลิป ไม่มีระบบการปิดแบบนุ่มนวล	–	2 pcs. 2 ชิ้น
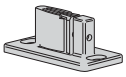	Floor guide with zero clearance, plastic black กันแกว่ง พลาสติกสีดำ	1 pc. 1 ชิ้น	1 pc. 1 ชิ้น
	Track buffer, with retaining spring ตัวหยุดบาน พร้อมส่วนยึดลูกล้อ	2 pcs. 2 ชิ้น	2 pcs. 2 ชิ้น

Order reference
Catalogue numbers refer to 1 piece. Please indicate the quantities when ordering individual parts. Please order 2 sets for 2-leaf sliding doors.

ข้อแนะนำในการสั่งซื้อ
สินค้าที่ระบุในแคตตาล็อกขายเป็นชิ้น กรุณาระบุจำนวนของสินค้าที่ต้องการสั่ง สำหรับบานเลื่อนคู่ กรุณาสั่งซื้อสินค้าจำนวน 2 ชุด

We reserve the right to alter specifications without notice (HTH Architectural Hardware 2019).
เรามีสิทธิ์ขอสงวนสิทธิ์ในการเปลี่ยนแปลงรายละเอียดโดยไม่ต้องแจ้งให้ทราบล่วงหน้า (อุปกรณ์สถาปัตยกรรม 2562)

Tracks and accessories รางและอุปกรณ์เสริม			Area of application การใช้งาน	Material วัสดุ	Finish สี	Walk distance track centre mm ระยะติดตั้งราง มม.	Length mm. ความยาว มม.	Cat. No. รหัสสินค้า
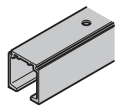	Running track, pre-drilled, 40.5 x 36.5 mm (W x H) รางบนพร้อมรูนำร่อง 40.5 x 36.5 มม. (ก x ส)	⑥	–	Aluminium อะลูมิเนียม	Silver coloured anodized สีเงินอโนไดซ์	–	2,000	941.62.721
							3,000	941.62.731
							4,000	941.62.741
							6,000	941.62.761
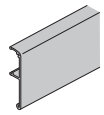	Clip panel, height 68 mm ฝาครอบรางสูง 68 มม.	Ⓕ	For running track ⑥ สำหรับรางบน ⑥	Aluminium อะลูมิเนียม	Silver coloured anodized สีเงินอโนไดซ์	–	2,000	940.43.123
							3,000	940.43.133
							4,000	940.43.143
							6,000	940.43.163
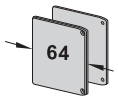	End cap set ฝาปิดปลายราง	–	For running track ⑥ and panel Ⓒ สำหรับรางบน ⑥ และฝาครอบราง Ⓒ	Plastic พลาสติก	Silver coloured สีเงิน	–	–	940.43.037
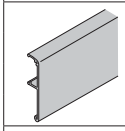	Clip panel, height 56 mm ฝาครอบรางสูง 56 มม.	Ⓒ	For running track ⑥ สำหรับรางบน ⑥	Aluminium อะลูมิเนียม	Silver coloured anodized สีเงินอโนไดซ์	–	2,000	940.43.120
							3,000	940.43.130
							4,000	940.43.140
							6,000	940.43.160
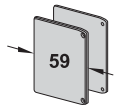	End cap set ฝาปิดปลายราง	–	For running track ⑥ and panel Ⓒ สำหรับรางบน ⑥ และฝาครอบราง Ⓒ	Plastic พลาสติก	Silver coloured สีเงิน	–	–	940.43.020
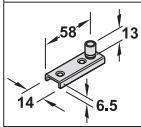	Floor guide roller, Ø10 mm กันแกว่งรางล่าง Ø10 มม.	⑮	For U-shaped guide track ⑯ สำหรับรางล่าง ⑯	Steel เหล็ก	Galvanized สีกัลวาไนซ์	–	–	940.42.032
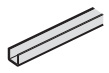	U-shaped guide track 15 x 15 x 1.5mm กันแกว่งรางล่าง 15 x 15 x 1.5 มม.	⑯	For guide roller ⑮ สำหรับกันแกว่งรางล่าง ⑮	Aluminium อะลูมิเนียม	Silver coloured สีเงิน	–	2,000	940.42.201
							3,000	940.42.301
							4,000	940.42.401
							6,000	940.42.601
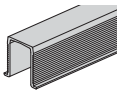	Guide track, bottom, for press fitting รางล่าง	⑲	For floor guide with zero clearance ⑱ สำหรับกันแกว่ง ⑱	Plastic พลาสติก	Black สีดำ	–	1,000	940.42.050
							1,500	940.42.051
							2,000	940.42.052
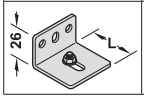	Mounting bracket with screw and nut ฉากเหล็ก	⑩	For running track ⑥ สำหรับรางบน ⑥	Steel เหล็ก	Galvanized สีกัลวาไนซ์	16–25	36	940.42.061
						18–33	44	940.62.061
						33–55	64	940.42.063

Note
Install wall mounting bracket every 400 mm

หมายเหตุ
ติดตั้งเหล็กฉากทุกๆ ระยะ 400 มม.

We reserve the right to alter specifications without notice (HTH Architectural Hardware 2019).
เรามีสิทธิ์ในการเปลี่ยนแปลงรายละเอียดโดยไม่ต้องแจ้งล่วงหน้า (อุปกรณ์สถาปัตย์ มกราคม 2562)



We reserve the right to alter specifications without notice (HTH Architectural Hardware 2019).
บริษัทฯ ขอสงวนสิทธิ์การเปลี่ยนแปลงรายละเอียดโดยไม่ต้องแจ้งล่วงหน้า (อุปกรณ์สถาปัตยกรรม 2562)

Sliding door fitting Classic 240-P/40-O

อุปกรณ์บานเลื่อน รุ่น Classic 240-P/240-O



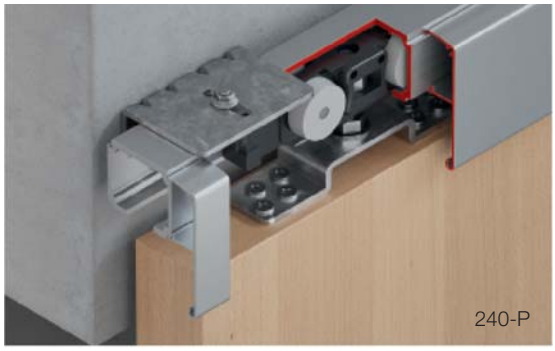





Feature

- For 1- and 2-leaf timber sliding door
- Door height adjustable
- Suspension with screw on support flange for P version
- Suspension with recessed flange clip (without tool) for O version

Technical data

- Max. door weight per leaf: 240 kg

คุณสมบัติ

- สำหรับบานเลื่อนเดี่ยวและบานเลื่อนคู่
- สามารถปรับความสูงบานประตูได้
- เพลทแขวนบานแบบมีปีกยึดสกรู สำหรับรุ่น P
- เพลทแขวนบานแบบคลิป (ไม่ต้องใช้เครื่องมือ) สำหรับรุ่น O

ข้อมูลทางเทคนิค

- สามารถรับน้ำหนักบานประตูสูงสุด 240 กก. ต่อหนึ่งบานประตู

Wall mounting and ceiling installation

การติดตั้งบนผนังและการติดตั้งบนเพดาน

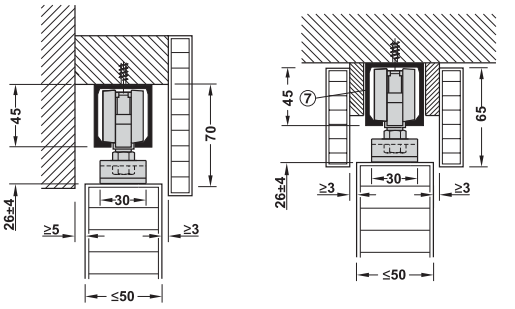

240-P

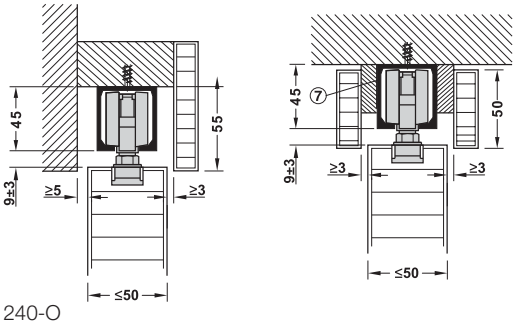

240-O

Floor guide with zero clearance

การติดตั้งกันแกว่ง

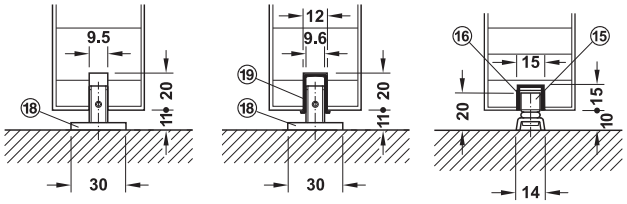

With U-shaped guide track in door and floor guide roller
รางล่างติดตั้งกับกันแกว่งรางล่าง

Floor guide

การติดตั้งกันแกว่ง

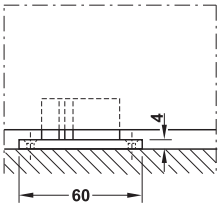

Routing dimension

ระยะการเจาะบาน

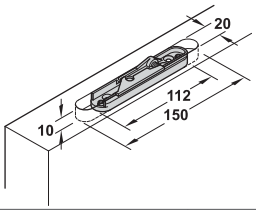

Sliding door fitting set, without running track อุปกรณ์บานเลื่อนครบชุด (ไม่รวมรางบน)		Cat. No. รหัสสินค้า
	Classic 240-P without soft closing mechanism รุ่น Classic 240-P ไม่มีระบบการปิดแบบนุ่มนวล	942.35.004
	Classic 240-O without soft closing mechanism รุ่น Classic 240-O ไม่มีระบบการปิดแบบนุ่มนวล	942.35.003

Packing: 1 set

ขนาดบรรจุ: 1 ชุด

We reserve the right to alter specifications without notice (HTH Architectural Hardware 2019).
เรามีสิทธิ์ขอสงวนในการเปลี่ยนแปลงรายละเอียดโดยไม่ต้องแจ้งล่วงหน้า (อุปกรณ์สถาปัตยกรรม มีนาคม 2562)

Versions A without soft and self closing mechanism
รูปแบบ A ไม่มีระบบการปิดแบบนุ่มนวล

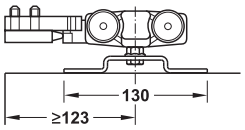

240-P

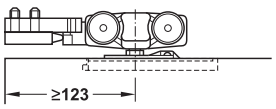

240-O

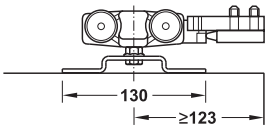

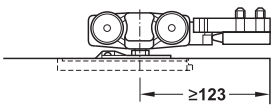

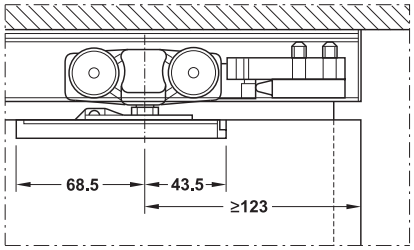

240-O

Set consisting of ประกอบด้วย		For 1-leaf 240-P สำหรับบานเลื่อนเดี่ยว 240-P	For 1-leaf 240-O สำหรับบานเลื่อนเดี่ยว 240-O
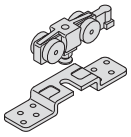	Running gear, 4 rollers, suspension screw with nut, support flange for screw fixing, without soft and self closing mechanism ลูกล้อพร้อมสกรูและแหวนยึด แผ่นเพลทเหล็กแขวนบานแบบปีกยึดสกรู ไม่มีระบบปิดแบบนุ่มนวล	2 pcs. 2 ชิ้น	–
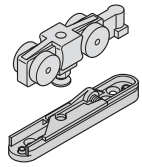	Running gear, 4 rollers, suspension screw with nut, flange clip for hook-in (1 pair for each set), without soft and self closing mechanism ลูกล้อพร้อมสกรูและแหวนยึด แผ่นเพลทเหล็กแขวนบานแบบคลิป ไม่มีระบบการปิดแบบนุ่มนวล	–	2 pcs. 2 ชิ้น
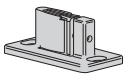	Floor guide with zero clearance, plastic black กันแกว่ง พลาสติกสีดำ	1 pc. 1 ชิ้น	1 pc. 1 ชิ้น
	Track buffer, with retaining spring ตัวหยุดบาน พร้อมส่วนยึดลูกล้อ	2 pcs. 2 ชิ้น	2 pcs. 2 ชิ้น

Order reference
Catalogue numbers refer to 1 piece. Please indicate the quantities when ordering individual parts. Please order 2 sets for 2-leaf sliding doors.
ข้อแนะนำในการสั่งซื้อ
สินค้าที่ระบุในแคตตาล็อกขายเป็นชิ้น กรุณาระบุจำนวนของสินค้าที่ต้องการสั่ง สำหรับบานเลื่อนคู่ กรุณาสั่งซื้อสินค้าจำนวน 2 ชุด

Tracks and accessories รางและอุปกรณ์เสริม			Material วัสดุ	Finish สี	Length mm ความยาว มม.	Cat. No. รหัสสินค้า
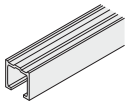	Running track 40 x 45 mm (W x H) รางบน 40 x 45 มม. (ก x ส)	–	Aluminium อะลูมิเนียม	Clear anodized สีอโนไดซ์	2,000	942.34.920
					3,000	942.34.930
					4,000	942.34.940
					6,000	942.34.960
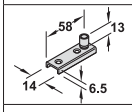	Floor guide roller, ø10 mm กันแกว่งรางล่าง ø10 มม.	–	Steel เหล็ก	Galvanized สีกัลวาไนซ์	–	940.42.032
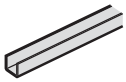	U-shaped guide track 15 x 15 x 1.5 mm กันแกว่งรางล่าง 15 x 15 x 1.5 มม.		Aluminium อะลูมิเนียม	Clear anodized สีอโนไดซ์	2,000	940.42.201
					3,000	940.42.301
					4,000	940.42.401
					6,000	940.42.601
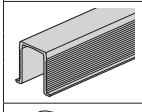	Guide track, bottom, for press fitting รางใต้บานประตู	⑱	Plastic พลาสติก	Black สีดำ	1,000	940.42.050
					1,500	940.42.051
					2,000	940.42.052
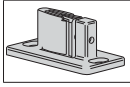	For guide with zero clearance อุปกรณ์กันแกว่ง	⑲	Plastic พลาสติก	Black สีดำ	–	940.42.030

6

We reserve the right to alter specifications without notice (HTH Architectural Hardware 2019).
บริษัท ขอสงวนสิทธิ์ในการเปลี่ยนแปลงรายละเอียดโดยไม่ต้องแจ้งล่วงหน้า (อุปกรณ์สถาปัตย์ พ.ศ. 2562)

Sliding door fitting Classic 400-Q SLIDO

อุปกรณ์บานเลื่อน รุ่น Classic 400-Q SLIDO

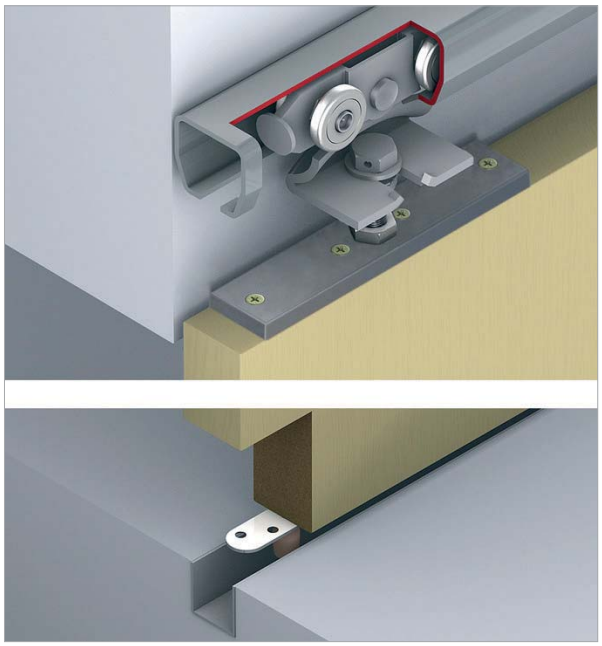

Feature

- For 1- and 2-leaf timber sliding door
- Door height adjustable
- Suspension fitting with screwed-on support flange
- Low wear and tear

Technical data

- Max. door weight per leaf: 400 kg
- Min. door thickness: 36 mm

คุณสมบัติ

- สำหรับบานเลื่อนเดี่ยวและบานเลื่อนคู่
- สามารถปรับความสูงบานประตูได้
- เพลทแขวนบานแบบมีปีกยึดด้วยสกรู
- หน้าสัมผัสน้อย การสึกหรอต่ำ

ข้อมูลทางเทคนิค

- สามารถรับน้ำหนักบานประตูสูงสุด 400 กก. ต่อหนึ่งบานประตู
- ความหนาบานอย่างน้อย 36 มม.

Section guide and trolley hanger
ระยะการติดตั้งลูกล้อและกันแกว่งบาน

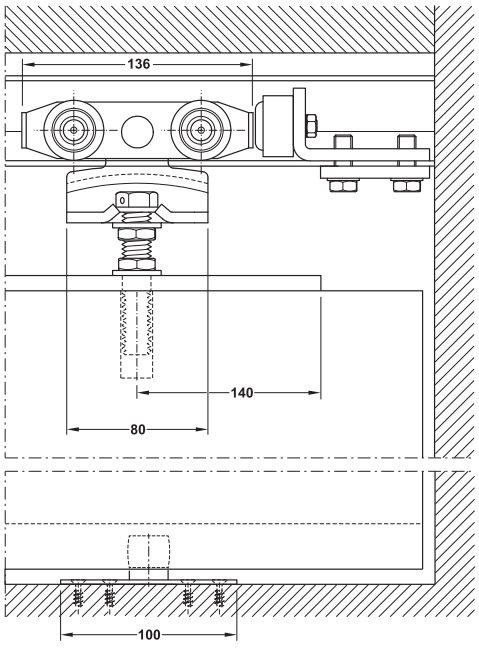

Ceiling installation and wall mounting
การติดตั้งบนผนังและเพดาน

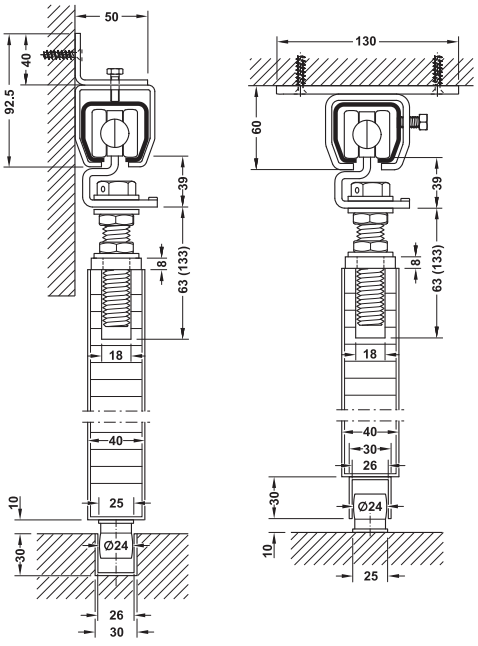

Sliding door fitting set, without running track อุปกรณ์บานเลื่อนครบชุด (ไม่รวมรางบน)		Cat. No. รหัสสินค้า
	Without soft closing mechanism ไม่มีระบบการปิดแบบนุ่มนวล	942.61.000

Packing: 1 set
ขนาดบรรจุ: 1 ชุด

We reserve the right to alter specifications without notice (HTH Architectural Hardware 2019).
เราขอสงวนสิทธิ์การเปลี่ยนแปลงรายละเอียดใดๆ โดยไม่ต้องแจ้งล่วงหน้า (อุปกรณ์สถาปัตยกรรม 2562)

Set consisting of ประกอบด้วย		For 1-leaf สำหรับ1 บาน	Cat. No. รหัสสินค้า
	Running gear, 2 rollers, with suspension screw ลูกล้อพร้อมสกรูแขวนบาน	2 pcs. 2 ชิ้น	942.61.012
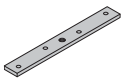	Support flange, screw fixing แผ่นเพลทแขวนบาน	2 pcs. 2 ชิ้น	942.61.025
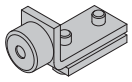	End stopper left/right กันชน สำหรับซ้าย/ขวา	2 pcs. 2 ชิ้น	942.61.040
	Floor guide อุปกรณ์กันแกว่ง (ไกด์ล่าง)	1 pc. 1 ชิ้น	942.61.033

Order reference

Catalogue numbers refer to 1 piece. Please indicate the quantities when ordering individual parts. Please order 2 sets for 2-leaf sliding doors

ข้อแนะนำในการสั่งซื้อ

สินค้าที่ระบุในแคตตาล็อกขายเป็นชิ้น กรุณาระบุจำนวนของสินค้าที่ต้องการสั่ง สำหรับบานเลื่อนคู่ กรุณาสั่งซื้อสินค้าจำนวน 2 ชุด

Tracks and accessories รางและอุปกรณ์เสริม		Material วัสดุ	Finish สี	Length mm ความยาว มม.	Cat. No. รหัสสินค้า
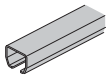	Wall mounting bracket เหล็กฉากยึดรางติดผนัง	Steel เหล็ก	Galvanized สีกัลวาไนซ์	3,000 6,000	942.61.930 942.61.960
	Guide track, not drilled รางล่าง แบบไม่มีรูนำร่อง	Aluminium อะลูมิเนียม	Silver coloured anodized สีเงินอโนไดซ์	3,000 6,000	942.61.830 942.61.860
	Ceiling fixing bracket for 1 running track อุปกรณ์แขวนรางเดี่ยว สำหรับยึดเพดาน	Steel เหล็ก	Galvanized สีกัลวาไนซ์	–	942.61.080
	Ceiling fixing bracket for 2 running track อุปกรณ์แขวนรางคู่ สำหรับยึดเพดาน	Steel เหล็ก	Galvanized สีกัลวาไนซ์	–	942.61.081
	Wall fixing bracket for 1 running track อุปกรณ์แขวนรางเดี่ยว สำหรับยึดผนัง	Steel เหล็ก	Galvanized สีกัลวาไนซ์	–	942.61.082
	Wall fixing bracket for 2 running track อุปกรณ์แขวนรางคู่ สำหรับยึดผนัง	Steel เหล็ก	Galvanized สีกัลวาไนซ์	–	942.61.083
	Wall bracked for height adjustable sleeve เพลทยึดติดผนังชนิดปรับความสูง	Steel เหล็ก	Galvanized สีกัลวาไนซ์	–	942.61.084
	Wall bracked for height adjustable sleeve เพลทยึดติดผนังชนิดปรับระยะห่าง	Steel เหล็ก	Galvanized สีกัลวาไนซ์	–	942.61.085
	Height adjustable sleeve เพลทแขวนสำหรับปรับความสูงราง	Steel เหล็ก	Galvanized สีกัลวาไนซ์	–	942.61.086
	Connecting sleeve ต่อราง	Steel เหล็ก	Galvanized สีกัลวาไนซ์	–	942.61.087

Note

Please install wall mounting bracket and mounting holder every 700 mm

ข้อแนะนำในการสั่งซื้อ

ติดตั้งเหล็กฉากยึดผนังและแผ่นยึดรางทุก 700 มม

We reserve the right to alter specifications without notice (HTH Architectural Hardware 2019).
บริษัทฯ ขอสงวนสิทธิ์ในการเปลี่ยนแปลงรายละเอียดโดยมิได้แจ้งให้ทราบล่วงหน้า (อุปกรณ์สถาปัตยกรรม 2562)

Sliding door fitting Classic 500-Q/750-Q SLIDO

อุปกรณ์บานเลื่อน รุ่น Classic 500-Q/750-Q SLIDO

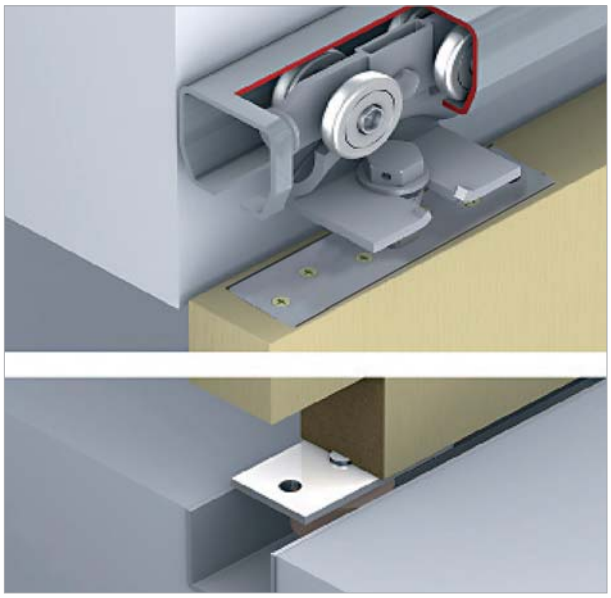

Feature
- For 1- and 2-leaf timber sliding door
- Door height adjustable
- Suspension fitting with screwed-on support flange
- Low wear and tear

Technical data
- Max. door weight per leaf: 500 kg/750 kg

คุณสมบัติ
- สำหรับบานเลื่อนเดี่ยวและบานเลื่อนคู่
- สามารถปรับความสูงบานประตูได้
- เพลทแขวนบานระบบฝัง
- หน้าสัมผัสน้อย การสึกหรอต่ำ

ข้อมูลทางเทคนิค
- สามารถรับน้ำหนักบานประตูสูงสุดต่อหนึ่งบานประตู 500 กก./750 กก.

Sliding door fitting set, without running track อุปกรณ์บานเลื่อนครบชุด (ไม่รวมรางบน)		Cat. No. รหัสสินค้า	Cat. No. รหัสสินค้า
	Without soft closing mechanism ไม่มีระบบการปิดแบบนุ่มนวล	500-Q	942.61.002
		750-Q	942.61.001

Packing: 1 set
ขนาดบรรจุ: 1 ชุด

Set consisting of ประกอบด้วย		For 1-leaf สำหรับ1 บาน	Cat. No. รหัสสินค้า
500-Q			
	Running gear, 2 rollers with suspension screw, door weight 500 kg ลูกล้อพร้อมสกรูแขวนบาน สำหรับบานน้ำหนักไม่เกิน 500 กก.	2 pcs. 2 ชิ้น	942.61.016
	Support flange, for screw fixing แผ่นเพลทแขวนบาน	2 pcs. 2 ชิ้น	942.61.020
750-Q			
	Running gear, 2 rollers with suspension screw, door weight up to 750 kg ลูกล้อพร้อมสกรูแขวนบาน สำหรับบานน้ำหนักไม่เกิน 750 กก.	2 pcs. 2 ชิ้น	942.61.015
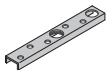	Support flange, for screw fixing แผ่นเพลทแขวนบาน	1 pc. 1 ชิ้น	942.61.021
500-Q/750-Q			
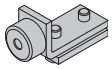	End stopper left/right กันชนสำหรับ ซ้าย/ขวา	2 pcs. 2 ชิ้น	942.61.041
	Floor guide อุปกรณ์กันแกว่ง (ไกด์ล่าง)	1 pc. 1 ชิ้น	942.61.032

Order reference
Catalogue numbers refer to 1 piece. Please indicate the quantities when ordering individual parts. Please order 2 sets for 2-leaf sliding doors

ข้อแนะนำในการสั่งซื้อ
สินค้าที่ระบุในแคตตาล็อกขายเป็นชิ้น กรุณาระบุจำนวนของสินค้าที่ต้องการสั่ง สำหรับบานเลื่อนคู่ กรุณาสั่งซื้อสินค้าจำนวน 2 ชุด

We reserve the right to alter specifications without notice (HTH Architectural Hardware 2019).
เรามีสิทธิ์ที่จะเปลี่ยนแปลงรายละเอียดโดยไม่ต้องแจ้งล่วงหน้า (อุปกรณ์สถาปัตยกรรม 2562)

Classic 500-Q

Ceiling installation and wall mounting
การติดตั้งบนผนังและเพดาน

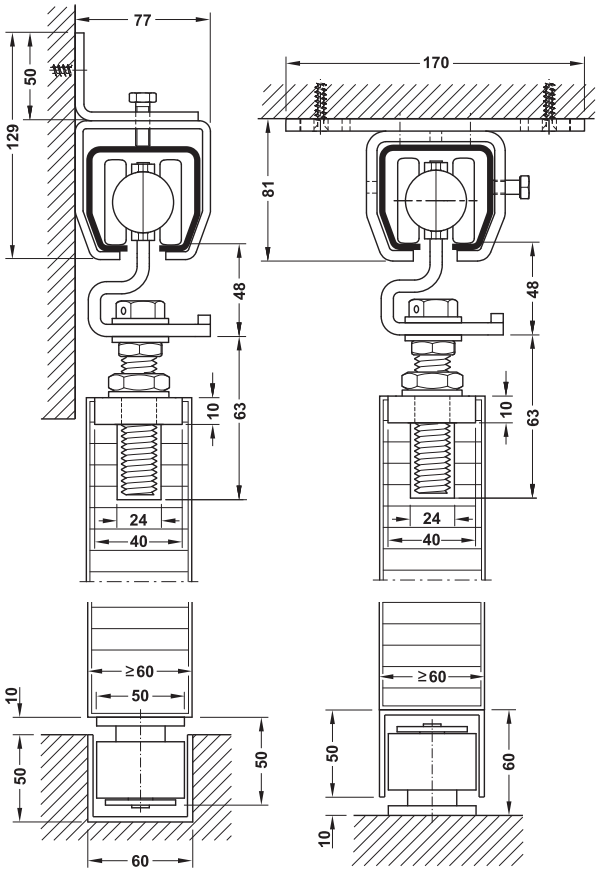

Classic 750-Q

Ceiling installation and wall mounting
การติดตั้งบนผนังและเพดาน

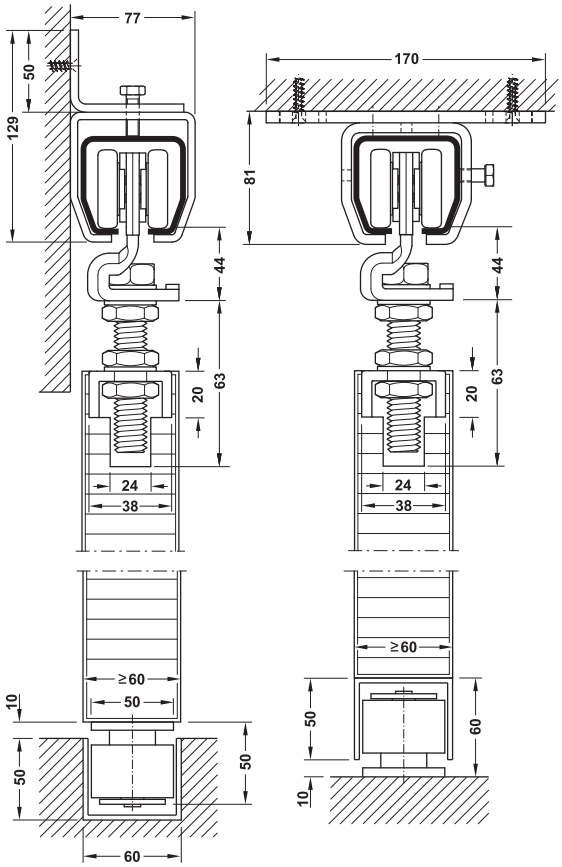

Section guide and trolley hanger 500-Q
ระยะการติดตั้งลูกล้อและกันแกว่งบาน รุ่น 500-Q

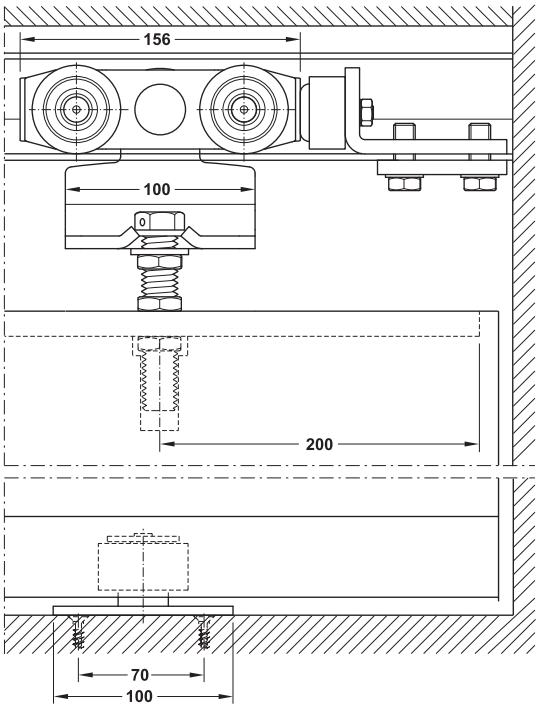

Section guide and trolley hanger 750-Q
ระยะการติดตั้งลูกล้อและกันแกว่งบาน รุ่น 750-Q

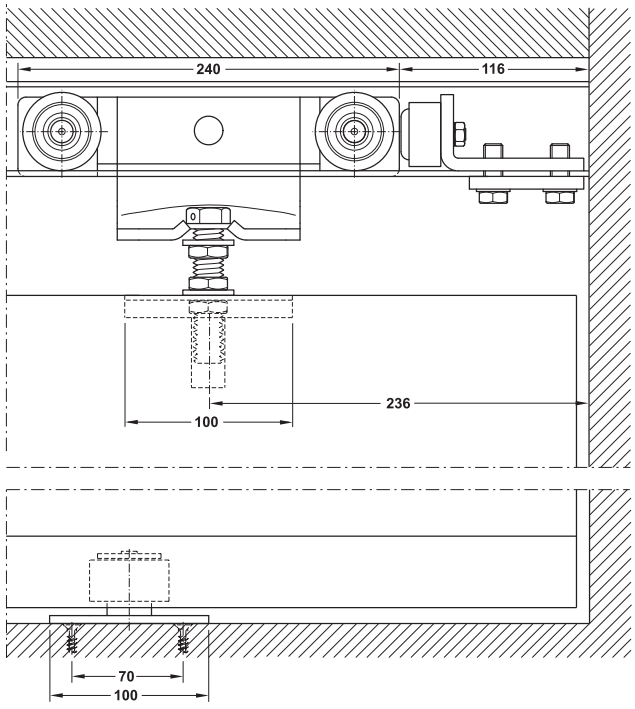

We reserve the right to alter specifications without notice (HTH Architectural Hardware 2019).
เรายังคงสงวนสิทธิ์ในการเปลี่ยนแปลงรายละเอียดโดยมิต้องแจ้งให้ทราบล่วงหน้า (อุปกรณ์สถาปัตยกรรม 2562)

Tracks and accessories รางและอุปกรณ์เสริม		Material วัสดุ	Finish สี	Length mm ความยาว มม.	Cat. No. รหัสสินค้า
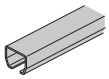	Running track, not drilled รางบน แบบไม่เจาะ	Steel เหล็ก	Galvanized สีกัลวาไนซ์	3,000	942.61.730
				6,000	942.61.760
	Guide track, not drilled รางล่าง แบบไม่เจาะ	Steel เหล็ก	Galvanized สีกัลวาไนซ์	6,000	942.61.660
	Ceiling fixing bracket for 1 running track อุปกรณ์แขวนรางเดี่ยว สำหรับยึดเพดาน	Steel เหล็ก	Galvanized สีกัลวาไนซ์	–	942.61.090
	Ceiling fixing bracket for 2 running track อุปกรณ์แขวนรางคู่ สำหรับยึดเพดาน	Steel เหล็ก	Galvanized สีกัลวาไนซ์	–	942.61.091
	Wall fixing bracket for 1 running track อุปกรณ์แขวนรางเดี่ยว สำหรับยึดผนัง	Steel เหล็ก	Galvanized สีกัลวาไนซ์	–	942.61.092
	Wall fixing bracket for 2 running track อุปกรณ์แขวนรางคู่ สำหรับยึดผนัง	Steel เหล็ก	Galvanized สีกัลวาไนซ์	–	942.61.093
	Wall bracked for height adjustable sleeve เพลทยึดติดผนังชนิดปรับความสูง	Steel เหล็ก	Galvanized สีกัลวาไนซ์	–	942.61.094
	Wall bracked for height adjustable sleeve เพลทยึดติดผนังชนิดปรับระยะห่าง	Steel เหล็ก	Galvanized สีกัลวาไนซ์	–	942.61.095
	Fixing bracket with long rod เพลทแขวนรางสำหรับปรับความสูงราง	Steel เหล็ก	Galvanized สีกัลวาไนซ์	–	942.61.096
	Connecting bracked ตัวต่อสำหรับแขวนราง	Steel เหล็ก	Galvanized สีกัลวาไนซ์	–	942.61.097
	Alternative floor guide with M14 threaded pin อุปกรณ์กันแกว่ง (ไกด์ล่าง) สกรู M14	Steel เหล็ก	Galvanized สีกัลวาไนซ์	–	942.61.031

Note
Please install wall mounting bracket and mounting holder every 700 mm

ข้อแนะนำในการสั่งซื้อ
ติดตั้งเหล็กฉากยึดผนังและแผ่นยึดรางทุก 700 มม

We reserve the right to alter specifications without notice (HTH Architectural Hardware 2019).
เรามีสิทธิ์ขอสงวนสิทธิ์ในการเปลี่ยนแปลงรายละเอียดใดๆ ได้ตลอดเวลาโดยไม่ต้องแจ้งล่วงหน้า (อุปกรณ์สถาปัตยกรรม 2562)



We reserve the right to alter specifications without notice (HTH Architectural Hardware 2019).
เราขอสงวนสิทธิ์ในการเปลี่ยนแปลงรายละเอียดโดยไม่ต้องแจ้งล่วงหน้า (อุปกรณ์สถาปัตยกรรม 2562)

Sliding door fitting Junior 40/Z HAWA

อุปกรณ์บานเลื่อน รุ่น Junior 40/Z HAWA

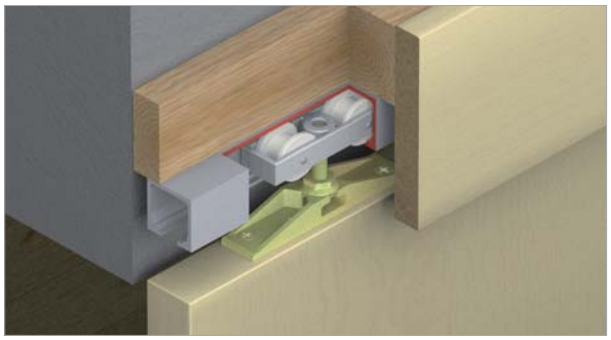



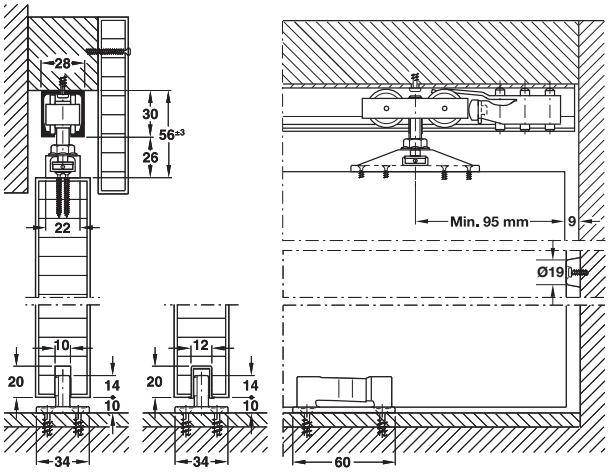

Features

- For 1- and 2-leaf timber sliding doors
- Height and side adjustable door leaves
- Two way suspension
- Track buffer with adjustable retainer
- Low wear and tear
- Quiet running action
- LGA tested to min. 100,000 cycles (EN1527)

Technical data

- Max. weight per door leaf: 40 kg

Material

- Running gear with plastic rollers
- Floor guide free of play plastic

คุณสมบัติ

- สำหรับบานเลื่อนเดี่ยวและบานเลื่อนคู่
- สามารถปรับความสูง-ต่ำบานประตูได้
- ตัวแขวนบานระบบสองทิศทาง
- ตัวหยุดบาน สามารถปรับระดับแข็ง-อ่อนได้
- หน้าสัมผัสน้อย การสึกหรอต่ำ
- ปราศจากเสียงรบกวน
- ผ่านการทดสอบมาตรฐาน LGA กว่า 100,000 ครั้ง (EN1527)

ข้อมูลทางเทคนิค

- สามารถรับน้ำหนักบานประตูสูงสุด 40 กก. ต่อหนึ่งบานประตู

วัสดุ

- ชุดลูกล้อ พลาสติกสีขาว
- อุปกรณ์กันแกว่ง: พลาสติก

The two-way suspension allows the assembly and removal of the door leaves by two different methods:

ด้วยระบบติดตั้งได้สองทิศทาง สามารถยกเกี่ยวบานเข้าจากทางด้านหน้าและสไลด์เข้าจากด้านข้าง เพื่อประกอบและถอดบานประตูได้สะดวกยิ่งขึ้น

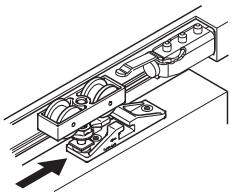

The assembly and removal of the door leaves is possible without removing an existing cover panel. The fasia must beremovable

การติดตั้งและการถอดบานประตูไม่จำเป็นต้องถอดรางบน ให้ถอดเฉพาะฝาครอบรางเท่านั้น

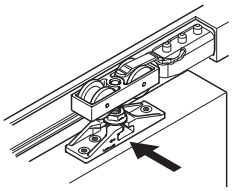

Sliding door fitting set, without running track อุปกรณ์บานเลื่อนครบชุด (ไม่รวมรางบน)		Cat. No. รหัสสินค้า
	Without soft closing mechanism ไม่มีระบบการปิดแบบนุ่มนวล	940.41.006

Packing: 1 set

ขนาดบรรจุ: 1 ชุด

We reserve the right to alter specifications without notice (HTH Architectural Hardware 2019).
เรายังคงสงวนสิทธิ์ในการเปลี่ยนแปลงรายละเอียดใดๆ โดยไม่ต้องแจ้งล่วงหน้า (อุปกรณ์สถาปัตยกรรม 2562)

Set consisting of ประกอบด้วย		For 1-leaf สำหรับ 1 บาน	Cat. No. รหัสสินค้า
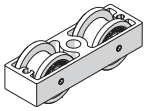	Running gear, 2-wheel, screw M8 ลูกล้อ สกรู M8	2 pcs. 2 ชิ้น	940.41.100
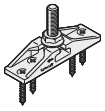	Two way suspension with suspension screw M8 แผ่นเพลทแขวนบาน สกรู M8	2 pcs. 2 ชิ้น	940.40.022
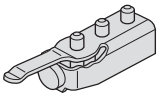	Track buffer with adjustable retainer ตัวหยุดบาน สามารถปรับระดับแข็ง-อ่อนได้	1 pc. 1 ชิ้น	940.40.041
	Rubber wall buffer กันชนยางติดผนัง	1 pc. 1 ชิ้น	940.40.051
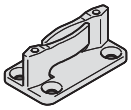	Foor guide free of play อุปกรณ์กันแกว่ง (ไกด์ล่าง)	1 pc. 1 ชิ้น	940.40.031
	Height adjusting pin อุปกรณ์ปรับบานขึ้น-ลง	1 pc. 1 ชิ้น	940.40.091

Order reference

Catalogue numbers refer to 1 piece. Please indicate the quantities when ordering individual parts. Please order 2 sets for 2-leaf sliding doors.

ข้อแนะนำในการสั่งซื้อ

สินค้าที่ระบุในแคตตาล็อกขายเป็นชิ้น กรุณาระบุจำนวนของสินค้าที่ต้องการสั่ง สำหรับบานเลื่อนคู่ กรุณาสั่งซื้อสินค้าจำนวน 2 ชุด

6

Tracks and accessories รางและอุปกรณ์เสริม		Material วัสดุ	Finish สี	Length mm ความยาว มม.	Cat. No. รหัสสินค้า
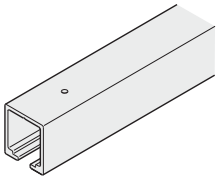	Running track รางบน	Aluminium อะลูมิเนียม	Silver coloured anodized สีเงินอโนไดซ์	2,000	940.40.200
				3,000	940.40.300
				4,000	940.40.400
				6,000	940.40.600
			Stainless steel coloured สีสแตนเลส	4,000	940.40.404
				6,000	940.40.604
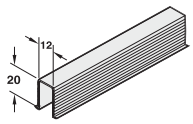	Guide channel รางใต้บานประตู	Plastic พลาสติก	Black สีดำ	1,300	940.41.130
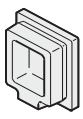	Cover cap for running track ฝาครอบยาง	Plastic พลาสติก	Anthracite สีเทาเข้ม	–	940.40.066

SoftMove 40		Cat. No. รหัสสินค้า
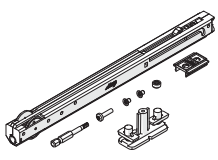	Self and closing mechanism for HAWA อุปกรณ์ปิดบานแบบนุ่มนวล สำหรับ HAWA	940.80.330

We reserve the right to alter specifications without notice (HTH Architectural Hardware 2019).
บริษัท ขอสงวนสิทธิ์ในการเปลี่ยนแปลงรายละเอียดโดยมิต้องแจ้งล่วงหน้า (อุปกรณ์สถาปัตย์ พ.ศ. 2562)

Sliding door fitting Junior 40/B HAWA

อุปกรณ์บานเลื่อน รุ่น Junior 40/B HAWA

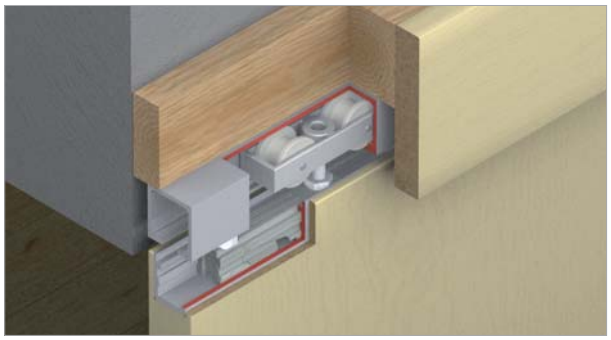



Features
- For 1- and 2-leaf timber sliding door
- Minimum installation height
- Height adjustable door leaves
- Suspension with support profile
- Track buffer with adjustable retainer
- Low wear and tear
- Quiet running action
- LGA tested to min. 100,000 cycles (EN1527)

Technical data
- Max. weight per door leaf: 40 kg

Material/Finish
- Running gear with plastic rollers
- Cover cap rubber grey
- Floor guide free of play plastic

คุณสมบัติ
- สำหรับบานเลื่อนเดี่ยวและบานเลื่อนคู่
- ระยะห่างระหว่างบานและรางน้อยมาก
- สามารถปรับความสูง-ต่ำบานประตูได้
- แผ่นเพลทแขวนบาน ระบบฝัง
- ตัวหยุดบาน สามารถปรับระดับแข็ง-อ่อนได้
- หน้าสัมผัสน้อย การสึกหรอต่ำ
- ปราศจากเสียงรบกวน
- ผ่านการทดสอบมาตรฐาน LGA กว่า 100,000 ครั้ง (EN1527)

ข้อมูลทางเทคนิค
- สามารถรับน้ำหนักบานประตูสูงสุด 40 กก. ต่อหนึ่งบานประตู

วัสดุ/สี
- ชุดลูกล้อ พลาสติกสีขาว
- ฝาครอบ ยางสีเทา
- อุปกรณ์กันแกว่ง พลาสติก

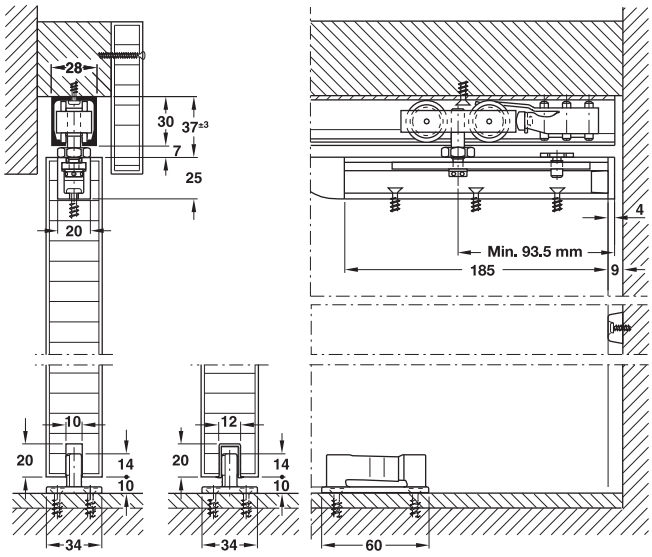

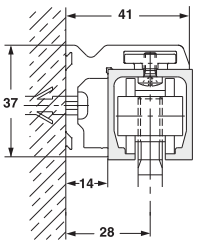

Optional fixing method
Side-fixing angle profile
Max. door thickness 42 mm
For full details pleases see page 6.117

อุปกรณ์เสริมสำหรับติดตั้งแบบติดผนัง
รูปแบบการติดตั้งแบบติดผนัง
ความหนาประตูไม่เกิน 42 มม.
ดูรายละเอียดเพิ่มเติมที่หน้า 6.117

Sliding door fitting set, without running track อุปกรณ์บานเลื่อนครบชุด (ไม่รวมรางบน)		Cat. No. รหัสสินค้า
	Without soft closing mechanism ไม่มีระบบการปิดแบบนุ่มนวล	940.41.007

Packing: 1 set
ขนาดบรรจุ: 1 ชุด

We reserve the right to alter specifications without notice (HTH Architectural Hardware 2019).
เราขอสงวนสิทธิ์ในการเปลี่ยนแปลงรายละเอียดใดๆ โดยไม่ต้องแจ้งล่วงหน้า (อุปกรณ์สถาปัตยกรรม 2562)

Set consisting of ประกอบด้วย		For 1-leaf สำหรับ 1 บาน	Cat. No. รหัสสินค้า
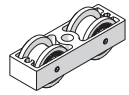	Running gear, 2-wheel M8 ลูกล้อ สกรู M8	2 pcs. 2 ชิ้น	940.40.012
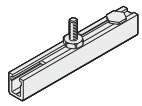	Support profile with suspension carriage and suspension screw M8 แผ่นเพลทแขวนบาน แบบฝัง สกรู M8	2 pcs. 2 ชิ้น	940.40.019
	Cover cap ฝาครอบ	2 pcs. 2 ชิ้น	943.30.029
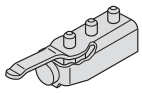	Track buffer with adjustable retainer ตัวหยุดบาน สามารถปรับระดับแข็ง-อ่อนได้	1 pc. 1 ชิ้น	940.40.041
	Rubber wall buffer กันชนยางติดผนัง	1 pc. 1 ชิ้น	940.40.051
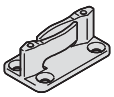	Floor guide free of play อุปกรณ์กันแกว่ง (ไกด์ล่าง)	1 pc. 1 ชิ้น	940.40.031
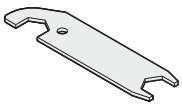	Spanner for suspension carriage กุญแจปากตาย	1 pc. 1 ชิ้น	940.40.092
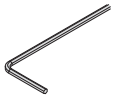	Allen key 4 mm อุปกรณ์ปรับบานขึ้นลง	1 pc. 1 ชิ้น	940.40.097

Order reference

Catalogue numbers refer to 1 piece. Please indicate the quantities when ordering individual parts. Please order 2 sets for 2-leaf sliding doors.

ข้อแนะนำในการสั่งซื้อ

สินค้าที่ระบุในแคตตาล็อกขายเป็นชิ้น กรุณาระบุจำนวนของสินค้าที่ต้องการสั่ง สำหรับบานเลื่อนคู่ กรุณาสั่งซื้อสินค้าจำนวน 2 ชุด

Tracks and accessories รางและอุปกรณ์เสริม		Material วัสดุ	Finish สี	Length mm ความยาว มม.	Cat. No. รหัสสินค้า
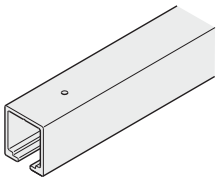	Running track รางบน	Aluminium อะลูมิเนียม	Silver coloured anodized สีเงินอโนไดซ์	2,000	940.40.200
				3,000	940.40.300
				4,000	940.40.400
				6,000	940.40.600
			Stainless steel coloured สีสแตนเลส	4,000	940.40.404
				6,000	940.40.604
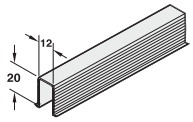	Guide channel รางใต้บานประตู	Plastic พลาสติก	Black สีดำ	1,300	940.41.130
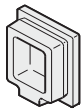	Cover cap for running track ฝาครอบยาง	Plastic พลาสติก	Anthracite สีเทาเข้ม	–	940.40.066

SoftMove 40		Cat. No. รหัสสินค้า
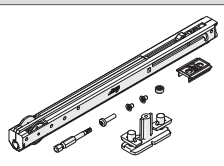	Self and closing mechanism for HAWA อุปกรณ์ปิดบานแบบนุ่มนวล สำหรับ HAWA	940.80.330

We reserve the right to alter specifications without notice (HTH Architectural Hardware 2019).
บริษัท ขอสงวนสิทธิ์ในการเปลี่ยนแปลงรายละเอียดโดยมิได้มีการแจ้งล่วงหน้า (อุปกรณ์สถาปัตยกรรม 2562)

Sliding door fitting Junior 60/Slimline HAWA

อุปกรณ์บานเลื่อน รุ่น Junior 60/Slimline HAWA

CoastalSeries



The Junior 60/Slimeline fitting is special developed for costal areas. All metal parts of running gear and suspension plate are made of stainless steel 316.

อุปกรณ์บานเลื่อน รุ่น Junior 60/Slimline ได้ถูกพัฒนามาเป็นพิเศษ เพื่อใช้บริเวณริมทะเล โดยวัสดุเพลทแขวนบานทำมาจากสแตนเลสสตีล เกรด 316

Features
- For 1- and 2-leaf timber sliding doors
- Height adjustable door leaves
- Track buffer with adjustable retainer
- Low wear and tear
- Quiet running action
- LGA tested to min.100,000 cycles (EN1527)

Technical data
- Max. weight per door leaf: 60 kg

Material
- Running gear with plastic rollers
- Floor guide free of play plastic

คุณสมบัติ
- สำหรับบานเลื่อนเดี่ยวและบานเลื่อนคู่
- สามารถปรับความสูง-ต่ำบานประตูได้
- ตัวหยุดบาน สามารถปรับระดับแข็ง-อ่อนได้
- หน้าสัมผัสน้อย การสึกหรอต่ำ
- ปราศจากเสียงรบกวน
- ผ่านการทดสอบมาตรฐาน LGA กว่า 100,000 รอบ (EN1527)

ข้อมูลทางเทคนิค
- สามารถรับน้ำหนักบานประตูสูงสุด 60 กก. ต่อหนึ่งบานประตู

วัสดุ
- ชุดลูกล้อ พลาสติก
- อุปกรณ์กันแกว่ง พลาสติก

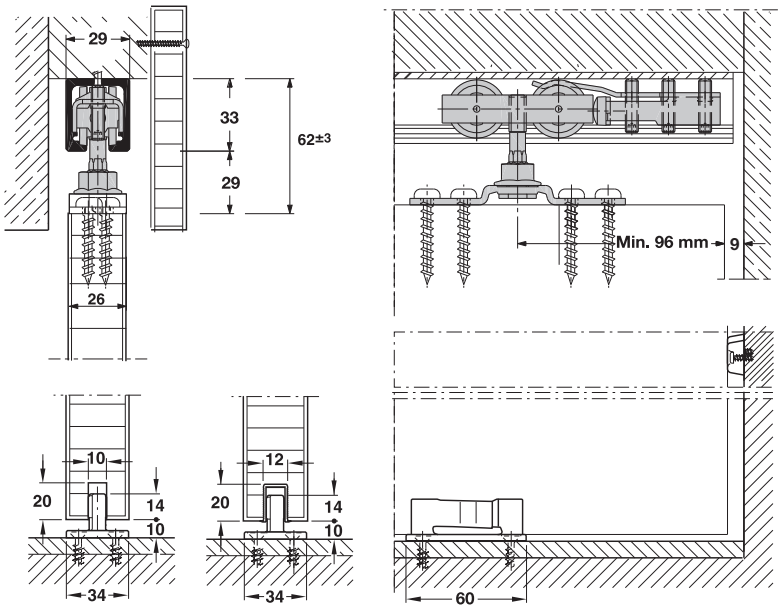

Sliding door fitting set, without running track อุปกรณ์บานเลื่อนครบชุด (ไม่รวมรางบน)		Cat. No. รหัสสินค้า
	Without soft closing mechanism ไม่มีระบบการปิดแบบนุ่มนวล	940.62.001

Packing: 1 set
ขนาดบรรจุ: 1 ชุด

We reserve the right to alter specifications without notice (HTH Architectural Hardware 2019).
เรามีสิทธิ์ที่จะเปลี่ยนแปลงรายละเอียดโดยไม่ต้องแจ้งล่วงหน้า (อุปกรณ์สถาปัตยกรรม 2562)

Set consisting of ประกอบด้วย		For 1-leaf สำหรับ 1 บาน	Cat. No. รหัสสินค้า
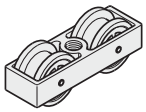	Running gear, 2-wheel M8 ลูกล้อ สกรู M8	2 pcs. 2 ชิ้น	940.62.012
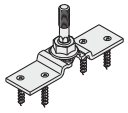	Suspension in stainless stell with suspension screw M8 แผ่นเพลทแขวนบาน พร้อมสกรู M8	2 pcs. 2 ชิ้น	940.41.410
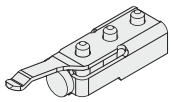	Track buffer with adjustable retainer ตัวหยุดบาน สามารถปรับระดับแข็ง-อ่อนได้	1 pc. 1 ชิ้น	940.62.041
	Rubber wall buffer กันชนยางติดผนัง	1 pc. 1 ชิ้น	940.40.051
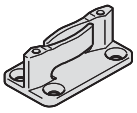	Floor guide free of play อุปกรณ์กันแกว่ง (ไกด์ล่าง)	1 pc. 1 ชิ้น	940.40.031

Order reference

Catalogue numbers refer to 1 piece. Please indicate the quantities when ordering individual parts. Please order 2 sets for 2-leaf sliding doors.

ข้อแนะนำในการสั่งซื้อ

สินค้าที่ระบุในแคตตาล็อกขายเป็นชิ้น กรุณาระบุจำนวนของสินค้าที่ต้องการสั่ง สำหรับบานเลื่อนคู่ กรุณาสั่งซื้อสินค้าจำนวน 2 ชุด

Tracks and accessories รางและอุปกรณ์เสริม		Material วัสดุ	Finish สี	Length mm ความยาว มม.	Cat. No. รหัสสินค้า
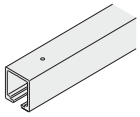	Running track รางบน	Aluminium อะลูมิเนียม	Silver coloured anodized สีเงินอโนไดซ์	2,000	940.62.920
				3,000	940.62.930
				4,000	940.62.940
				6,000	940.62.960
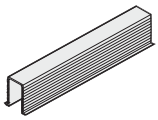	Guide channel รางใต้บานประตู	Plastic พลาสติก	Black สีดำ	1,300	940.41.130

6

We reserve the right to alter specifications without notice (HTH Architectural Hardware 2019).
บริษัทฯ ขอสงวนสิทธิ์ในการเปลี่ยนแปลงรายละเอียดโดยมิได้มีการแจ้งล่วงหน้า (อุปกรณ์สถาปัตยกรรม 2562)

Sliding door fitting Media 70 HAWA

อุปกรณ์บานเลื่อน รุ่น Media 70 HAWA

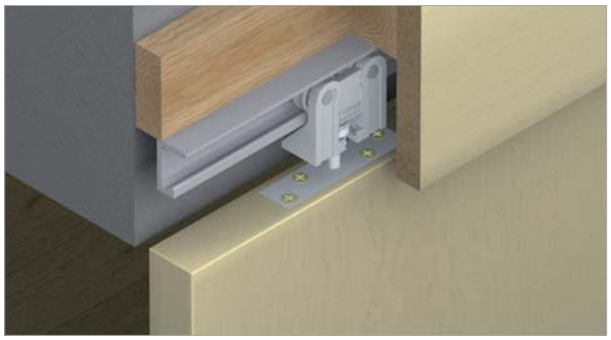





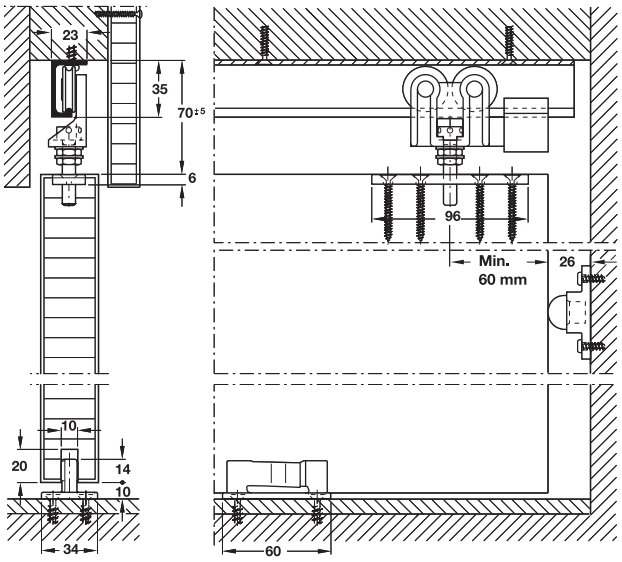

Features

- For 1- and 2-leaf timber sliding doors
- Suitable for curved and straight sliding doors
- Height and side adjustable door leaves
- Suspension with suspension bracket
- Low wear and tear
- Quiet running action
- Bended version on request available

Technical data

- Max. weight per door leaf: 70 kg

Material/Finish

- Running gear with precision ball bearing, plastic coated
- Floor guide free of play plastic

คุณสมบัติ

- สำหรับบานเลื่อนเดี่ยวและบานเลื่อนคู่
- เหมาะสำหรับบานเลื่อนรางโค้งและบานเลื่อนรางตรง
- สามารถปรับความสูง-ต่ำบานประตูได้
- แผ่นเพลทแขวนบาน
- หน้าสัมผัสน้อย การสึกหรอต่ำ
- ปราศจากเสียงรบกวน
- รุ่นรางโค้งสามารถสั่งซื้อได้

ข้อมูลทางเทคนิค

- สามารถรับน้ำหนักบานประตูสูงสุด 70 กก. ต่อหนึ่งบานประตู

วัสดุ/สี

- ชุดลูกล้อระบบลูกปืน พลาสติกสีขาว
- อุปกรณ์กันแกว่ง พลาสติก

Curved track radii

Minimum radius details

รัศมีรางโค้ง

รัศมีขั้นต่ำของรางที่สามารถดัดโค้งได้

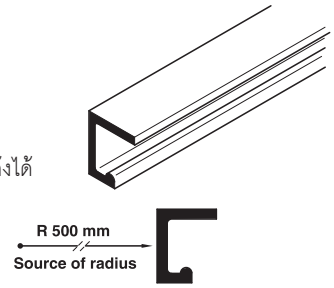

Fixing

The suspension plates must be installed, such that they balance the sliding doors along the gravity line (Dimension X)

การประกอบ

แผ่นเพลทแขวนบานจะถูกติดตั้งให้สมดุล
กับแนวของรางบานเลื่อน (ระยะ X)

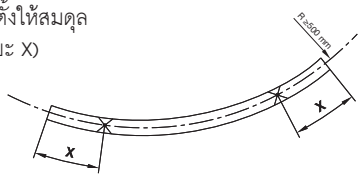

Sliding door fitting set, without running track อุปกรณ์บานเลื่อนครบชุด (ไม่รวมรางบน)		Cat. No. รหัสสินค้า
	Without soft closing mechanism ไม่มีระบบการปิดแบบนุ่มนวล	942.17.000

Packing: 1 set

ขนาดบรรจุ: 1 ชุด

We reserve the right to alter specifications without notice (HTH Architectural Hardware 2019).
เราขอสงวนสิทธิ์ในการเปลี่ยนแปลงรายละเอียดโดยไม่ต้องแจ้งล่วงหน้า (อุปกรณ์สถาปัตยกรรม 2562)

Set consisting of ประกอบด้วย		For 1-leaf สำหรับ 1 บาน	Cat. No. รหัสสินค้า
	Running gear, 2-wheel screw M8 ลูกล้อ สกรู M8	2 pcs. 2 ชิ้น	942.17.012
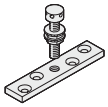	Suspension plate with suspension screw and counter nut M8 แผ่นเพลทแขวนบาน M8	2 pcs. 2 ชิ้น	942.14.022
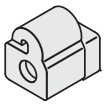	Track buffer ตัวหยุดบาน	1 pc. 1 ชิ้น	942.14.041
	Wall buffer กันชนยางติดผนัง	1 pc. 1 ชิ้น	942.04.051
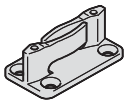	Floor guide free of play อุปกรณ์กันแกว่ง (ไกด์ล่าง)	1 pc. 1 ชิ้น	940.40.031

Order reference
Catalogue numbers refer to 1 piece. Please indicate the quantities when ordering individual parts. Please order 2 sets for 2-leaf sliding doors

ข้อแนะนำในการสั่งซื้อ
สินค้าที่ระบุในแคตตาล็อกขายเป็นชิ้น กรุณาระบุจำนวนของสินค้าที่ต้องการสั่ง สำหรับบานเลื่อนคู่ กรุณาสั่งซื้อสินค้าจำนวน 2 ชุด

Running track รางบน		Material วัสดุ	Finish สี	Length mm ความยาว มม.	Cat. No. รหัสสินค้า
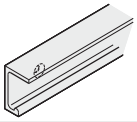	For wall installation สำหรับติดผนัง	Aluminium อะลูมิเนียม	Silver coloured anodized สีเงินอโนไดซ์	2,000	942.17.201
				3,000	942.17.301
				4,000	942.17.401
				6,000	942.17.601
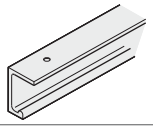	For ceiling installation สำหรับติดเพดาน	Aluminium อะลูมิเนียม	Silver coloured anodized สีเงินอโนไดซ์	3,000	942.17.300
				6,000	942.17.600

We reserve the right to alter specifications without notice (HTH Architectural Hardware 2019).
บริษัทฯ ขอสงวนสิทธิ์ในการเปลี่ยนแปลงรายละเอียดโดยมิได้มีการแจ้งล่วงหน้า (อุปกรณ์สถาปัตยกรรม 2562)

Sliding door fitting Planfront 70 HAWA

อุปกรณ์บานเลื่อน รุ่น Planfront HAWA





Feature

- For 1-leaf timber sliding door
- Suitable for use in flush-mount doors
- Sliding doors parallel movable behind the fixed front

Technical data

- Max. door weight per leaf 70 kg
- For door width: 400–1,500 mm
- For door thickness: 19–45 mm
- Door height adjustable ±5 mm

คุณสมบัติ

- สำหรับบานเลื่อนเดี่ยว
- เหมาะสำหรับติดตั้งบานประตูเมื่อปิดอยู่ในระนาบเดียวกัน
- สามารถเลื่อนแบบขนานได้ด้านหลังบานติดตาย

ข้อมูลทางเทคนิค

- สามารถรับน้ำหนักบานประตูสูงสุด 70 กก. ต่อหนึ่งบานประตู
- สำหรับประตูกว้าง 400-1,500 มม.
- สำหรับประตูหนา 19-45 มม.
- สามารถปรับความสูงบานได้ ±5 มม.

Wall installation

วิธีการติดตั้งบนผนัง

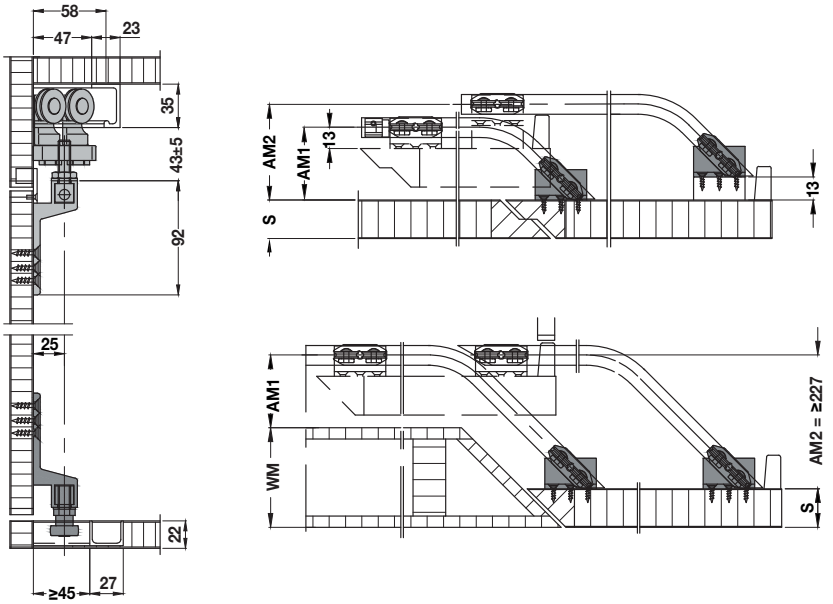

S = Door thickness
WM = Wall thickness
AM1 = Distance of wall to center running track 1
AM2 = Distance of wall to center running track 2

S = ความหนาบานประตู
WM = ความหนาผนัง
AM1 = ระยะห่างของผนังถึง
AM2 = ระยะจากผนังถึงศูนย์กลางรางบน 2

Sliding door fitting set, with running track อุปกรณ์บานเลื่อนครบชุด (รวมรางบน)	Version รูปแบบ	Cat. No. รหัสสินค้า
Without soft closing mechanism ไม่มีระบบปิดแบบนุ่มนวล	Right hand side ด้านขวา	940.72.007
	Left hand side ด้านซ้าย	940.72.008

Packing: 1 set
ขนาดบรรจุ: 1 ชุด

IPI 21.168

We reserve the right to alter specifications without notice (HTH Architectural Hardware 2019).
บริษัทฯ ขอสงวนสิทธิ์การเปลี่ยนแปลงรายละเอียดโดยมิได้มีการแจ้งล่วงหน้า (อุปกรณ์สถาปัตยกรรม 2562)

Installation of 2-leaf sliding door
การติดตั้งประตูบานเลื่อนคู่



To select the left or right hand use version, please view into from exterior.

บานเลื่อนซ้ายหรือขวาให้เลือกจากการมองด้านนอก.

Set consisting of ประกอบด้วย		For 1-leaf สำหรับ 1 บาน
	Running gear with ball bearing ลูกล้อตลับลูกปืน	2 pcs. 2 ชิ้น
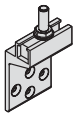	Mounting plate แผ่นเพลทแขวนบาน	2 pcs. 2 ชิ้น
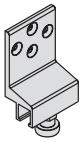	Floor guide roller กันแกว่งรางล่าง	1 pc. 1 ชิ้น
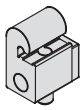	Track buffer ตัวหยุดบาน	1 pc. 1 ชิ้น
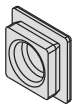	Rubber plate, grey แผ่นยาง, สีเทา	6 pcs. 6 ชิ้น
	Curved running track (aluminium silver coloured anodized) รางบนดัดโค้ง (อะลูมิเนียมสีเงินอโนไดซ์)	2 pcs. 2 ชิ้น
	Curved bottom guide track (aluminium silver coloured anodized) รางล่างดัดโค้ง (อะลูมิเนียมสีเงินอโนไดซ์)	1 pc. 1 ชิ้น

Order reference
Catalogue numbers refer to 1 set, please order 2 sets for 2-leaf sliding doors

ข้อแนะนำในการสั่งซื้อ
สินค้าที่ระบุในแคตตาล็อคขายเป็นชุด สำหรับบานเลื่อนคู่ กรุณาสั่ง 2 ชุด

We reserve the right to alter specifications without notice (HTH Architectural Hardware 2019).
บริษัทฯ ขอสงวนสิทธิ์การเปลี่ยนแปลงรายละเอียดโดยมิได้มีการแจ้งล่วงหน้า (อุปกรณ์สถาปัตยกรรม 2562)

Sliding door fitting Junior 80/Z HAWA

อุปกรณ์บานเลื่อน รุ่น Junior 80/Z HAWA

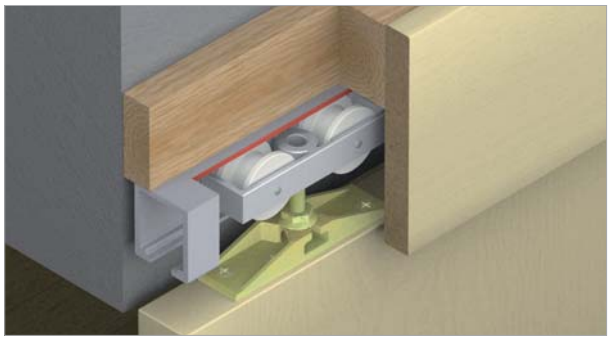



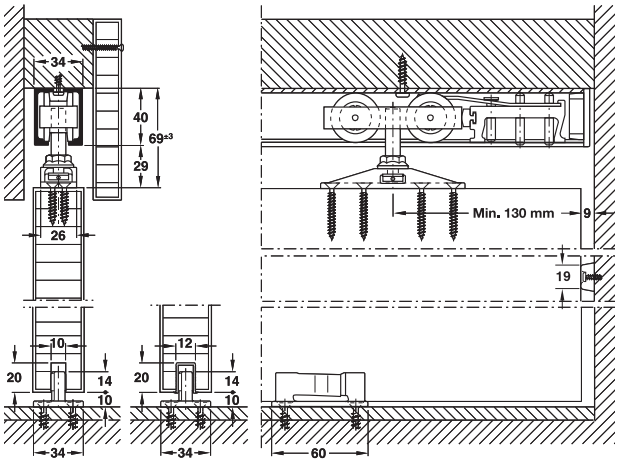

Features
- For 1- and 2-leaf timber sliding doors
- Two way suspension
- Height and side adjustable door leaves
- Track buffer with adjustable retainer
- Low wear and tear
- Quiet running action
- LGA tested to min.100,000 cycles (EN1527)

Technical data
- Max. weight per door leaf: 80 kg

Material
- Running gear with plastic rollers
- Floor guide free of play plastic

คุณสมบัติ
- สำหรับบานเลื่อนเดี่ยวและบานเลื่อนคู่
- ตัวแขวนบานระบบสองทิศทาง
- สามารถปรับความสูง-ต่ำบานประตูได้
- ตัวหยุดบาน สามารถปรับระดับแข็ง-อ่อนได้
- หน้าสัมผัสน้อย การสึกหรอต่ำ
- ปราศจากเสียงรบกวน
- ผ่านการทดสอบมาตรฐาน LGA กว่า 100,000 ครั้ง (EN1527)

ข้อมูลทางเทคนิค
- สามารถรับน้ำหนักบานประตูสูงสุด 80 กก. ต่อหนึ่งบานประตู

วัสดุ
- ชุดลูกล้อ พลาสติก
- อุปกรณ์กันแกว่ง พลาสติก

The two-way suspension allows the assembly and removal of the door leaves by two different methods:

ด้วยระบบติดตั้งได้สองทิศทาง สามารถยกเกี่ยวบานเข้าจากทางด้านหน้าและสไลด์เข้าจากด้านข้าง เพื่อประกอบและถอดบานประตูได้สะดวกยิ่งขึ้น

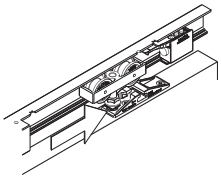

Side installation
The assembly and removal of the door leaves is possible without removing an existing cover panel.

รูปแสดงการติดตั้งบานประตูจากด้านข้าง
การประกอบและการถอดบานประตูทำได้โดยไม่ต้องถอดแผ่นบังราง

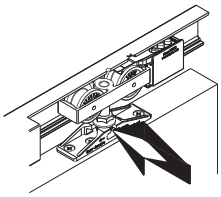

Front installation
The front cover panel must be removable

รูปแสดงการติดตั้งบานประตูจากด้านหน้า
ในการปรับบานควรถอดแผงบังรางออก

Sliding door fitting set, without running track อุปกรณ์บานเลื่อนครบชุด (ไม่รวมรางบน)		Cat. No. รหัสสินค้า
	Without soft closing mechanism ไม่มีระบบการปิดแบบนุ่มนวล	940.80.001

Packing: 1 set
ขนาดบรรจุ: 1 ชุด

We reserve the right to alter specifications without notice (HTH Architectural Hardware 2019).
เรามีสิทธิ์ขอสงวนสิทธิ์ในการเปลี่ยนแปลงรายละเอียดใดๆ โดยไม่ต้องแจ้งล่วงหน้า (อุปกรณ์สถาปัตยกรรม 2562)

Set consisting of ประกอบด้วย		For 1-leaf สำหรับ 1 บาน	Cat. No. รหัสสินค้า
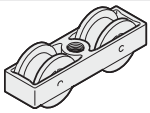	Running gear, 2-wheel, screw M10 ลูกล้อ สกรู M10	2 pcs. 2 ชิ้น	940.80.012
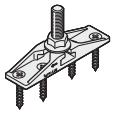	Suspension in stainless steel with suspension screw M10 and mounting screws แผ่นเพลทแขวนบาน พร้อมสกรู M10	2 pcs. 2 ชิ้น	940.80.022
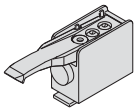	Track buffer with adjustable retainer ตัวหยุดบาน สามารถปรับระดับแข็ง-อ่อนได้	1 pc. 1 ชิ้น	940.80.040
	Rubber wall buffer กันชนยางติดผนัง	1 pc. 1 ชิ้น	940.40.051
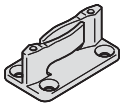	Floor guide free of play อุปกรณ์กันแกว่ง (ไกด์ล่าง)	1 pc. 1 ชิ้น	940.40.031
	Height adjusting pin อุปกรณ์ปรับบานขึ้น-ลง	1 pc. 1 ชิ้น	940.40.091

Order reference
Catalogue numbers refer to 1 piece. Please indicate the quantities when ordering individual parts. Please order 2 sets for 2-leaf sliding doors.

ข้อแนะนำในการสั่งซื้อ
สินค้าที่ระบุในแคตตาล็อกขายเป็นชิ้น กรุณาระบุจำนวนของสินค้าที่ต้องการสั่ง สำหรับบานเลื่อนคู่ กรุณาสั่งซื้อสินค้าจำนวน 2 ชุด

6

Tracks and accessories รางและอุปกรณ์เสริม		Material วัสดุ	Finish สี	Length mm ความยาว มม.	Cat. No. รหัสสินค้า
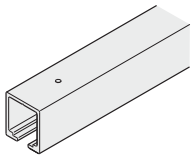	Running track รางบน	Aluminium อะลูมิเนียม	Silver coloured anodized สีเงินอโนไดซ์	2,000	940.80.200
				3,000	940.80.300
				4,000	940.80.400
				6,000	940.80.600
			Stainless steel coloured สีสแตนเลส	4,000	940.80.404
				6,000	940.80.604
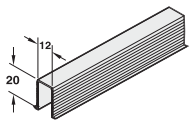	Guide channel รางใต้บานประตู	Plastic พลาสติก	Black สีดำ	1,300	940.41.130
	Cover cap for running track ฝาครอบยาง	Rubber ยาง	Anthracite สีเทาเข้ม	–	940.80.060

Order reference
Soft closing devices ..... page 6.118

ข้อแนะนำในการสั่งซื้อ
อุปกรณ์ปิดบานอย่างนุ่มนวล ..... หน้า 6.118

We reserve the right to alter specifications without notice (HTH Architectural Hardware 2019).
เราขอสงวนสิทธิ์ในการเปลี่ยนแปลงรายละเอียดโดยมิได้มีการแจ้งล่วงหน้า (อุปกรณ์สถาปัตยกรรม 2562)

Sliding door fitting Junior 80/B (mod.) HAWA

อุปกรณ์บานเลื่อน รุ่น Junior 80/B (mod.) HAWA

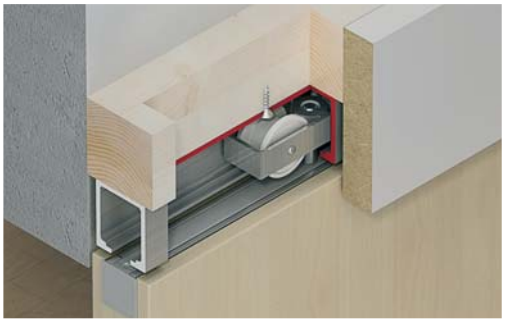



Features

- For 1- and 2-leaf timber sliding doors
- Minimum installation height
- Height adjustable door leaves
- Suspension with support profile
- Track buffer with adjustable retainer
- Low wear and tear
- Quiet running action
- LGA tested to min.100,000 cycles (EN1527)

Technical data

- Max. weight per door leaf: 80 kg

คุณสมบัติ

- สำหรับบานเลื่อนเดี่ยวและบานเลื่อนคู่
- ระยะห่างระหว่างบานและรางน้อยมาก
- สามารถปรับความสูง-ต่ำบานประตูได้
- แผ่นเพลทแขวนบาน ระบบฝัง
- ตัวหยุดบาน สามารถปรับระดับแข็ง-อ่อนได้
- หน้าสัมผัสน้อย การสึกหรอต่ำ
- ปราศจากเสียงรบกวน
- ผ่านการทดสอบมาตรฐาน LGA กว่า 100,000 ครั้ง (EN1527)

ข้อมูลทางเทคนิค

- สามารถรับน้ำหนักบานประตูสูงสุด 80 กก. ต่อหนึ่งบานประตู

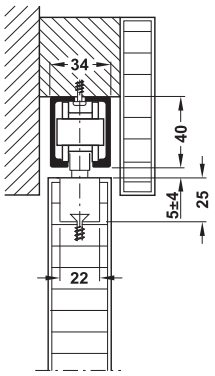

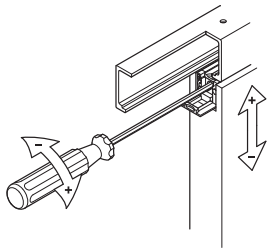

Pre-adjustment via running gear ±3 mm
Fine adjustment up to ±4 mm via adjustment facility on suspension carriage

สามารถความสูง-ต่ำลูกล้อได้ ±3 มม. โดยสามารถปรับได้สูงสุด ±4 มม. โดยรวมการปรับที่อุปกรณ์แขวนลูกล้อ

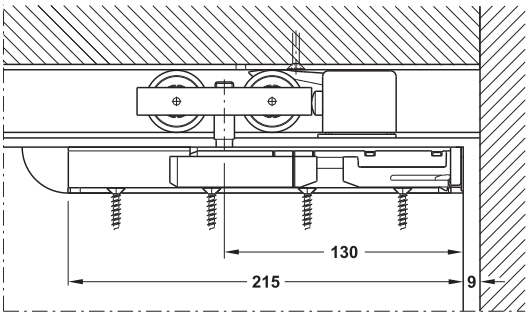

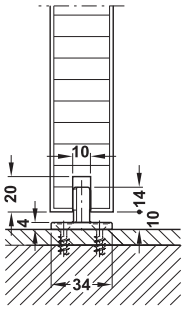

Without guide track
แบบไม่มีรางล่าง

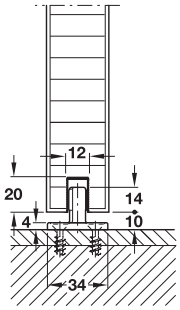

With guide track
แบบติดตั้งรางล่าง

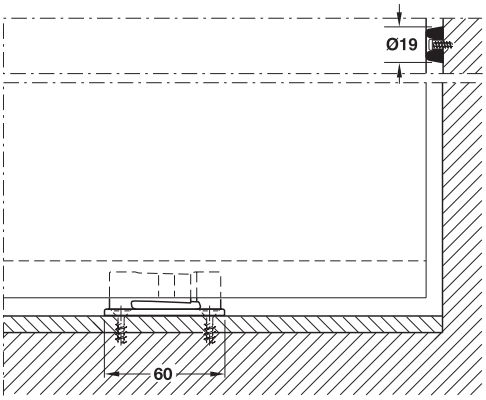

Sliding door fitting set, without running track อุปกรณ์บานเลื่อนครบชุด (ไม่รวมรางบน)		Cat. No. รหัสสินค้า
	Without soft closing mechanism ไม่มีระบบการปิดแบบนุ่มนวล	940.80.004

Packing: 1 set
ขนาดบรรจุ: 1 ชุด

We reserve the right to alter specifications without notice (HTH Architectural Hardware 2019).
เราขอสงวนสิทธิ์ในการเปลี่ยนแปลงรายละเอียดใดๆ โดยไม่ต้องแจ้งล่วงหน้า (อุปกรณ์สถาปัตยกรรม 2562)

Set consisting of ประกอบด้วย		For 1-leaf สำหรับ 1 บาน	Cat. No. รหัสสินค้า
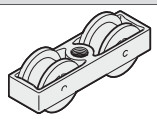	Running gear, 2-wheel, screw M10 ลูกล้อ สกรู M10	2 pcs. 2 ชิ้น	940.80.012
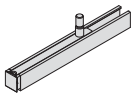	Suspension in stainless steel with suspension screw M10 and mounting screws แผ่นเพลทแขวนบานติดตั้งแบบซ่อน สกรู M10	2 pcs. 2 ชิ้น	940.80.030
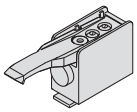	Track stop, adjustable retaining force ตัวหยุดบาน สามารถปรับระดับแข็ง-อ่อนได้	1 pc. 1 ชิ้น	940.80.040
	Rubber wall buffer กันชนยางติดผนัง	1 pc. 1 ชิ้น	940.40.051
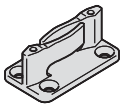	Floor guide free of play อุปกรณ์กันแกว่ง	1 pc. 1 ชิ้น	940.40.031

Order reference

Catalogue numbers refer to 1 piece. Please indicate the quantities when ordering individual parts. Please order 2 sets for 2-leaf sliding doors.

ข้อแนะนำในการสั่งซื้อ

สินค้าที่ระบุในแคตตาล็อกขายเป็นชิ้น กรุณาระบุจำนวนของสินค้าที่ต้องการสั่ง สำหรับบานเลื่อนคู่ กรุณาสั่งซื้อสินค้าจำนวน 2 ชุด

Tracks and accessories รางและอุปกรณ์เสริม		Material วัสดุ	Finish สี	Length mm ความยาว มม.	Cat. No. รหัสสินค้า
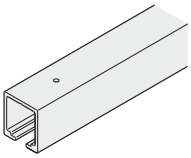	Running track รางบน	Aluminium อะลูมิเนียม	Silver coloured anodized สีเงินอโนไดซ์	2,000	940.80.200
				3,000	940.80.300
				4,000	940.80.400
				6,000	940.80.600
			Stainless steel coloured สีสแตนเลส	4,000	940.80.404
				6,000	940.80.604
	Cover cap for running track ฝาครอบปลายราง	Rubber ยาง	Anthracite สีเทาเข้ม	–	940.80.060
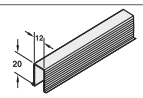	Guide channel รางใต้บานประตู	Plastic พลาสติก	Black สีดำ	1,300	940.41.130

SoftMove 80		Cat. No. รหัสสินค้า
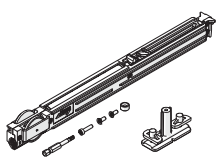	Self and closing mechanism for HAWA อุปกรณ์ปิดบานแบบนุ่มนวล สำหรับ HAWA	940.80.046

We reserve the right to alter specifications without notice (HTH Architectural Hardware 2019).
บริษัทฯ ขอสงวนสิทธิ์ในการเปลี่ยนแปลงรายละเอียดโดยมิได้มีการแจ้งล่วงหน้า (อุปกรณ์สถาปัตยกรรม 2562)

Sliding door fitting Junior 80/B-Pocket HAWA

อุปกรณ์บานเลื่อน รุ่น 80/B-Pocket HAWA

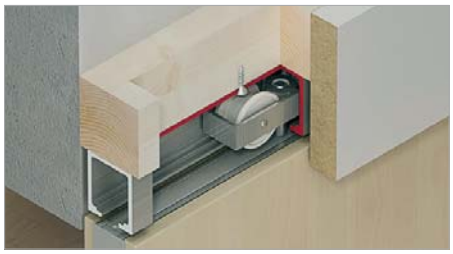



Features

- For 1-leaf sliding door for wall pocket installation
- Door height adjustable ±3 mm, with integrated anti-twist protection
- Suspension with retainer profile and integrated suspension trolley
- Pivot point of the suspension unit is at the end of door on the pocket side
- Door easier slide into the pocket

Technical data

- Max. door weight per leaf: 80 kg
- Door thickness: 40–50 mm
- Entire door opening width: 700–1,500 mm

คุณสมบัติ

- สำหรับบานเลื่อนเดี่ยว แบบติดตั้งซ่อนหลังผนัง
- สามารถปรับความสูงบานประตู ±3 มม. พร้อมระบบป้องกันการบิดบานประตู
- เพลทแขวนรางระบบฝัง
- ส่วนปลายของเพลทแขวนบานเป็นจุดหมุน เพื่อง่ายสำหรับการติดตั้ง
- ง่ายสำหรับติดตั้งและเลื่อนซ่อนหลังผนัง

ข้อมูลทางเทคนิค

- สามารถรับน้ำหนักบานประตูสูงสุด 80 กก. ต่อหนึ่งบาน
- สำหรับความหนาบาน 40-50 มม.
- สามารถใช้กับความกว้างช่องเปิดรวมสูงสุด 700-1,500 มม.

Section trolley hanger

ระยะการติดตั้งลูกล้อ

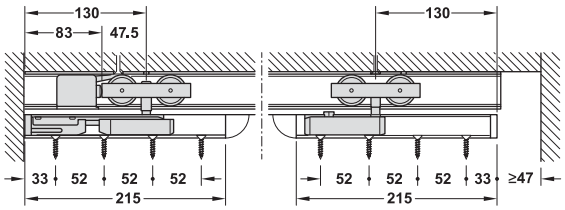

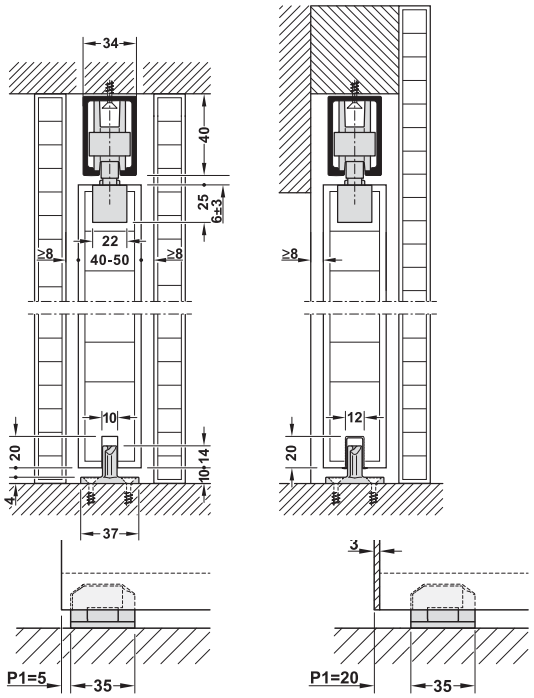

For use without spring buffer
สำหรับติดตั้งแบบไม่ใช้อุปกรณ์หยุดบานแบบสปริง

For use with spring buffer
สำหรับติดตั้งแบบใช้ร่วมอุปกรณ์หยุดบานแบบสปริง

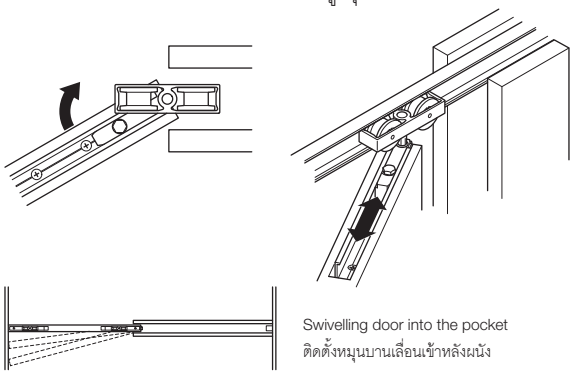

Swivelling door into the pocket
ติดตั้งหมุนบานเลื่อนเข้าหลังผนัง

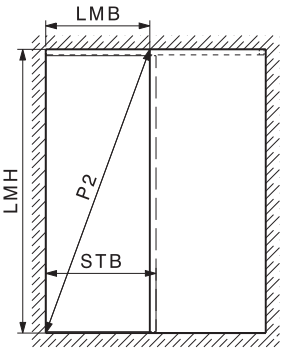

LMB = Entire opening width
LMH = Entire opening hight
STB = Sliding shutter width
P2 = Diagonal clearance

LMB = ความกว้างช่องเปิดรวม
LMH = ความสูงช่องเปิดรวม
STB = ความกว้างประตู
P2 = ระยะทแยงมุมช่องเปิดรวม

The length of top track must not exceed diagonal clearance (P2 – 80 mm)
ความยาวของรางบนต้องไม่ยาวเกินช่องเปิดในแนวทแยงมุม (P2 - 80 มม.)

Sliding door fitting set อุปกรณ์บานเลื่อนครบชุด		Cat. No. รหัสสินค้า
	Without soft close mechanism ไม่มีระบบการปิดแบบนุ่มนวล	940.80.014

Packing: 1 set
ขนาดบรรจุ: 1 ชุด

We reserve the right to alter specifications without notice (HTH Architectural Hardware 2019).
เรามีสิทธิ์ขอสงวนสิทธิ์ในการเปลี่ยนแปลงรายละเอียดโดยไม่ต้องแจ้งล่วงหน้า (อุปกรณ์สถาปัตยกรรม มิถุนายน 2562)

Set consisting of ประกอบด้วย		For 1 leaf สำหรับ 1 บาน	Cat. No. รหัสสินค้า
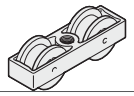	Running gear ลูกล้อ	2 pcs. 2 ชิ้น	940.80.012
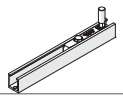	Top fixed suspension with plate and hanger bolt M10 for pocket solution เพลทแขวนบานแบบฝัง สกรู M10 สำหรับติดตั้งบานเลื่อนซ่อนหลังผนัง	1 pc. 1 ชิ้น	–
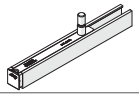	Top fixed suspension with plate and hanger bolt M10 เพลทแขวนบานแบบฝัง สกรู M10	1 pc. 1 ชิ้น	–
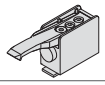	Track buffer with adjustable retainer ตัวหยุดบาน สามารถปรับระดับแข็ง-อ่อน	1 pc. 1 ชิ้น	940.80.040
	Rubber wall buffer กันชนยางติดผนัง	1 pc. 1 ชิ้น	940.40.051
	Floor guide กันแกว่ง	1 pc. 1 ชิ้น	–
	Wrench กุญแจปากตาย	1 pc. 1 ชิ้น	940.80.092

Tracks and accessories รางและอุปกรณ์เสริม		Material วัสดุ	Finish สี	Length mm ความยาว มม.	Cat. No. รหัสสินค้า
	Running track รางบน	Aluminium อะลูมิเนียม	Silver coloured anodise สีเงินอโนไดซ์	2,000	940.80.200
				3,000	940.80.300
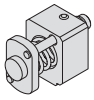	Spring buffer อุปกรณ์หยุดบานแบบสปริง	Zinc alloy ซิงค์อัลลอยด์	–	–	940.80.320
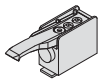	Track buffer with adjustable retainer ตัวหยุดบาน สามารถปรับระดับแข็ง-อ่อน	Zinc alloy ซิงค์อัลลอยด์	–	–	940.80.040
	Top track fastening for removable อุปกรณ์ยึดรางซ่อนหลังผนัง	Zinc alloy ซิงค์อัลลอยด์	–	–	940.80.035
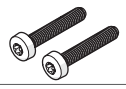	Screw set for securing top track, set of 2 pcs. สกรูสำหรับอุปกรณ์ยึดรางซ่อนหลังผนัง	–	–	–	940.80.034
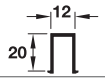	Guide channel ใต้รางบาน	Plastic พลาสติก	Black สีดำ	1,300	940.41.130

SoftMove 80		Cat. No. รหัสสินค้า
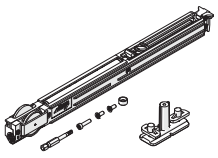	Self and closing mechanism for HAWA อุปกรณ์ปิดบานแบบนุ่มนวล สำหรับ HAWA	940.80.046

Order reference
Track buffer (940.80.040) is required for use without soft and self closing mechanism.

หมายเหตุ
ในกรณีติดตั้งอุปกรณ์เปิด-ปิดบานแบบนุ่มนวล Soft Move 80 ไม่จำเป็นต้องติดตั้งตัวหยุดบาน (940.80.040) อีกด้าน

We reserve the right to alter specifications without notice (HTH Architectural Hardware 2019).
บริษัทฯ ขอสงวนสิทธิ์ในการเปลี่ยนแปลงรายละเอียดโดยมิได้มีการแจ้งล่วงหน้า (อุปกรณ์สถาปัตย์ พ.ศ. 2562)

Sliding door fitting Symmetric 80/Z HAWA

อุปกรณ์บานเลื่อน รุ่น Symmetric 80/Z HAWA

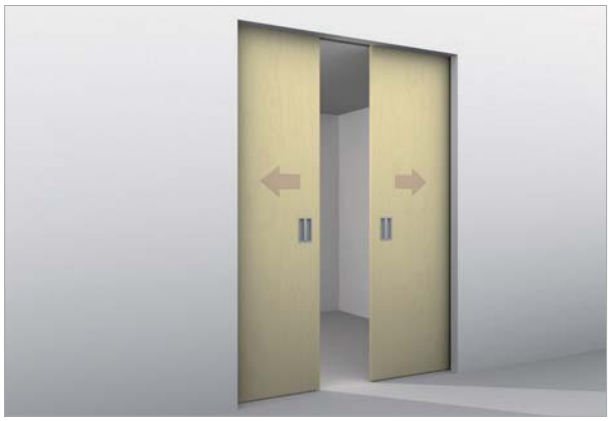

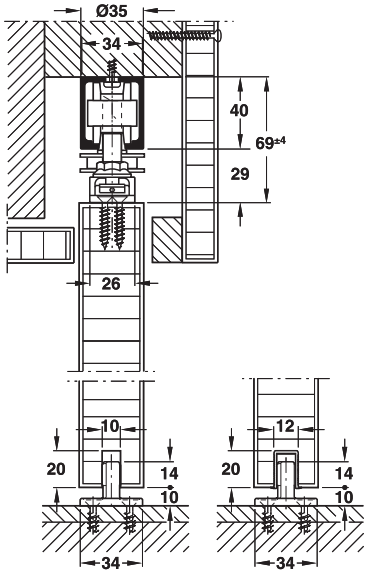

Features

- For 2-leaf timber sliding doors
- Simultaneous opening of 2 door leaves



- Two way suspension
- Height and side adjustable door leaves
- Low wear and tear
- Quiet running action

Technical data

- Max. door weight per leaf: 80 kg
- Standard door width: 500–1,200 mm

Material

- Running gear with plastic rollers
- Fiberglass reinforced toothed belt

Required basic elements:

- 1 Running track

คุณสมบัติ

- สำหรับบานเลื่อน 2 บาน
- สามารถควบคุมการเปิด-ปิดบาน 2 บาน พร้อมกัน



- ตัวแขวนบานระบบสองทิศทาง
- สามารถปรับความสูง-ต่ำบานประตูได้
- หน้าสัมผัสน้อย การสึกหรอต่ำ
- ปราศจากเสียงรบกวน

ข้อมูลทางเทคนิค

- สามารถรับน้ำหนักบานประตูสูงสุด 80 กก. ต่อหนึ่งบานประตู
- สำหรับบานกว้าง 500-1,200 มม.

วัสดุ/สี

- ชุดลูกล้อ พลาสติก
- สายพาน ไฟเบอร์กลาส

ส่วนประกอบขั้นพื้นฐานที่ต้องมี

- 1 รางบน

Sliding door fitting set, without running track อุปกรณ์บานเลื่อนครบชุด (ไม่รวมรางบน)	Cat. No. รหัสสินค้า
For 2-leaf sliding doors อุปกรณ์บานเลื่อนครบชุด 2 บาน	940.81.009

Packing: 1 set
ขนาดบรรจุ: 1 ชุด

We reserve the right to alter specifications without notice (HTH Architectural Hardware 2019).
เรามีสิทธิ์ที่จะเปลี่ยนแปลงรายละเอียดโดยไม่ต้องแจ้งล่วงหน้า (อุปกรณ์สถาปัตยกรรม 2562)

Set consisting of ประกอบด้วย		For 1-leaf สำหรับ 1 บาน	Cat. No. รหัสสินค้า
	Guide pulley wheel ไกด์ลูกรอก	2 pcs. 2 ชิ้น	940.80.086
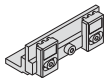	Toothed belt lock ตัวล็อคสายพาน	1 pc. 1 ชิ้น	947.00.055
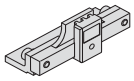	Driver, laterally adjustable ตัวตรึงสายพาน ปรับด้านข้างได้	1 pc. 1 ชิ้น	947.00.056
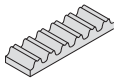	Toothed belt, 10 m, black สายพาน สีดำ ขนาด 10 เมตร	1 pc. 1 ชิ้น	947.00.037
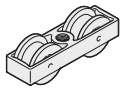	Running gear, 2-wheel ลูกล้อ	4 pcs. 4 ชิ้น	940.80.012
	Two way suspension with suspension screw M10 แผ่นเพลทแขวนบาน พร้อมสกรู M10	4 pcs. 4 ชิ้น	940.80.022
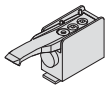	Track stop, adjustable retaining force ตัวหยุดบาน สามารถปรับระดับแข็ง-อ่อนได้	1 pc. 1 ชิ้น	940.80.040
	Rubber wall buffer กันชนยางติดผนัง	2 pcs. 2 ชิ้น	940.40.051
	Floor guide free of play อุปกรณ์กันแกว่ง (ไกด์ล่าง)	2 pcs. 2 ชิ้น	940.40.031
	Height adjusting pin อุปกรณ์กันแกว่ง (ไกด์ล่าง)	1 pc. 1 ชิ้น	940.40.091

Order reference

For door widths of 1,200–2,400 mm please order an additional toothed belt and a toothed belt lock.

ข้อแนะนำในการสั่งซื้อ

สำหรับประตูที่มีความกว้าง 1,200-2,400 มม. จะต้องสั่งอุปกรณ์เพิ่มเติมได้แก่ สายพานและตัวล็อคสายพาน

Tracks and accessories รางและอุปกรณ์เสริม		Material วัสดุ	Finish สี	Length mm ความยาว มม.	Cat. No. รหัสสินค้า
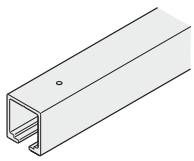	Running track รางบน	Aluminium อะลูมิเนียม	Silver coloured anodized สีเงินอโนไดซ์	2,000	940.80.200
				3,000	940.80.300
				4,000	940.80.400
				6,000	940.80.600
			Stainless steel coloured สีสแตนเลส	4,000	940.80.404
				6,000	940.80.604
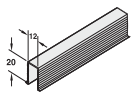	Guide channel รางใต้บานประตู	Plastic พลาสติก	Black สีดำ	1,300	940.41.130

6

We reserve the right to alter specifications without notice (HTH Architectural Hardware 2019).
บริษัทฯ ขอสงวนสิทธิ์ในการเปลี่ยนแปลงรายละเอียดโดยมิได้มีการแจ้งล่วงหน้า (อุปกรณ์สถาปัตยกรรม 2562)

Sliding door fitting Telescopic 80/2 HAWA

อุปกรณ์บานเลื่อน รุ่น Telescopic 80/2 HAWA

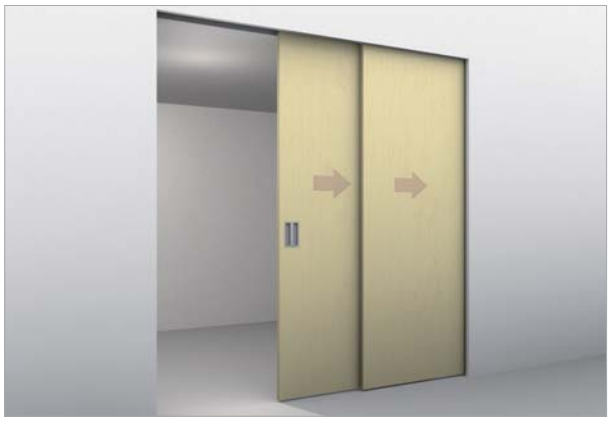

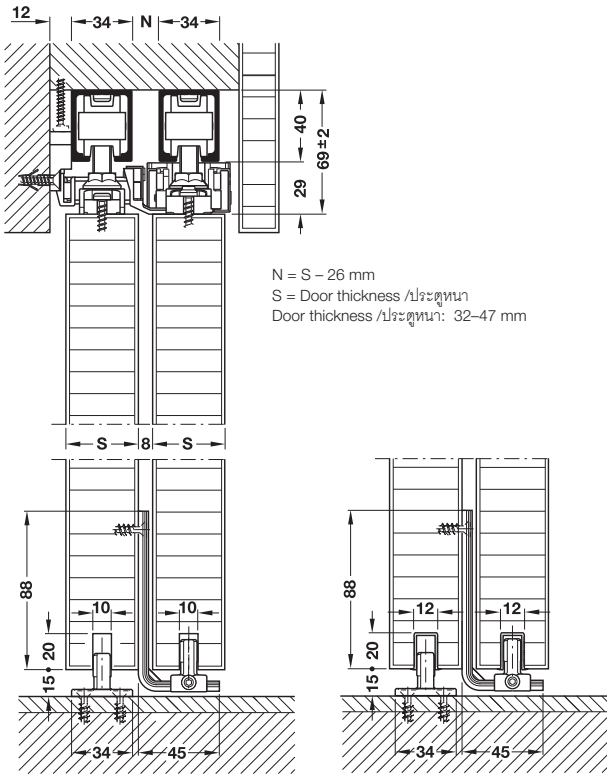

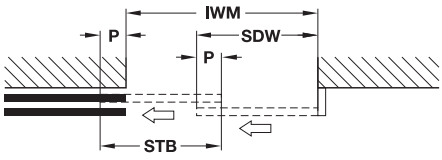

$$SDW = \frac{(2 \times P) + IWM}{2}$$

IWM = Internal width measurement

IWM = ความกว้างของช่องด้านในประตู

P = Width for floor guide with zero clearance (min. 75 mm)

P = ความกว้างสำหรับกันแกว่งล่าง (ไม่น้อยกว่า 75 มม.)

SDW = Sliding door width

SDW = ความกว้างบานเลื่อน

Features

- For 2-leaf timber sliding door
- Parallel simultaneous opening of 2 door leaves

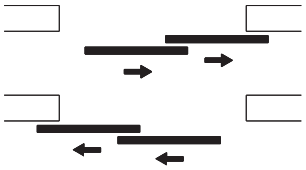

- Two way suspension
- Height and side adjustable door leaves
- Low wear and tear
- Quiet running action

Technical data

- Max. door weight per leaf: 80 kg
- Width of leaf: 500–1,200 mm

Material

- Plastic side adjustable floor guide, free of play

คุณสมบัติ

- สำหรับบานเลื่อน 2 บาน
- สามารถควบคุมการเปิด-ปิดบาน 2 บาน

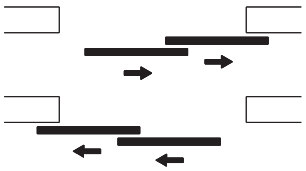

- ตัวแขวนบานระบบสองทิศทาง
- สามารถปรับความสูง-ต่ำบานประตูได้
- หน้าสัมผัสน้อย การสึกหรอต่ำ
- ปราศจากเสียงรบกวน

ข้อมูลทางเทคนิค

- สามารถรับน้ำหนักบานประตูสูงสุด 80 กก. ต่อหนึ่งบานประตู
- สำหรับบานกว้าง 500 - 1,200 มม.

วัสดุ

- อุปกรณ์กันแกว่งด้านข้าง พลาสติก

Required basic elements:

- 2 Sets of Junior 80/Z and 2 running tracks in addition to Telescopic 80/2 fitting set

ส่วนประกอบขั้นพื้นฐานที่ต้องมี:

- กรุณาสั่งซื้ออุปกรณ์บานเลื่อน รุ่น Junior 80/Z เพิ่ม 2 ชุด

Sliding door fitting set, without running track อุปกรณ์บานเลื่อน Telescopic (ไม่รวมรางบน)	Cat. No. รหัสสินค้า
For 2-leaf sliding door อุปกรณ์บานเลื่อนครบชุด 2 บาน	940.81.007

Packing: 1 set

ขนาดบรรจุ: 1 ชุด

We reserve the right to alter specifications without notice (HTH Architectural Hardware 2019).
เรายังคงสงวนสิทธิ์ในการเปลี่ยนแปลงรายละเอียดโดยไม่ต้องแจ้งให้ทราบล่วงหน้า (อุปกรณ์สถาปัตย์ มกราคม 2562)

Set consisting of ประกอบด้วย		For 1-leaf สำหรับ 1 บาน	Cat. No. รหัสสินค้า
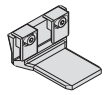	Driver ตัวตรึงสายพาน	1 pc. 1 ชิ้น	947.00.050
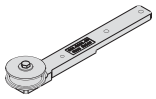	Guide pulley wheel, long ลูกล้อสายพาน แบบยาว	1 pc. 1 ชิ้น	947.00.048
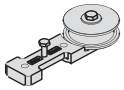	Guide pulley wheel, short ลูกล้อสายพาน แบบสั้น	1 pc. 1 ชิ้น	947.00.049
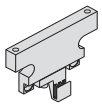	Toothed belt fixing device อุปกรณ์ยึดสายพาน	1 pc. 1 ชิ้น	947.00.053
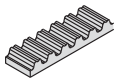	Toothed belt, 2.7 m, black สายพาน สีดำ ขนาด 2.7 เมตร	1 pc. 1 ชิ้น	947.00.054
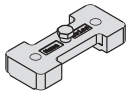	Driver counter-plate, wide เพลทสำหรับตัวตรึงสายพาน	1 pc. 1 ชิ้น	947.00.051
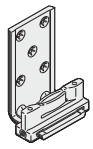	Floor guide comfort 120, 1-part ไกด์ล่างชนิดเหล็กฉาก	1 pc. 1 ชิ้น	940.40.070

Sliding door fitting Junior 80/Z อุปกรณ์บานเลื่อน รุ่น Junior 80/Z	Cat. No. รหัสสินค้า
Fitting for 1-leaf sliding door อุปกรณ์ครบชุดสำหรับบานเลื่อนเดี่ยว	940.80.001

Tracks and accessories รางและอุปกรณ์เสริม		Material วัสดุ	Finish สี	Length mm ความยาว มม.	Cat. No. รหัสสินค้า
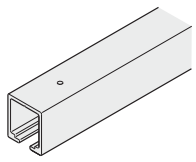	Running track รางบน	Aluminium อะลูมิเนียม	Silver coloured anodized สีเงินอโนไดซ์	2,000	940.80.200
				3,000	940.80.300
				4,000	940.80.400
				6,000	940.80.600
			Stainless steel coloured สีสแตนเลส	4,000	940.80.404
				6,000	940.80.604
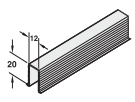	Guide channel รางใต้บานประตู	Plastic พลาสติก	Black สีดำ	1,300	940.41.130

6

We reserve the right to alter specifications without notice (HTH Architectural Hardware 2019).
บริษัทฯ ขอสงวนสิทธิ์ในการเปลี่ยนแปลงรายละเอียดโดยไม่ต้องแจ้งล่วงหน้า (อุปกรณ์สถาปัตยกรรม 2562)

Sliding door fitting Telescopic 80/3 HAWA

อุปกรณ์บานเลื่อน รุ่น Telescopic 80/3 HAWA

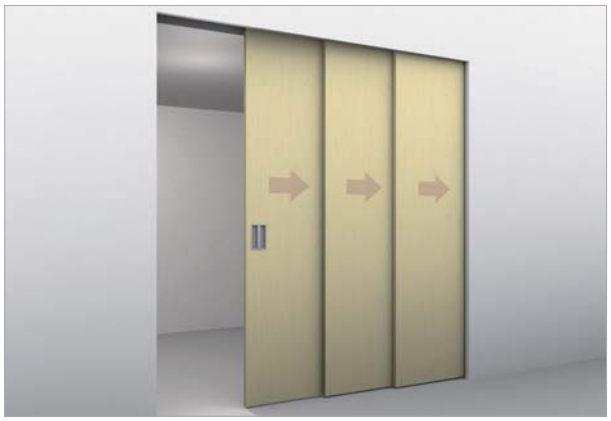

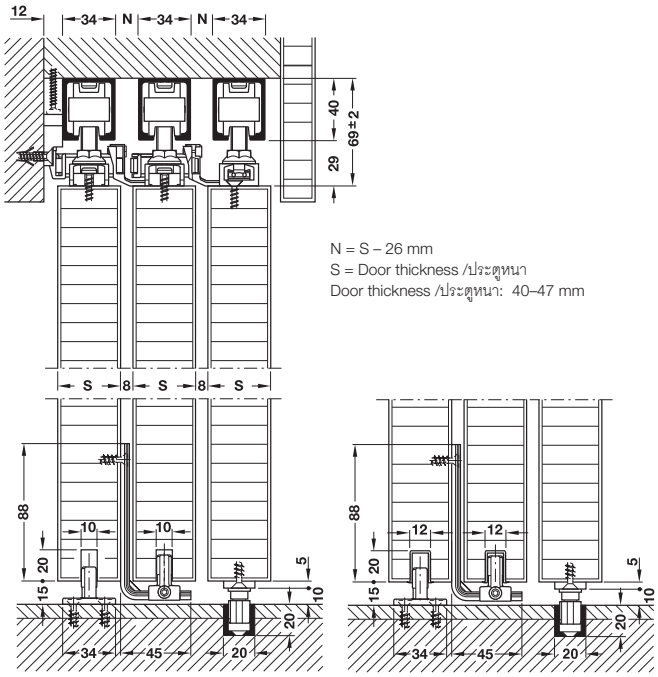

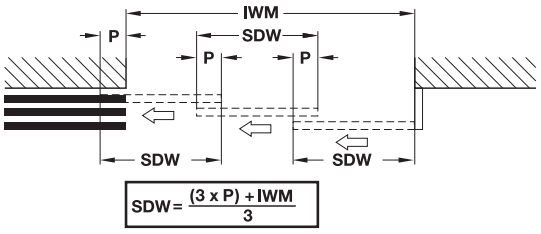

$$SDW = \frac{(3 \times P) + IWM}{3}$$

IWM = Internal width measurement
IWM = ความกว้างของช่องด้านในประตู

P = Width for floor guide with zero clearance (min. 75 mm)
P = ความกว้างสำหรับกันแกว่งล่าง (ไม่น้อยกว่า 75 มม.)

SDW = Sliding door width
SDW = ความกว้างบานเลื่อน

Features

- For 3-leaf timber sliding door
- Parallel simultaneous opening of 3 door leaves

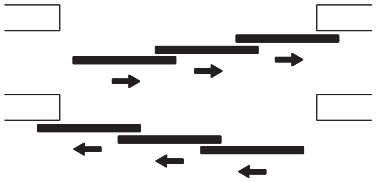

- Two way suspension
- Height and side adjustable door leaves
- Low wear and tear
- Quiet running action

Technical data

- Max. door weight per leaf: 80 kg
- Width of leaf: 500–1,200 mm
- Pulley guide plastic
- Fiberglass reinforced toothed belt

คุณสมบัติ

- สำหรับบานเลื่อน 3 บาน
- สามารถควบคุมการเปิด-ปิดบาน 3 บาน

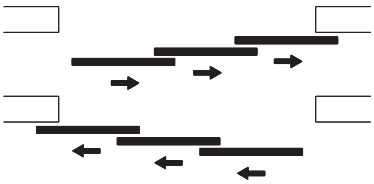

- ตัวแขวนบานระบบสองทิศทาง
- สามารถปรับความสูง-ต่ำบานประตูได้
- หน้าสัมผัสน้อย การสึกหรอต่ำ
- ปราศจากเสียงรบกวน

ข้อมูลทางเทคนิค

- สามารถรับน้ำหนักบานประตูสูงสุด 80 กก. ต่อหนึ่งบานประตู
- สำหรับบานกว้าง 500-1,200 มม.
- ไกด์สายพาน พลาสติก
- สายพาน ไฟเบอร์กลาส

Required basic elements:

- 3 Sets of Junior 80/Z and 3 running tracks in addition to Telescopic 80/3 fitting set

ส่วนประกอบขั้นพื้นฐานที่ต้องมี:

- กรุณาสั่งซื้ออุปกรณ์บานเลื่อน รุ่น Junior 80/Z เพิ่ม 3 ชุด

Sliding door fitting set, without running track อุปกรณ์บานเลื่อนครบชุด (ไม่รวมรางบน)	Cat. No. รหัสสินค้า
For 3-leaf sliding door อุปกรณ์ครบชุดสายพานสำหรับบานเลื่อน 3 บาน	940.81.008

Packing: 1 set
ขนาดบรรจุ: 1 ชุด

We reserve the right to alter specifications without notice (HTH Architectural Hardware 2019).
เรามีสิทธิ์ที่จะเปลี่ยนแปลงรายละเอียดโดยไม่ต้องแจ้งล่วงหน้า (อุปกรณ์สถาปัตย์ มีนาคม 2562)

Set consisting of ประกอบด้วย		For 1-leaf สำหรับ 1 บาน	Cat. No. รหัสสินค้า
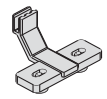	Narrow follower ตัวตรึงสายพานแบบแคบ	1 pc. 1 ชิ้น	947.00.052
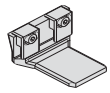	Wide follower ตัวตามสายพานแบบกว้าง	2 pcs. 2 ชิ้น	947.00.050
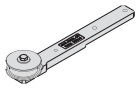	Guide pulley wheel, long ลูกล้อสายพาน แบบยาว	2 pcs. 2 ชิ้น	947.00.048
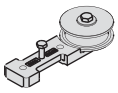	Guide pulley wheel, short ลูกล้อสายพาน แบบสั้น	2 pcs. 2 ชิ้น	947.00.049
	Toothed belt fixing device อุปกรณ์ยึดสายพาน	1 pc. 1 ชิ้น	947.00.053
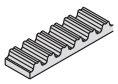	Toothed belt, 2.7 m, black สายพาน สีดำ ขนาด 2.7 เมตร	2 pcs. 2 ชิ้น	947.00.054
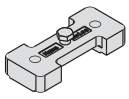	Driver counter-plate, wide เพลทสำหรับตัวตรึงสายพาน	1 pc. 1 ชิ้น	947.00.051
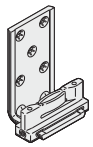	Floor guide comfort 120, 1-part ไกด์ล่างชนิดเหล็กฉาก	1 pc. 1 ชิ้น	940.40.070
	Guide plate with guide piece with zero clearance กันแกว่งแบบปรับระยะศูนย์องศา	1 pc. 1 ชิ้น	943.04.030

Sliding door fitting Junior 80/Z อุปกรณ์บานเลื่อน รุ่น Junior 80/Z	Cat. No. รหัสสินค้า
Fitting for 1-leaf sliding doors อุปกรณ์ครบชุดสำหรับบานเลื่อนเดี่ยว	940.80.001

Tracks and accessories รางและอุปกรณ์เสริม		Material วัสดุ	Finish สี	Length mm ความยาว มม.	Cat. No. รหัสสินค้า
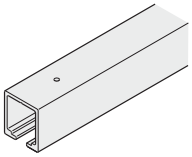	Running track รางบน	Aluminium อะลูมิเนียม	Silver coloured anodized สีเงินอโนไดซ์	2,000	940.80.200
				3,000	940.80.300
				4,000	940.80.400
				6,000	940.80.600
			Stainless steel coloured สีสแตนเลส	4,000	940.80.404
				6,000	940.80.604
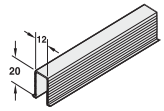	Guide channel รางใต้บานประตู	Plastic พลาสติก	Black สีดำ	1,300	940.41.130
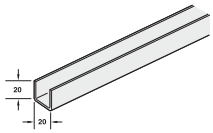	U-shaped guide track รางล่าง	Aluminium อะลูมิเนียม	–	–	941.00.920
					941.00.930
					941.00.940
					941.00.960

We reserve the right to alter specifications without notice (HTH Architectural Hardware 2019).
บริษัทฯ ขอสงวนสิทธิ์ในการเปลี่ยนแปลงรายละเอียดโดยมิได้มีการแจ้งล่วงหน้า (อุปกรณ์สถาปัตย์ พ.ศ. 2562)

Sliding door fitting Telescopic 40/4 HAWA

อุปกรณ์บานเลื่อน รุ่น Telescopic 40/4 HAWA



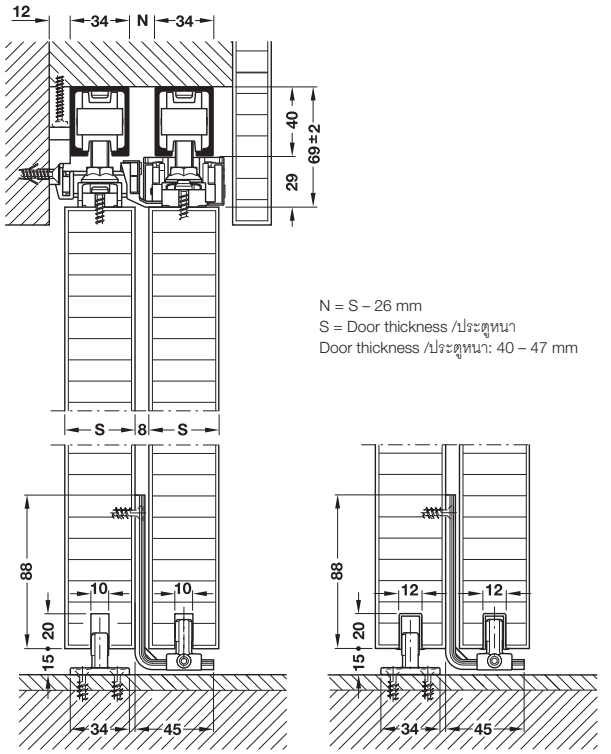

N = S – 26 mm
S = Door thickness /ประตูหนา
Door thickness /ประตูหนา: 40 – 47 mm

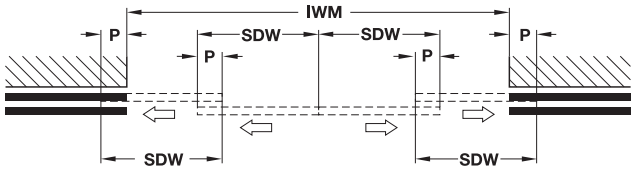

$$SDW = \frac{(4 \times P) + IWM}{4}$$

IWM = Internal width measurement
IWM = ความกว้างของช่องด้านในประตู

P = Width for floor guide with zero clearance (min. 75 mm)
P = ความกว้างสำหรับกันแกว่งล่าง (ไม่น้อยกว่า 75 มม.)

SDW = Sliding door width
SDW = ความกว้างบานเลื่อน

Features

- For 4-leaf timber sliding door
- Simultaneous opening of 4 door leaves



- Two way suspension
- Height and side adjustable door leaves
- Low wear and tear
- Quiet running action

Technical data

- Max. door weight per leaf: 40 kg
- Width of leaf: 500–800 mm

Material

- Pulley guide plastic

คุณสมบัติ

- สำหรับบานเลื่อน 4 บาน
- สามารถควบคุมการเปิด-ปิดบานคู่ 2 ชุด (ขวา-ซ้าย) พร้อมกันอัตโนมัติทั้ง 4 บาน



- ตัวแขวนบานระบบสองทิศทาง
- สามารถปรับความสูง-ต่ำบานประตูได้
- การปิดแบบนุ่มนวล
- ปราศจากเสียงรบกวน

ข้อมูลทางเทคนิค

- สามารถรับน้ำหนักบานประตูสูงสุด 40 กก. ต่อหนึ่งบานประตู
- สำหรับบานกว้าง 500-800 มม.

วัสดุ

- ไกด์สายพาน พลาสติก

Order reference

- 4 Sets of Junior 80/Z and 2 running tracks in addition to Telescopic 40/4 fitting set

ข้อแนะนำการสั่งซื้อ

- กรุณาสั่งซื้อ Juniour 80/Z จำนวน 4 ชุด และรางบน 2 ชิ้น

Sliding door fitting set, without running track อุปกรณ์บานเลื่อนครบชุด (ไม่รวมรางบน)	Cat. No. รหัสสินค้า
For 4-leaf sliding door อุปกรณ์ครบชุดสายพานสำหรับบานเลื่อน 4 บาน	940.41.002

Packing: 1 set
ขนาดบรรจุ: 1 ชุด

We reserve the right to alter specifications without notice (HTH Architectural Hardware 2019).
เราขอสงวนสิทธิ์ในการเปลี่ยนแปลงรายละเอียดโดยไม่ต้องแจ้งให้ทราบล่วงหน้า (อุปกรณ์สถาปัตย์ มกราคม 2562)

Set consisting of ประกอบด้วย		For 1-leaf สำหรับ 1 บาน	Cat. No. รหัสสินค้า
	Wide follower ตัวตามสายพานแบบกว้าง	2 pcs. 2 ชิ้น	947.00.050
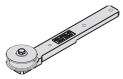	Guide pulley wheel, long ลูกล้อสายพาน แบบยาว	2 pcs. 2 ชิ้น	947.00.048
	Guide pulley wheel, short ลูกล้อสายพาน แบบสั้น	2 pcs. 2 ชิ้น	947.00.049
	Toothed belt fixing device อุปกรณ์ยึดสายพาน	2 pcs. 2 ชิ้น	947.00.053
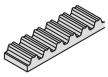	Toothed belt, 2.7 m, black สายพาน สีดำ ขนาด 2.7 เมตร	2 pcs. 2 ชิ้น	947.00.054
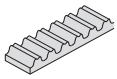	Toothed belt, 10 m, black สายพาน สีดำ ขนาด 10 เมตร	1 pc. 1 ชิ้น	947.00.037
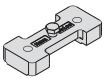	Driver counter-plate, wide เพลทสำหรับตัวตรึงสายพาน	2 pcs. 2 ชิ้น	947.00.051
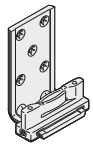	Floor guide comfort 120, 1-part ไกด์ล่างชนิดเหล็กฉาก	2 pcs. 2 ชิ้น	940.40.070
	Guide pulley wheel ไกด์ลูกรอก	2 pcs. 2 ชิ้น	940.80.086
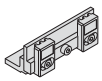	Toothed belt lock ตัวล็อคสายพาน	1 pc. 1 ชิ้น	947.00.055
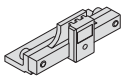	Driver, laterally adjustable ตัวตรึงสายพาน ปรับด้านข้างได้	1 pc. 1 ชิ้น	947.00.056

Sliding door fitting Junior 80/Z อุปกรณ์บานเลื่อน รุ่น Junior 80/Z	Cat. No. รหัสสินค้า
Fitting for 1-leaf sliding door อุปกรณ์ครบชุดสำหรับบานเลื่อนเดี่ยว	940.80.001

Tracks and accessories รางและอุปกรณ์เสริม		Material วัสดุ	Finish สี	Length mm ความยาว มม.	Cat. No. รหัสสินค้า
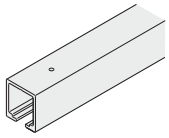	Running track รางบน	Aluminium อะลูมิเนียม	Silver coloured anodized สีเงินอโนไดซ์	2,000	940.80.200
				3,000	940.80.300
				4,000	940.80.400
				6,000	940.80.600
			Stainless steel coloured สีสแตนเลส	4,000	940.80.404
				6,000	940.80.604
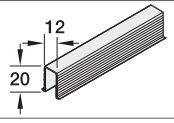	Guide channel รางใต้บานประตู	Plastic พลาสติก	Black สีดำ	1,300	940.41.130
	Cover cap for running track ฝาครอบสำหรับรางบน	Rubber ยาง	Anthracite สีเทาเข้ม	–	940.80.060

We reserve the right to alter specifications without notice (HTH Architectural Hardware 2019).
บริษัทฯ ขอสงวนสิทธิ์ในการเปลี่ยนแปลงรายละเอียดโดยมิได้มีการแจ้งล่วงหน้า (อุปกรณ์สถาปัตย์ปี 2562)

Sliding door fitting Junior 120/A HAWA

อุปกรณ์บานเลื่อน รุ่น Junior 120/A HAWA

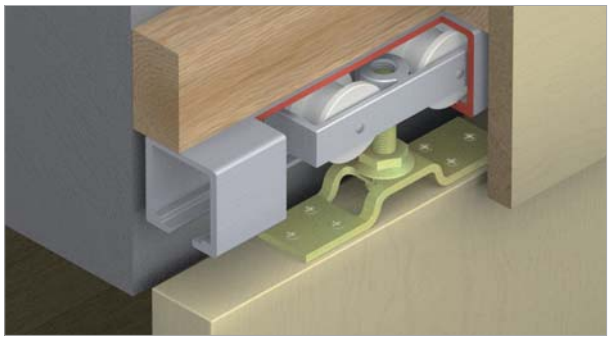



Features
- For 1- and 2-leaf timber sliding door
- Height and side adjustable door leaves
- Suspension with suspension bracket
- Track buffer with adjustable retainer
- Robust
- Low wear and tear
- Quiet running action
- LGA tested to min. 100,000 cycles (EN1527)

Technical data
- Max. door weight per leaf: 120 kg

Material/Finish
- Running gear with plastic rollers
- Suspension bracket steel galvanized
- Floor guide free of play plastic

คุณสมบัติ
- สำหรับบานเลื่อนเดี่ยวและบานเลื่อนคู่
- สามารถปรับความสูง-ต่ำบานประตูได้
- แผ่นเพลทแขวนบาน
- ตัวหยุดบาน สามารถปรับระดับแข็ง-อ่อนได้
- แข็งแรงทนทาน
- หน้าสัมผัสน้อย การสึกหรอต่ำ
- ปราศจากเสียงรบกวน
- ผ่านการทดสอบมาตรฐาน LGA กว่า 100,000 ครั้ง (EN1527)

ข้อมูลทางเทคนิค
- สามารถรับน้ำหนักบานประตูสูงสุด 120 กก. ต่อหนึ่งบานประตู

วัสดุ
- ชุดลูกล้อ พลาสติก
- แผ่นเพลทแขวนบาน เหล็กชุบกัลวาไนซ์
- อุปกรณ์กันแกว่ง พลาสติก

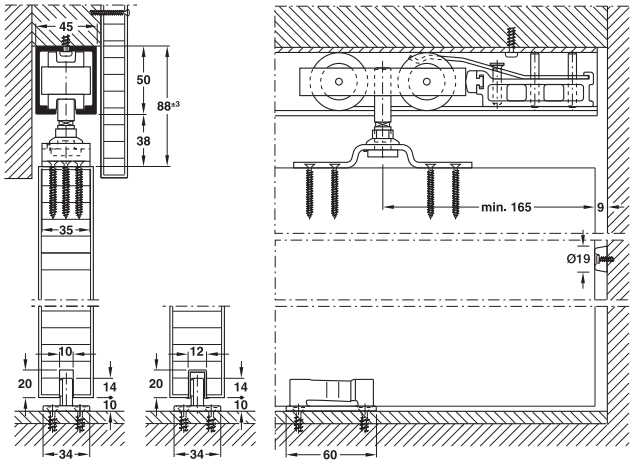

Sliding door fitting set, without running track อุปกรณ์ครบชุดสำหรับบานเลื่อนเดี่ยว (ไม่รวมรางบน)		Cat. No. รหัสสินค้า
	Without soft closing mechanism ไม่มีระบบการปิดแบบนุ่มนวล	941.20.008

Packing: 1 set
ขนาดบรรจุ: 1 ชุด

We reserve the right to alter specifications without notice (HTH Architectural Hardware 2019).
เรามีสิทธิ์ที่จะเปลี่ยนแปลงรายละเอียดใดๆ โดยไม่ต้องแจ้งล่วงหน้า (อุปกรณ์สถาปัตยกรรม เฮทีเอช 2562)

Set consisting of ประกอบด้วย		For 1-leaf สำหรับ 1 บาน	Cat. No. รหัสสินค้า
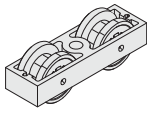	Running gear 2-wheel M12 ลูกล้อ สกรู M12	2 pcs. 2 ชิ้น	941.20.100
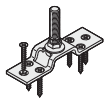	Two way suspension plate with suspension screw M12 แผ่นเพลทแขวนบาน สกรู M12	2 pcs. 2 ชิ้น	941.20.022
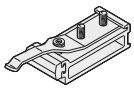	Track buffer with adjustable retainer ตัวหยุดบาน สามารถปรับระดับแข็ง-อ่อนได้	1 pc. 1 ชิ้น	941.20.041
	Rubber wall buffer กันชนยางติดผนัง	1 pc. 1 ชิ้น	940.40.051
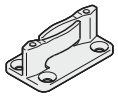	Floor guide free of play อุปกรณ์กันแกว่ง (ไกด์ล่าง)	1 pc. 1 ชิ้น	940.40.031
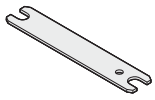	Spanner for suspension carriage กุญแจปากตาย	1 pc. 1 ชิ้น	941.20.091

Order reference

Catalogue numbers refer to 1 piece. Please indicate the quantities when ordering individual parts. Please order 2 sets for 2-leaf sliding doors.

ข้อแนะนำในการสั่งซื้อ

สินค้าที่ระบุในแคตตาล็อกขายเป็นชิ้น กรุณาระบุจำนวนของสินค้าที่ต้องการสั่ง สำหรับบานเลื่อนคู่ กรุณาสั่งซื้อสินค้าจำนวน 2 ชุด

Tracks and accessories รางและอุปกรณ์เสริม		Material วัสดุ	Finish สี	Length mm ความยาว มม.	Cat. No. รหัสสินค้า
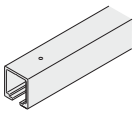	Running track รางบน	Aluminium อะลูมิเนียม	Silver coloured anodized สีเงินอโนไดซ์	2,000	941.20.200
				3,000	941.20.300
				4,000	941.20.400
				6,000	941.20.600
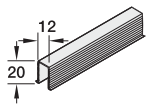	Guide channel รางใต้บานประตู	Plastic พลาสติก	Black สีดำ	1,300	940.41.130
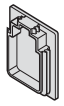	Cover cap for running track ฝาครอบสำหรับรางบน	Plastic พลาสติก	Black สีดำ	–	941.20.028

SoftMove 120		Cat. No. รหัสสินค้า
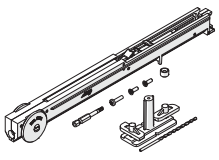	Self and closing mechanism for HAWA อุปกรณ์ปิดบานแบบนุ่มนวล สำหรับ HAWA	940.80.331

We reserve the right to alter specifications without notice (HTH Architectural Hardware 2019).
บริษัทฯ ขอสงวนสิทธิ์ในการเปลี่ยนแปลงรายละเอียดโดยมิได้มีการแจ้งล่วงหน้า (อุปกรณ์สถาปัตย์แห่งปี 2562)

Sliding door fitting Junior 120/B HAWA

อุปกรณ์บานเลื่อน รุ่น Junior 120/B HAWA

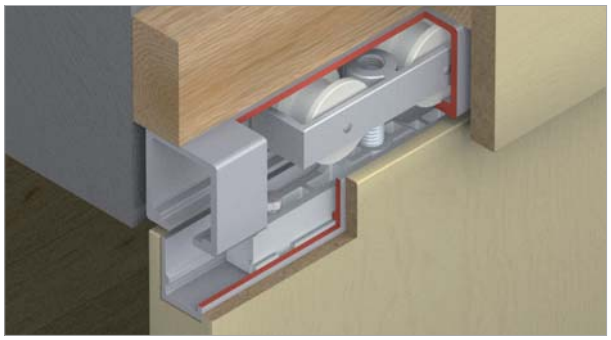

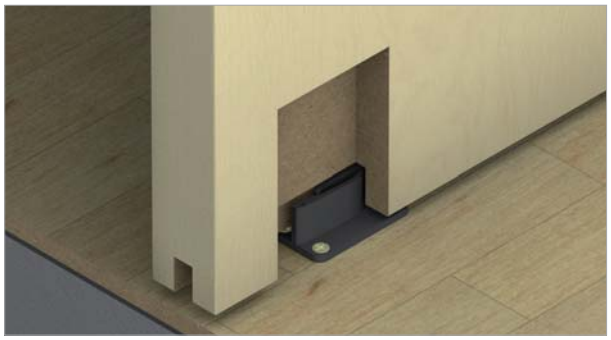

Features
- For 1- and 2-leaf timber sliding doors
- Minimum installation height
- Height adjustable door leaves
- Suspension with support profile
- Track buffer with adjustable retainer
- Low wear and tear
- Quiet running action
- LGA tested to min. 100,000 cycles (EN1527)

Technical data
- Max. door weight per leaf: 120 kg

Material/Finish
- Running gear with plastic rollers
- Cover cap for support profile rubber grey
- Floor guide free of play plastic

คุณสมบัติ
- สำหรับบานเลื่อนเดี่ยวและบานเลื่อนคู่
- ระยะห่างระหว่างบานและรางน้อยมาก
- สามารถปรับความสูง-ต่ำบานประตูได้
- แผ่นเพลทแขวนบาน ระบบฝัง
- ตัวหยุดบาน สามารถปรับระดับแข็ง-อ่อนได้
- หน้าสัมผัสน้อย การสึกหรอต่ำ
- ปราศจากเสียงรบกวน
- ผ่านการทดสอบมาตรฐาน LGA กว่า 100,000 ครั้ง (EN1527)

ข้อมูลทางเทคนิค
- สามารถรับน้ำหนักบานประตูสูงสุด 120 กก. ต่อหนึ่งบานประตู

วัสดุ/สี
- ชุดลูกล้อ พลาสติก
- ฝาครอบ ยางสีเทา
- อุปกรณ์กันแกว่ง พลาสติก

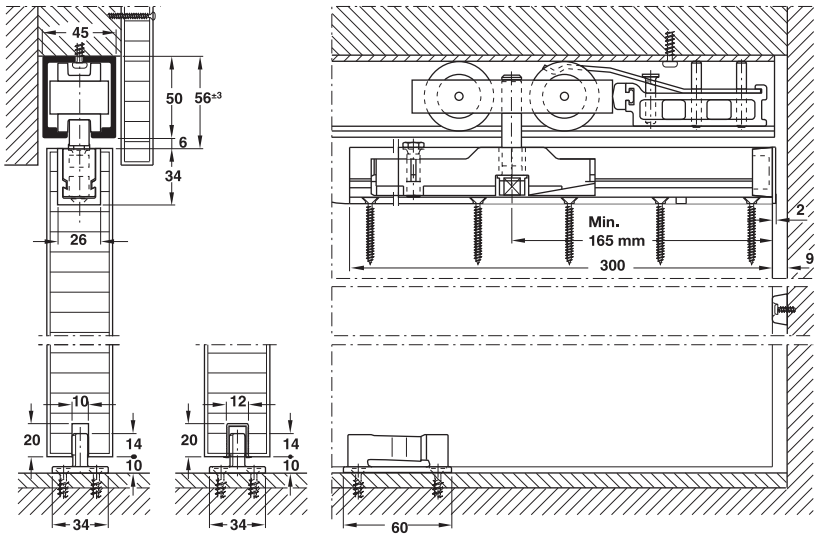

Sliding door fitting set, without running track อุปกรณ์ครบชุดสำหรับบานเลื่อนเดี่ยว (ไม่รวมรางบน)		Cat. No. รหัสสินค้า
	Without soft closing mechanism ไม่มีระบบการปิดแบบนุ่มนวล	941.20.009

Packing: 1 set
ขนาดบรรจุ: 1 ชุด

We reserve the right to alter specifications without notice (HTH Architectural Hardware 2019).
เรามีสิทธิ์ขอสงวนในการเปลี่ยนแปลงรายละเอียดใดๆ โดยไม่ต้องแจ้งล่วงหน้า (อุปกรณ์สถาปัตยกรรม 2562)

Set consisting of ประกอบด้วย		For 1-leaf สำหรับ 1 บาน	Cat. No. รหัสสินค้า
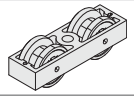	Running gear 2-wheel M12 ลูกล้อ สกรู M12	2 pcs. 2 ชิ้น	941.20.100
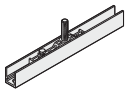	Suspension profile with suspension carriage and suspension screws M12 แผ่นเพลทแขวนบาน สกรู M12	2 pcs. 2 ชิ้น	941.20.024
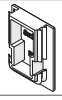	Cover cap for support profile ฝาครอบ สำหรับอุปกรณ์ฝังสันบาน	2 pcs. 2 ชิ้น	940.80.029
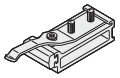	Track buffer with adjustable retainer ตัวหยุดบาน สามารถปรับระดับแข็ง-อ่อนได้	1 pc. 1 ชิ้น	941.20.041
	Rubber wall buffer กันชนยางติดผนัง	1 pc. 1 ชิ้น	940.40.051
	Floor guide free of play อุปกรณ์กันแกว่ง (ไกด์ล่าง)	1 pc. 1 ชิ้น	940.40.031
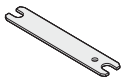	Spanner for suspension carriage กุญแจปากตาย	1 pc. 1 ชิ้น	941.20.091

Order reference
Catalogue numbers refer to 1 piece. Please indicate the quantities when ordering individual parts. Please order 2 sets for 2-leaf sliding doors.

ข้อแนะนำในการสั่งซื้อ
สินค้าที่ระบุในแคตตาล็อกขายเป็นชิ้น กรุณาระบุจำนวนของสินค้าที่ต้องการสั่ง สำหรับบานเลื่อนคู่ กรุณาสั่งซื้อสินค้าจำนวน 2 ชุด

Tracks and accessories รางและอุปกรณ์เสริม		Material วัสดุ	Finish สี	Length mm ความยาว มม.	Cat. No. รหัสสินค้า
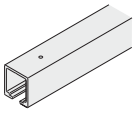	Running track รางบน	Aluminium อะลูมิเนียม	Silver coloured anodized สีเงินอโนไดซ์	2,000	941.20.200
				3,000	941.20.300
				4,000	941.20.400
				6,000	941.20.600
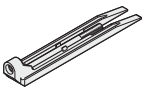	Mounting wedge for sliding doors run in the ceiling (Set of 2 pcs. for 1 sliding door) ลิ่มปรับบาน (1 ชุดมี 2 ชิ้น สำหรับบานเลื่อน 1 บาน)	Steel เหล็ก	Silver coloured สีเงิน	-	940.80.050
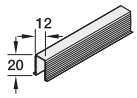	Guide channel รางใต้บานประตู	Plastic พลาสติก	Black สีดำ	1,300	940.41.130
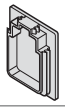	Cover cap for running track ฝาครอบสำหรับรางบน	Plastic พลาสติก	Black สีดำ	-	941.20.028
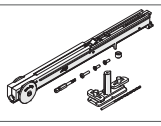	Softmove 120 soft and solf closing mechanims อุปกรณ์ปิดบานแบบนุ่มนวล Softmove 120	Plastic พลาสติก	White สีขาว	-	940.80.331

We reserve the right to alter specifications without notice (HTH Architectural Hardware 2019).
เรามีสิทธิ์ขอสงวนสิทธิ์ในการเปลี่ยนแปลงรายละเอียดโดยไม่ต้องแจ้งล่วงหน้า (อุปกรณ์สถาปัตยกรรม 2562)

Sliding door fitting Junior 160/A HAWA

อุปกรณ์บานเลื่อน รุ่น Junior 160/A HAWA

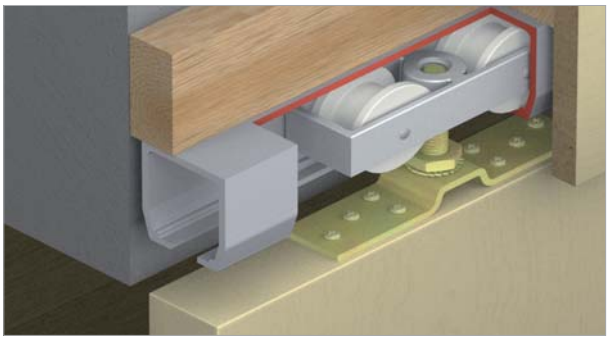

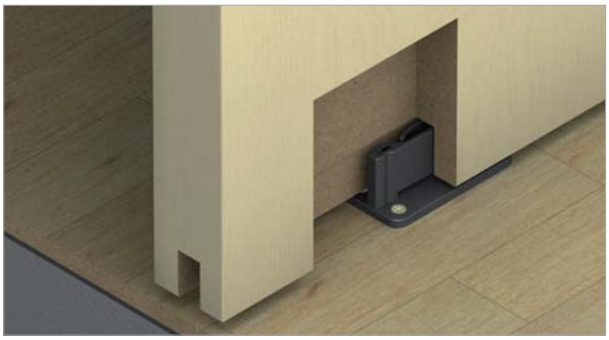

Features
- For 1-leaf and 2-leaf timber sliding doors
- Height and side adjustable door leaves
- Suspension with suspension bracket
- Track buffer with adjustable retainer
- Robust
- Low wear and tear
- Quiet running action
- LGA tested to min. 100,000 cycles (EN1527)

Technical data
- Max. door weight per leaf: 160 kg

Material/Finish
- Running gear with plastic rollers
- Suspension bracket steel galvanized
- Floor guide free of play plastic

คุณสมบัติ
- สำหรับบานเลื่อนเดี่ยวและบานเลื่อนคู่
- สามารถปรับความสูง-ต่ำบานประตูได้
- แผ่นเพลทแขวนบาน
- ตัวหยุดบาน สามารถปรับระดับแข็ง-อ่อนได้
- แข็งแรงทนทาน
- หน้าสัมผัสน้อย การสึกหรอต่ำ
- ปราศจากเสียงรบกวน
- ผ่านการทดสอบมาตรฐาน LGA กว่า 100,000 ครั้ง (EN1527)

ข้อมูลทางเทคนิค
- สามารถรับน้ำหนักบานประตูสูงสุด 160 กก. ต่อหนึ่งบานประตู

วัสดุ/สี
- ชุดลูกล้อ พลาสติก
- แผ่นเพลทแขวนบาน เหล็กชุบกัลวาไนซ์
- อุปกรณ์กันแกว่ง พลาสติก

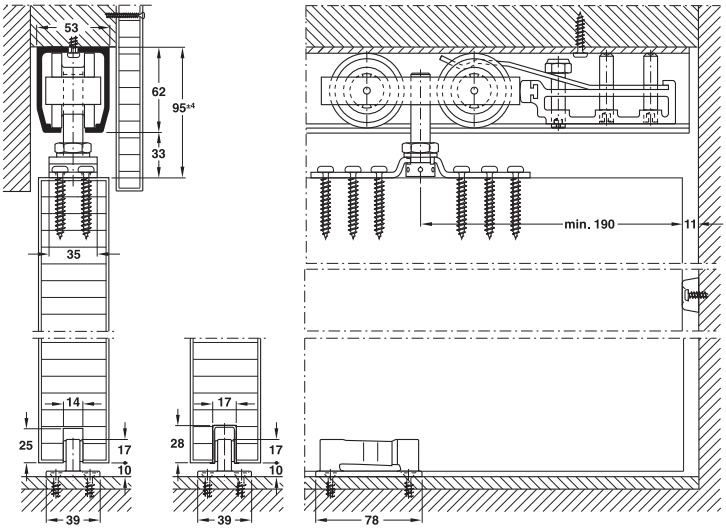

Sliding door fitting set, without running track อุปกรณ์ครบชุดสำหรับบานเลื่อนเดี่ยว (ไม่รวมรางบน)		Cat. No. รหัสสินค้า
	Without soft closing mechanism ไม่มีระบบการปิดแบบนุ่มนวล	941.60.001

Packing: 1 set
ขนาดบรรจุ: 1 ชุด

We reserve the right to alter specifications without notice (HTH Architectural Hardware 2019).
เรามีสิทธิ์ปรับเปลี่ยนรายละเอียดโดยไม่ต้องแจ้งล่วงหน้า (อุปกรณ์สถาปัตยกรรม 2562)

Set consisting of ประกอบด้วย		For 1-leaf สำหรับ 1 บาน	Cat. No. รหัสสินค้า
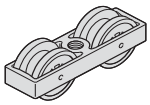	Running gear 2-wheel M14 ลูกล้อ สกรู M14	2 pcs. 2 ชิ้น	941.60.012
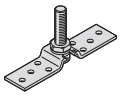	Suspension profile with suspension carriage and suspension screws M14 แผ่นเพลทแขวนบาน สกรู M14	2 pcs. 2 ชิ้น	941.60.022
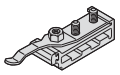	Track buffer with adjustable retainer ตัวหยุดบาน สามารถปรับระดับแข็ง-อ่อนได้	1 pc. 1 ชิ้น	941.60.041
	Rubber wall buffer กันชนยางติดผนัง	1 pc. 1 ชิ้น	941.60.051
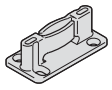	Floor guide free of play อุปกรณ์กันแกว่ง (ไกด์ล่าง)	1 pc. 1 ชิ้น	941.60.031

Order reference
Catalogue numbers refer to 1 piece. Please indicate the quantities when ordering individual parts. Please order 2 sets for 2-leaf sliding doors.

ข้อแนะนำในการสั่งซื้อ
สินค้าที่ระบุในแคตตาล็อกขายเป็นชิ้น กรุณาระบุจำนวนของสินค้าที่ต้องการสั่ง สำหรับบานเลื่อนคู่ กรุณาสั่งซื้อสินค้าจำนวน 2 ชุด

Tracks and accessories รางและอุปกรณ์เสริม		Material วัสดุ	Finish สี	Length mm ความยาว มม.	Cat. No. รหัสสินค้า
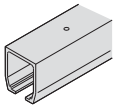	Running track รางบน	Aluminium อะลูมิเนียม	Silver coloured anodized สีเงินอโนไดซ์	2,000	941.60.200
				3,000	941.60.300
				4,000	941.60.400
				6,000	941.60.600
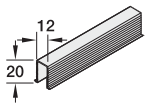	Guide channel รางใต้บานประตู	Plastic พลาสติก	Black สีดำ	1,300	941.61.130

We reserve the right to alter specifications without notice (HTH Architectural Hardware 2019).
เราขอสงวนสิทธิ์ในการเปลี่ยนแปลงรายละเอียดโดยมิได้มีการแจ้งล่วงหน้า (อุปกรณ์สถาปัตยกรรม 2562)

Sliding door fitting Junior 160/B HAWA

อุปกรณ์บานเลื่อน รุ่น Junior 160/B HAWA

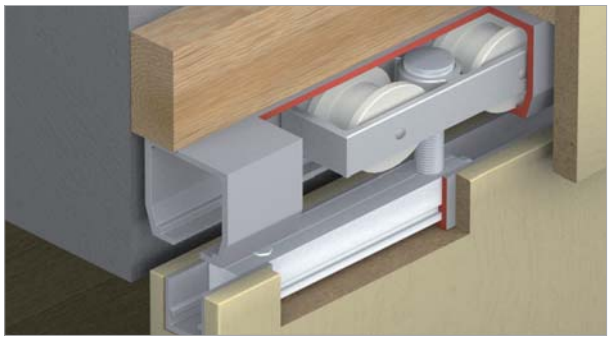



Features
- For 1-leaf and 2-leaf timber sliding doors
- Minimum installation height
- Height adjustable door leaves
- Suspension with support profile
- Track buffer with adjustable retainer
- Low wear and tear
- Quiet running action
- LGA tested to min. 100,000 cycles (EN1527)

Technical data
- Max. door weight per leaf: 160 kg

Material/Finish
- Running gear with plastic rollers
- Cover cap rubber grey
- Floor guide free of play plastic

คุณสมบัติ
- สำหรับบานเลื่อนเดี่ยวและบานเลื่อนคู่
- ระยะห่างระหว่างบานและรางน้อยมาก
- สามารถปรับความสูง-ต่ำบานประตูได้
- แผ่นเพลทแขวนบาน แบบฝัง
- ตัวหยุดบาน สามารถปรับระดับแข็ง-อ่อนได้
- หน้าสัมผัสน้อย การสึกหรอต่ำ
- ปราศจากเสียงรบกวน
- ผ่านการทดสอบมาตรฐาน LGA กว่า 100,000 ครั้ง (EN1527)

ข้อมูลทางเทคนิค
- สามารถรับน้ำหนักบานประตูสูงสุด 160 กก. ต่อหนึ่งบานประตู

วัสดุ/สี
- ชุดลูกล้อ พลาสติก
- ฝาครอบ ยางสีเทา
- อุปกรณ์กันแกว่ง พลาสติก

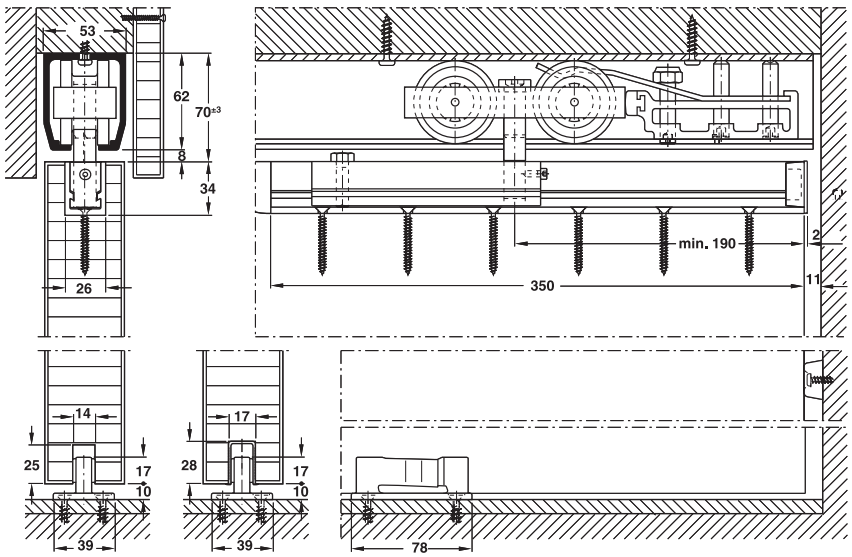

Sliding door fitting set, without running track อุปกรณ์ครบชุดสำหรับบานเลื่อนเดี่ยว (ไม่รวมรางบน)		Cat. No. รหัสสินค้า
	Without soft closing mechanism ไม่มีระบบการปิดแบบนุ่มนวล	941.60.002

Packing: 1 set
ขนาดบรรจุ: 1 ชุด

We reserve the right to alter specifications without notice (HTH Architectural Hardware 2019).
เรามีสิทธิ์ที่จะเปลี่ยนแปลงรายละเอียดใดๆ ได้โดยไม่ต้องแจ้งล่วงหน้า (อุปกรณ์สถาปัตยกรรม 2562)

Set consisting of ประกอบด้วย		For 1-leaf สำหรับ 1 บาน	Cat. No. รหัสสินค้า
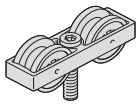	Running gear 2-wheel suspension screw M14 ลูกล้อ สกรู M14	2 pcs. 2 ชิ้น	941.60.014
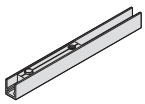	Suspension profile with suspension carriage แผ่นเพลทแขวนบาน แบบฝัง	2 pcs. 2 ชิ้น	941.60.024
	Cover cap ฝาครอบ	2 pcs. 2 ชิ้น	940.80.029
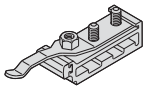	Track buffer with adjustable retainer ตัวหยุดบาน สามารถปรับระดับแข็ง-อ่อนได้	1 pc. 1 ชิ้น	941.60.041
	Rubber wall buffer กันชนยางติดผนัง	1 pc. 1 ชิ้น	941.60.051
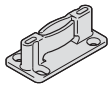	Floor guide free of play อุปกรณ์กันแกว่ง (ไกด์ล่าง)	1 pc. 1 ชิ้น	941.60.031

Order reference
Catalogue numbers refer to 1 piece. Please indicate the quantities when ordering individual parts. Please order 2 sets for 2-leaf sliding doors.

ข้อแนะนำในการสั่งซื้อ
สินค้าที่ระบุในแคตตาล็อกขายเป็นชิ้น กรุณาระบุจำนวนของสินค้าที่ต้องการสั่ง สำหรับบานเลื่อนคู่ กรุณาสั่งซื้อสินค้าจำนวน 2 ชุด

Tracks and accessories รางและอุปกรณ์เสริม		Material วัสดุ	Finish สี	Length mm ความยาว มม.	Cat. No. รหัสสินค้า
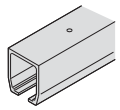	Running track รางบน	Aluminium อะลูมิเนียม	Silver coloured anodized สีเงินอโนไดซ์	2,000	941.60.200
				3,000	941.60.300
				4,000	941.60.400
				6,000	941.60.600
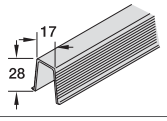	Guide channel รางใต้บานประตู	Plastic พลาสติก	Black สีดำ	3,000	941.61.130

We reserve the right to alter specifications without notice (HTH Architectural Hardware 2019).
บริษัทฯ ขอสงวนสิทธิ์ในการเปลี่ยนแปลงรายละเอียดโดยมิได้มีการแจ้งล่วงหน้า (อุปกรณ์สถาปัตยกรรม พ.ศ. 2562)

Sliding door fitting Junior 250/A HAWA

อุปกรณ์บานเลื่อน รุ่น Junior 250/A HAWA

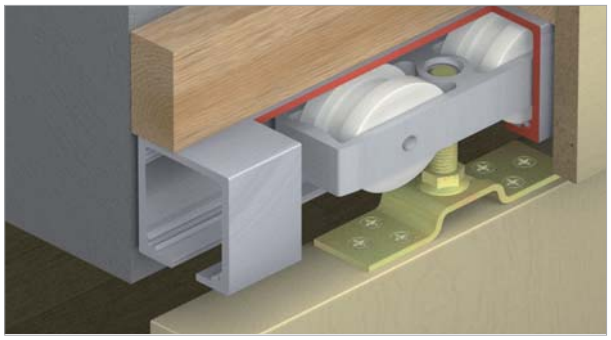



Features
- For 1- and 2-leaf timber sliding doors
- Height and side adjustable door leaves
- Suspension with support profile
- Track buffer with adjustable retainer
- Low wear and tear
- Quiet running action
- LGA tested to min. 100,000 cycles (EN1527)

Technical data
- Max. door weight per leaf: 250 kg

Material/Finish
- Running gear with plastic rollers
- Cover cap rubber grey
- Floor guide free of play plastic

คุณสมบัติ
- สำหรับบานเลื่อนเดี่ยวและบานเลื่อนคู่
- แผ่นเพลทแขวนบานแบบมีปีกยึดด้วยสกรู
- ตัวหยุดบาน สามารถปรับระดับแข็ง-อ่อนได้
- แข็งแรงทนทาน
- หน้าสัมผัสน้อย การสึกหรอต่ำ
- ปราศจากเสียงรบกวน
- ผ่านการทดสอบมาตรฐาน LGA กวา 100,000 ครั้ง (EN1527)

ข้อมูลทางเทคนิค
- สามารถรับน้ำหนักบานประตูสูงสุด 250 กก. ต่อหนึ่งบานประตู

วัสดุ/สี
- ชุดลูกล้อ พลาสติก
- ฝาครอบ ยางสีเทา
- อุปกรณ์กันแกว่ง พลาสติก

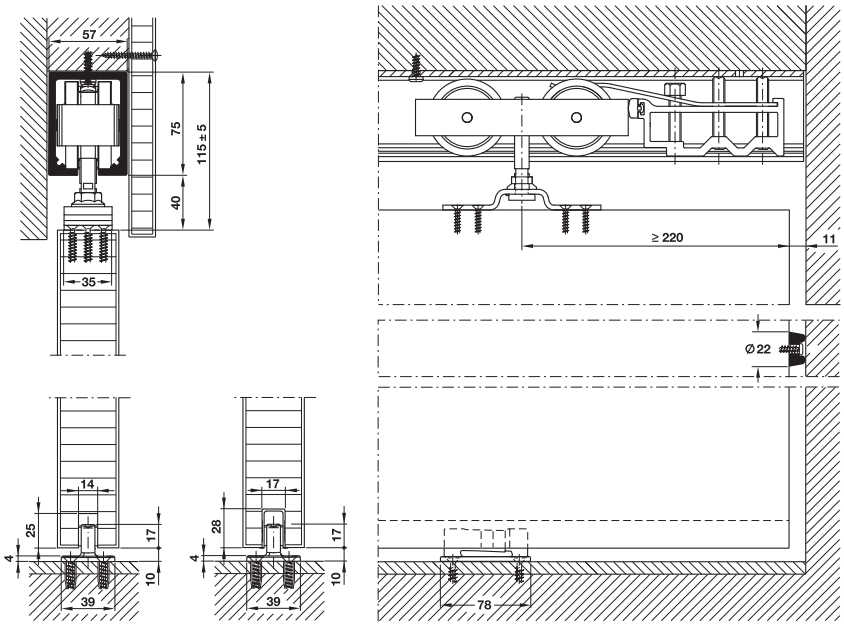

Sliding door fitting set, without running track อุปกรณ์ครบชุดสำหรับบานเลื่อนเดี่ยว (ไม่รวมรางบน)		Cat. No. รหัสสินค้า
	Without soft closing mechanism ไม่มีระบบการปิดแบบนุ่มนวล	942.56.001

Packing: 1 set
ขนาดบรรจุ: 1 ชุด

We reserve the right to alter specifications without notice (HTH Architectural Hardware 2019).
เรามีสิทธิ์ในการเปลี่ยนแปลงรายละเอียดโดยไม่ต้องแจ้งล่วงหน้า (อุปกรณ์สถาปัตยกรรม 2562)

Set consisting of ประกอบด้วย		For 1-leaf สำหรับ 1 บาน	Cat. No. รหัสสินค้า
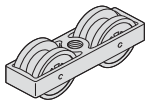	Running gear 2-wheel M12 ลูกล้อ สกรู M12	2 pcs. 2 ชิ้น	942.56.012
	Suspension bracket with suspension screw M12 แผ่นเพลทแขวนบาน สกรู M12	2 pcs. 2 ชิ้น	942.56.022
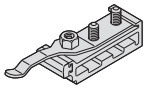	Track buffer with adjustable retainer ตัวหยุดบาน สามารถปรับระดับแข็ง-อ่อนได้	1 pc. 1 ชิ้น	942.56.041
	Rubber wall buffer กันชนยางติดผนัง	1 pc. 1 ชิ้น	941.60.051
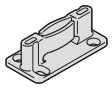	Floor guide free of play อุปกรณ์กันแกว่ง (ไกด์ล่าง)	1 pc. 1 ชิ้น	941.60.031
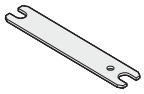	Spanner for suspension carriage กุญแจปากตาย	1 pc. 1 ชิ้น	941.20.091

Order reference
Catalogue numbers refer to 1 piece. Please indicate the quantities when ordering individual parts. Please order 2 sets for 2-leaf sliding doors.

ข้อแนะนำในการสั่งซื้อ
สินค้าที่ระบุในแคตตาล็อกขายเป็นชิ้น กรุณาระบุจำนวนของสินค้าที่ต้องการสั่ง สำหรับบานเลื่อนคู่ กรุณาสั่งซื้อสินค้าจำนวน 2 ชุด

Tracks and accessories รางและอุปกรณ์เสริม		Material วัสดุ	Finish สี	Length mm ความยาว มม.	Cat. No. รหัสสินค้า
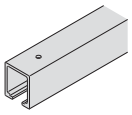	Running track รางบน	Aluminium อะลูมิเนียม	Silver coloured anodized สีเงินอโนไดซ์	2,000	942.56.920
				3,000	942.56.930
				4,000	942.56.940
				6,000	942.56.960
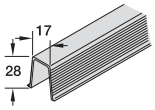	Guide channel รางใต้บานประตู	Plastic พลาสติก	Black สีดำ	3,000	941.61.130

6

We reserve the right to alter specifications without notice (HTH Architectural Hardware 2019).
บริษัทฯ ขอสงวนสิทธิ์ในการเปลี่ยนแปลงรายละเอียดโดยมิได้มีการแจ้งล่วงหน้า (อุปกรณ์สถาปัตยกรรม 2562)

Sliding door fitting Junior 250/B HAWA

อุปกรณ์บานเลื่อน รุ่น Junior 250/B HAWA

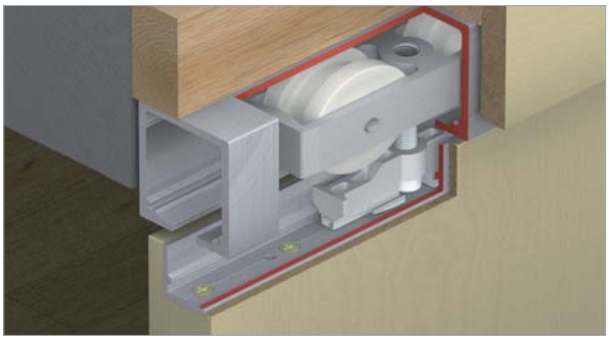



Features
- For 1- and 2-leaf timber sliding doors
- Minimum installation height
- Height adjustable door leaves
- Suspension with support profile
- Track buffer with adjustable retainer
- Low wear and tear
- Quiet running action
- LGA tested to min. 100,000 cycles (EN1527)

Technical data
- Max. door weight per leaf: 250 kg

Material/Finish
- Running gear with plastic rollers
- Cover cap rubber grey
- Floor guide free of play plastic

คุณสมบัติ
- สำหรับบานเลื่อนเดี่ยวและบานเลื่อนคู่
- ระยะห่างระหว่างบานและรางน้อยมาก
- สามารถปรับความสูง-ต่ำบานประตูได้
- แผ่นเพลทแขวนบาน ระบบฝัง
- ตัวหยุดบาน สามารถปรับระดับแข็ง-อ่อนได้
- หน้าสัมผัสน้อย การสึกหรอต่ำ
- ปราศจากเสียงรบกวน
- ผ่านการทดสอบมาตรฐาน LGA กว่า 100,000 ครั้ง (EN1527)

ข้อมูลทางเทคนิค
- สามารถรับน้ำหนักบานประตูสูงสุด 250 กก. ต่อหนึ่งบานประตู

วัสดุ/สี
- ชุดลูกล้อ พลาสติก
- ฝาครอบ ยางสีเทา
- อุปกรณ์กันแกว่ง พลาสติก

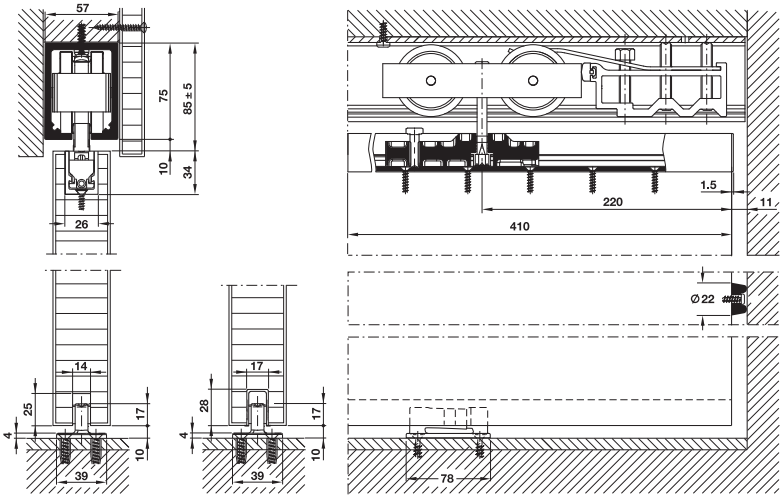

Sliding door fitting set, without running track อุปกรณ์บานเลื่อนครบชุด (ไม่รวมรางบน)		Cat. No. รหัสสินค้า
	Without soft closing mechanism ไม่มีระบบการปิดแบบนุ่มนวล	942.56.002

Packing: 1 set
ขนาดบรรจุ: 1 ชุด

We reserve the right to alter specifications without notice (HTH Architectural Hardware 2019).
เรามีสิทธิ์ขอสงวนในการเปลี่ยนแปลงรายละเอียดโดยไม่ต้องแจ้งล่วงหน้า (อุปกรณ์สถาปัตยกรรม 2562)

Set consisting of ประกอบด้วย		For 1-leaf สำหรับ 1 บาน	Cat. No. รหัสสินค้า
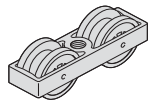	Running gear 2-wheel M12 ลูกล้อ สกรู M12	2 pcs. 2 ชิ้น	942.56.012
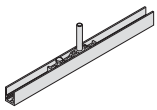	Suspension profile with suspension cariage and suspension screw M12 แผ่นเพลทแขวนบานแบบฝัง สกรู M12	2 pcs. 2 ชิ้น	942.56.024
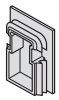	Cover cap for support profile ฝาครอบ	2 pcs. 2 ชิ้น	942.56.029
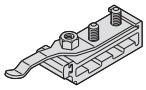	Track buffer with adjustable retainer ตัวหยุดบาน สามารถปรับระดับแข็ง-อ่อนได้	1 pc. 1 ชิ้น	942.56.041
	Rubber wall buffer กันชนยางติดผนัง	1 pc. 1 ชิ้น	941.60.051
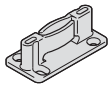	Floor guide free of play อุปกรณ์กันแกว่ง (ไกด์ล่าง)	1 pc. 1 ชิ้น	941.60.031
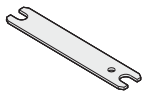	Spanner for suspension carriage กุญแจปากตาย	1 pc. 1 ชิ้น	941.20.091

Order reference

Catalogue numbers refer to 1 piece. Please indicate the quantities when ordering individual parts. Please order 2 sets for 2-leaf sliding doors.

ข้อแนะนำในการสั่งซื้อ

สินค้าที่ระบุในแคตตาล็อกขายเป็นชิ้น กรุณาระบุจำนวนของสินค้าที่ต้องการสั่ง สำหรับบานเลื่อนคู่ กรุณาสั่งซื้อสินค้าจำนวน 2 ชุด

Tracks and accessories รางและอุปกรณ์เสริม		Material วัสดุ	Finish สี	Length mm ความยาว มม.	Cat. No. รหัสสินค้า
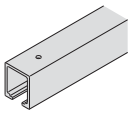	Running track รางบน	Aluminium อะลูมิเนียม	Silver coloured anodized สีเงินอโนไดซ์	2,000	942.56.920
				3,000	942.56.930
				4,000	942.56.940
				6,000	942.56.960
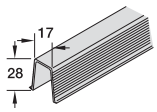	Guide channel รางใต้บานประตู	Plastic พลาสติก	Black สีดำ	3,000	941.61.130

6

We reserve the right to alter specifications without notice (HTH Architectural Hardware 2019).
เรามีสิทธิ์ขอสงวนสิทธิ์ในการเปลี่ยนแปลงรายละเอียดโดยไม่ต้องแจ้งให้ทราบล่วงหน้า (อุปกรณ์สถาปัตยกรรม 2562)

Sliding door fitting Super 500/A HAWA

อุปกรณ์บานเลื่อน รุ่น Super 500/A HAWA

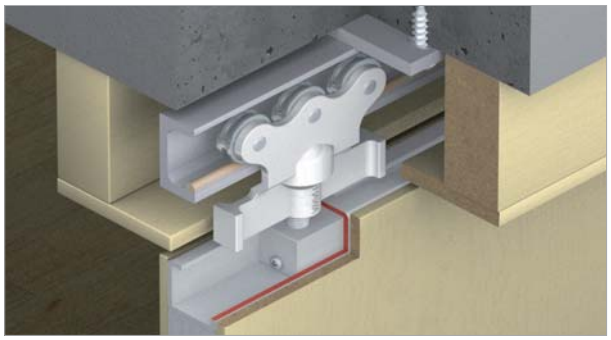



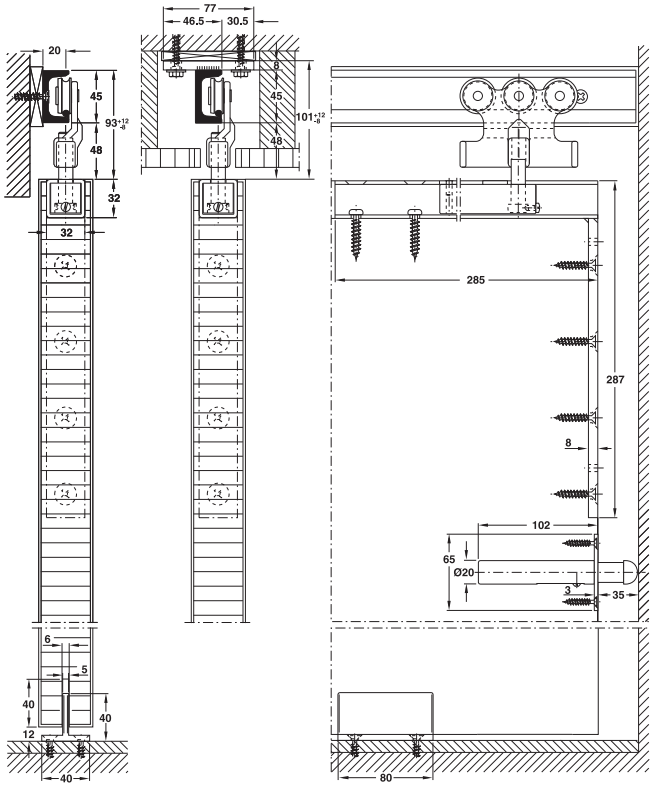

Features
- For 1- and 2-leaf timber sliding doors
- Suitable for curved and straight sliding doors
- Height adjustable door leaves
- Suspension with suspension bracket
- Robust
- Low wear and tear

Technical data
- Max. door weight per leaf: 500 kg

Material/Finish
- Running gear with ball bearing steel rollers
- Track buffer to screw on, apring buffer with flange and floor guide steel galvanized

คุณสมบัติ
- สำหรับบานเลื่อนเดี่ยวและบานเลื่อนคู่
- เหมาะสำหรับบานเลื่อนรางโค้งและบานเลื่อนรางตรง
- สามารถปรับความสูง-ต่ำบานประตูได้
- แผ่นเพลทแขวนบาน แบบฝัง
- แข็งแรงทนทาน
- หน้าสัมผัสน้อย การสึกหรอต่ำ

ข้อมูลทางเทคนิค
- สามารถรับน้ำหนักบานประตูสูงสุด 500 กก. ต่อหนึ่งบานประตู

วัสดุ/สี
- ชุดลูกล้อ ระบบลูกปืน
- ตัวหยุดบาน กันชนสปริง และอุปกรณ์กันแกว่ง เหล็กชุบกัลวาไนซ์

Curved track radii
Minimum radius details

รัศมีรางโค้ง
รัศมีขั้นต่ำของรางที่สามารถดัดโค้งได้

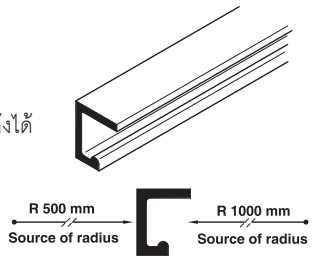

Fixing
The suspension plates must be installed, such that they balance the sliding doors along the gravity line (Dimension X)

การประกอบ
แผ่นเพลทแขวนบานต้องติดตั้งให้ได้ระยะสมดุล
กับแนวของรางบานเลื่อน (ระยะ X)

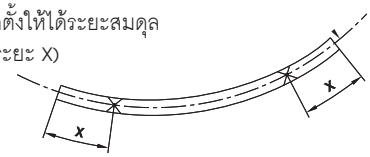

Sliding door fitting set, without running track อุปกรณ์บานเลื่อนครบชุด (ไม่รวมรางบน)		Cat. No. รหัสสินค้า
	Without soft closing mechanism ไม่มีระบบการปิดแบบนุ่มนวล	942.42.000

Packing: 1 set
ขนาดบรรจุ: 1 ชุด

We reserve the right to alter specifications without notice (HTH Architectural Hardware 2019).
เราขอสงวนสิทธิ์ในการเปลี่ยนแปลงรายละเอียดโดยไม่ต้องแจ้งล่วงหน้า (อุปกรณ์สถาปัตยกรรม มิถุนายน 2562)

Set consisting of ประกอบด้วย		For 1-leaf สำหรับ1 บาน	Cat. No. รหัสสินค้า
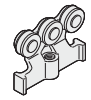	Running gear, 3-wheel, screw M12 ชุดลูกล้อ, 3 ล้อ สกรู M12	2 pcs. 2 ชิ้น	942.42.013
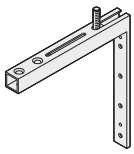	Suspension bracket with support carriage and suspension screw M12 แผ่นเพลทแขวนบานแบบฝัง สกรู M12	2 pcs. 2 ชิ้น	942.41.024
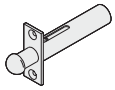	Spring buffer with flange กันชนสปริง	2 pcs. 2 ชิ้น	942.30.051
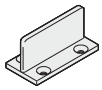	Floor guide อุปกรณ์กันแกว่ง (ไกด์ล่าง)	1 pc. 1 ชิ้น	942.41.031

Order reference
Catalogue numbers refer to 1 piece. Please indicate the quantities when ordering individual parts. Please order 2 sets for 2-leaf sliding doors

ข้อแนะนำในการสั่งซื้อ
สินค้าที่ระบุในแคตตาล็อกขายเป็นชิ้น กรุณาระบุจำนวนของสินค้าที่ต้องการสั่ง สำหรับบานเลื่อนคู่ กรุณาสั่งซื้อสินค้าจำนวน 2 ชุด

Track buffer ตัวหยุดรางบน		Cat. No. รหัสสินค้า
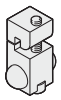	Central track buffer for pilot drilling ตัวหยุดรางบน	942.42.041

Order reference
Please order one piece of track buffer stopping the doors in the center for 2-leaf sliding doors separately.

ข้อแนะนำในการสั่งซื้อ
กรุณาสั่งซื้อตัวหยุดรางบนเพิ่ม 1 ชิ้น สำหรับบานเลื่อน 2 บาน เพื่อหยุดบานตรงกลาง

Running track รางบน		Material วัสดุ	Finish สี	Length mm ความยาว มม.	Cat. No. รหัสสินค้า
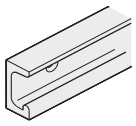	For wall installation สำหรับติดผนัง	Stainless Steel สแตนเลสสตีล	Matt สีด้าน	3000	942.42.301
				6000	942.42.601
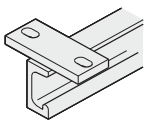	For ceiling installation สำหรับติดเพดาน	Stainless Steel สแตนเลสสตีล	Matt สีด้าน	3000	942.43.301
				6000	942.43.601
	Cover plate for suspension bracket ฝาครอบสำหรับ แผ่นเพลทแขวนบาน	Steel เหล็ก	Nickel plated matt สีนิกเกิ้ลด้าน	-	942.41.072

We reserve the right to alter specifications without notice (HTH Architectural Hardware 2019).
บริษัทฯ ขอสงวนสิทธิ์ในการเปลี่ยนแปลงรายละเอียดโดยมิได้มีการแจ้งล่วงหน้า (อุปกรณ์สถาปัตย์ พ.ศ. 2562)

Sliding door fitting Super 500/B HAWA

อุปกรณ์บานเลื่อน รุ่น Super 500/B HAWA

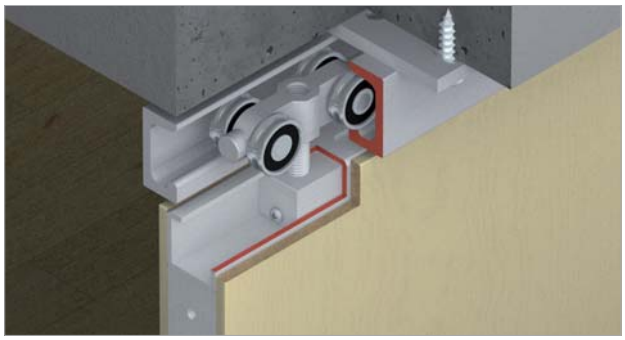



Features
- For 1- and 2-leaf timber sliding doors
- Suitable for curved* and straight sliding doors
- Minimum installation height
- Height adjustable door leaves
- Suspension with suspension bracket
- Robust
- Low wear and tear

Technical data
- Max. door weight per leaf: 500 kg

Material/Finish
- Running gear with ball bearing steel rollers
- Spring buffer with flange and floor guide steel galvanized

คุณสมบัติ
- สำหรับบานเลื่อนเดี่ยวและบานเลื่อนคู่
- เหมาะสำหรับบานเลื่อนรางโค้ง*และบานเลื่อนรางตรง
- ระยะห่างระหว่างบานและรางน้อยมาก
- สามารถปรับความสูง-ต่ำบานประตูได้
- แผ่นเพลทแขวนบาน แบบฝัง
- แข็งแรงทนทาน
- หน้าสัมผัสน้อย การสึกหรอต่ำ

ข้อมูลทางเทคนิค
- สามารถรับน้ำหนักบานประตูสูงสุด 500 กก. ต่อหนึ่งบานประตู

วัสดุ/สี
- ชุดลูกล้อ ระบบลูกปืน
- กันชนสปริงและอุปกรณ์กันแกว่ง เหล็กชุบกัลวาไนซ์

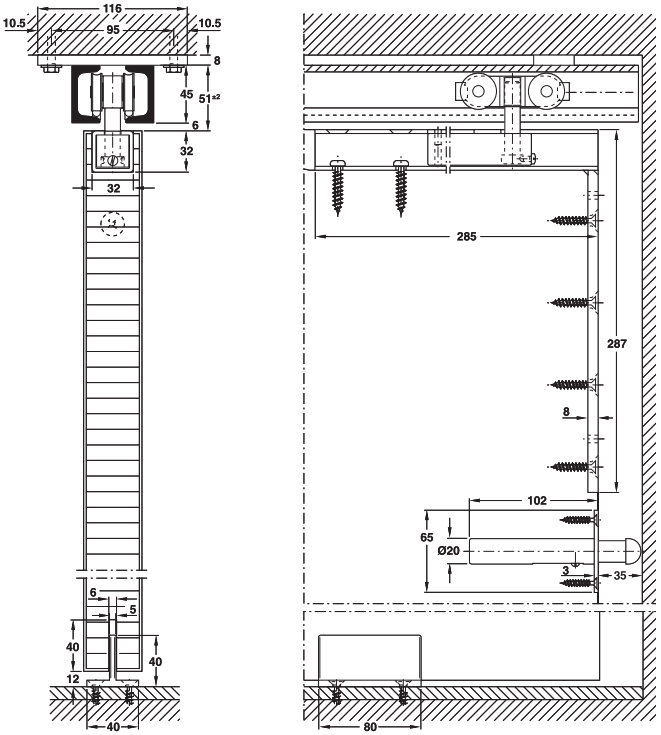



* Minimum radius for curved track installation: 4,000 mm

* หมายเหตุ รัศมีสำหรับบานเลื่อนรางโค้งต้องไม่น้อยกว่า 4,000 มม.

Sliding door fitting set, without running track อุปกรณ์บานเลื่อนครบชุด (ไม่รวมรางบน)		Cat. No. รหัสสินค้า
	Without soft closing mechanism ไม่มีระบบการปิดแบบนุ่มนวล	942.41.000

Packing: 1 set
ขนาดบรรจุ: 1 ชุด

6

We reserve the right to alter specifications without notice (HTH Architectural Hardware 2019).
เราขอสงวนสิทธิ์การเปลี่ยนแปลงรายละเอียดโดยไม่ต้องแจ้งล่วงหน้า (อุปกรณ์สถาปัตยกรรม 2562)

Set consisting of ประกอบด้วย		For 1-leaf สำหรับ1 บาน	Cat. No. รหัสสินค้า
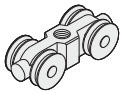	Running gear, 4-wheel, screw M12 ลูกล้อ สกรู M12	2 pcs. 2 ชิ้น	942.41.014
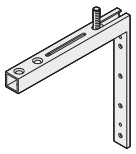	Suspension bracket with support carriage and suspension screw M12 แผ่นเพลทแขวนบานแบบฝัง สกรู M12	2 pcs. 2 ชิ้น	942.41.024
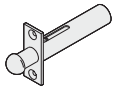	Spring buffer with flange กันชนสปริง	2 pcs. 2 ชิ้น	942.30.051
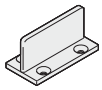	Floor guide อุปกรณ์กันแกว่ง (ไกด์ล่าง)	1 pc. 1 ชิ้น	942.41.031

Order reference

Catalogue numbers refer to 1 piece. Please indicate the quantities when ordering individual parts. Please order 2 sets for 2-leaf sliding doors

ข้อแนะนำในการสั่งซื้อ

สินค้าที่ระบุในแคตตาล็อกขายเป็นชิ้น กรุณาระบุจำนวนของสินค้าที่ต้องการสั่ง สำหรับบานเลื่อนคู่ กรุณาสั่งซื้อสินค้าจำนวน 2 ชุด

Track buffer ตัวหยุดรางบน		Material วัสดุ	Finish สี	Cat. No. รหัสสินค้า
	Central track buffer ตัวหยุดรางบน	Steel เหล็ก	Galvanized สีกัลวาไนซ์	942.42.041

Order reference

Please order one piece of track buffer stopping the doors in the center for 2-leaf sliding doors separately.

ข้อแนะนำในการสั่งซื้อ

กรุณาสั่งซื้อตัวหยุดรางบนเพิ่ม 1 ชิ้น สำหรับบานเลื่อน 2 บาน เพื่อหยุดบานตรงกลาง

Running track รางบน		Material วัสดุ	Finish สี	Length mm ความยาว มม.	Cat. No. รหัสสินค้า
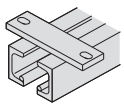	Double running track with mounting bracket รางบนคู่พร้อมเหล็กยึดราง	Stainless steel สแตนเลสสตีล	Matt สีด้าน	3,000	942.43.311
				6,000	942.43.611

Additional components อุปกรณ์เสริม		Material วัสดุ	Finish สี	Cat. No. รหัสสินค้า
	Cover plate for suspension bracket ฝาครอบสำหรับแผ่นเพลทแขวนบาน	Stainless steel สแตนเลสสตีล	Nickel plated matt สีนิกเกิ้ลด้าน	942.41.072
			Brass plated matt สีทองเหลืองด้าน	942.41.073

We reserve the right to alter specifications without notice (HTH Architectural Hardware 2019).
เรามีสิทธิ์ขอสงวนสิทธิ์ในการเปลี่ยนแปลงรายละเอียดโดยไม่ต้องแจ้งล่วงหน้า (อุปกรณ์สถาปัตยกรรม 2562)

Assembly wedge

ลิ่ม



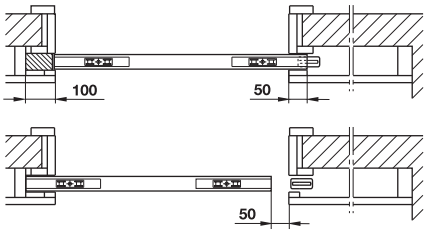

Features

- Suitable for Junior 80/G, 120/B, 120/G, 250/B and 250/G
- For end fixing of sliding doors running in the ceiling
- Allows installation and removal of the sliding doors without disassembly of the door lining and cover

คุณสมบัติ

- เหมาะสำหรับอุปกรณ์บานเลื่อน รุ่นจูเนียร์ 80/G 120/B 120/G 250/B และ 250/G
- เหมาะสำหรับการยึดปลายของเพลทแบบฝัง
- สามารถติดตั้งและถอดบานเลื่อนประตูโดยปราศจากการถอดชิ้นส่วนของขอบประตูและฝาครอบ

Fixing

Consider for the constructions:

- If a pelmet is fitted, this must either be removable or a 100 mm wide removable lock strip must be fitted on the lock side.
- The sliding door must run max. 5 mm in the ceiling or in the top of the door lining
- When closed, the sliding door must not protrude more than 50 mm into the cavity

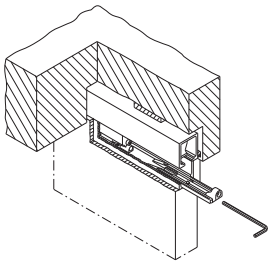

การยึด

การพิจารณาโครงสร้าง:

- กรณีที่มีการติดตั้งกรอบ ต้องถอดกรอบออก หรือ แถบตัวล็อคต้องติดห่างจากด้านล็อค 100 มม.
- ประตูบานเลื่อนต้องมีช่องห่างมากสุด 5 มม. กับเพดาน
- เมื่อปิด บานเลื่อนประตูต้องไม่ยื่นออกมาเกิน 50 มม. จากช่อง

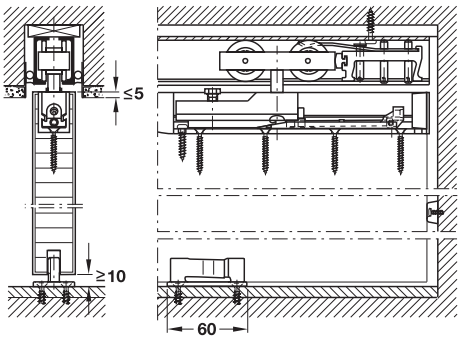

Version รูปแบบ	Cat. No. รหัสสินค้า
For fixing of sliding doors running in the ceiling เหมาะสำหรับการยึดปลายของเพลทแบบฝัง	940.80.050

Guide track for gap width 10 mm, 1-part

รางใต้บาน 10 มม. ติดผนัง แบบเดี่ยว

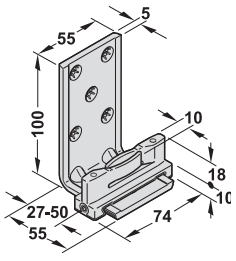

Features

- Side adjustable free of play
- For wall installation
- Eliminates door rattle

Technical data

- Groove width: 10 mm

คุณสมบัติ

- อุปกรณ์กันแกว่ง
- สำหรับติดตั้งติดผนัง
- ลดการแกว่งของประตู

ข้อมูลทางเทคนิค

- สำหรับร่องกว้าง 10 มม.

Version รูปแบบ	Cat. No. รหัสสินค้า
Guide track (free of play) plastic black, guide angle bracket aluminium อุปกรณ์กันแกว่งพลาสติกสีดำ ตัวฉากอะลูมิเนียม	940.40.071

We reserve the right to alter specifications without notice (HTH Architectural Hardware 2019).
บริษัทฯ ขอสงวนสิทธิ์ในการเปลี่ยนแปลงรายละเอียดโดยมิได้มีการแจ้งล่วงหน้า (อุปกรณ์สถาปัตย์ พ.ศ. 2562)

Guide track for gap width 10 mm, 2-part

กันแกว่ง 10 มม. ติดผนัง แบบคู่

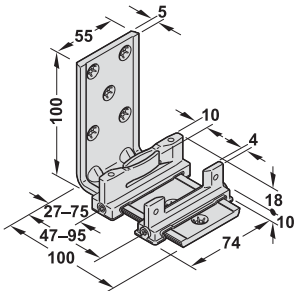

Features
- Side adjustable free of play
- With retainer for cover panel
- For wall installation

Technical data
- Groove width: 10 mm

คุณสมบัติ
- อุปกรณ์กันแกว่ง
- พร้อมตัวไกด์บานด้านนอก
- สำหรับติดตั้งติดผนัง

ข้อมูลทางเทคนิค
- สำหรับร่องกว้าง 10 มม.

Version รูปแบบ	Cat. No. รหัสสินค้า
Guide track (free of play) plastic black, guide angle bracket aluminium, retainer zinc alloy อุปกรณ์กันแกว่งพลาสติกสีดำ ตัวฉากอะลูมิเนียม	940.40.072

Guide track for gap width 14 mm, 1-part

กันแกว่ง 14 มม. ติดผนัง แบบเดี่ยว

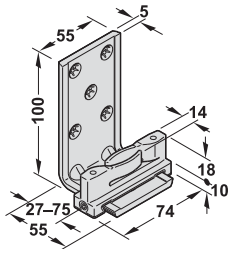

Features
- Side adjustable free of play, eliminates door rattle
- With retainer for cover panel
- For wall installation

Technical data
- Groove width: 14 mm

คุณสมบัติ
- อุปกรณ์กันแกว่ง ลดการแกว่งของประตู
- พร้อมตัวไกด์บานด้านนอก
- สำหรับติดตั้งติดผนัง

ข้อมูลทางเทคนิค
- สำหรับร่องกว้าง 14 มม.

Version รูปแบบ	Cat. No. รหัสสินค้า
Guide track (free of play) plastic black, guide angle bracket aluminium, retainer zinc alloy อุปกรณ์กันแกว่งพลาสติกสีดำ ตัวฉากอะลูมิเนียม	941.60.071

Guide track for gap width 14 mm, 1-part

กันแกว่ง 14 มม. ติดผนัง แบบเดี่ยว

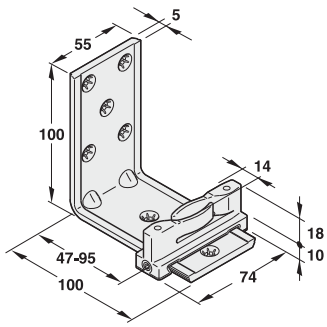

Features
- Side adjustable free of play, eliminates door rattle
- With long guide angle
- For wall installation

Technical data
- Groove width: 14 mm

คุณสมบัติ
- อุปกรณ์กันแกว่ง ลดการแกว่งของประตู
- พร้อมตัวฉากแบบยาว
- สำหรับติดตั้งติดผนัง

ข้อมูลทางเทคนิค
- สำหรับร่องกว้าง 14 มม.

Version รูปแบบ	Cat. No. รหัสสินค้า
Guide track (free of play) plastic black, guide angle bracket aluminium, retainer zinc alloy อุปกรณ์กันแกว่งพลาสติกสีดำ ตัวฉากอะลูมิเนียม	941.60.073

We reserve the right to alter specifications without notice (HTH Architectural Hardware 2019).
เราขอสงวนสิทธิ์ในการเปลี่ยนแปลงรายละเอียดโดยมิได้แจ้งให้ทราบล่วงหน้า (อุปกรณ์สถาปัตยกรรม 2562)

Guide track for gap width 14 mm, 2-part

กันแกว่ง 14 มม. ติดผนังแบบคู่

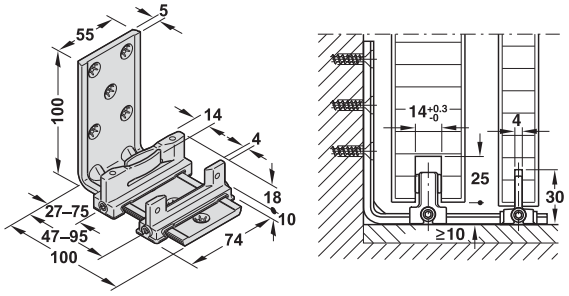

Features
- Side adjustable free of play, eliminates door rattle
- With retainer for cover panel
- For wall installation

Technical data
- Groove width: 14 mm

คุณสมบัติ
- อุปกรณ์กันแกว่ง ลดการแกว่งของประตู
- พร้อมตัวฉากไกด์บานด้านนอก
- สำหรับติดตั้งติดผนัง

ข้อมูลทางเทคนิค
- สำหรับร่องกว้าง 14 มม.

Version รูปแบบ	Cat. No. รหัสสินค้า
Guide track (free of play) plastic black, guide angle bracket aluminium, retainer zinc alloy อุปกรณ์กันแกว่งพลาสติกสีดำ ตัวฉากอะลูมิเนียม	941.60.072

Adjustable floor guide (free of play)

อุปกรณ์กันแกว่ง

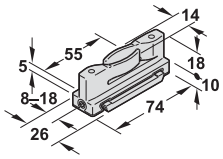

Features
- To screw on, eliminates door rattle
- Vertically adjustable

Technical data
- Groove width: 14 mm

คุณสมบัติ
- พร้อมสกรูยึด ลดการแกว่งของประตู
- สามารถปรับบานแนวดิ่ง

ข้อมูลทางเทคนิค
- สำหรับร่องกว้าง 14 มม.

Version รูปแบบ	Cat. No. รหัสสินค้า
Plastic black พลาสติกสีดำ	941.60.032

Edge protection profile, 5 m

ซีลโปรไฟล์กันฝุ่นแบบมีขอบ 5 ม.

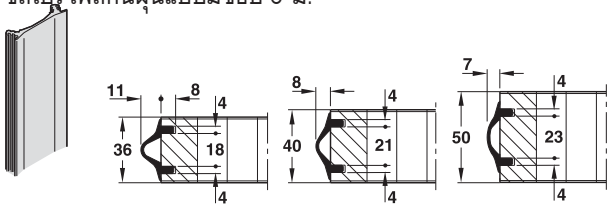

Features
- For timber doors
- Prevents loud impact and damages to the door front edges, seals the closed door

คุณสมบัติ
- สำหรับบานประตูไม้
- กันเสียงจากการกระแทกของประตูป้องกันไม่ให้ขอบประตูด้านหน้าเสียหาย ขณะปิดประตู

Material/Finish วัสดุ/สี	Cat. No. รหัสสินค้า
Neoprene brown นีโอพรีน สีน้ำตาล	943.31.061
Neoprene black นีโอพรีน สีดำ	943.31.062
Neoprene beige นีโอพรีน สีเบจ	940.00.540
Neoprene cream white นีโอพรีน สีขาวครีม	940.00.549

We reserve the right to alter specifications without notice (HTH Architectural Hardware 2019).
เราขอสงวนสิทธิ์ในการเปลี่ยนแปลงรายละเอียดใดๆ โดยไม่ต้องแจ้งล่วงหน้า (อุปกรณ์สถาปัตยกรรม มีนาคม 2562)

Angled profile
อุปกรณ์แขวนรางติดผนัง

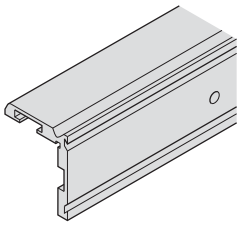

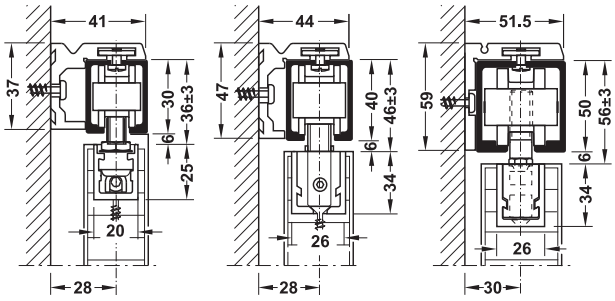

Junior 40 HAWA | Junior 80 HAWA | Junior 120 HAWA

Suitable for เหมาะสำหรับ	Material วัสดุ	Lenght mm ความยาว มม.	Cat. No. รหัสสินค้า
Junior 40 HAWA	Aluminium อะลูมิเนียม	2,000	940.40.203
		4,000	940.40.403
		6,000	940.40.603
Junior 80 HAWA		2,500	940.80.253
		4,000	940.80.403
		6,000	940.80.603
Junior 120 HAWA		4,000	941.20.403
		6,000	941.20.603

Mounting set
อุปกรณ์ติดตั้ง



- For fixing running track to angled profile
- สำหรับติดตั้งรางบนเข้ากับโครงแขวนราง

Suitable for เหมาะสำหรับ	Cat. No. รหัสสินค้า
Junior 40 HAWA	940.40.099
Junior 80 HAWA	940.80.099
Junior 120 HAWA	941.20.099

Packing: 10 pcs.
ขนาดบรรจุ: 10 ชิ้น

Cover cap
ฝาครอบ

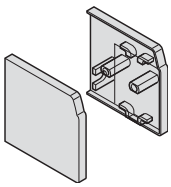

Features
- For angled profile
- Material: Plastic anthracite

คุณสมบัติ
- สำหรับครอบโครงแขวนราง
- วัสดุ: พลาสติกสีดำ

Suitable for เหมาะสำหรับ	Cat. No. รหัสสินค้า
Junior 40 HAWA	940.40.067
Junior 80 HAWA	940.80.064
Junior 120 HAWA	941.20.065

Sealing profile
ซีล

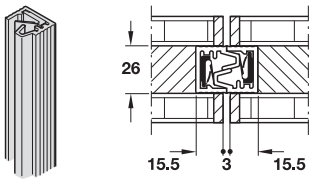

- For timber door
- Prevents loud impact and damages to the door front edges, seals the closed door
- สำหรับประตูบานไม้
- กันเสียงจากการกระแทกของประตู ป้องกันการเสียหายของประตูด้านหน้าขณะปิดประตู

	Material/Finish วัสดุ	Lenght mm ความยาว มม.	Cat. No. รหัสสินค้า
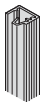	Aluminium silver coloured anodized อะลูมิเนียมสีเงินอโนไดซ์	6,000	946.24.600
	Rubber black ยางสีดำ	Roll at 20 m each ม้วนละ 20 ม.	946.24.020

6

We reserve the right to alter specifications without notice (HTH Architectural Hardware 2019).
บริษัทฯ ขอสงวนสิทธิ์ในการเปลี่ยนแปลงรายละเอียดโดยมิต้องแจ้งล่วงหน้า (อุปกรณ์สถาปัตย์แห่ง 2562)

Soft and self closing mechanism for Junior 80 HAWA

อุปกรณ์ปิดบานอย่างนุ่มนวล สำหรับรุ่น Junior 80 HAWA



Features

- For 1- and 2-leaf sliding doors
- For timber doors HAWA Junior 80/Z, 80/B
- For glass doors HAWA Junior 80/GP, 80/GL, 80/GS, 80/G
- For suspending in running gear
- Max. door weight: 80 kg

คุณสมบัติ

- สำหรับบานเลื่อนเดี่ยวและบานเลื่อนคู่
- สำหรับบานไม้ รุ่น HAWA Junior 80/Z 80/B
- สำหรับบานกระจก รุ่น HAWA Junior 80/GP 80/GL 80/GS 80/G
- สำหรับติดตั้งกับลูกล้อ
- สำหรับน้ำหนักไม่เกิน 80 กก. ต่อหนึ่งบานเลื่อน

Version Ⓑ with Smuso AD soft and self closing mechanism on one side

รูปแบบ Ⓑ พร้อมระบบปิดนุ่มนวล (1 ด้าน)

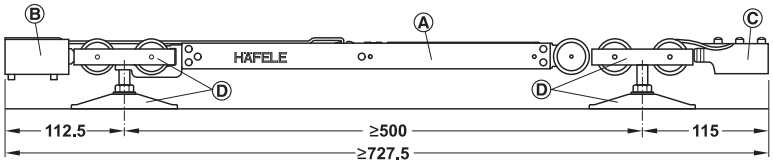

Version Ⓔ with Smuso AD soft and self closing mechanism on both sides (2 x one-sided)

รูปแบบ Ⓔ พร้อมระบบปิดนุ่มนวล (2 ด้าน)

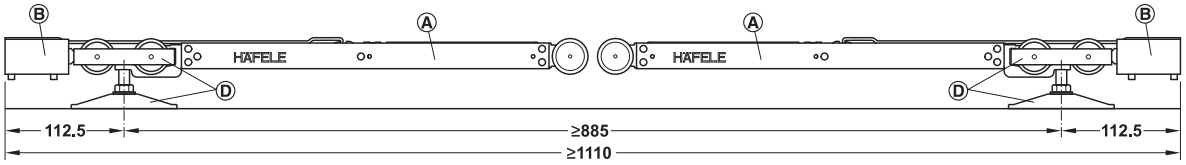

Ⓐ Häfele Smuso AD soft and self closing mechanism
ระบบปิดแบบนุ่มนวล

Ⓑ Häfele stopper with catch
ตัวหยุดบานพร้อมฐานยึด

Ⓒ HAWA track buffer
ตัวกันกระแทก

Ⓓ Junior 80 (example: Junior 80/Z)
อุปกรณ์บานเลื่อน รุ่น 80/Z

		Cat. No. รหัสสินค้า
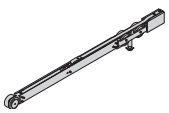	Soft and self closing mechanism for Junior 80 HAWA อุปกรณ์ปิดบานอย่างนุ่มนวล สำหรับรุ่น Junior 80 HAWA	940.80.043

Order reference

When using the double-sided soft and self closing mechanism and ordering the Junior 80 set, please note the following: The stopper supplied with the HAWA set is not required in this case. We recommend ordering individual components instead of the complete set for cost reasons.

ข้อแนะนำในการสั่งซื้อ

ในกรณีติดตั้งอุปกรณ์ปิดบานแบบนุ่มนวล (2 ด้าน) พร้อม Junior 80 ไม่จำเป็นต้องสั่งซื้อสินค้าเป็นชุดเพราะในกรณีนี้ไม่ต้องใช้ตัวหยุดบาน

We reserve the right to alter specifications without notice (HTH Architectural Hardware 2019).
เราขอสงวนสิทธิ์ในการเปลี่ยนแปลงรายละเอียดโดยไม่ต้องแจ้งล่วงหน้า (อุปกรณ์สถาปัตยกรรม 2562)

SoftMove Soft and self closing mechanism for Junior 40/80/120 HAWA

อุปกรณ์ปิดบานอย่างนุ่มนวล สำหรับรุ่น Junior 40/80/120 HAWA

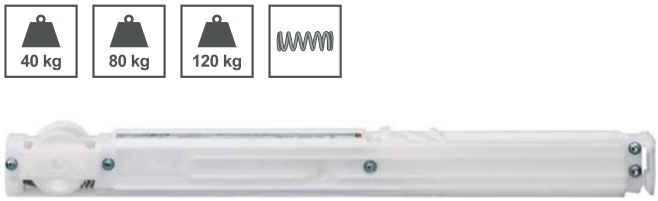

Features
- For 1- and 2-leaf sliding doors
- For suspending in running gear

Supplied with
1 Soft and self closing mechanism
1 Stop
1 Disposable drilling jig
Mounting accessories

คุณสมบัติ
- สำหรับบานเลื่อนเดี่ยวและบานเลื่อนคู่
- สำหรับติดตั้งกับลูกล้อ

ประกอบด้วย
อุปกรณ์ปิดแบบนุ่มนวล 1 ชิ้น
ตัวหยุดบาน 1 ชิ้น
แผ่นทาบ 1 ชิ้น
อุปกรณ์ติดตั้ง

Version with soft and self closing mechanism on one side

รูปแบบการติดตั้งอุปกรณ์ปิดบานอย่างนุ่มนวล (1 ด้าน)

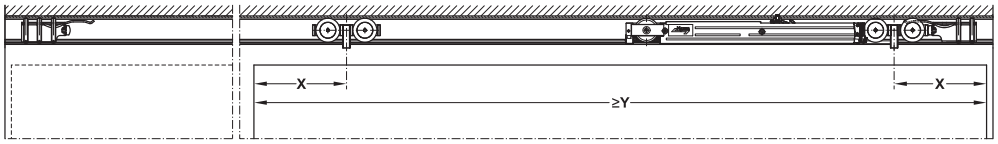

	SoftMove 40	SoftMove 80	SoftMove 120
X	95 mm	130 mm	165 mm
Y	≥ 550 mm	≥ 690 mm	≥ 850 mm

Version with soft and self closing mechanism on both side

รูปแบบการปิดแบบนุ่มนวล (2 ด้าน)

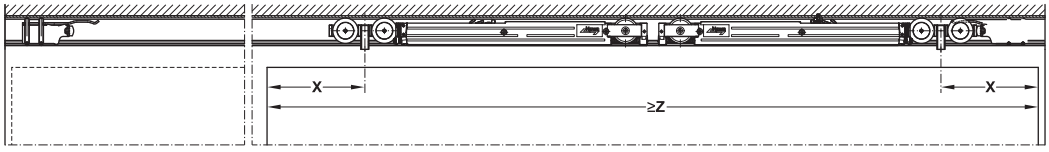

	SoftMove 40	SoftMove 80	SoftMove 120
X	95 mm	130 mm	165 mm
Z	≥ 830 mm	≥ 1,030 mm	≥ 1,150 mm

	Suitable for เหมาะสำหรับ	Max. door weight kg น้ำหนักไม่เกินต่อหนึ่งบานเลื่อน กก.	Cat. No. รหัสสินค้า
	Wooden doors: HAWA Junior 40/Z, 40/B, 40/B-Pocket Glass doors: HAWA Junior 40/GP, 40/GL, 40/GS สำหรับบานไม้: HAWA Junior 40/Z, 40/B, 40/B-Pocket สำหรับบานกระจก: HAWA Junior 40/GP, 40/GL, 40/GS	40	940.80.330
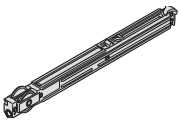	Wooden doors: HAWA Junior 80/Z, 80/B, 80/B (mod.), 80/B-Pocket Glass doors: HAWA Junior 80/GP, 80/GL, 80/GS, 80/G สำหรับบานไม้: HAWA Junior 80/Z, 80/B, 80/B (mod.), 80/B-Pocket สำหรับบานกระจก: HAWA Junior 80/GP, 80/GL, 80/GS, 80/G	80	940.80.046
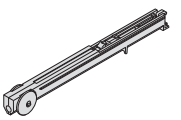	Wooden doors: HAWA Junior 120/A, 120/B, 120/B-Pocket Glass doors: HAWA Junior 120/GP สำหรับบานไม้: HAWA Junior 120/A, 120/B, 120/B-Pocket สำหรับบานกระจก: HAWA Junior 120/GP	120	940.80.331

Order reference

A second track buffer is required where the soft and self closing mechanism is installed on both sides. Please order separately.

ข้อแนะนำในการสั่งซื้อ

กรณีต้องการติดตั้งอุปกรณ์ตัวหยุดบาน ชิ้นที่ 2 หลังอุปกรณ์ปิด-เปิดบานอย่างนุ่มนวล ให้ซื้อเพิ่มจากชุด

We reserve the right to alter specifications without notice (HTH Architectural Hardware 2019).
เรามีสิทธิ์เปลี่ยนแปลงรายละเอียดโดยมิต้องแจ้งให้ทราบล่วงหน้า (อุปกรณ์สถาปัตยกรรม 2562)

Sliding door fitting Porta 300 S

อุปกรณ์บานเลื่อน รุ่น Porta 300 S

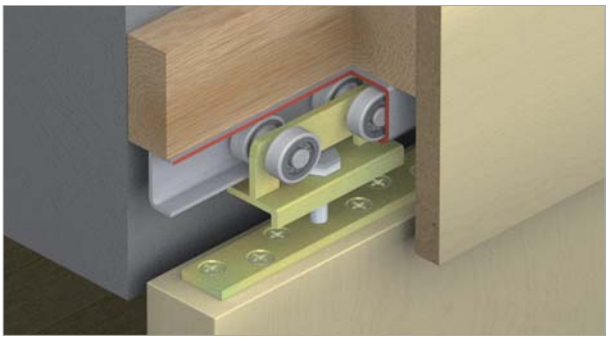

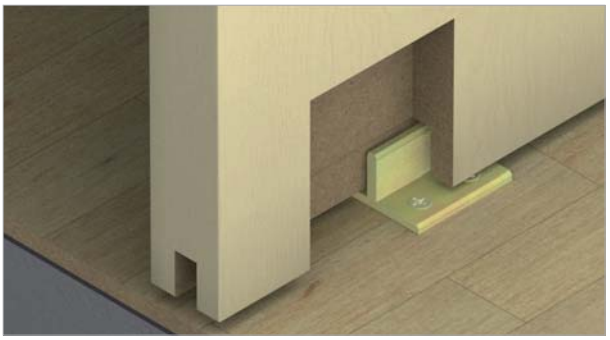



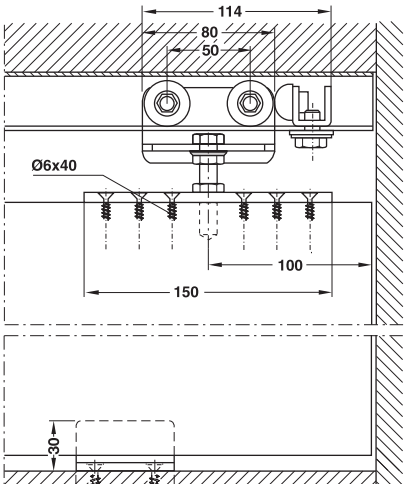

Features
- For 1- and 2-leaf timber sliding doors
- Low installation height
- Height and side adjustable door leaves

Technical data
- Max. door weight per leaf: 300 kg

Material/Finish
- Support flange and nut steel galvanized
- Running gear with ball bearing plastic rollers
- Track buffer steel galvanized with rubber buffer

คุณสมบัติ
- สำหรับบานเลื่อนเดี่ยวและบานเลื่อนคู่
- การติดตั้งง่าย
- สามารถปรับความสูง-ต่ำบานประตูได้

ข้อมูลทางเทคนิค
- สามารถรับน้ำหนักบานประตูสูงสูด 300 กก. ต่อหนึ่งบานประตู

วัสดุ/สี
- แผ่นเพลทแขวนบาน น็อต เหล็กชุบกัลวาไนซ์
- ชุดลูกล้อระบบลูกปืน พลาสติกสีขาว
- ตัวหยุดบานและเหล็กชุบกัลวาไนซ์ พร้อมยางกันขน

Ceiling installation
สำหรับติดเพดาน

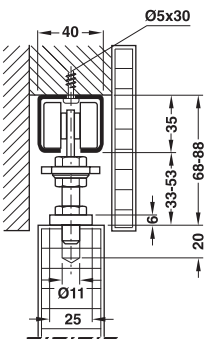

Wall mounted
สำหรับติดผนัง

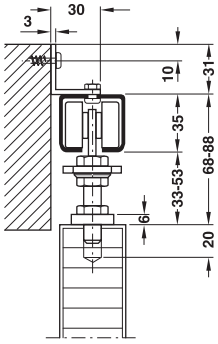

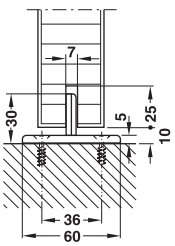

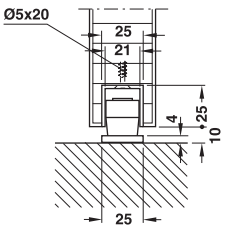

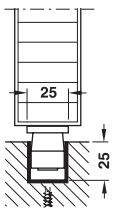

Sliding door fitting set, without running track อุปกรณ์บานเลื่อนครบชุด (ไม่รวมรางบน)		Cat. No. รหัสสินค้า
	Without soft closing mechanism ไม่มีระบบการปิดแบบนุ่มนวล	942.32.000

Packing: 1 set
ขนาดบรรจุ: 1 ชุด

We reserve the right to alter specifications without notice (HTH Architectural Hardware 2019).
เรามีสิทธิ์ขอสงวนสิทธิ์การเปลี่ยนแปลงรายละเอียดโดยไม่ต้องแจ้งล่วงหน้า (อุปกรณ์สถาปัตยกรรม 2562)

Set consisting of ประกอบด้วย		For 1-leaf สำหรับ 1 บาน	Cat. No. รหัสสินค้า
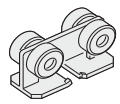	Running gear 4-wheel ชุดลูกล้อ, 4 ล้อ	2 pcs. 2 ชิ้น	942.32.012
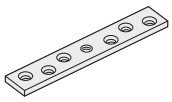	Support flange แผ่นเพลทแขวนบาน	2 pcs. 2 ชิ้น	942.32.020
	Suspension screw M10 x 45 with nut and serrated washer สกรู M10 พร้อมแหวน	2 pcs. 2 ชิ้น	942.32.071
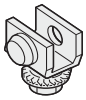	Track buffer ตัวหยุดบาน	1 pc. 1 ชิ้น	942.32.041
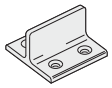	T-shaped floor guide อุปกรณ์กันแกว่ง (ไกด์ล่าง)	1 pc. 1 ชิ้น	942.32.030

Order reference

Catalogue numbers refer to 1 piece. Please indicate the quantities when ordering individual parts. Please order 2 sets for 2-leaf sliding doors.

ข้อแนะนำในการสั่งซื้อ

สินค้าที่ระบุในแคตตาล็อกขายเป็นชิ้น กรุณาระบุจำนวนของสินค้าที่ต้องการสั่ง สำหรับบานเลื่อนคู่ กรุณาสั่งซื้อสินค้าจำนวน 2 ชุด

Tracks and accessories รางและอุปกรณ์เสริม		Material วัสดุ	Finish สี	Length mm ความยาว มม.	Cat. No. รหัสสินค้า
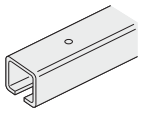	Running track รางบน	Steel เหล็ก	Galvanized สีกัลวาไนซ์	2,000	942.32.200
				3,000	942.32.300
				4,000	942.32.400
				6,000	942.32.600
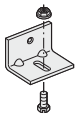	Wall mounting bracket เหล็กฉากยึดรางติดผนัง	Steel เหล็ก	Galvanized สีกัลวาไนซ์	-	940.60.060
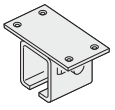	Ceiling fixing bracket with locking screw เหล็กยึดรางด้านบน พร้อมสกรู	Steel เหล็ก	Galvanized สีกัลวาไนซ์	-	942.32.060
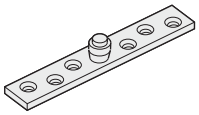	Floor guide roller Ø20 mm อุปกรณ์กันแกว่ง (ไกด์ล่าง) เส้นผ่าศูนย์กลาง 20 มม.	Steel เหล็ก	Galvanized สีกัลวาไนซ์	-	942.32.031
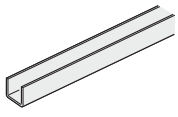	U-shaped guide track 25 x 25 x 2 mm รางล่าง 25 x 25 x 2 มม.	Steel เหล็ก	Galvanized สีกัลวาไนซ์	2,000	942.33.200
				3,000	942.33.300
				4,000	942.33.400
				6,000	942.33.600

6

We reserve the right to alter specifications without notice (HTH Architectural Hardware 2019).
บริษัทฯ ขอสงวนสิทธิ์ในการเปลี่ยนแปลงรายละเอียดโดยมิต้องแจ้งล่วงหน้า (อุปกรณ์สถาปัตยกรรม 2562)

Sliding door fitting Design 40-V/80-V SLIDO

อุปกรณ์บานเลื่อน รุ่น Design 40-V/80-V SLIDO





Features

- For 1- and 2-leaf timber sliding door
- Tempered safety glass: 8, 10, 12 mm
- Laminated glass: 8–12.7 mm
- Wall mounting installation
- Door hight adjustable +3 mm

คุณสมบัติ

- สำหรับบานเลื่อนเดี่ยวและบานเลื่อนคู่
- สำหรับกระจกเทมเปอร์: 8, 10, 12 มม.
- กระจกลามิเนต: 8-12.7 มม.
- สำหรับติดตั้งบนผนัง
- สามารถปรับความสูงบานประตูได้ +3 มม.

Section trolley hanger and guide

ระยะการติดตั้งลูกล้อ และกันแกว่ง

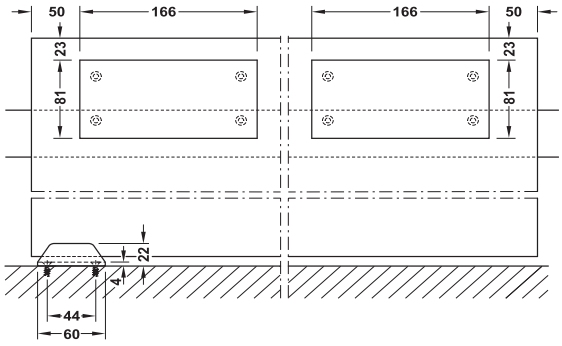

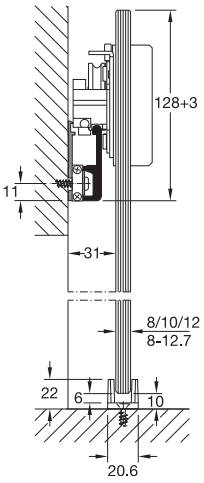

Wall mounting Model A1, E1

ติดตั้งบนผนัง รูแบบ A1, E1

Panel preparation detail

รายละเอียดการเตรียมงานบานประตู

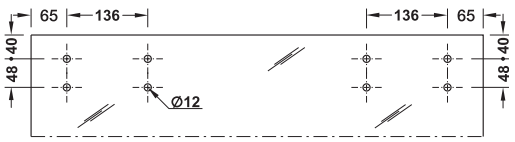

Sliding door fitting set อุปกรณ์บานเลื่อนครบชุด		Min. door width mm ความกว้างบาน อย่างน้อย มม.	Max. door weight kg น้ำหนักบานสูงสุด กก.	Model รูปแบบ	Silver coloured anodized สีเงินอโนไดซ์	Stainless steel coloured anodized สีสแตนเลส อโนไดซ์
	Without soft closing mechanism ไม่มีระบบปิดแบบนุ่มนวล	500	80	A1	940.82.173	940.82.127
	On both sides with soft closing mechanism พร้อมระบบปิดแบบนุ่มนวล 2 ด้าน	680	40	E1	940.42.108	940.42.112
			80		940.82.174	940.82.128

Packing: 1 set

ขนาดบรรจุ: 1 ชุด

We reserve the right to alter specifications without notice (HTH Architectural Hardware 2019).
เราขอสงวนสิทธิ์ในการเปลี่ยนแปลงรายละเอียดโดยไม่ต้องแจ้งล่วงหน้า (อุปกรณ์สถาปัตยกรรม 2562)

Set consisting of ประกอบด้วย		Model รูปแบบ	
		A1	E1
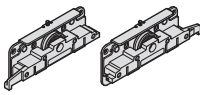	Running gear ลูกล้อ	2 pcs. 2 ชิ้น	2 pcs. 2 ชิ้น
	Soft closing mechanism อุปกรณ์ปิดแบบนุ่มนวล	–	2 pcs. 2 ชิ้น
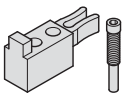	Stopper and stop pin ตัวหยุดบานพร้อมตัวล็อค	2 pcs. 2 ชิ้น	–
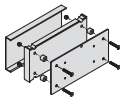	Mounting plate and cover caps แผ่นเพลทและฝาครอบ	2 pcs. 2 ชิ้น	2 pcs. 2 ชิ้น
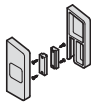	Cover caps ฝาครอบ	1 pc. 1 ชิ้น	1 pc. 1 ชิ้น
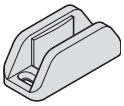	Floor guide for thicknesses 8, 10, 12.7 mm กันแกว่งกระจกเปลือยสำหรับกระจกหนา 8, 10, 12.7 มม.	1 pc. 1 ชิ้น	1 pc. 1 ชิ้น

Tracks and accessories รางบนและอุปกรณ์เสริม		Material วัสดุ	Length mm ความยาว มม.	Silver coloured anodized สีเงินอโนไดซ์	Stainless steel coloured anodized สีสแตนเลสสตีลอโนไดซ์
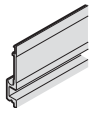	Track for wall distance 12 mm ตัวยึดรางบนสำหรับระยะห่างจากผนัง 12 มม.	Aluminium อะลูมิเนียม	2,000	940.82.220	940.42.222
			3,000	940.82.230	940.42.232
			4,000	940.82.240	940.42.242
			6,000	940.82.260	940.42.262
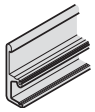	Running track รางบน	Aluminium อะลูมิเนียม	2,000	940.82.320	940.42.223
			3,000	940.82.330	940.42.233
			4,000	940.82.340	940.42.243
			6,000	940.82.360	940.42.263
	Floor guide thickness 8, 10, 12 mm กันแกว่งกระจกเปลือยสำหรับกระจกหนา 8, 10, 12 มม.	Stainless steel สแตนเลสสตีล	–	–	981.52.311

We reserve the right to alter specifications without notice (HTH Architectural Hardware 2019).
บริษัทฯ ขอสงวนสิทธิ์ในการเปลี่ยนแปลงรายละเอียดโดยมิได้มีการแจ้งล่วงหน้า (อุปกรณ์สถาปัตยกรรม 2562)

Sliding door fitting D-Line 43 80-N SLIDO

อุปกรณ์บานเลื่อน รุ่น D-Line 43 80-N SLIDO





Cut out dimension
ขนาดตัดกระจก

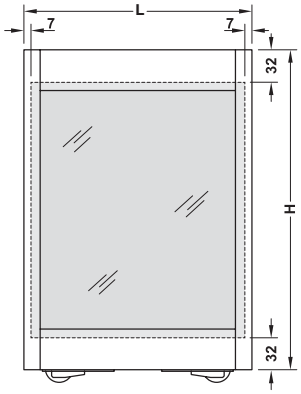

Panel size calculation
Panel height: H – 64 mm
Panel width: L – 14 mm

คำนวณขนาดแผ่นกระจก
ความสูง: H-64 มม.
ความกว้าง: L-14 มม.

Installation
การติดตั้ง

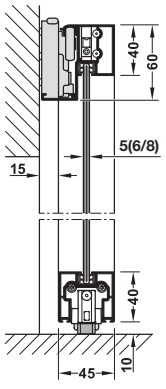

Floor guidance on hard floors
สำหรับติดตั้งพื้นทั่วไป

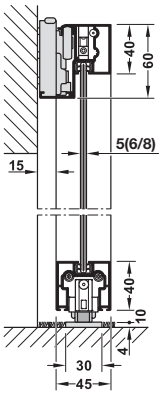

Floor guidance on soft floors with running track
สำหรับพื้นพรมติดตั้งพร้อมรางเสริม

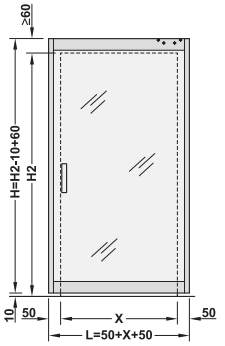

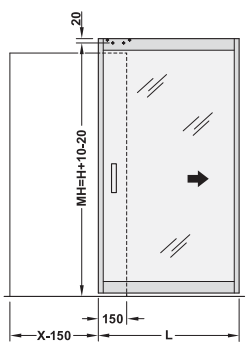

Feature
- For 1-leaf sliding door with aluminium frame
- Running system concealed in door profile
- Door height adjustable ±2 mm

Technical data
- For glass thickness: Tempered safety glass 5, 6 and 8 mm
- For wood panel thickness: 8 mm
- Door width: 850–1,500 mm
- Max. door weight: 80 kg
- Max. door height per leaf: 2,600 mm

คุณสมบัติ
- อุปกรณ์บานเลื่อนเฟรมอะลูมิเนียมครบชุดสำหรับบานเลื่อนเดี่ยว
- ลูกล้อและรางติดตั้งแบบซ่อน
- สามารถปรับความสูงบานประตูได้ ±2 มม.

ข้อมูลทางเทคนิค
- สำหรับกระจกหนา 5, 6 และ 8 มม.
- สำหรับไม้หนา 8 มม.
- ความกว้างบาน 850-1,500 มม.
- สามารถรับน้ำหนักบานประตูสูงสุด 80 กก. ต่อหนึ่งบาน
- ความสูงบานประตูสูงสุด: 2,600 มม.

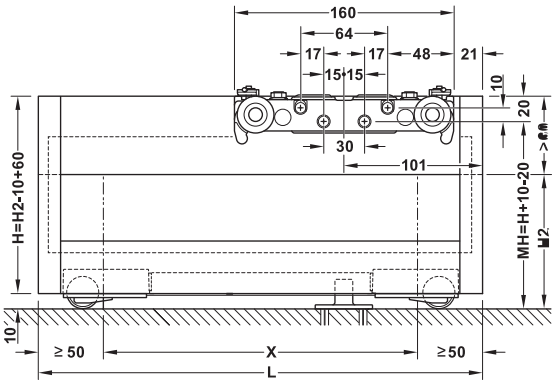

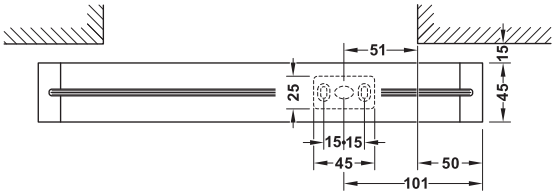

H = door height
H2 = internal opening height
MH = installation height
X = internal opening width
L = door width

H = ความสูงบานประตู
H2 = ความสูงภายในระยะเปิดบาน
MH = ความสูงระยะติดตั้งลูกล้อ
X = ความกว้างภายในระยะเปิดบาน
L = ความกว้างบานประตู

We reserve the right to alter specifications without notice (HTH Architectural Hardware 2019).
เรามีสิทธิ์ในการเปลี่ยนแปลงรายละเอียดโดยไม่ต้องแจ้งล่วงหน้า (อุปกรณ์สถาปัตยกรรม 2562)

Sliding door fitting set with running track อุปกรณ์บานเลื่อนครบชุดพร้อมรางบน		Finish สี	Length mm ความยาว มม.	Cat.no รหัสสินค้า
	With soft closing mechanism both sides มีระบบการปิดแบบนุ่มนวล 2 ด้าน	Silver coloured anodized สีเงินอโนไดซ์	1,100	940.59.016
			1,500	940.59.017
		Black coloured anodized สีดำด้านอโนไดซ์	1,100	940.59.018
			1,500	940.59.019

Packing: 1 set
ขนาดบรรจุ: 1 ชุด

Note
Light abrasion of the floor is possible depending on the material.
The tile joints are noticeable when sliding.

หมายเหตุ
สำหรับบานเลื่อนรุ่นนี้อาจมีรอยขีดข่วนบนพื้นได้ขึ้นอยู่กับวัสดุพื้นที่ใช้

Order reference
Please order the glass panel separately.

ข้อแนะนำในการสั่งซื้อ
กรุณาสั่งซื้อแผ่นกระจกแยกต่างหาก

Set consisting of ประกอบด้วย		For 1-leaf สำหรับบานเดี่ยว
	Running track รางบน	1 pc. 1 ชิ้น
	Bottom frame เฟรมด้านล่าง	1 pc. 1 ชิ้น
	Side frame เฟรมด้านข้าง	2 pcs. 2 ชิ้น
	Guide track รางใต้บาน	1 pc. 1 ชิ้น
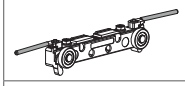	Running gear, top ลูกล้อด้านบน	1 pc. 1 ชิ้น
	Soft and self closing mechanism อุปกรณ์ปิดแบบนุ่มนวล	2 pcs. 2 ชิ้น
	Spacer roller ลูกล้อกันตกราง	2 pcs. 2 ชิ้น
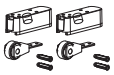	Guide roller, bottom ลูกล้อด้านล่าง	1 set 1 ชุด
	End caps ฝาครอบปลายราง	1 set 1 ชุด
	Glass support seal ซีลรองกระจก	2 pcs. 2 ชิ้น
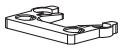	Door stop, floor mounted ตัวหยุดบานสำหรับลูกล้อล่าง	1 pc. 1 ชิ้น
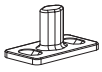	Floor guide กันแกว่ง	1 pc. 1 ชิ้น
	Connector for top frame ตัวต่อสำหรับเฟรมด้านบน	2 pcs. 2 ชิ้น
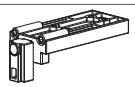	Connector for bottom frame ตัวต่อสำหรับเฟรมด้านล่าง	2 pcs. 2 ชิ้น

	Additional components อุปกรณ์เสริม	Material วัสดุ	Finish สี	Length mm ความยาว มม.	Cat.no รหัสสินค้า
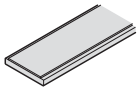	Guide rail for soft floor รางเสริมสำหรับพื้นพรม	Aluminium อะลูมิเนียม	Silver coloured anodized สีเงินอโนไดซ์	2,200	940.59.802
				3,600	940.59.803
			Black coloured anodized สีดำอโนไดซ์	2,200	940.59.812
				3,600	940.59.813

We reserve the right to alter specifications without notice (HTH Architectural Hardware 2019).
บริษัท ขอสงวนสิทธิ์ในการเปลี่ยนแปลงรายละเอียดโดยมิได้มีการแจ้งล่วงหน้า (อุปกรณ์สถาปัตยกรรม 2562)

Sliding door fitting Design 80-M SLIDO

อุปกรณ์บานเลื่อน รุ่น Design 80-M SLIDO



Drilling pattern
ระยะเจาะบาน

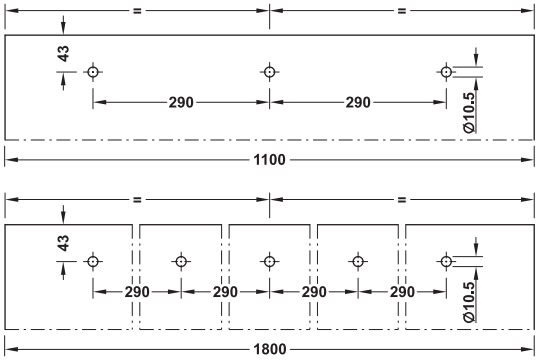

Installation
การติดตั้ง

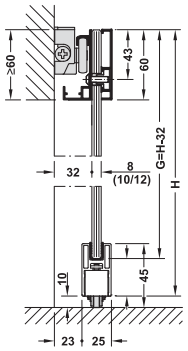

Floor guidance on hard floors
G = glass height
กันแกว่งสำหรับพื้นทั่วไป
G = ส่วนสูงกระจก

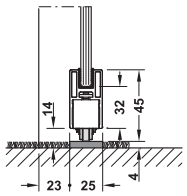

Floor guidance on soft floors
with running track
กันแกว่งสำหรับพื้นพรมพร้อมรางเสริม

Installation
การติดตั้ง

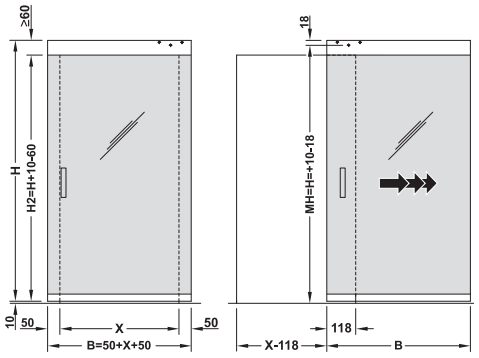

See other mounting options in installation instructions.
วิธีการติดตั้งสามารถหาได้จากคู่มือการติดตั้ง

Feature

- For 1-leaf sliding door, for hard floors (laminate, PVC, tiles) and soft floor (carpet, cork, only in combination with running track for soft floor)
- Running system concealed in door profile
- Door height adjustable +2 mm

Technical data

- For glass thickness: Tempered safety glass 8 mm and 10 mm
- Door width: 800–1,800 mm
- Max. door weight: 80 kg
- For wall mounting, floor must be even and level

คุณสมบัติ

- อุปกรณ์บานเลื่อนครบชุดสำหรับบานเดี่ยว สำหรับพื้นลามิเนต พื้นยาง พีวีซี พื้นกระเบื้อง และพื้นพรมโดยติดตั้งรางเสริมสำหรับพื้นพรม
- ลูกล้อและรางติดตั้งแบบซ่อน
- สามารถปรับความสูงบานประตูได้ +2 มม.

ข้อมูลทางเทคนิค

- สำหรับกระจกหนา 8 มม. และ 10 มม.
- ความกว้างบาน 800-1,800 มม.
- สามารถรับน้ำหนักบานประตูสูงสุด 80 กก. ต่อหนึ่งบาน
- เหมาะสำหรับติดตั้งบนผนัง โดยพื้นจะต้องได้ระดับหรือเรียบเสมอกัน

Installation

- Make sure that floor is even and level
- Running track is required for soft floors
- Prepare wall structure for top roller

อ้างอิงการติดตั้ง

- ตรวจสอบพื้นที่ให้มีความเหมาะสมหรือเรียบเสมอ
- สำหรับพื้นพรมต้องติดตั้งรางเสริม
- เตรียมผนังสำหรับติดตั้งลูกล้อแขวนบาน

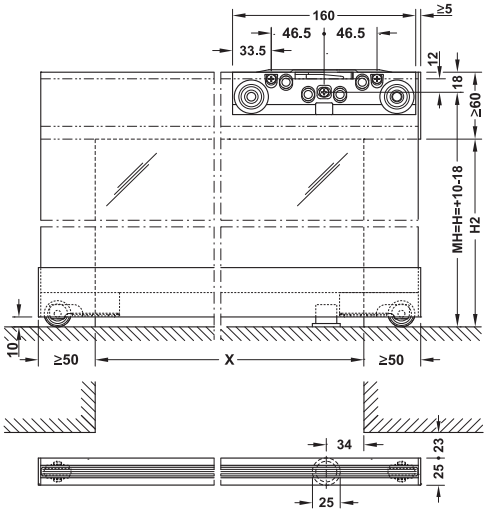

H = door height
H2 = internal opening height
MH = installation height
X = internal opening width

H = ความสูงบานประตู
H2 = ความสูงภายในระยะเปิดบาน
MH = ความสูงโดยรวม
X = ความกว้างภายในระยะเปิดบาน

We reserve the right to alter specifications without notice (HTH Architectural Hardware 2019).
บริษัทฯ ขอสงวนสิทธิ์การเปลี่ยนแปลงรายละเอียดโดยไม่ต้องแจ้งล่วงหน้า (อุปกรณ์สถาปัตย์ มกราคม 2562)

Sliding door fitting set with running track อุปกรณ์บานเลื่อนครบชุดพร้อมรางบน		Glass thickness mm ความหนากระจก มม.	Length mm ความยาว มม.	Cat.no รหัสสินค้า
	With soft closing mechanism both sides มีระบบการปิดแบบนุ่มนวล 2 ด้าน	8	1,100	940.59.004
			1,800	940.59.006
		10	1,100	940.59.005
			1,800	940.59.007

Packing: 1 set
ขนาดบรรจุ: 1 ชุด

Set consisting of ประกอบด้วย		For 1-leaf สำหรับบานเดี่ยว
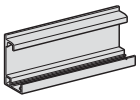	Running track รางบน	1 pc. 1 ชิ้น
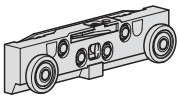	Running gear ลูกล้อ	1 pc. 1 ชิ้น
	Plate เพลท	3 x 1 mm 3 x 2 mm 3 x 3 mm
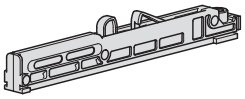	Soft and self closing mechanism อุปกรณ์ปิดอย่างนุ่มนวล	2 pcs. 2 ชิ้น
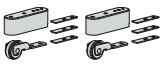	Guide roller, bottom,1 set ลูกล้อและกันแกว่งด้านล่าง	1 pc. 1 ชิ้น
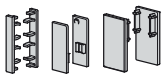	End caps, 1 set (3 pair) ฝาครอบปลายราง 1 ชุด (3 คู่)	1 pc. 1 ชิ้น
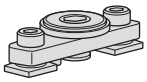	Spacer roller ลูกล้อ	1 pc. 1 ชิ้น
	Cover track ฝาครอบ	1 pc. 1 ชิ้น
	Guide rail รางล่าง	1 pc. 1 ชิ้น
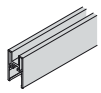	Glass clamp for 8/10 mm thickness ตัวหนีบกระจกสำหรับกระจกหนา 8/10 มม.	1 pc. 1 ชิ้น
	Floor guide กันแกว่งรางล่าง	1 pc. 1 ชิ้น

Additional components อุปกรณ์เสริม	Material วัสดุ	Finish สี	Length mm ความยาว มม.	Cat.no รหัสสินค้า
Guide rail for soft floor รางเสริมสำหรับพื้นพรม	Aluminium อะลูมิเนียม	Silver coloured anodized สีเงินอโนไดซ์	2,200	940.59.802
			3,600	940.59.803
		Black coloured anodized สีดำอโนไดซ์	2,200	940.59.812
			3,600	940.59.813

We reserve the right to alter specifications without notice (HTH Architectural Hardware 2019).
เรามีสิทธิ์ขอสงวนสิทธิ์ในการเปลี่ยนแปลงรายละเอียดโดยมิได้มีการแจ้งล่วงหน้า (อุปกรณ์สถาปัตย์แห่งปี 2562)

Sliding door fitting Design 80-W SLIDO

อุปกรณ์บานเลื่อน รุ่น Design 80-W SLIDO



Feature

- For 1-leaf glass sliding door
- Running gear with anti-derailment device
- Door height adjustable ±3 mm
- Suspension by positive-fit clamp connection
- Suitable for tempered safety glass and laminated glass

Technical data

- For glass thickness: 8–10.7 mm
- Max. weight per leaf: 80 kg
- For internal opening width:
  Running track 1,804 mm: 750–900 mm
  Running track 2,104 mm: 910–1,000 mm
- For door width:
  With running track 1,804 mm: 800–950 mm
  With running track 2,104 mm: 960–1,050 mm

คุณสมบัติ

- อุปกรณ์บานเลื่อนครบชุด สำหรับบานเดี่ยว
- ลูกล้อและอุปกรณ์ป้องกันการตกราง
- สามารถปรับความสูงบานประตูได้ ±3 มม.
- ไม่ต้องใช้เครื่องมือในการเจาะกระจก
- สำหรับกระจกเทมเปอร์ หรือ กระจกลามิเนต

ข้อมูลทางเทคนิค

- สำหรับกระจกหนา 8-10.7 มม.
- สามารถรับน้ำหนักบานประตูสูงสุด 80 กก. ต่อหนึ่งบานประตู
- ระยะความกว้างช่องเปิด:
  รางบนยาว 1,804 มม.: 750-900 มม.
  รางบนยาว 2,104 มม.: 910-1,000 มม.
- สำหรับความกว้างบาน:
  ใช้รางบน 1,804 มม.: 800-950 มม.
  ใช้รางบน 2,104 มม.: 960-1,050 มม.

Section trolley hanger and guide

ระยะการติดตั้งลูกล้อและกันแกว่ง

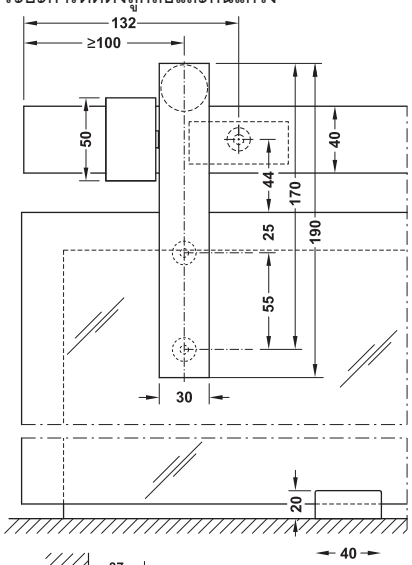

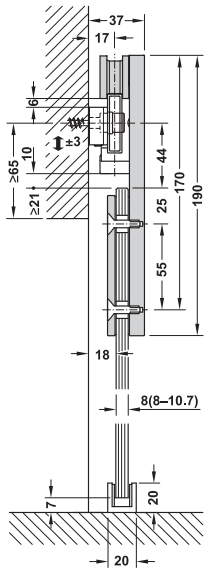

Drilling pattern

ระยะเจาะบาน

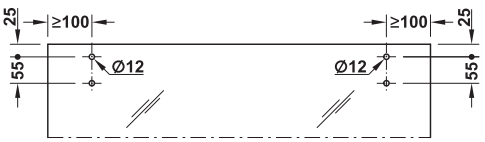

Sliding door fitting set with running track อุปกรณ์บานเลื่อนครบชุดพร้อมรางบน	Cat. No. รหัสสินค้า
For 1-leaf sliding door, with door stopper set and floor guide สำหรับบานเลื่อนเดี่ยวพร้อมตัวหยุดบานและตัวกันแกว่ง	940.89.000

Packing: 1 set

ขนาดบรรจุ: 1 ชุด

We reserve the right to alter specifications without notice (HTH Architectural Hardware 2019).
เราขอสงวนสิทธิ์ในการเปลี่ยนแปลงรายละเอียดใดๆ ได้ตลอดเวลาโดยไม่ต้องแจ้งล่วงหน้า (อุปกรณ์สถาปัตยกรรม 2562)

Tracks and accessories รางและอุปกรณ์เสริม		Material วัสดุ	Finish สี	Lenght mm ความยาว มม.	Cat. No. รหัสสินค้า
Running track, for wall mounting รางบน สำหรับติดตั้งบนผนัง	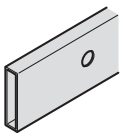	Stainless steel สแตนเลสสตีล	Matt สีด้าน	1,804	940.89.918
Running track, for wall mounting รางบน สำหรับติดตั้งบนผนัง				2,104	940.89.921
Wall mounting set, for running track 1,804 mm อุปกรณ์ยึดราง สำหรับรางบน 1,804 มม.	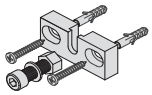	–	–	–	940.89.040
Wall mounting set, for running track 2,104 mm อุปกรณ์ยึดราง สำหรับรางบน 2,104 มม.					940.89.041

Note

Drilling distances for wall mounting the running track 1,804 mm: 132/770/770/132 mm

Drilling distances for wall mounting the running track 2,104 mm: 132/613/614/613/132 mm

หมายเหตุ

ระยะเจาะรางสำหรับติดตั้งรางบนผนัง ขนาด 1,804 มม.: 132/770/770/132 มม.

ระยะเจาะรางสำหรับติดตั้งรางบนผนัง ขนาด 2,104 มม.: 132/613/614/613/132 มม.

Order reference

Please order suitable wall mounting set for each running track. Fixing material supplied with the wall mounting set.

ข้อแนะนำในการสั่งซื้อ

กรุณาสั่งซื้ออุปกรณ์ยึดผนังสำหรับรางบน ให้เหมาะสมกับความยาว อุปกรณ์การติดตั้งมีพร้อมให้ในชุดยึดผนัง

6

Installation

Wall mounting set

การติดตั้ง

ชุดอุปกรณ์ติดตั้งผนัง

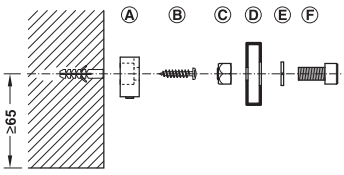

Ⓐ Spacer/wall support
Ⓑ Screw for mounting spacer
Ⓒ Nut
Ⓓ Running track
Ⓔ Washer
Ⓕ Fixing screw for running track

Ⓐ อุปกรณ์รองผนัง
Ⓑ สกรู สำหรับยึดอุปกรณ์รองผนัง
Ⓒ แหวนรอง
Ⓓ รางบน
Ⓔ แหวนรองราง
Ⓕ สกรูยึดราง

We reserve the right to alter specifications without notice (HTH Architectural Hardware 2019).
เรามีสิทธิ์ขอสงวนในการเปลี่ยนแปลงรายละเอียดโดยมิต้องแจ้งให้ทราบล่วงหน้า (อุปกรณ์สถาปัตย์ พ.ศ. 2562)

Sliding door fitting Design 150-U SLIDO

อุปกรณ์บานเลื่อน รุ่น Design 150-U SLIDO





Feature

- For 1- and 2-leaf glass sliding door
- Wall and ceiling mounting
- Wall mounting bracket distance +5 mm
- High adjustment in wall angle ±8 mm, roller area +7 mm
- Assembly to fit at the connection

Technical data

- Max. door weight per leaf: 150 kg
- For door thickness: 8–12.7 mm

คุณสมบัติ

- สำหรับบานเลื่อนเดี่ยวและบานเลื่อนคู่
- สามารถติดตั้งกับผนังหรือฝ้าเพดาน
- สามารถปรับระยะห่างผนัง +5 มม.
- สามารถปรับความสูงด้านผนัง ±8 มม. ด้านลูกล้อ +7 มม.
- ติดตั้งอุปกรณ์ตามระยะที่กำหนด

ข้อมูลทางเทคนิค

- สามารถรับน้ำหนักบานประตูสูงสุด 150 กก. ต่อ 1 บานประตู
- สำหรับความหนาบาน 8-12.7 มม.

Section running gear and top guide

รูปแบบการติดตั้งชุดลูกล้อและกันแกว่งรางบน

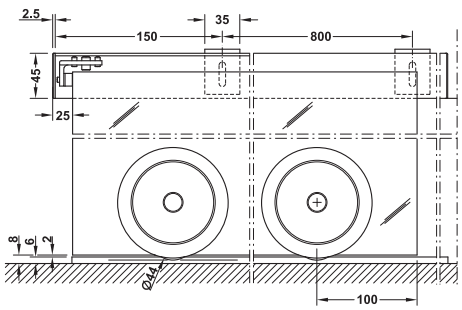

Door panel cut out

รูปแบบการเจาะประตูสำหรับบานกระจก

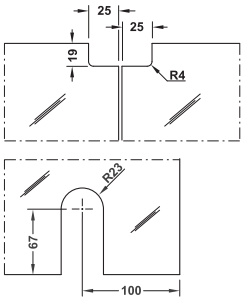

Ceiling and wall installation

รูปแบบการติดตั้งบนฝ้าและผนัง

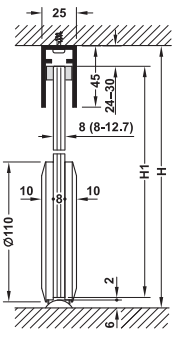

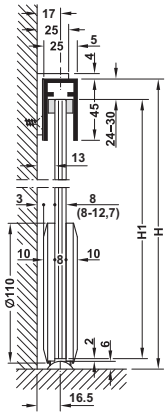

Glass height H1=H - 32 to 38 mm (without glass cut out)
ความสูงของกระจก H1=H - 32 ถึง 38 มม. (ไม่เจาะกระจก)

Glass height H1=H - 32 to 34 mm (with glass cut out)
ความสูงของกระจก H1=H - 32 ถึง 34 มม. (เจาะกระจกตามแบบ)

Fitting set, without running track อุปกรณ์บานเลื่อนครบชุด (ไม่รวมราง)		Supplied with ประกอบด้วย	Cat.No. รหัสสินค้า
	Without soft close mechanism ไม่มีระบบการปิดแบบนุ่มนวล	2 Running gears, 2 Stoppers, Fixing material ลูกล้อ 2 ชิ้น ตัวหยุดบาน 2 ชิ้น อุปกรณ์ติดตั้ง	941.58.009

Packing: 1 set
ขนาดบรรจุ: 1 ชุด

We reserve the right to alter specifications without notice (HTH Architectural Hardware 2019).
เรายังคงสงวนสิทธิ์ในการเปลี่ยนแปลงรายละเอียดโดยไม่ต้องแจ้งล่วงหน้า (อุปกรณ์สถาปัตยกรรม มิถุนายน 2562)

Note

The wall distance of door always same,also with different door thickness. Please select different size of wall mounting bracket for extension of wall distance.

หมายเหตุ

แม้ว่าความหนาของบานจะต่างกัน แต่ระยะการติดตั้งห่างจากผนังจะต้องเท่ากันเสมอ ดังนั้นควรเลือกระยะเหล็กฉากให้เหมาะสมกับความหนาบานประตู

Drilled top guide track

วิธีการเจาะตำแหน่งกันแกว่งรางบน

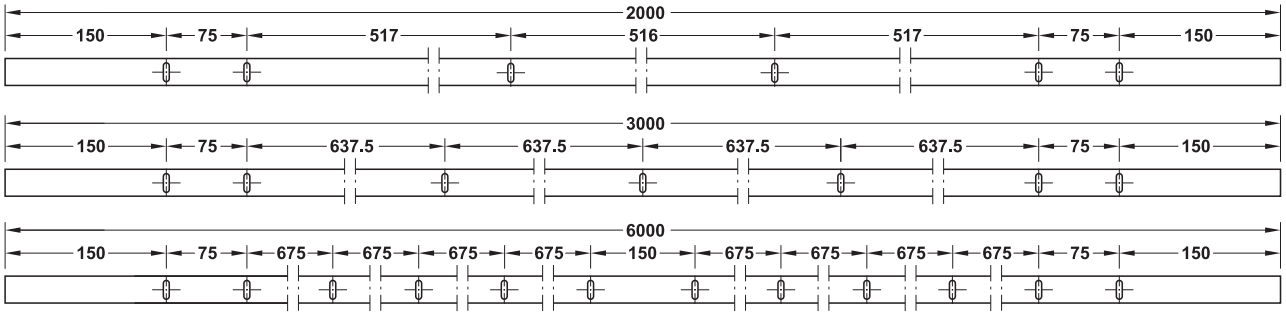

Tracks and accessories รางและอุปกรณ์เสริม		Material วัสดุ	Finish สี	Length mm ความยาว มม.	Cat.No. รหัสสินค้า
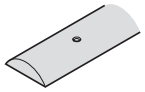	Bottom running track pre-drilled รางล่าง แบบมีรูนำร่อง	Stainless steel สแตนเลสสตีล	Matt สีด้าน	2,000	941.58.920
				3,000	941.58.930
				6,000	941.58.960
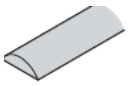	Bottom running track undrilled รางล่าง แบบไม่มีรูนำร่อง	Stainless steel สแตนเลสสตีล	Matt สีด้าน	2,000	941.58.820
				3,000	941.58.830
				6,000	941.58.860
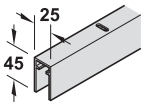	Top guide track drilled, incl. plastic cap กันแกว่งรางบนรวมฝาครอบ	Aluminium อะลูมิเนียม	Stainless steel coloured anodized สแตนเลสสตีล อโนไดซ์	2,000	941.58.720
				3,000	941.58.730
				6,000	941.58.760
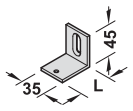	Wall mounting bracket, height adjustable length (L) wall distance เหล็กฉากสำหรับยึดผนัง สำหรับปรับความสูง	Aluminium อะลูมิเนียม	Stainless steel coloured anodized สแตนเลสสตีล อโนไดซ์	25	941.58.060
				35	941.58.062
				45	941.58.061
				65	941.58.063

6

We reserve the right to alter specifications without notice (HTH Architectural Hardware 2019).
เรามีสิทธิ์ขอสงวนสิทธิ์ในการเปลี่ยนแปลงรายละเอียดโดยมิต้องแจ้งให้ทราบล่วงหน้า (อุปกรณ์สถาปัตย์ พ.ศ. 2562)

Sliding door fitting D-Line 11 50-L/80-L/120-L SLIDO

อุปกรณ์บานเลื่อน รุ่น D-Line 11 50-L/80-L/120-L SLIDO

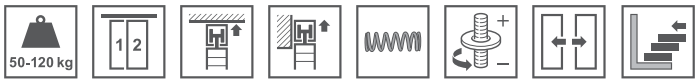

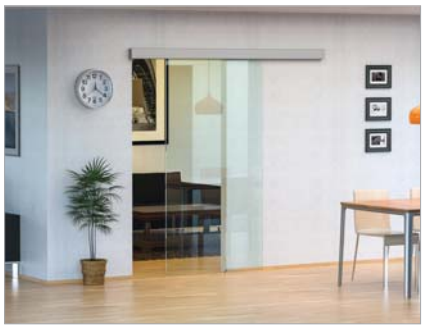

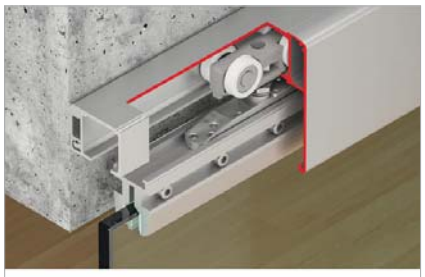



Feature

- For 1- and 2-leaf glass sliding door
- Suitable for tempered safety glass
- Door height adjustable ±4 mm
- Suspension fitting with flange clip, clamped connection (installation without tools and glass drilling)

Technical data

- Max. door weight per leaf: 50/80/120 kg
- For door thickness: 8–12 mm
- Closing speed:
  With soft and self-closing mechanism up to 0.5 m/s
  With shock absorber up to 0.4 m/s

คุณสมบัติ

- สำหรับบานเลื่อนเดี่ยวและบานเลื่อนคู่
- เหมาะสำหรับกระจกนิรภัยหนา
- สามารถปรับความสูงบานประตูได้ ±4 มม.
- เพลทแขวนบานแบบคลิป
  (ไม่ต้องใช้เครื่องมือและการเจาะกระจก)

ข้อมูลทางเทคนิค

- สามารถรับน้ำหนักบานประตูสูงสุด 50/80/120 กก. ต่อหนึ่งบานประตู
- สำหรับความหนาบาน 8-12 มม.
- ความเร็วการปิดของอุปกรณ์:
  ปิดแบบนุ่มนวลทดสอบได้สูงถึง 0.5 เมตร/วินาที
  ตัวหยุดบานทดสอบได้สูงถึง 0.4 เมตร/วินาที

6

Sliding door fitting set, without running track อุปกรณ์บานเลื่อนครบชุด (ไม่รวมรางบน)		Min. door width mm ความกว้างบานอย่างน้อย มม.	50 kg 50 กก.	80 kg 80 กก.	120 kg 120 กก.
Running gear with axle bearing ลูกล้อเพลาลูกปืน					
	Without soft and self closing mechanism ไม่มีระบบปิดแบบนุ่มนวล	500	940.44.030	940.83.034	941.25.014
	On one side with soft closing mechanism พร้อมระบบปิดแบบนุ่มนวล 1 ด้าน	517 (50-L/80-L) 579 (120-L)	940.44.031	940.83.035	941.25.015
Running gear with ball bearing mounted roller ลูกล้อตลับลูกปืน					
	On one side with soft closing mechanism with shock absorber มีระบบการปิดแบบนุ่มนวล 1 ด้าน และ ตัวหยุดบาน	556 (50-L/80-L) 618 (120-L)	940.44.032	940.83.036	941.25.016
	On both sides with soft closing mechanism พร้อมระบบปิดแบบนุ่มนวล 2 ด้าน	780 (50-L/80-L) 904 (120-L)	940.44.033	940.83.037	941.25.017

Packing: 1 set
ขนาดบรรจุ: 1 ชุด

We reserve the right to alter specifications without notice (HTH Architectural Hardware 2019).
บริษัทฯ ขอสงวนสิทธิ์การเปลี่ยนแปลงรายละเอียดโดยมิได้มีการแจ้งล่วงหน้า (อุปกรณ์ฮาร์ดแวร์ 2562)

Selection guide and trolley hanger
รูปแบบการติดตั้งชุดลูกล้อและกันแกว่ง

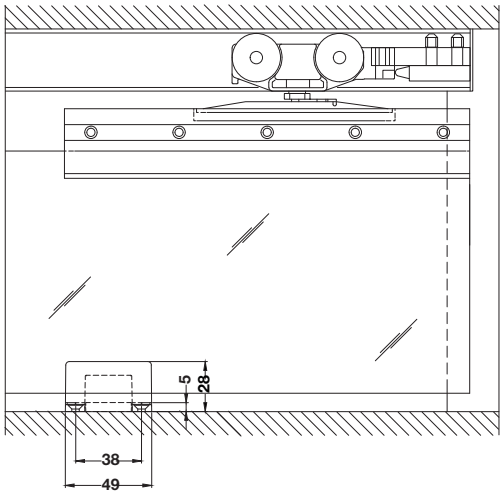

Installation
การติดตั้ง

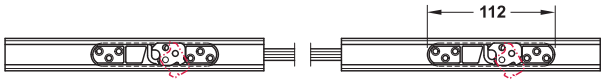

Left flange clip
คลิปหนีบด้านซ้าย

Right flange clip
คลิปหนีบด้านขวา

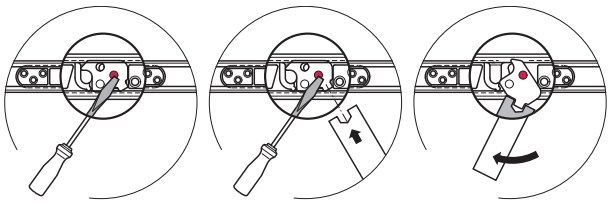

Removing the flange clip
วิธีถอดคลิป

Ceiling installation and wall mounting
การติดตั้งบนผนังและเพดาน

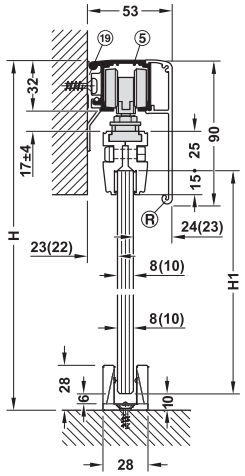

Calculation of glass height:
H1 = H-10-32-17-25

วิธีการคำนวณความสูงกระจก:
H1 = H-10-32-17-25

Soft closing versions overview
ภาพรวมของระบบปิดแบบนุ่มนวล

Running gear with axle bearing
ลูกล้อเพลาลูกปืน

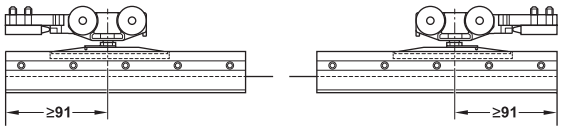

Without soft and self-closing mechanism
ไม่มีระบบการปิดแบบนุ่มนวล

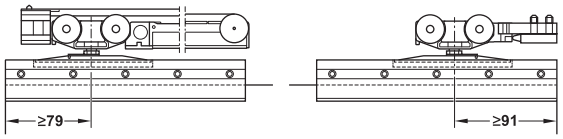

With soft and self-closing mechanism on one side
มีระบบการปิดแบบนุ่มนวล 1 ด้าน

Running gear with ball bearing mounted roller
ลูกล้อตลับลูกปืน

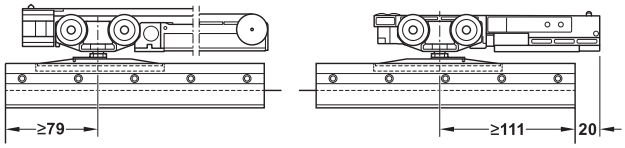

With soft and self-closing mechanism on one side and shock absorber
มีระบบการปิดแบบนุ่มนวล 1 ด้าน และ ตัวหยุดบาน

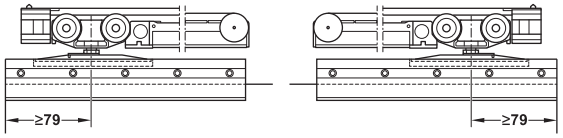

With soft and self closing mechanism on both side
มีระบบการปิดแบบนุ่มนวล 2 ด้าน

6

Order reference
Track, panel and accessories must be order separately. For 2 leaf sliding doors to order 2 sets.

ข้อแนะนำการสั่งซื้อ
กรุณาสั่งซื้อต่างหาก สำหรับ ราง บานประตู และอุปกรณ์เสริม สำหรับบานเลื่อนคู่ กรุณาสั่งซื้อชุดลูกล้อจำนวน 2 ชุด

We reserve the right to alter specifications without notice (HTH Architectural Hardware 2019).
เรามีสิทธิ์ที่จะเปลี่ยนแปลงรายละเอียดโดยไม่ต้องแจ้งให้ทราบล่วงหน้า (อุปกรณ์สถาปัตยกรรม เฮทีเอช 2562)

Set consisting of ประกอบด้วย		For 1-leaf สำหรับบานเดี่ยว
Running gear with axle bearing ลูกล้อเพลาลูกปืน		
Without soft and self closing mechanism ไม่มีระบบปิดแบบนุ่มนวล	Running gears ลูกล้อ	2 pcs. 2 ชิ้น
	Clear threshold floor guide อุปกรณ์กันแกว่งแบบปรับได้	1 pc. 1 ชิ้น
	Track buffers with retaining spring ตัวหยุดบานพร้อมส่วนยึดลูกล้อแบบยืดหยุ่น	2 pcs. 2 ชิ้น
On one side with soft closing mechanism พร้อมระบบปิดแบบนุ่มนวล 1 ด้าน	Running gears ลูกล้อ	1 pc. 1 ชิ้น
	Running gears with soft and self closing mechanism ลูกล้อพร้อมระบบปิดแบบนุ่มนวล	1 pc. 1 ชิ้น
	Clear threshold floor guide อุปกรณ์กันแกว่งแบบปรับได้	1 pc. 1 ชิ้น
	Track buffers with retaining spring ตัวหยุดบานพร้อมส่วนยึดลูกล้อแบบยืดหยุ่น	1 pc. 1 ชิ้น
	Release device with stopper for soft and self closing อุปกรณ์ปลดบานพร้อมตัวหยุด ใช้กับระบบปิดแบบนุ่มนวล	1 pc. 1 ชิ้น
Running gear with ball bearing mounted roller ลูกล้อตลับลูกปืน		
On one side with soft closing mechanism พร้อมระบบปิดแบบนุ่มนวล 1 ด้าน	Running gears ลูกล้อ	1 pc. 1 ชิ้น
	Running gears with soft and self closing mechanism ลูกล้อพร้อมระบบปิดแบบนุ่มนวล	1 pc. 1 ชิ้น
	Clear threshold floor guide อุปกรณ์กันแกว่งแบบปรับได้	1 pc. 1 ชิ้น
	Shock absorber with retaining spring ตัวหยุดบานแบบโช๊คพร้อมสปริง	1 pc. 1 ชิ้น
	Release device with stopper for soft and self closing อุปกรณ์ปลดบานพร้อมตัวหยุด ใช้กับระบบปิดแบบนุ่มนวล	1 pc. 1 ชิ้น
On both sides with soft closing mechanism พร้อมระบบปิดแบบนุ่มนวล 2 ด้าน	Running gears with support flange and soft and self closing mechanism ลูกล้อพร้อมเพลทแบบฝังและระบบปิดแบบนุ่มนวล	2 pcs. 2 ชิ้น
	Clear threshold floor guide อุปกรณ์กันแกว่งแบบปรับได้	1 pc. 1 ชิ้น
	Release device with stopper for soft and self closing อุปกรณ์ปลดบานพร้อมตัวหยุด ใช้กับระบบปิดแบบนุ่มนวล	2 pc. 2 ชิ้น

Accessories for retrofitting อุปกรณ์สำหรับติดตั้งเสริม		Load capacity kg รับน้ำหนัก กก.	Cat. No. รหัสสินค้า
	Soft and self closing mechanism, with release device with stopper, For clamping onto running gear ระบบการปิดแบบนุ่มนวล, อุปกรณ์ปลดบานพร้อมตัวหยุด สำหรับหนีบเข้ากับลูกล้อ	50	940.42.304
		80	940.83.300
		120	941.02.300
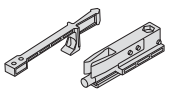	Shock absorber with retaining spring, for clamping onto running ตัวหยุดบานพร้อมสปริง สำหรับหนีบเข้ากับลูกล้อ	50	940.42.305
		80	940.83.301
		120	941.02.301

Order reference

Catalogue numbers refer to 1 piece. Please indicate the quantities when ordering individual parts. Please order 2 sets for 2-leaf sliding doors.

ข้อแนะนำในการสั่งซื้อ

สินค้าที่ระบุในแคตตาล็อกขายเป็นชิ้น กรุณาระบุจำนวนของสินค้าที่ต้องการสั่ง สำหรับบานเลื่อนคู่ กรุณาสั่งซื้อสินค้าจำนวน 2 ชุด

We reserve the right to alter specifications without notice (HTH Architectural Hardware 2019).
บริษัทฯ ขอสงวนสิทธิ์การเปลี่ยนแปลงรายละเอียดโดยมิได้แจ้งล่วงหน้า (อุปกรณ์สถาปัตย์ 2562)

Glass clamp shoe set ชุดตัวหนีบกระจก		Material วัสดุ	Finish สี	For 1-leaf สำหรับ 1 บาน	Length mm ความยาว มม.	Cat.No. รหัสสินค้า
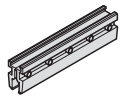	For glass thickness: 8–8.7 mm Consisting of 2 clamps length 200 mm, 1 clamp length 1,000 mm, 1 clamp 1,500 mm ตัวหนีบกระจกสำหรับกระจกหนา 8-8.7 มม. ประกอบด้วย ความยาว 200 มม. 2 ชิ้น, ความยาว 1,000 มม. 1 ชิ้น, ความยาว 1,500 มม. 1 ชิ้น	Aluminium อะลูมิเนียม	Silver coloured anodized สีเงินอโนไดซ์	1 set 1 ชุด	200	940.43.040
					1,000	940.43.042
					1,500	940.43.044
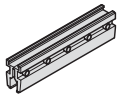	For glass thickness: 10–10.7 mm Consisting of 2 clamps length 200 mm, 1 clamp length 1,000 mm, 1 clamp 1,500 mm ตัวหนีบกระจกสำหรับกระจกหนา 10-10.7 มม. ประกอบด้วย ความยาว 200 มม. 2 ชิ้น, ความยาว 1,000 มม. 1 ชิ้น, ความยาว 1,500 มม. 1 ชิ้น	Aluminium อะลูมิเนียม	Silver coloured anodized สีเงินอโนไดซ์	1 set 1 ชุด	200	940.43.041
					1,000	940.43.043
					1,500	940.43.045
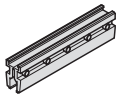	For glass thickness: 12–12.7 mm Consisting of 1 clamp length 1,000 mm, 1 clamp 1,500 mm ตัวหนีบกระจกสำหรับกระจกหนา 12-12.7 มม. ประกอบด้วย ความยาว 1,000 มม. 1 ชิ้น, ความยาว 1,500 มม. 1 ชิ้น	Aluminium อะลูมิเนียม	Silver coloured anodized สีเงินอโนไดซ์	1 set 1 ชุด	1,000	940.43.405
					1,500	940.43.406
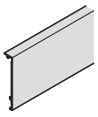	Clip panel set, for glass clamp shoe Height 52 mm, 4 pieces ชุดตัวหนีบกระจก ความสูง 52 มม. 4 ชิ้น	Aluminium อะลูมิเนียม	Silver coloured anodized สีเงินอโนไดซ์	1 set 1 ชุด	202	940.43.410
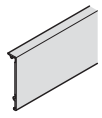	Clip panel set, for glass clamp shoe Height 52 mm, 2 pieces ชุดตัวหนีบกระจก ความสูง 52 มม. 2 ชิ้น	Aluminium อะลูมิเนียม	Silver coloured anodized สีเงินอโนไดซ์	1 set 1 ชุด	1,000	940.43.411
					1,500	940.43.412
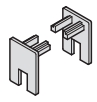	End cap set for glass thickness 8–8.7 and 10–10.7 mm. ฝาครอบตัวหนีบกระจกหนา 8-8.7 และ 10-10.7 มม.	Aluminium อะลูมิเนียม	Silver coloured anodized สีเงินอโนไดซ์	1 set 1 ชุด	–	940.43.455
	End cap set for glass thickness 12 and 12–12.7 mm. ฝาครอบตัวหนีบกระจกหนา 12 และ 12-12.7 มม.					940.43.401

Additional accessories ปกรณ์เสริม			Material วัสดุ	Finish สี	Length mm ความยาว มม.	Cat. No. รหัสสินค้า
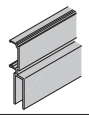	⑥	Fixed glass fixing profile, for running track ①, ②, ③ for glass thickness 8–12.7 mm รางหนีบกระจก สำหรับบานตาย ①, ②, ③ สำหรับกระจกหนา 8-12.7 มม.	Aluminium อะลูมิเนียม	Silver coloured anodized สีเงินอโนไดซ์	2,000	940.43.820
					3,000	940.43.830
					6,000	940.43.860
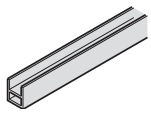	⑭	Fixed glass fixing profile for wall or floor, for glass thicknesses: 8–12.7 mm รางหนีบกระจกบานตาย สำหรับกระจกหนา 8-12.7 มม.	Aluminium อะลูมิเนียม	Silver coloured anodized สีเงินอโนไดซ์	2,000	940.43.822
					3,000	940.43.832
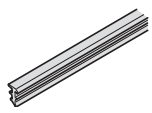	⑮	Sealing profile, for glass thickness 8–8.7 mm ซีลยางสำหรับกระจกหนา 8-8.7 มม.	Rubber ยาง	Transparent สีใส	10,000	940.43.470
		Sealing profile, for glass thickness 10-10.7 mm ซีลยางสำหรับกระจกหนา 10-10.7 มม.				940.43.035

Order reference

Please order threaded end insert for running track ⑤ and mounting rail ⑯, ⑰, ⑱, ⑲ separately.

ข้อแนะนำในการสั่งซื้อ

กรุณาสั่งซื้อแกนต่อรางสำหรับติดตั้งราง ⑤ รางยึดผนังพ ⑯, ⑰, ⑱, ⑲ แยกต่างหาก

We reserve the right to alter specifications without notice (HTH Architectural Hardware 2019).
บริษัท ขอสงวนสิทธิ์ในการเปลี่ยนแปลงรายละเอียดโดยมิได้มีการแจ้งล่วงหน้า (อุปกรณ์สถาปัตยกรรม 2562)

Running tracks รางบน			Material วัสดุ	Finish สี	Length mm ความยาว มม.	Cat. No. รหัสสินค้า
Wall mounting and ceiling installation การติดตั้งที่ผนังและเพดาน						
	Single running track, pre-drilled, 31 x 33 mm (W x H) รางบนพร้อมรูนำร่อง 31 x 33 (ก x ส)	①	Aluminium อะลูมิเนียม	Silver coloured anodized สีเงินอโนไดซ์	2,000	940.43.922
					3,000	940.43.932
					4,000	940.43.942
					6,000	940.43.962
Wall mounting installation การติดตั้งที่ผนัง						
	Single running track, pre-drilled, 47.5x47 mm. (WxH) รางบนพร้อมรูนำร่อง 47.5x47 (ก×ส)	②	Aluminium อะลูมิเนียม	Silver coloured anodized สีเงินอโนไดซ์	2,000	940.43.920
					3,000	940.43.930
					6,000	940.43.960
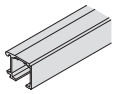	Single running track mounting with mounting rail ⑯,⑰,⑱,⑲; 32 mm (H) รางบนติดรางยึดผนัง ⑯,⑰,⑱,⑲ ความสูง 32 มม.	⑤	Aluminium อะลูมิเนียม	Silver coloured anodized สีเงินอโนไดซ์	2,000	941.25.602
					3,000	941.25.603
					6,000	941.25.606
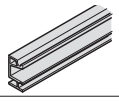	Mounting rail, pre-drilled, width 19 mm รางยึดผนังพร้อมรูนำร่องกว้าง 19 มม.	⑯	Aluminium อะลูมิเนียม	Silver coloured anodized สีเงินอโนไดซ์	2,000	941.25.821
					3,000	941.25.831
					6,000	941.25.861
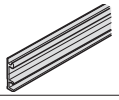	Mounting rail, pre-drilled, width 8 mm รางยึดผนังพร้อมรูนำร่องกว้าง 8 มม.	⑰	Aluminium อะลูมิเนียม	Silver coloured anodized สีเงินอโนไดซ์	2,000	941.25.820
					3,000	941.25.830
					6,000	941.25.860
	High mounting rail, pre-drilled, width 19 mm รางยึดผนังพร้อมรูนำร่องกว้าง 19 มม.	⑱	Aluminium อะลูมิเนียม	Silver coloured anodized สีเงินอโนไดซ์	2,000	941.25.823
					3,000	941.25.833
	High mounting rail, pre-drilled, width 8 mm รางยึดผนังพร้อมรูนำร่องกว้าง 8 มม.	⑲	Aluminium อะลูมิเนียม	Silver coloured anodized สีเงินอโนไดซ์	2,000	941.25.822
					3,000	941.25.832
Ceiling installation การติดตั้งที่เพดาน						
	Double running track, pre-drilled, 70 x 33 mm (W x H) รางคู่พร้อมรูนำร่อง 70×33 มม.	③	Aluminium อะลูมิเนียม	Silver coloured anodized สีเงินอโนไดซ์	2,000	941.02.920
					3,000	941.02.930
					6,000	941.02.960

Order reference

Please order threaded end insert for running track ⑤ and mounting rail ⑯, ⑰, ⑱, ⑲ separately.

ข้อแนะนำในการสั่งซื้อ

กรุณาสั่งซื้อแกนต่อรางสำหรับติดตั้งราง ⑤ รางยึดผนังพ ⑯, ⑰, ⑱, ⑲ แยกต่างหาก

Mounting brackets and accessories เหล็กฉากและอุปกรณ์เสริม			Area of application การใช้งาน	Material วัสดุ	Finish สี	Wall distance track centre mm ระยะห่างผนัง	Length mm ความยาวราง มม.	Cat. No. รหัสสินค้า
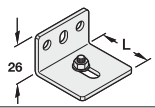	Mounting bracket เหล็กฉาก	⑩	For running track ① สำหรับรางบน ①	Steel เหล็ก	Galvanized สีกัลวาไนซ์	16–25	36	940.42.061
						18–33	44	940.62.061
						33–55	64	940.42.063
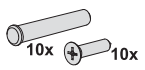	Threaded end insert for running track (1 set) แกนสำหรับต่อราง		For running track ⑤ and mounting rail ⑯,⑰,⑱,⑲ สำหรับรางบน ⑤ และราง ยึดผนัง ⑯,⑰,⑱,⑲	Steel เหล็ก	Galvanized สีกัลวาไนซ์	–	–	941.25.090
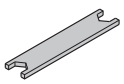	Spanner ประแจ		–	Steel เหล็ก	Galvanized สีกัลวาไนซ์	–	–	940.43.032

Note

Please install mounting bracket ⑩ every 400 mm

หมายเหตุ

ติดตั้งเหล็กฉาก ⑩ ทุกระยะ 400 มม.

We reserve the right to alter specifications without notice (HTH Architectural Hardware 2019).
เราขอสงวนสิทธิ์การเปลี่ยนแปลงรายละเอียดโดยไม่ต้องแจ้งล่วงหน้า (อุปกรณ์สถาปัตยกรรม 2562)

Cover plates and accessories ฝาครอบและอุปกรณ์เพิ่มเติม			Material วัสดุ	Finish สี	Length mm ความยาว มม.	Cat. No. รหัสสินค้า
	Ⓕ	Clip cover plate for running track ①, ②, ③, height 56 mm ฝาปิดแบบคลิป สำหรับรางบน ①, ②, ③, ความสูง 56 มม.	Aluminium อะลูมิเนียม	Silver coloured anodized สีเงินอโนไดซ์	2,000	940.43.123
					3,000	940.43.133
					6,000	940.43.163
	Ⓡ	Clip cover plate for running track ①, ②, ③, height 90 mm ฝาปิดแบบคลิป สำหรับรางบน ①, ②, ③, ความสูง 90 มม.	Aluminium อะลูมิเนียม	Silver coloured anodized สีเงินอโนไดซ์	2,000	941.25.720
					3,000	941.25.730
					6,000	941.25.760
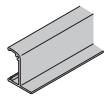	Ⓖ	Clip panel for running track ①, ③, for integration in suspended ceilings ฝาปิดแบบคลิป สำหรับรางบน ①, ③, พร้อมแผ่นปิดด้านล่าง	Aluminium อะลูมิเนียม	Silver coloured anodized สีเงินอโนไดซ์	2,000	940.43.620
					3,000	940.43.630
					6,000	940.43.660
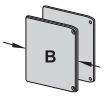	–	End cap set for panel Ⓡ, for running track ① ฝาครอบข้าง ครอบความ Ⓡ, สำหรับรางบน ①	Plastic พลาสติก	Silver coloured สีเงิน	44	941.25.043
		End cap set for panel Ⓡ, for running track ② ฝาครอบข้าง ครอบความ Ⓡ, สำหรับรางบน ②			59	941.25.032
		End cap set for panel Ⓡ, for running track ⑤, with mounting rail ⑰,⑲ ฝาครอบข้าง ครอบความ Ⓡ, สำหรับรางบน ⑤ รางบนติดรางยึดผนัง ⑰,⑲			52	941.25.039
		End cap set for panel Ⓡ, for running track ⑤, with mounting rail ⑯,⑱ ฝาครอบข้าง ครอบความ Ⓡ, สำหรับรางบน ⑤ รางบนติดรางยึดผนัง ⑯,⑱			63	941.25.038
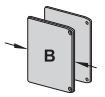	–	End cap set for panel Ⓕ, for running track ⑤, with mounting rail ⑰,⑲ ฝาครอบข้าง ครอบความ Ⓕ, สำหรับรางบน ⑤ รางบนติดรางยึดผนัง ⑰,⑲	Plastic พลาสติก	Silver coloured สีเงิน	54	940.43.028
		End cap set for panel Ⓕ, for running track ⑤, with mounting rail ⑯,⑱ ฝาครอบข้าง ครอบความ Ⓕ, สำหรับรางบน ⑤ รางบนติดรางยึดผนัง ⑯,⑱			64	940.43.037
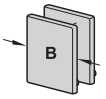	–	End cap set for panel Ⓕ, for running track ⑤, with mounting rail ⑰ ฝาครอบข้าง ครอบความ Ⓕ, สำหรับรางบน ⑤ รางบนติดรางยึดผนัง ⑰	Plastic พลาสติก	Silver coloured สีเงิน	40	940.43.076
		End cap set for panel Ⓕ, for running track ⑤, with mounting rail ⑯ ฝาครอบข้าง ครอบความ Ⓕ, สำหรับรางบน ⑤ รางบนติดรางยึดผนัง ⑯			51	940.43.480

Guides อุปกรณ์กันแกว่ง		Material วัสดุ	Finish สี	Cat. No. รหัสสินค้า
	Clear threshold floor guide, for glass thickness 8-13 mm, Adjustable อุปกรณ์กันแกว่งแบบปรับได้ สำหรับกระจกหนา 8-13 มม. แบบปรับได้	Zinc alloy ซิงค์อัลลอยด์	Silver coloured anodized สีเงินอโนไดซ์	940.82.246
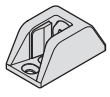	Centering door stop, for glass thicknesses 8, 10, 12.7 mm ตัวหยุดบาน สำหรับกระจกหนา 8, 10, 12.7 มม.	Zinc alloy ซิงค์อัลลอยด์	Silver coloured anodized สีเงินอโนไดซ์	940.82.075

We reserve the right to alter specifications without notice (HTH Architectural Hardware 2019).
บริษัทฯ ขอสงวนสิทธิ์ในการเปลี่ยนแปลงรายละเอียดโดยมิได้มีการแจ้งล่วงหน้า (อุปกรณ์สถาปัตยกรรม 2562)

Sliding door application for D-Line 11 50-L/80-L/120-L

การติดตั้งรูปแบบต่าง ๆ สำหรับอุปกรณ์บานเลื่อนรุ่น D-Line 11 50-L/80-L/120-L

Wall mounting with mounting bracket

การติดตั้งบนผนังด้วยเหล็กฉากติดผนัง

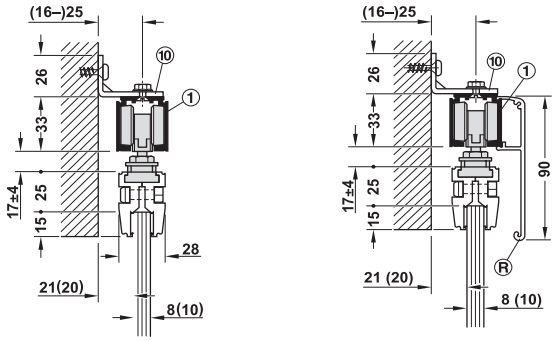

Wall mounting with mounting rail

การติดตั้งบนผนังด้วยรางยึดผนัง

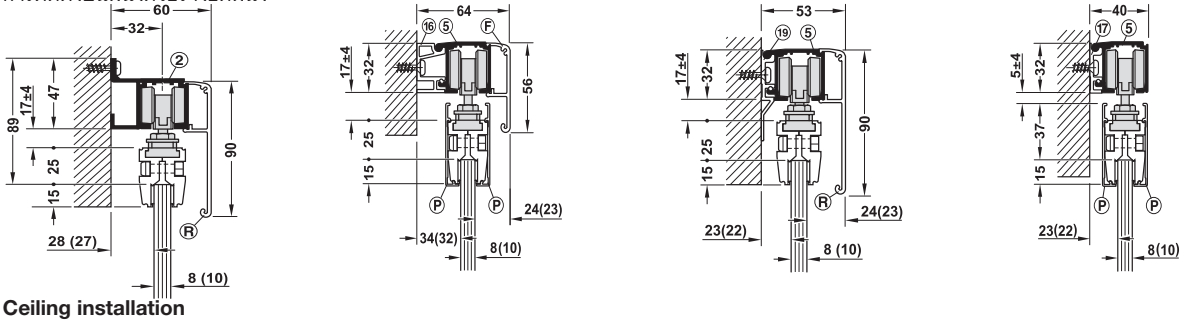

Ceiling installation

การติดตั้งบนเพดาน

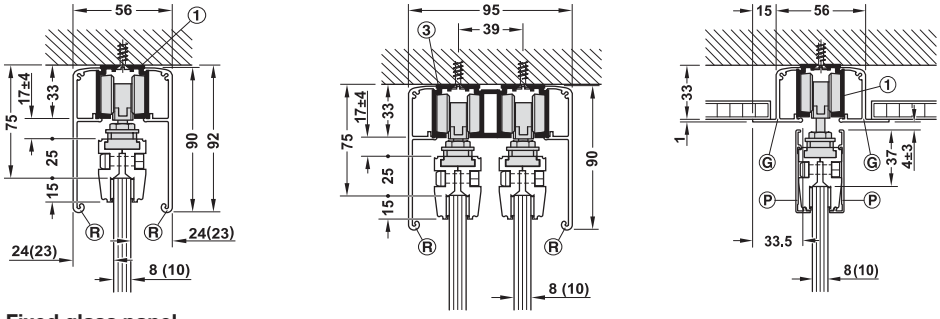

Fixed glass panel

ติดตั้งกระจกบานตาย

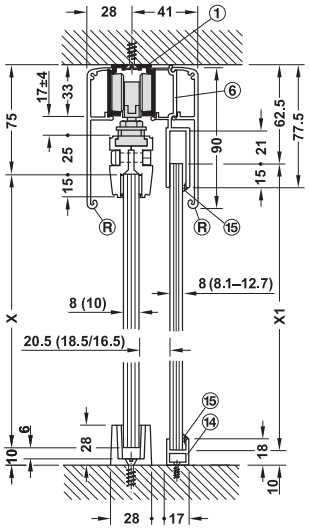

Floor guide

การติดตั้งกันแกว่ง

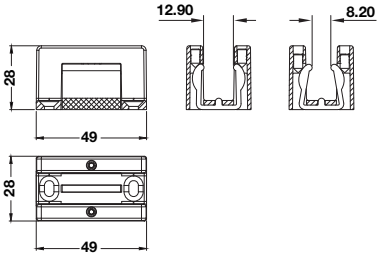

Clear threshold floor guide,

กันแกว่งแบบปรับได้

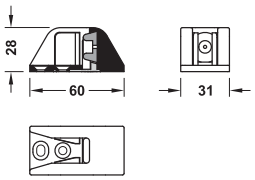

Centering door stop

ตัวหยุดบานล่าง

6

We reserve the right to alter specifications without notice (HTH Architectural Hardware 2019).
บริษัทฯ ขอสงวนสิทธิ์การเปลี่ยนแปลงรายละเอียดโดยไม่ต้องแจ้งล่วงหน้า (อุปกรณ์สถาปัตย์ 2562)

INTENTIONAL BLANK PAGE

Additional set Classic Synchro

อุปกรณ์เสริมจูงบาน รุ่น Classic Synchro

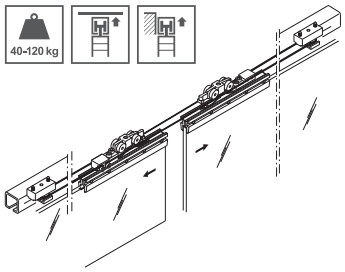

Feature

- For Classic 40-L/80-L/120-L sliding door fittings
- For symmetrical opening of 2 door leaves
- Door width: 600-1,500 mm

คุณสมบัติ

- สำหรับบานเลื่อน รุ่น 40-L/80-L/120-L
- เปิดประตูบานคู่พร้อมกันทั้ง 2 บาน
- ความกว้างประตู: 600-1,500 มม.

Note

The additional set must be ordered in conjunction with 2 sets (Classic 40-L to 120-L) and running track. Not suitable for versions with soft and self closing mechanism.

หมายเหตุ

ชุดอุปกรณ์เสริมต้องถูกสั่งซื้อเพื่อใช้ร่วมกับอุปกรณ์หนีบกระจก 2 ชุด (รุ่น 40-L ถึง 120-L และรางบน ไม่สามารถใช้งานร่วมกับระบบปิดแบบนุ่มนวล

Additional set อุปกรณ์เสริมจูงบาน	Cat.No. รหัสสินค้า
For 2-leaf sliding doors สำหรับบานเลื่อนคู่	941.02.005

Set consistiong of ประกอบด้วย		For 2-leaf สำหรับ 2 ประตู	Cat.No. รหัสสินค้า
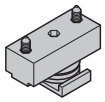	Track buffer with deflection roller ล้อสายพานพร้อมตัวหยุดบาน	2 pcs. 2 ชิ้น	940.60.090
	Cable fixing block อุปกรณ์ยึดสายเคเบิ้ล	2 pcs. 2 ชิ้น	940.60.099
	Cable without plastic sheathing, 10 m สายเคเบิ้ลหุ้มด้วยพลาสติก 10 เมตร	1 pcs. 1 ชิ้น	940.44.074

Order reference

Catalogue numbers apply to 1 piece. Please specify required quantity when ordering individual components. Please order additional cable for door width over 1,250 mm.

ข้อแนะนำในการสั่งซื้อ

รหัสสินค้าในแคตตาล็อกขายเป็นชิ้น กรุณาระบุจำนวนของสินค้าที่ต้องการสั่ง กรุณาสั่งซื้อสายพานเพิ่มกรณีบานประตูกว้างเกิน 1,250 มม.

Additional set Track stopper for Classic L and J

อุปกรณ์เสริมหยุดบานสำหรับ รุ่น Classic L และ J

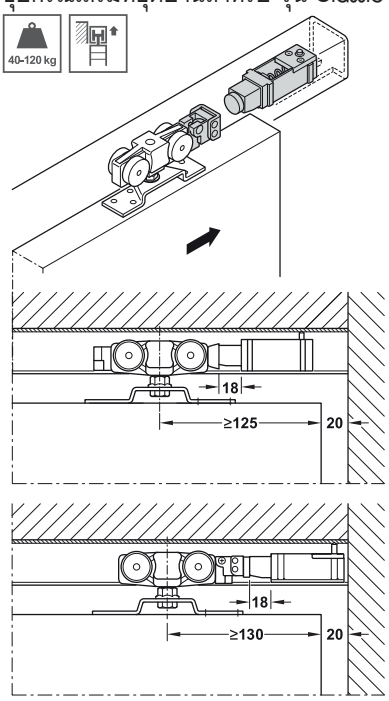

Note

Suitable for use with soft and self closing version B.

หมายเหตุ

สามารถติดตั้งร่วมกับระบบปิดแบบนุ่มนวล รูปแบบ B

Feature

- The track stopper replaces the sprung handle with sliding doors that run is walls. The door bounces back out of the cavity after pushing is slightly so that the flush pull handle can be reached. When using the track stopper version with magnetic pull, then the door is additionally held in open position.

Installation

- The track stopper is pushed into the running track from the front edge and fixed using fixing screw. A wall distance of min. 20 mm

คุณสมบัติ

- อุปกรณ์เสริมตัวหยุดบานติดตั้งสำหรับบานเลื่อนที่ซ่อนหลังผนัง โดยต้องการซ่อนมือจับฝั่งด้านหลังผนัง โดยการทำงานของสปริงต้องกดสันบานเพื่อให้มือจับฝั่งพ้นจากผนัง เมื่อใช้รุ่นที่มีแม่เหล็กประตูสามารถตั้งค้างในตำแหน่งเปิด

การติดตั้ง

- อุปกรณ์เสริมหยุดบานถูกติดตั้งภายในรางยึดด้วยสกรู ห่างจากผนัง 20 มม.

		Door weight kg น้ำหนักบานประตู กก.	Cat.No. รหัสสินค้า
Track stopper อุปกรณ์เสริมหยุดบาน		40	940.42.070
		80	940.42.071
		120	940.42.072
Track stopper with magnetic pull อุปกรณ์เสริมหยุดบานพร้อมแม่เหล็ก	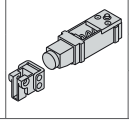	40	940.42.310
		80	940.42.311
		120	940.42.312

We reserve the right to alter specifications without notice (HTH Architectural Hardware 2019).
เราขอสงวนสิทธิ์ในการเปลี่ยนแปลงรายละเอียดโดยไม่ต้องแจ้งล่วงหน้า (อุปกรณ์สถาปัตยกรรม 2562)

Additional set Classic Stacking for sliding door fittings Classic 40-L to 120-L

อุปกรณ์เสริมสำหรับจูงบาน สำหรับบานเลื่อนรุ่น 40-L ถึง 120-L

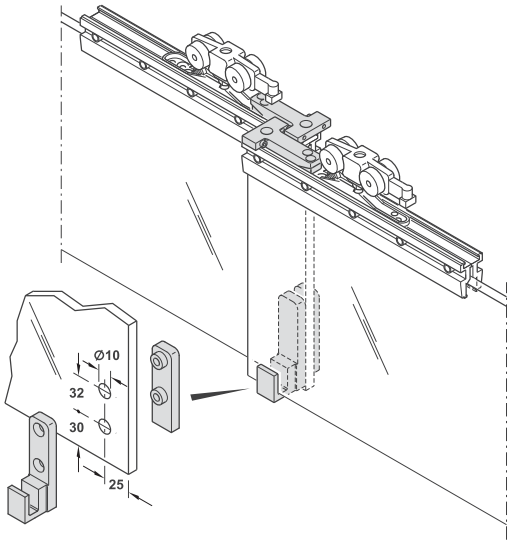

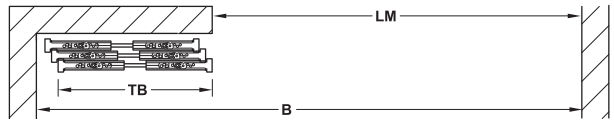

TB = door width,
LM = internal width,
B = over all width
2 doors: TB = (LM + 97 mm)/2
3 doors (see drawing): TB = (LM + 134 mm)/3
4 doors: TB = (LM + 171 mm)/4

TB = ความกว้างต่อบาน,
LM = ความกว้างภายในระยะเปิดบาน
B = ความกว้างรวม
2 บาน: TB = (LM+97 มม.)/2
3 บาน: (ดูจากภาพวาด): TB = (LM+134 มม.)/3
4 บาน: TB = (LM+171 มม.)/4

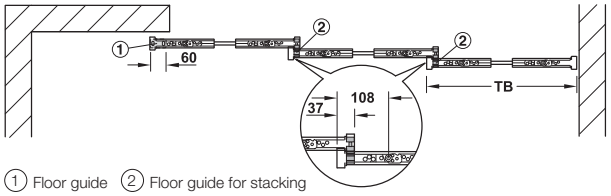

① Floor guide กันแกว่ง
② Floor guide for stacking กันแกว่งสำหรับจูงบาน

Feature

- For 2-leaf to 4-leaf sliding door
- For stacking 2 to 4 door leaves

Technical data

- For glass thickness: Tempered safety glass 8 and 10 mm
- Min. door width: 700 mm

คุณสมบัติ

- อุปกรณ์ครบชุดสำหรับ 2 บานถึง 4 บาน
- สำหรับจูงบานตั้งแต่ 2 บานถึง 4 บาน

ข้อมูลทางเทคนิค

- ใช้กับบานกระจกหนาตั้งแต่ 8 และ 10 มม.
- ความกว้างบานอย่างน้อย 700 มม.

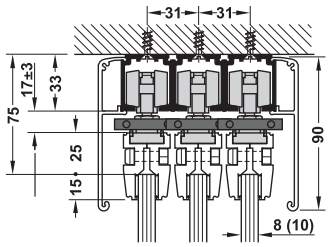

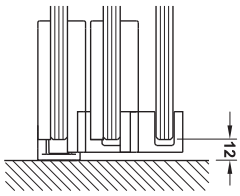

Note

The additional set can only be used in combination with the respective number of door sets (see cross reference), respective number of running tracks and panels. The use for versions with soft and self closing mechanism is only suitable to a limited extend as a smooth opening and closing action cannot be ensured.

หมายเหตุ

อุปกรณ์เสริมสามารถใช้งานร่วมกันกับรหัสที่อยู่ในกลุ่มรายการสินค้าที่เกี่ยวข้องของอุปกรณ์ครบชุด อุปกรณ์รางเลื่อน อุปกรณ์การเปิด ปิดแบบนุ่มนวลจะไม่สามารถใช้ได้เนื่องจากข้อจำกัดในการใช้งาน

		For 2-leaf สำหรับ 2 บาน	For 3-leaf สำหรับ 3 บาน	For 4-leaf สำหรับ 4 บาน	Cat. No. รหัสสินค้า
	Floor guide กันแกว่ง	1 pc. 1 ชิ้น	1 pc. 1 ชิ้น	1 pc. 1 ชิ้น	940.82.079
	Follower อุปกรณ์จูงบาน	4 pcs. 4 ชิ้น	6 pcs. 6 ชิ้น	8 pcs. 8 ชิ้น	940.44.410
	Floor guide for stacking set, for glass thickness 8 and 10 mm กันแกว่งจูงบานสำหรับความหนากระจก 8 และ 10 มม.	1 set 1 ชุด	2 set 2 ชุด	3 set 3 ชุด	940.44.210

Tracks and accessories รางและอุปกรณ์เสริม		Area of application รองรับน้ำหนักได้	Material วัสดุ	Finish สี	Length mm ความยาว มม.	Cat. No. รหัสสินค้า
	Single running track, 31 x 33 mm (W x H) รางบนขนาด 31 x 33 มม. (ก x ส)	For door weights 40–120 kg สำหรับน้ำหนัก 40-120 กก.	Aluminium อะลูมิเนียม	Silver coloured anodized สีเงินอโนไดซ์	2,000	940.43.922
					3,000	940.43.932
					4,000	940.43.942
					6,000	940.43.962
	Clip panel, height 90 mm ฝาครอบรางสูง 90 มม.	For running track ①, ②, ③ , ④ and ⑤ สำหรับรางบน ①, ②, ③, ④ และ ⑤	Aluminium อะลูมิเนียม	Silver coloured anodized สีเงินอโนไดซ์	2,000	941.25.720
					3,000	941.25.730
					4,000	941.25.740
					6,000	941.25.760

We reserve the right to alter specifications without notice (HTH Architectural Hardware 2019).
เราขอสงวนสิทธิ์ในการเปลี่ยนแปลงรายละเอียดโดยไม่ต้องแจ้งให้ทราบล่วงหน้า (อุปกรณ์สถาปัตย์ พ.ศ. 2562)

Sliding door fitting D-Line 11 50-J/80-J/120-J SLIDO

อุปกรณ์บานเลื่อน รุ่น D-Line 11 50-J/80-J/120-J SLIDO



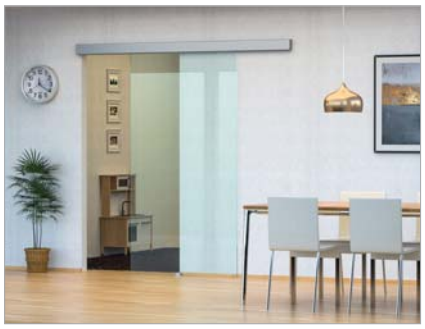

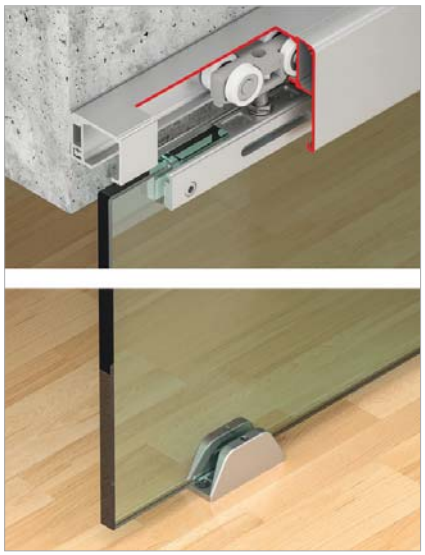

Feature

- For 1- and 2-leaf glass sliding door
- Suitable for tempered safety glass
- Door height adjustable ±3 mm
- Suspension with positive-fit clamp connection

Technical data

- Max. door weight per leaf: 50/80/120 kg
- For door thickness: 8–10 mm
- Closing speed:
  With soft and self-closing mechanism up to 0.5 m/s
  With shock absorber up to 0.4 m/s

คุณสมบัติ

- สำหรับบานเลื่อนเดี่ยวและบานเลื่อนคู่
- เหมาะสำหรับกระจกนิรภัยหนา
- สามารถปรับความสูงบานประตูได้ ±3 มม.
- เพลทแขวนบานแบบข้อต่อหนีบกระจก

ข้อมูลทางเทคนิค

- สามารถรับน้ำหนักบานประตูสูงสุด 50/80/120 กก. ต่อหนึ่งบานประตู
- สำหรับความหนาบาน 8-10 มม.
- ความเร็วการปิดของอุปกรณ์:
  ปิดแบบนุ่มนวลทดสอบได้สูงถึง 0.5 เมตร/วินาที
  ตัวหยุดบานทดสอบได้สูงถึง 0.4 เมตร/วินาที

Sliding door fitting set, without running track อุปกรณ์บานเลื่อนครบชุด (ไม่รวมรางบน)		Min. door width mm ความกว้างบานอย่างน้อย มม.	50 kg 50 กก.	80 kg 80 กก.	120 kg 120 กก.
Running gear with axle bearing ลูกล้อเพลาลูกปืน					
	Without soft and self closing mechanism ไม่มีระบบปิดแบบนุ่มนวล	510	940.42.083	940.83.042	941.25.022
	On one side with soft closing mechanism พร้อมระบบปิดแบบนุ่มนวล 1 ด้าน	539 (50-J/80-J) 601 (120-J)	940.42.084	940.83.043	941.25.023
Running gear with ball bearing mounted roller ลูกล้อตลับลูกปืน					
	On one side with soft closing mechanism with shock absorber มีระบบการปิดแบบนุ่มนวล 1 ด้าน และ ตัวหยุดบาน	558 (50-J/80-J) 620 (120-J)	940.42.085	940.83.044	941.25.024
	On both sides with soft closing mechanism พร้อมระบบปิดแบบนุ่มนวล 2 ด้าน	814 (50-J/80-J) 938 (120-J)	940.42.086	940.83.045	941.25.025

Packing: 1 set
ขนาดบรรจุ: 1 ชุด

We reserve the right to alter specifications without notice (HTH Architectural Hardware 2019).
เรามีสิทธิ์ที่จะเปลี่ยนแปลงรายละเอียดโดยไม่ต้องแจ้งล่วงหน้า (อุปกรณ์สถาปัตยกรรม เฮทีเอช 2562)

Section guide and trolley hanger
รูปแบบการติดตั้งชุดลูกล้อและกันแกว่ง

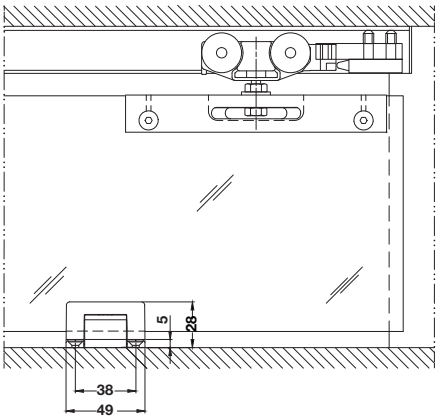

Routing dimension
ระยะเจาะบาน

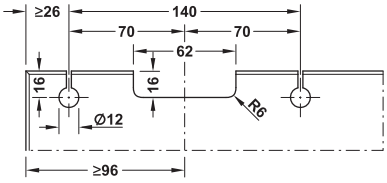

Ceiling installation and wall mounting
วิธีการติดตั้งที่ฝ้า เพดาน และผนัง

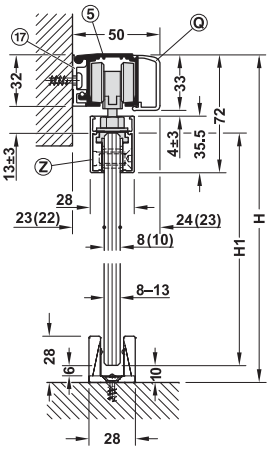

Calculation of glass height:
H1=H-10-32-13
วิธีการคำนวณความสูงกระจก:
H1=H-10-32-13

Soft closing versions overview
ภาพรวมของระบบปิดแบบนุ่มนวล

Running gear with axle bearing
ลูกล้อเพลาลูกปืน

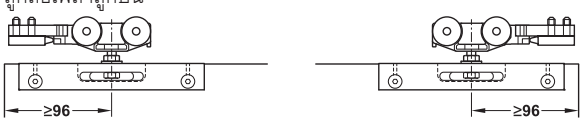

Without soft and self-closing mechanism
ไม่มีระบบการปิดแบบนุ่มนวล

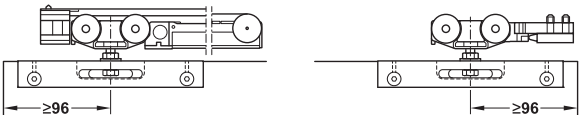

With soft and self-closing mechanism on one side
มีระบบการปิดแบบนุ่มนวล 1 ด้าน

Running gear with ball bearing mounted roller
ลูกล้อตลับลูกปืน

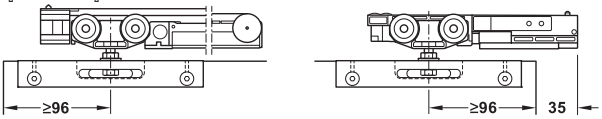

With soft and self-closing mechanism on one side and shock absorber
มีระบบการปิดแบบนุ่มนวล 1 ด้าน และ ตัวหยุดบาน

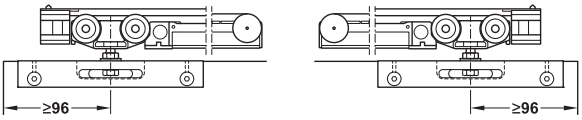

With soft and self closing mechanism on both side
มีระบบการปิดแบบนุ่มนวล 2 ด้าน

6

Order reference
Track, panel and accessories must be order separately. For 2 leaf sliding doors to order 2 sets.

ข้อแนะนำการสั่งซื้อ
กรุณาสั่งซื้อต่างหาก สำหรับ ราง บานประตู และอุปกรณ์เสริม สำหรับบานเลื่อนคู่ กรุณาสั่งซื้อชุดลูกล้อจำนวน 2 ชุด

We reserve the right to alter specifications without notice (HTH Architectural Hardware 2019).
บริษัท ขอสงวนสิทธิ์ในการเปลี่ยนแปลงรายละเอียดใดๆ โดยไม่ต้องแจ้งล่วงหน้า (อุปกรณ์สถาปัตยกรรม 2562)

Set consisting of ประกอบด้วย		For 1-leaf สำหรับบานเดี่ยว
Running gear with axle bearing ลูกล้อเพลาลูกปืน		
Without soft and self closing mechanism ไม่มีระบบปิดแบบนุ่มนวล	Running gears ลูกล้อ	2 pcs. 2 ชิ้น
	Clear threshold floor guide อุปกรณ์กันแกว่งแบบปรับได้	1 pc. 1 ชิ้น
	Track buffers with retaining spring ตัวหยุดบานพร้อมส่วนยึดลูกล้อแบบยืดหยุ่น	2 pcs. 2 ชิ้น
On one side with soft closing mechanism พร้อมระบบปิดแบบนุ่มนวล 1 ด้าน	Running gears ลูกล้อ	1 pc. 1 ชิ้น
	Running gears with soft and self closing mechanism ลูกล้อพร้อมระบบปิดแบบนุ่มนวล	1 pc. 1 ชิ้น
	Clear threshold floor guide อุปกรณ์กันแกว่งแบบปรับได้	1 pc. 1 ชิ้น
	Track buffers with retaining spring ตัวหยุดบานพร้อมส่วนยึดลูกล้อแบบยืดหยุ่น	1 pc. 1 ชิ้น
	Release device with stopper for soft and self closing อุปกรณ์ปลดบานพร้อมตัวหยุด ใช้กับระบบปิดแบบนุ่มนวล	1 pc. 1 ชิ้น
Running gear with ball bearing mounted roller ลูกล้อตลับลูกปืน		
On one side with soft closing mechanism พร้อมระบบปิดแบบนุ่มนวล 1 ด้าน	Running gears ลูกล้อ	1 pc. 1 ชิ้น
	Running gears with soft and self closing mechanism ลูกล้อพร้อมระบบปิดแบบนุ่มนวล	1 pc. 1 ชิ้น
	Clear threshold floor guide อุปกรณ์กันแกว่งแบบปรับได้	1 pc. 1 ชิ้น
	Shock absorber with retaining spring ตัวหยุดบานแบบโช๊คพร้อมสปริง	1 pc. 1 ชิ้น
	Release device with stopper for soft and self closing อุปกรณ์ปลดบานพร้อมตัวหยุด ใช้กับระบบปิดแบบนุ่มนวล	1 pc. 1 ชิ้น
On both sides with soft closing mechanism พร้อมระบบปิดแบบนุ่มนวล 2 ด้าน	Running gears with soft and self closing mechanism ลูกล้อพร้อมระบบปิดแบบนุ่มนวล	2 pcs. 2 ชิ้น
	Clear threshold floor guide อุปกรณ์กันแกว่งแบบปรับได้	1 pc. 1 ชิ้น
	Release device with stopper for soft and self closing อุปกรณ์ปลดบานพร้อมตัวหยุด ใช้กับระบบปิดแบบนุ่มนวล	2 pcs. 2 ชิ้น

Accessories for retrofitting อุปกรณ์สำหรับติดตั้งเสริม		Load capacity kg รับน้ำหนัก กก.	Cat. No. รหัสสินค้า
	Soft and self closing mechanism, with release device with stopper, For clamping onto running gear ระบบการปิดแบบนุ่มนวล, อุปกรณ์ปลดบานพร้อมตัวหยุด สำหรับหนีบเข้ากับลูกล้อ	50	940.42.304
		80	940.83.300
		120	941.02.300
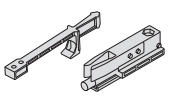	Shock absorber with retaining spring, for clamping onto running ตัวหยุดบานพร้อมสปริง สำหรับหนีบเข้ากับลูกล้อ	50	940.42.305
		80	940.83.301
		120	941.02.301

Order reference

Catalogue numbers refer to 1 piece. Please indicate the quantities when ordering individual parts. Please order 2 sets for 2-leaf sliding doors.

ข้อแนะนำในการสั่งซื้อ

สินค้าที่ระบุในแคตตาล็อกขายเป็นชิ้น กรุณาระบุจำนวนของสินค้าที่ต้องการสั่ง สำหรับบานเลื่อนคู่ กรุณาสั่งซื้อสินค้าจำนวน 2 ชุด

We reserve the right to alter specifications without notice (HTH Architectural Hardware 2019).
เรามีสิทธิ์ขอสงวนสิทธิ์ในการเปลี่ยนแปลงรายละเอียดใดๆ โดยไม่ต้องแจ้งล่วงหน้า (อุปกรณ์สถาปัตยกรรม 2562)

Glass clamp shoe set ชุดตัวหนีบกระจก			Material วัสดุ	Finish สี	For 1-leaf สำหรับ 1 บาน	Length mm ความยาว มม.	Cat. No. รหัสสินค้า
	For glass thickness 8–8.7 mm, ตัวหนีบกระจกสำหรับกระจกหนา 8-8.7 มม.		Aluminium อะลูมิเนียม	Silver coloured anodized สีเงินอโนไดซ์	1 set 1 ชุด	170	940.43.071
	For glass thickness: 10–10.7 mm, ตัวหนีบกระจกสำหรับกระจกหนา 10-10.7 มม.						940.43.072
	Clip panel set, height 26 mm ชุดฝาครอบตัวหนีบกระจก ความสูง 26 มม.	Ⓨ	Aluminium อะลูมิเนียม	Silver coloured anodized สีเงินอโนไดซ์	1 set 1 ชุด	170	940.43.073
	Clip panel set, height 35.5 mm ชุดฝาครอบตัวหนีบกระจก ความสูง 35.5 มม.	Ⓩ	Aluminium อะลูมิเนียม	Silver coloured anodized สีเงินอโนไดซ์	1 set 1 ชุด	1.000	940.43.078
						1.500	940.43.079
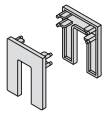	End cap set, height 35.5 mm ฝาครอบข้าง ความสูง 35.5 มม.		Plastic พลาสติก	Silver coloured สีเงิน	1 set 1 ชุด	–	940.43.077

Running tracks รางบน			Material วัสดุ	Finish สี	Length mm ความยาว มม.	Cat. No. รหัสสินค้า
Wall mounting and ceiling installation การติดตั้งที่ผนังและเพดาน						
	Single running track, pre-drilled, 31 x 33 mm (W x H) รางบนพร้อมรูนำร่อง 31 x 33 (ก x ส)	①	Aluminium อะลูมิเนียม	Silver coloured anodized สีเงินอโนไดซ์	2,000	940.43.922
					3,000	940.43.932
					4,000	940.43.942
					6,000	940.43.962
Wall mounting installation การติดตั้งที่ผนัง						
	Single running track, pre-drilled, 47.5x47 mm. (WxH) รางบนพร้อมรูนำร่อง 47.5x47 (ก×ส)	②	Aluminium อะลูมิเนียม	Silver coloured anodized สีเงินอโนไดซ์	2,000	940.43.920
					3,000	940.43.930
					6,000	940.43.960
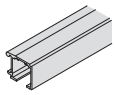	Single running track mounting with mounting rail ⑯,⑰,⑱,⑲; 32 mm (H) รางบนติดรางยึดผนัง ⑯,⑰,⑱,⑲ ความสูง 32 มม.	⑤	Aluminium อะลูมิเนียม	Silver coloured anodized สีเงินอโนไดซ์	2,000	941.25.602
					3,000	941.25.603
					6,000	941.25.606
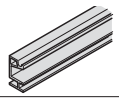	Mounting rail, pre-drilled, width 19 mm รางยึดผนังพร้อมรูนำร่องกว้าง 19 มม.	⑯	Aluminium อะลูมิเนียม	Silver coloured anodized สีเงินอโนไดซ์	2,000	941.25.821
					3,000	941.25.831
					6,000	941.25.861
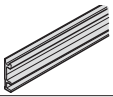	Mounting rail, pre-drilled, width 8 mm รางยึดผนังพร้อมรูนำร่องกว้าง 8 มม.	⑰	Aluminium อะลูมิเนียม	Silver coloured anodized สีเงินอโนไดซ์	2,000	941.25.820
					3,000	941.25.830
					6,000	941.25.860
	High mounting rail, pre-drilled, width 19 mm รางยึดผนังพร้อมรูนำร่องกว้าง 19 มม.	⑱	Aluminium อะลูมิเนียม	Silver coloured anodized สีเงินอโนไดซ์	2,000	941.25.823
					3,000	941.25.833
	High mounting rail, pre-drilled, width 8 mm รางยึดผนังพร้อมรูนำร่องกว้าง 8 มม.	⑲	Aluminium อะลูมิเนียม	Silver coloured anodized สีเงินอโนไดซ์	2,000	941.25.822
					3,000	941.25.832
Ceiling installation การติดตั้งที่เพดาน						
	Double running track, pre-drilled, 70 x 33 mm (W x H) รางคู่พร้อมรูนำร่อง 70×33 มม.	③	Aluminium อะลูมิเนียม	Silver coloured anodized สีเงินอโนไดซ์	2,000	941.02.920
					3,000	941.02.930
					6,000	941.02.960

Order reference

Please order threaded end insert for running track ⑤ and mounting rail ⑯, ⑰, ⑱, ⑲ separately.

ข้อแนะนำในการสั่งซื้อ

กรุณาสั่งซื้อแกนต่อรางสำหรับติดตั้งราง ⑤ รางยึดผนังพ ⑯, ⑰, ⑱, ⑲ แยกต่างหาก

We reserve the right to alter specifications without notice (HTH Architectural Hardware 2019).
บริษัทฯ ขอสงวนสิทธิ์ในการเปลี่ยนแปลงรายละเอียดโดยมิได้มีการแจ้งล่วงหน้า (อุปกรณ์สถาปัตยกรรม 2562)

Mounting brackets and accessories เหล็กฉากและอุปกรณ์เสริม			Area of application การใช้งาน	Material วัสดุ	Finish สี	Wall distance track centre mm ระยะห่างผนัง	Length mm ความยาว ราง มม.	Cat. No. รหัสสินค้า
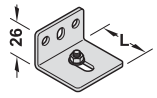	Mounting bracket เหล็กฉาก	⑩	For running track ① สำหรับรางบน ①	Steel เหล็ก	Galvanized สีกัลวาไนซ์	16–25	36	940.42.061
						18–33	44	940.62.061
						33–55	64	940.42.063
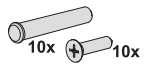	Threaded end insert for running track (1 set) แกนสำหรับต่อราง		For running track ⑤ and mounting rail ⑯,⑰,⑱,⑲ สำหรับรางบน ⑤ และราง ยึดผนัง ⑯,⑰,⑱,⑲	Steel เหล็ก	Galvanized สีกัลวาไนซ์	–	–	941.25.090

Cover plates and accessories ฝาครอบและอุปกรณ์เพิ่มเติม			Material วัสดุ	Finish สี	Length mm ความยาว มม.	Cat. No. รหัสสินค้า
	Ⓕ	Clip cover plate for running track ①,②,③,⑤ height 56 mm ฝาปิดแบบคลิป สำหรับรางบน ①,②,③,⑤ ความสูง 56 มม.	Aluminium อะลูมิเนียม	Silver coloured anodized สีเงินอโนไดซ์	2,000	940.43.123
					3,000	940.43.133
					6,000	940.43.163
	Ⓒ	Clip cover plate for running track ①,②,③,⑤ height 68 mm ฝาปิดแบบคลิป สำหรับรางบน ①,②,③,⑤ ความสูง 68 มม.	Aluminium อะลูมิเนียม	Silver coloured anodized สีเงินอโนไดซ์	2,000	940.43.120
					3,000	940.43.130
					6,000	940.43.160
	Ⓠ	Clip cover plate for running track ①,②,③,⑤ height 33 mm ฝาปิดแบบคลิป สำหรับรางบน ①,②,③,⑤ ความสูง 33 มม.	Aluminium อะลูมิเนียม	Silver coloured anodized สีเงินอโนไดซ์	2,000	941.25.620
					3,000	941.25.630
					6,000	941.25.660
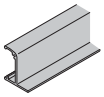	Ⓖ	Clip panel for running track ①, ②, ③, for integration in suspended ceilings ฝาปิดแบบคลิป สำหรับรางบน ①, ②, ③, พร้อมแผ่นปิดด้านล่าง	Aluminium อะลูมิเนียม	Silver coloured anodized สีเงินอโนไดซ์	2,000	940.43.620
					3,000	940.43.630
					6,000	940.43.660
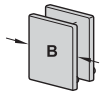	–	End cap set for panel Ⓒ, for running track ① ฝาครอบข้าง ครอบความ Ⓒ, สำหรับรางบน ①	Plastic พลาสติก	Silver coloured สีเงิน	44	940.43.031
		End cap set for panel Ⓒ, for running track ② ฝาครอบข้าง ครอบความ Ⓒ, สำหรับรางบน ②			59	940.43.020
		End cap set for panel Ⓒ, for running track ⑤, with mounting rail ⑰,⑲ ฝาครอบข้าง ครอบความ Ⓒ, สำหรับรางบน ⑤ รางบนติดรางยึดผนัง ⑰,⑲			52	941.25.033
		End cap set for panel Ⓒ, for running track ⑤, with mounting rail ⑯,⑱ ฝาครอบข้าง ครอบความ Ⓒ, สำหรับรางบน ⑤ รางบนติดรางยึดผนัง ⑯,⑱			63	941.25.034
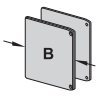	–	End cap set for panel Ⓕ, for running track ⑤, with mounting rail ⑰,⑲ ฝาครอบข้าง ครอบความ Ⓕ, สำหรับรางบน ⑤ รางบนติดรางยึดผนัง ⑰,⑲	Plastic พลาสติก	Silver coloured สีเงิน	54	940.43.028
		End cap set for panel Ⓕ, for running track ⑤, with mounting rail ⑯,⑱ ฝาครอบข้าง ครอบความ Ⓕ, สำหรับรางบน ⑤ รางบนติดรางยึดผนัง ⑯,⑱			64	941.25.037
	–	End cap set for panel Ⓕ, for running track ①,⑤ with mounting rail ⑰ ฝาครอบข้าง ครอบความ Ⓕ, สำหรับรางบน ①,⑤ รางบนติดรางยึดผนัง ⑰	Plastic พลาสติก	Silver coloured สีเงิน	50	941.25.040
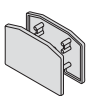		End cap set for 2xpanel Ⓠ, for running track ① ฝาครอบข้าง ครอบความ Ⓠ, สำหรับรางบน ①	Plastic พลาสติก	Silver coloured สีเงิน	51	941.25.042

We reserve the right to alter specifications without notice (HTH Architectural Hardware 2019).
เราขอสงวนสิทธิ์ในการเปลี่ยนแปลงรายละเอียดใดๆ โดยไม่ต้องแจ้งล่วงหน้า (อุปกรณ์สถาปัตยกรรม 2562)

Guides อุปกรณ์กันแกว่ง		Material วัสดุ	Finish สี	Cat. No. รหัสสินค้า
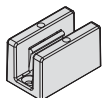	Clear threshold floor guide, for glass thickness 8-13 mm, Adjustable อุปกรณ์กันแกว่งแบบปรับได้ สำหรับกระจกหนา 8-13 มม. แบบปรับได้	Zinc alloy ซิงค์อัลลอยด์	Silver coloured anodized สีเงินอโนไดซ์	940.82.246
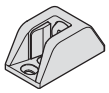	Centering door stop, for glass thicknesses 8, 10, 12.7 mm ตัวหยุดบาน สำหรับกระจกหนา 8, 10, 12.7 มม.	Zinc alloy ซิงค์อัลลอยด์	Silver coloured anodized สีเงินอโนไดซ์	940.82.075

6

We reserve the right to alter specifications without notice (HTH Architectural Hardware 2019).
บริษัทฯ ขอสงวนสิทธิ์การเปลี่ยนแปลงรายละเอียดโดยมิได้มีการแจ้งล่วงหน้า (อุปกรณ์ฮาร์ดแวร์ 2562)

Sliding door application for D-Line 11 50-J/80-J/120-J

การติดตั้งรูปแบบต่าง ๆ สำหรับอุปกรณ์บานเลื่อนรุ่น D-Line 11 50-J/80-J/120-J

Wall mounting with mounting bracket

การติดตั้งบนผนังด้วยเหล็กฉากติดผนัง

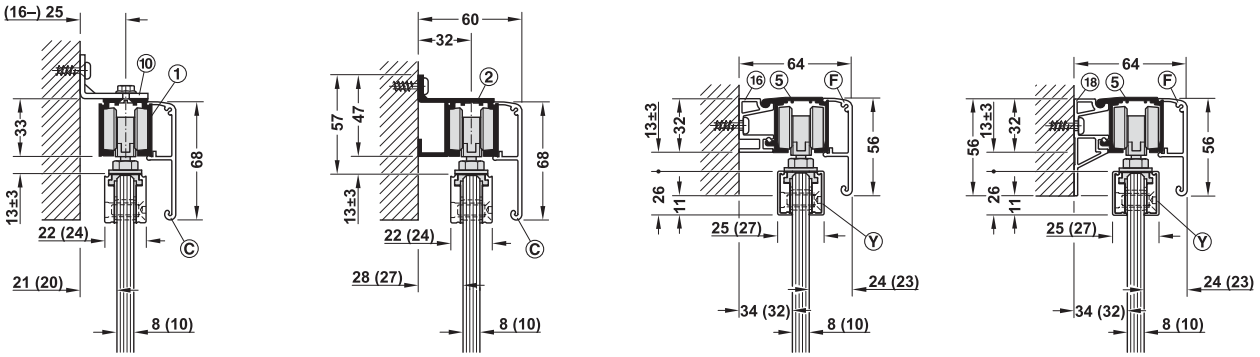

Wall mounting with mounting rail

การติดตั้งบนผนังด้วยรางยึดผนัง

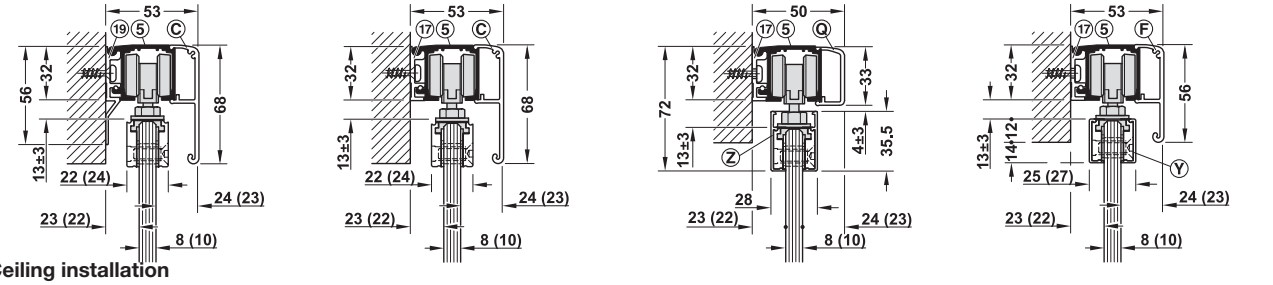

Ceiling installation

การติดตั้งบนเพดาน

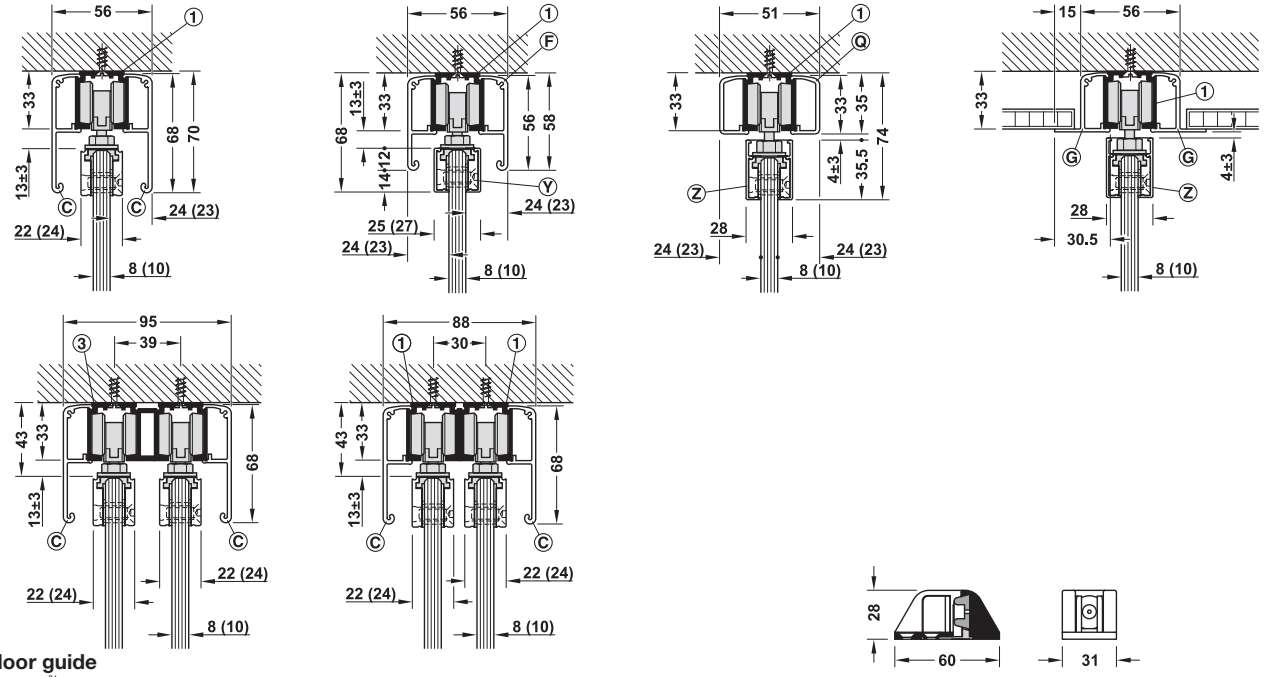

Floor guide

การติดตั้งกันแกว่ง

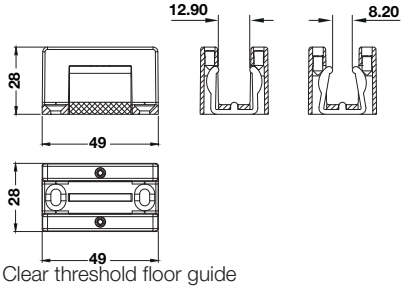

Clear threshold floor guide

กันแกว่งแบบปรับได้

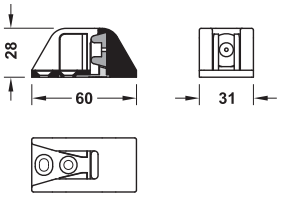

Centring door stop for centring doors and use as bottom door stopper for sliding door, for opening and closing.

หยุดที่ตรงกลางประตูใช้เป็นกันชนประตูด้านล่าง สำหรับประตูบานเลื่อน สามารถใช้สำหรับการเปิดและปิดได้

We reserve the right to alter specifications without notice (HTH Architectural Hardware 2019).
บริษัทฯ ขอสงวนสิทธิ์การเปลี่ยนแปลงรายละเอียดโดยไม่ได้การแจ้งล่วงหน้า (อุปกรณ์สถาปัตย์ มกราคม 2562)


INTENTIONAL BLANK PAGE

Running track set for wall pocket solution Classic

อุปกรณ์รางเสริมสำหรับบานเลื่อนหลังผนัง Classic

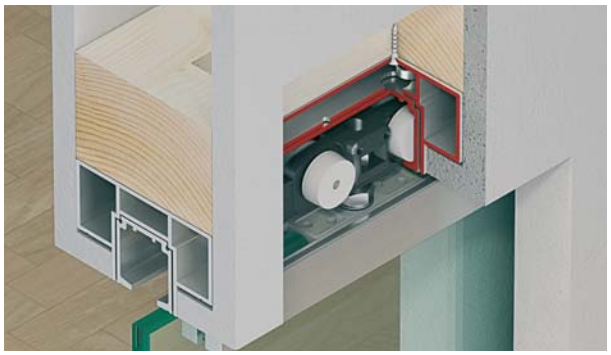



Feature

- For Classic 40-L/80-L/120-L and 40-J/80-J/120-J
- For internal wall pocket widths 75, 100 or 125 mm
- Running track, running gear, self-closing mechanism can removed after installation without wall opening
- Stopper position inside wall pocket can be adjusted after installation

Technical data

- Max. door weight per leaf: 40–120 kg

คุณสมบัติ

- สำหรับรุ่น Classic 40-L/80-L/120-L และ 40-J/80-J/120-J
- รางเสริมสำหรับสำหรับบานเลื่อนซ่อนหลังผนัง 75, 100 และ 125 มม.
- รางบน ลูกล้อ อุปกรณ์ เปิด-ปิด บานอย่างนุ่มนวล สามารถถอดออกได้ โดยที่ไม่ต้องรื้อผนัง
- อุปกรณ์หยุดบานสามารถปรับหลังจากติดตั้งเสร็จ

ข้อมูลทางเทคนิค

- สามารถรับน้ำหนักบานประตูสูงสุด 40-120 กก. ต่อหนึ่งบานประตู

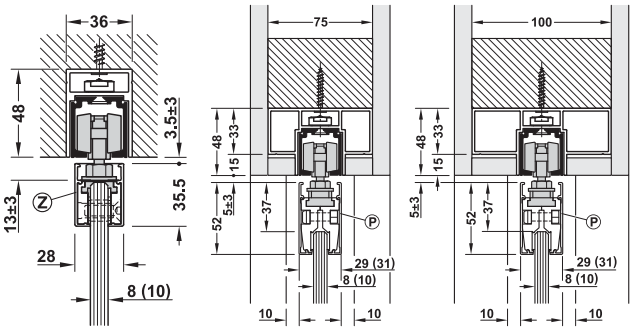

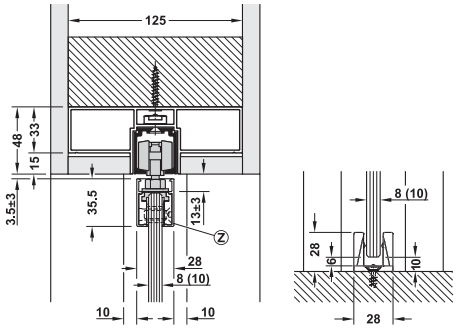

Fitting set อุปกรณ์รางเสริม		Material วัสดุ	Finish สี	Dim. (W x L) mm ขนาด (ก x ย) มม.	Effective length mm ความยาว มม.	Cat. No. รหัสสินค้า
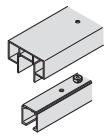	Track and rail set for wall pocket installation, consists of running track and mounting rail ชุดรางเสริมประกอบด้วย รางบน รางเสริม	Aluminium อะลูมิเนียม	Silver coloured anodized สีเงินอโนไดซ์	36 x 2,000	1,980	940.43.280
				36 x 2,500	2,480	940.43.281
				36 x 3,000	2,980	940.43.282
				75 x 2,000	1,980	940.43.291
				75 x 2,500	2,480	940.43.292
				75 x 3,000	2,980	940.43.293
				100 x 2,000	1,980	940.43.294
				100 x 2,500	2,480	940.43.295
				100 x 3,000	2,980	940.43.296
				125 x 2,000	1,980	940.43.297
				125 x 2,500	2,980	940.43.298
				125 x 3,000	2,980	940.43.299

We reserve the right to alter specifications without notice (HTH Architectural Hardware 2019).
บริษัทฯ ขอสงวนสิทธิ์ในการเปลี่ยนแปลงรายละเอียดโดยมิได้แจ้งล่วงหน้า (อุปกรณ์สถาปัตยกรรม 2562)

New products and systems: www.hafelethailand.com/www.hafele.co.th
ผลิตภัณฑ์และนวัตกรรมใหม่: www.hafelethailand.com/www.hafele.co.th

Application matrix for wall pocket solution

การใช้งานสำหรับบานเลื่อน แบบซ่อนหลังผนัง

Internal opening mm ความกว้างช่องเปิดบาน มม.	Door protrusion into the pocket mm ระยะประตูที่เกินจากช่องหลังผนัง มม.	Total door width mm ความกว้างบาน มม.	Glass clamp thickness mm ความหนาตัวหนีบกระจก มม.	Pocket width mm ความกว้างในผนัง	Gap between clip-on profile and pocket (left side and right side) mm ระยะห่างระหว่างบานกับช่องผนังข้าง	Masonry thickness (with frame, if applicable) mm ความหนาช่องผนังตามความเหมาะสม มม.
650–700	35	685–735	25–31	45–51	10	80–140
701–800		736– 835				80–170
801–1,000		836–1,035				80– 200
1,001–1,200		1,036–1,235				80–260
1,201–1,450		1,236–1,485				80–320

Note

Only in conjunction with clear threshold floor guide.

The wall pocket is in the middle of the masonry wall and must have enough space for door widths 685–1,485 mm

หมายเหตุ

สำหรับการติดตั้งแบบไม่มีธรณี

ช่องว่างตรงกลางระหว่างผนังต้องมีพื้นที่เพียงพอสำหรับ ความกว้างบานประตู 685-1,485 มม.

Slido Classic L (continuous glass clamp shoe)

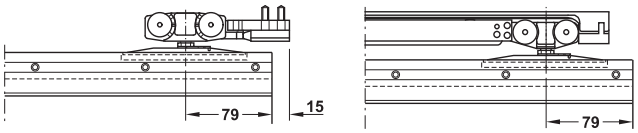

Slido Classic J

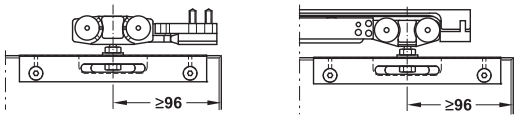

Note

Dimension from door edge to centre of suspension point or pivoting point must be adhered to.

This is required for swivelling the door into the wall pocket.

หมายเหตุ

ระยะตั้งแต่ขอบบานประตูถึงจุดหมุนของลูกล้อ

จะต้องหมุนเข้าไปในผนัง

Installation

รูปแบบการติดตั้ง

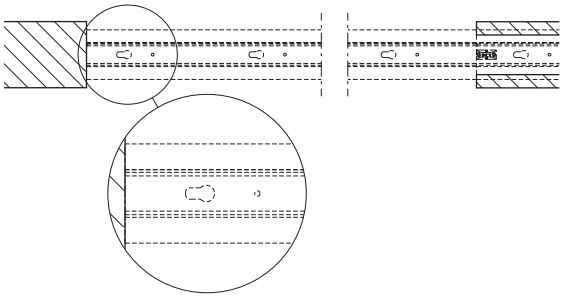

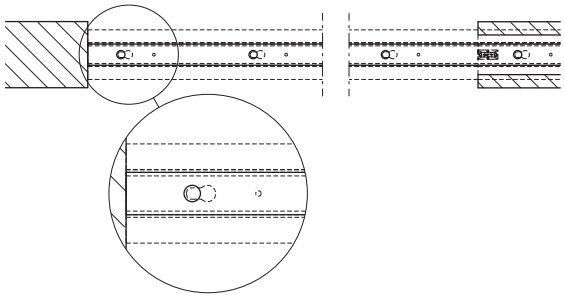

Mounting rail installation: Observe the position of the recesses

การติดตั้งรางบน: ข้อแนะนำในการติดตั้ง คือ เรียงช่องของรางให้ตรง

The running track is always clipped-in in direction of the locking point and secured with screws around the opening area.

รางบนจะถูกยึดตามจุดล็อค และติดตั้งสกรูบริเวณด้านข้างของจุดล็อค

Swivelling door into the pocket (example shows Slido Classic J)

หมุนบานประตูเข้าไปด้านในผนัง (ตัวอย่างจากรุ่น Classic J)

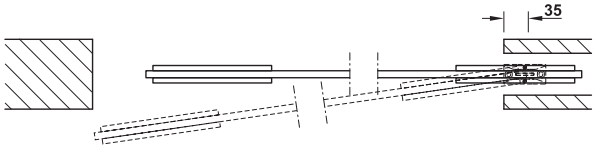

Order reference

Sliding door fitting Classic L and J ..... page 6.130/6.138

ข้อแนะนำในการสั่งซื้อ

อุปกรณ์ Classic L และ J ..... หน้า 6.130/6.138

We reserve the right to alter specifications without notice (HTH Architectural Hardware 2019).
เราขอสงวนสิทธิ์ในการเปลี่ยนแปลงรายละเอียดโดยไม่ต้องแจ้งให้ทราบล่วงหน้า (อุปกรณ์สถาปัตยกรรม 2562)

Sliding door fitting D-Line 11 80-R SLIDO

อุปกรณ์บานเลื่อน รุ่น D-Line 11 80-R SLIDO



Features

- For 1-leaf glass sliding door
- Self closing
- Suitable for tempered safety glass
- Suspension fitting with flange clip, clamp connection (installation without tools and glass drilling)

Technical data

- Max. door weight per leaf: 80 kg
- Min. door width: 650 mm
- Max. door width: 1,200 mm

คุณสมบัติ

- สำหรับบานเลื่อนเดียว
- สามารถปิดอัตโนมัติ
- เหมาะสำหรับกระจกเทมเปอร์
- เพลทแขวนบานแบบคลิป (ไม่ต้องใช้เครื่องมือและการเจาะกระจก)

ข้อมูลทางเทคนิค

- สามารถรับน้ำหนักบานได้มากสุด: 80 กก. ต่อหนึ่งบานประตู
- ความกว้างบานอย่างน้อย: 650 มม.
- ความกว้างบานสูงสุด: 1,200 มม.

Section guide and trolley hanger

รูปแบบการติดตั้งชุดล้อและกันแกว่ง

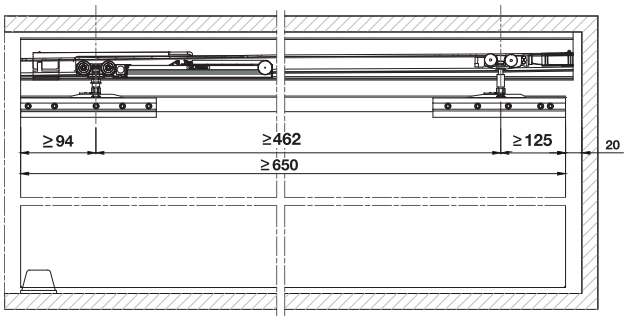

Ceiling installation and wall mounting

วิธีการติดตั้งที่ผนังและติดตั้งบนเพดาน

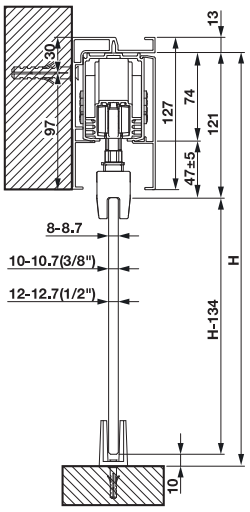

Wall installation with glass panel
ติดตั้งบนผนัง สำหรับประตูบานกระจก

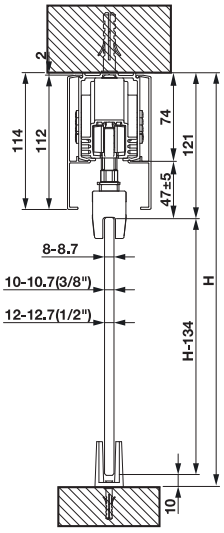

Celling installation with glass panel
ติดตั้งบนเพดาน สำหรับประตูบานกระจก

H = Total height
H = ความสูงทั้งหมด

Sliding door fitting set อุปกรณ์บานเลื่อนครบชุด		Glass thickness mm ความหนาของกระจก มม.		
		8	10	12
	One side with soft close mechanism, without running track พร้อมระบบการปิดแบบนุ่มนวล 1 ด้าน, ไม่รวมรางบน	940.82.750	940.82.751	940.82.752

Packing: 1 set
ขนาดบรรจุ: 1 ชุด

IPI 21.109

We reserve the right to alter specifications without notice (HTH Architectural Hardware 2019).
บริษัทฯ ขอสงวนสิทธิ์การเปลี่ยนแปลงรายละเอียดโดยไม่ต้องแจ้งล่วงหน้า (อุปกรณ์สถาปัตยกรรม 2562)

Set consisting of ประกอบด้วย		For 1-leaf สำหรับ 1 บาน
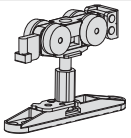	Running gear, 4-wheel, suspension screws with nut and flange clip for hooking in (without tool) ลูกล้อพร้อมสกรูและแหวนยึด แผ่นเพลทเหล็กแขวนบานแบบคลิป	1 pc. 1 ชิ้น
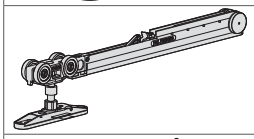	Running gear, 4-wheel, suspension screws with nut and flange clip for hooking in (without tool) soft and self-closing ลูกล้อพร้อมสกรูและแหวนยึดแผ่นเพลทเหล็กแขวนบานแบบคลิป พร้อมระบบปิดแบบนุ่มนวล	1 pc. 1 ชิ้น
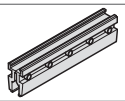	Glass clamp ตัวหนีบกระจก	2 pcs. 2 ชิ้น
	End cap set ฝาครอบตัวหนีบกระจก	4 pcs. 4 ชิ้น
	Floor guide กันแกว่ง	1 pc. 1 ชิ้น
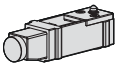	Stopper กันกระแทกบาน	1 pc. 1 ชิ้น
	Release device with stopper อุปกรณ์ปลดบานพร้อมตัวหยุดใช้กับระบบปิดแบบนุ่มนวล	1 pc. 1 ชิ้น

Tracks and accessories รางและอุปกรณ์เสริม		Material วัสดุ	Finish สี	Length mm ความยาว มม.	Cat. No. รหัสสินค้า
	Running track set, inside mounting รางบนติดตั้งภายในราง	Aluminium อะลูมิเนียม	Silver coloured anodise สีเงินอโนไดซ์	2,000	940.82.277
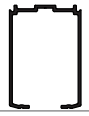	Track, ceiling mounting รางบนติดตั้งกับฝ้าเพดาน	Aluminium อะลูมิเนียม	Silver coloured anodise สีเงินอโนไดซ์	2,000	940.82.279
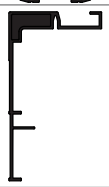	Track, wall mounting รางบนติดตั้งบนผนัง	Aluminium อะลูมิเนียม	Silver coloured anodise สีเงินอโนไดซ์	2,000	940.82.281
	Clip cover plate for running track ฝาปิดแบบคลิป สำหรับรางบน	Aluminium อะลูมิเนียม	Silver coloured anodise สีเงินอโนไดซ์	2,000	940.82.283

Order reference
Track stopper, magnet ..... page 6.52

ข้อแนะนำในการสั่งซื้อ
อุปกรณ์หยุดบานพร้อมแม่เหล็ก ..... หน้า 6.52

We reserve the right to alter specifications without notice (HTH Architectural Hardware 2019).
บริษัทฯ ขอสงวนสิทธิ์ในการเปลี่ยนแปลงรายละเอียดโดยมิได้มีการแจ้งล่วงหน้า (อุปกรณ์สถาปัตยกรรม 2562)

Sliding door fitting Classic 160-L SLIDO

อุปกรณ์บานเลื่อน รุ่น Classic 160-L SLIDO

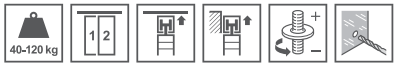

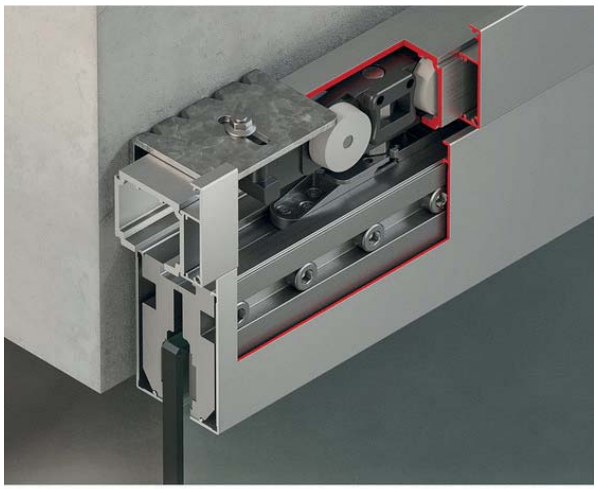



Feature

- For 1- and 2-leaf glass sliding door
- Suitable for tempered safety glass
- Door height adjustable ± 4 mm
- Suspension with flange clip

Technical data

- For glass thicknesses: 8, 10, 12, 12.7, 15, 17, 19 mm
- Max. door weight per leaf: 160 kg
- Min. door width: 700 mm

คุณสมบัติ

- สำหรับบานเลื่อนเดี่ยวและบานเลื่อนคู่
- เหมาะสำหรับกระจกเทมเปอร์นิรภัย
- สามารถปรับความสูงบานได้ ± 4 มม.
- เพลทแขวนบานแบบคลิป

ข้อมูลทางเทคนิค

- สำหรับกระจกหนา 8, 10 , 12, 12.7, 15, 17, 19 มม.
- สามารถรับน้ำหนักบานสูงสุด 160 กก. ต่อหนึ่งบานประตู
- ความกว้างบานอย่างน้อย 700 มม.

Glass preparation details

ขนาดเตรียมบานกระจก

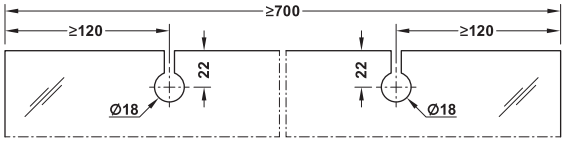

Flange clip

เพลทแขวนบานแบบคลิป

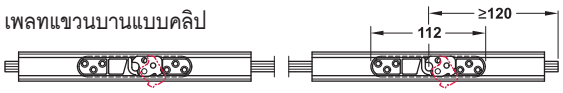

Left flange clip
เพลทด้านซ้าย

Right flange clip
เพลทด้านขวา

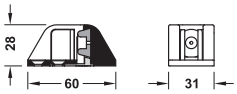



Door stop for centring doors and use as boottom door stopper for sliding door for opening and closing.

อุปกรณ์กันแกว่งสำหรับหยุดบานประตู สามารถใช้กับด้านเปิดหรือปิดบาน

Ceiling installation and wall mounting

วิธีการติดตั้งที่ฝ้า เพดาน และผนัง

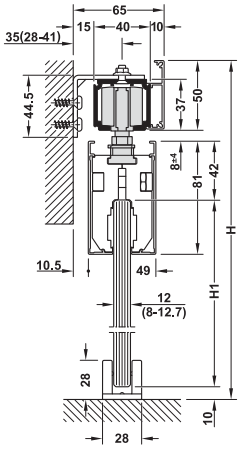

Glass thickness 8 – 12.7 mm
H=door height/ H1=door height

สำหรับกระจกหนา 8 - 12.7 มม.
H=ความสูงรวม/ H1=ความสูงบานประตู

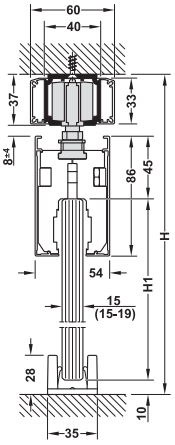

Glass thickness 15 – 19 mm
สำหรับกระจกหนา 15 - 19 มม.

Section trolley hanger and guide

รูปแบบการติดตั้งชุดลูกล้อและกันแกว่ง

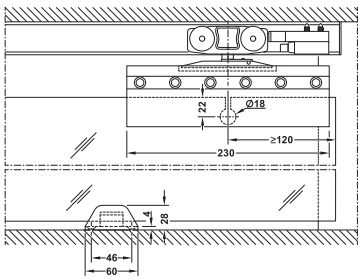

Sliding door fitting set, without running track อุปกรณ์บานเลื่อนครบชุด (ไม่รวมรางบน)		Glass thickness mm สำหรับกระจกหนา มม.	Cat.No. รหัสสินค้า
	Without soft closing mechanism ไม่มีระบบการปิดแบบนุ่มนวล	8, 10, 12, 12.7	941.62.030
		15, 16, 17, 19	941.62.031

Packing: 1 set
ขนาดบรรจุ: 1 ชุด

We reserve the right to alter specifications without notice (HTH Architectural Hardware 2019).
เรามีสิทธิ์ปรับเปลี่ยนรายละเอียดโดยไม่ต้องแจ้งล่วงหน้า (อุปกรณ์สถาปัตยกรรม 2562)

Tracks and accessories รางและอุปกรณ์เสริม		Material วัสดุ	Finish สี	For glass thickness mm สำหรับกระจกหนา มม.	Length mm ความยาว มม.	Cat. No. รหัสสินค้า
Wall mounting and ceiling installation การติดตั้งผนังและฝ้าเพดาน						
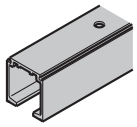	Running track, pre-drilled, 40.5 x 36.5 mm (W x H) รางบนพร้อมรูน็อต 40.5 x 36.5 มม. (ก x ส)	Aluminium อะลูมิเนียม	Silver coloured anodized สีเงินอโนไดซ์	–	3,000	941.62.721
					3,000	941.62.731
					4,000	941.62.741
					6,000	941.62.761
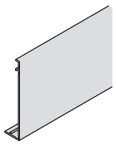	Clip panel for glass clamp shoe ฝาครอบตัวหนีบกระจก	Aluminium อะลูมิเนียม	Silver coloured anodized สีเงินอโนไดซ์	8, 10, 12, 12.7	1,500	941.62.407
					2,000	941.62.408
				15, 16, 17, 19	1,500	941.62.409
					2,000	941.62.410
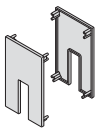	End cap set for glass clamp shoe ฝาครอบตัวหนีบกระจก	Aluminium อะลูมิเนียม	Silver coloured anodized สีเงินอโนไดซ์	8, 10, 12, 12.7	–	941.62.413
				15, 16, 17, 19	–	941.62.414
Wall mounting การติดตั้งที่ผนัง						
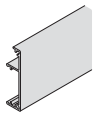	Clip panel, height 50 mm ฝาครอบสูง 50 มม.	Aluminium อะลูมิเนียม	Silver coloured anodized สีเงินอโนไดซ์	–	2,000	941.62.404
					3,000	941.62.405
					6,000	941.62.406
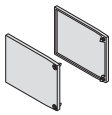	End cap set ฝาครอบราง	Aluminium อะลูมิเนียม	Silver coloured anodized สีเงินอโนไดซ์	–	–	941.62.412
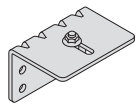	Mounting bracket (install every 400 mm) เหล็กฉาก (ติดตั้งทุกระยะ 400 มม.)	Steel เหล็ก	Galvanized สีกัลวาไนซ์	–	–	941.62.416
Ceiling installation การติดตั้งที่เพดาน						
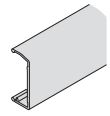	Clip panel, height 33 mm ฝาครอบสูง 33 มม.	Aluminium อะลูมิเนียม	Silver coloured anodized สีเงินอโนไดซ์	–	2,000	941.25.620
					3,000	941.25.630
					6,000	941.25.660
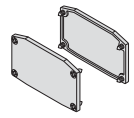	End cap set ฝาครอบ	Aluminium อะลูมิเนียม	Silver coloured anodized สีเงินอโนไดซ์	–	–	941.62.411
Accessories อุปกรณ์เสริม						
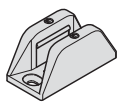	Floor guide กันแกว่งบาน	Zinc alloy ซิงค์อัลลอยด์	Silver coloured anodized สีเงินอโนไดซ์	8, 10, 12, 12.7	–	940.82.076
				15, 16, 17, 19	–	941.62.202
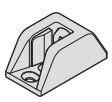	Centering door stop กันแกว่งปลายบาน	Zinc alloy ซิงค์อัลลอยด์	Silver coloured anodized สีเงินอโนไดซ์	8, 10, 12, 12.7	–	940.82.075
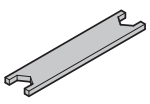	Spanner อุปกรณ์ปรับบาน	Steel เหล็ก	Galvanized สีกัลวาไนซ์	–	–	940.43.032

Order reference

Please order tracks, panels and accessories separately. Order 2 sets for 2-leaf sliding doors.

ข้อแนะนำในการสั่งซื้อ

กรุณาสั่งซื้อราง, บานประตูและอุปกรณ์ติดตั้งแยกต่างหาก สำหรับบานเลื่อน 2 บาน กรุณาสั่งซื้ออุปกรณ์ 2 ชุด

We reserve the right to alter specifications without notice (HTH Architectural Hardware 2019).
บริษัทฯ ขอสงวนสิทธิ์ในการเปลี่ยนแปลงรายละเอียดโดยมิได้มีการแจ้งล่วงหน้า (อุปกรณ์สถาปัตยกรรม 2562)

Sliding door fitting Classic 240-L SLIDO

อุปกรณ์บานเลื่อน รุ่น Classic 240-L SLIDO

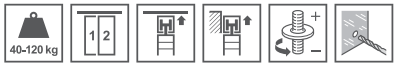

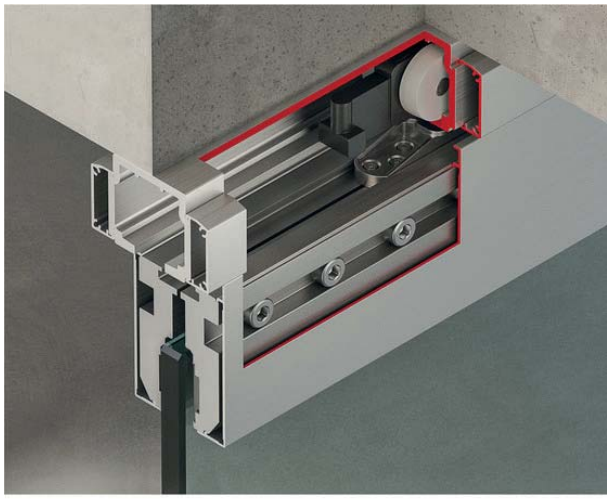



Feature

- For 1- and 2-leaf glass sliding door
- Suitable for tempered safety glass
- Door height adustable ± 4 mm
- Suspension with flange clip

Technical data

- For glass thicknesses: 8, 10, 12, 12.7, 15, 16, 17, 19 mm
- Max. door weight per leaf: 240 kg
- Min. door width: 900 mm

คุณสมบัติ

- สำหรับบานเลื่อนเดี่ยวและบานเลื่อนคู่
- เหมาะสำหรับกระจกเทมเปอร์นิรภัย
- สามารถปรับความสูงบานได้ ± 4 มม.
- เพลทแขวนบานแบบคลิป

ข้อมูลทางเทคนิค

- สำหรับกระจกหนา 8, 10 , 12, 12.7, 15, 16, 17, 19 มม.
- สามารถรับน้ำหนักบานสูงสุด 240 กก. ต่อหนึ่งบานประตู
- ความกว้างบานอย่างน้อย 900 มม.

Glass preparation details

ขนาดเตรียมบานกระจก

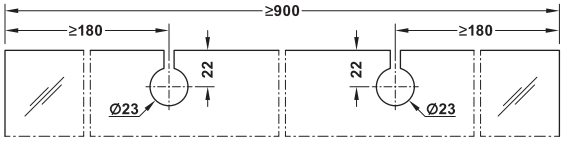

Flange clip

เพลทแขวนบานแบบคลิป

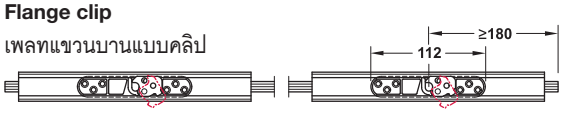

Left flange clip
เพลทด้านซ้าย

Right flange clip
เพลทด้านขวา

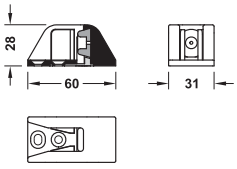

Centring door stop for centring doors and for use as boottom door stopper for sliding door, can be used for opening and closing

อุปกรณ์กันแกว่งสำหรับหยุดบานประตู สามารถใช้กับด้านเปิดหรือปิดบาน

Ceiling installation and wall mounting

วิธีการติดตั้งที่ฝ้า เพดาน และผนัง

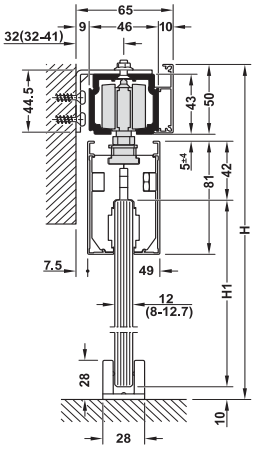

Glass thickness 8 – 12.7 mm
H=door height/ H1=door height

สำหรับกระจกหนา 8 - 12.7 มม.
H=ความสูงรวม/ H1=ความสูงบานประตู

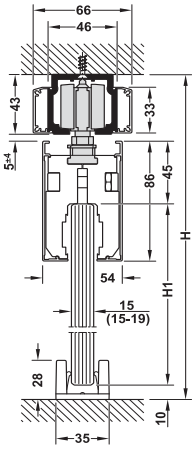

Glass thickness 15 – 19 mm
สำหรับกระจกหนา 15 - 19 มม.

Section trolley hanger and guide

รูปแบบการติดตั้งชุดลูกล้อและกันแกว่ง

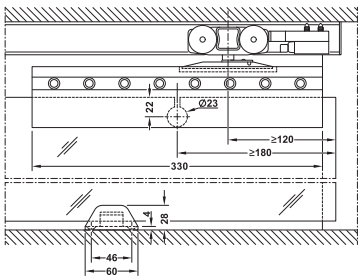

Sliding door fitting set, without running track อุปกรณ์บานเลื่อนครบชุด (ไม่รวมรางบน)		Glass thickness mm สำหรับกระจกหนา มม.	Cat.No. รหัสสินค้า
	Without soft close mechanism ไม่มีระบบการปิดแบบนุ่มนวล	8, 10, 12, 12.7	941.62.032
		15, 16, 17, 19	941.62.033

Packing: 1 set
ขนาดบรรจุ: 1 ชุด

We reserve the right to alter specifications without notice (HTH Architectural Hardware 2019).
เราขอสงวนสิทธิ์ในการเปลี่ยนแปลงรายละเอียดโดยไม่ต้องแจ้งล่วงหน้า (อุปกรณ์สถาปัตยกรรม 2562)

Tracks and accessories รางและอุปกรณ์เสริม		Material วัสดุ	Finish สี	For glass thickness mm สำหรับกระจกหนา มม.	Length mm ความยาว มม.	Cat. No. รหัสสินค้า
Wall mounting and ceiling installation การติดตั้งผนังและฝ้าเพดาน						
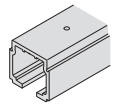	Running track, pre-drilled, 46 x 43 mm (W x H) รางบนพร้อมรูนำร่อง 46 x 43 มม. (ก x ส)	Aluminium อะลูมิเนียม	Silver coloured anodized สีเงินอโนไดซ์	–	3,000	941.62.603
					6,000	941.62.606
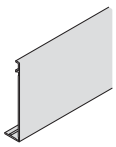	Clip panel for glass clamp shoe ฝาครอบตัวหนีบกระจก	Aluminium อะลูมิเนียม	Silver coloured anodized สีเงินอโนไดซ์	8, 10, 12, 12.7	1,500	941.62.407
					2,000	941.62.408
				15, 16, 17, 19	1,500	941.62.409
					2,000	941.62.410
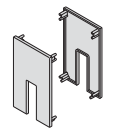	End cap set for glass clamp shoe ฝาครอบตัวหนีบกระจก	Aluminium อะลูมิเนียม	Silver coloured anodized สีเงินอโนไดซ์	8, 10, 12, 12.7	–	941.62.413
				15, 16, 17, 19	–	941.62.414
Wall mounting การติดตั้งที่ผนัง						
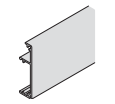	Clip panel, height 50 mm ฝาครอบสูง 50 มม.	Aluminium อะลูมิเนียม	Silver coloured anodized สีเงินอโนไดซ์	–	3,000	941.62.405
					6,000	941.62.406
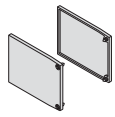	End cap set ฝาครอบราง	Aluminium อะลูมิเนียม	Silver coloured anodized สีเงินอโนไดซ์	–	–	941.62.412
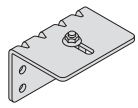	Mounting bracket (install every 400 mm) เหล็กฉาก (ติดตั้งทุกระยะ 400 มม.)	Steel เหล็ก	Galvanized สีกัลวาไนซ์	–	–	941.62.416
Ceiling installation การติดตั้งเพดาน						
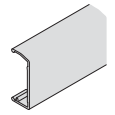	Clip panel, height 33 mm ฝาครอบสูง 33 มม.	Aluminium อะลูมิเนียม	Silver coloured anodized สีเงินอโนไดซ์	–	3,000	941.25.630
					6,000	941.25.660
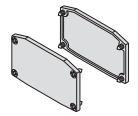	End cap set ฝาครอบ	Aluminium อะลูมิเนียม	Silver coloured anodized สีเงินอโนไดซ์	–	–	941.62.415
Accessories อุปกรณ์เสริม						
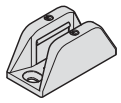	Clear threshold floor guide กันแกว่งบานแบบไม่มีธรณีประตู	Zinc alloy ซิงค์อัลลอยด์	Silver coloured anodized สีเงินอโนไดซ์	8, 10, 12, 12.7	–	940.82.076
				15, 16, 17, 19	–	941.62.202
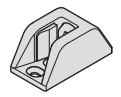	Centering door stop กันแกว่งปลายบาน	Zinc alloy ซิงค์อัลลอยด์	Silver coloured anodized สีเงินอโนไดซ์	8, 10, 12, 12.7	–	940.82.075
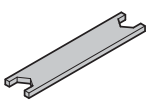	Spanner อุปกรณ์ปรับบาน	Steel เหล็ก	Galvanized สีกัลวาไนซ์	–	–	940.43.032

Order reference

Please order tracks, panels and accessories separately. Order 2 sets for 2-leaf sliding doors.

ข้อแนะนำในการสั่งซื้อ

กรุณาสั่งซื้อราง, บานประตูและอุปกรณ์ติดตั้งแยกต่างหาก สำหรับบานเลื่อน 2 บาน กรุณาสั่งซื้ออุปกรณ์ 2 ชุด

We reserve the right to alter specifications without notice (HTH Architectural Hardware 2019).
บริษัทฯ ขอสงวนสิทธิ์ในการเปลี่ยนแปลงรายละเอียดโดยมิได้มีการแจ้งล่วงหน้า (อุปกรณ์สถาปัตย์ปี 2562)

Sliding door fitting D-Line12 40F/50F/80F/120F SLIDO

อุปกรณ์บานเลื่อน รุ่น D-Line12 40F/50F/80F/120F SLIDO



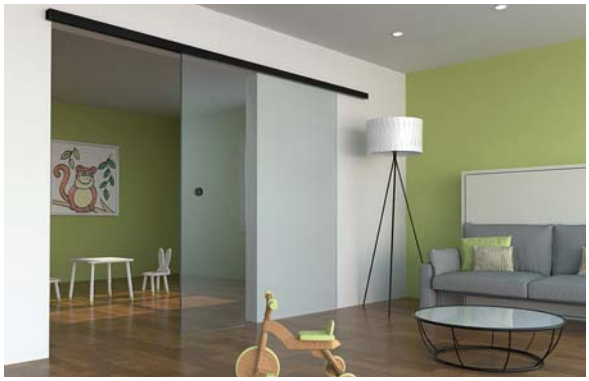

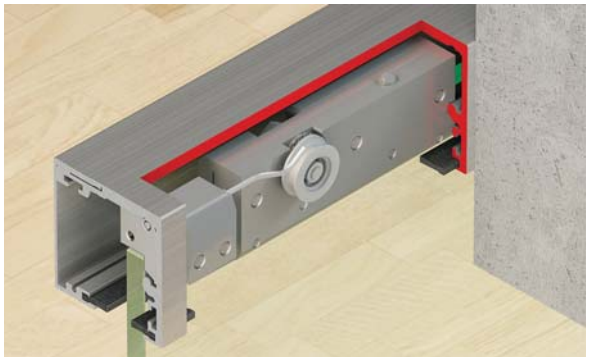

Feature

- For 1- and 2-leaf glass sliding door
- Wall mounting or ceiling installation
- Door height adjustable +4/-3 mm

Technical data

- Max. door weight per leaf: 40/50/80/120 kg
- For glass thickness: 8 or 10 mm

คุณสมบัติ

- สำหรับบานเลื่อนเดี่ยวและบานเลื่อนคู่
- สำหรับติดตั้งกับผนังหรือฝ้าเพดาน
- สามารถปรับความสูงบานประตูได้ +4/-3 มม.

ข้อมูลทางเทคนิค

- สามารถรับน้ำหนักบานประตูสูงสุด 40/50/80/120 กก. ต่อ 1 บานประตู
- สำหรับกระจกหนา 8 หรือ 10 มม.

Ceiling and wall installation

รูปแบบการติดตั้งบนฝ้า และผนัง

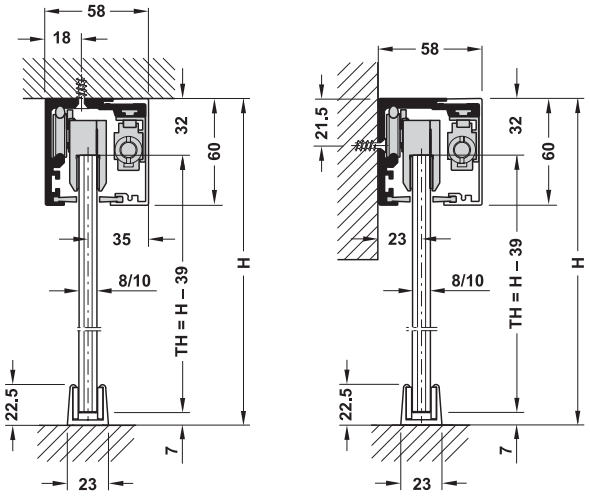

H = Total height
TH = Door height

H = ความสูงรวม
TH = ความสูงบานประตู

Glass drilling dimensions when using secrity pin (optional)

ระยะเจาะกระจกกรณีติดตั้งด้วยสลักกระจก

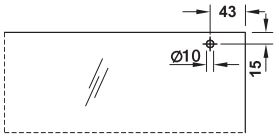

For weight 40, 50 kg
สำหรับน้ำหนัก 40, 50 กก.

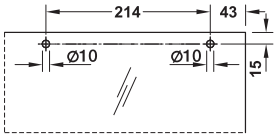

For weight 80, 120 kg
สำหรับน้ำหนัก 80, 120 กก.

Sliding door fitting sets, without running track อุปกรณ์บานเลื่อนครบชุด (ไม่รวมรางบน)		Material วัสดุ	Finish สี	40 kg 40 กก.	50 kg 50 กก.	80 kg 80 กก.	120 kg 120 กก.
	Without soft close mechanism ไม่มีระบบการปิดแบบนุ่มนวล	Aluminium อะลูมิเนียม	Silver coloured anodized สีเงินอโนไดซ์	–	940.67.512	–	941.30.013
		Aluminium อะลูมิเนียม	Stainless steel coloured anodized สีสแตนเลส อโนไดซ์	–	940.67.514	–	941.30.016
		Aluminium อะลูมิเนียม	Black anodized สีดำอโนไดซ์	–	940.67.516	–	941.30.019
	On both sides with softclose mechanism พร้อมระบบปิดแบบนุ่มนวลทั้งสองข้าง	Aluminium อะลูมิเนียม	Silver coloured anodized สีเงินอโนไดซ์	940.67.017	940.67.513	941.30.014	941.30.015
		Aluminium อะลูมิเนียม	Stainless steel coloured anodized สีสแตนเลส อโนไดซ์	940.67.018	940.67.515	941.30.017	941.30.018
		Aluminium อะลูมิเนียม	Black anodized สีดำอโนไดซ์	940.67.019	940.67.517	941.30.020	941.30.021

Order reference

Track, panel and accessories must be order separately. For 2-leaf sliding doors please order 2 sets.

ข้อแนะนำการสั่งซื้อ

กรุณาสั่งซื้อต่างหาก สำหรับราง บานประตู และอุปกรณ์เสริม สำหรับบานเลื่อนคู่ กรุณาสั่งซื้อชุดลูกล้อจำนวน 2 ชุด

We reserve the right to alter specifications without notice (HTH Architectural Hardware 2019).
เราขอสงวนสิทธิ์ในการเปลี่ยนแปลงรายละเอียดโดยไม่ต้องแจ้งล่วงหน้า (อุปกรณ์สถาปัตยกรรม 2562)

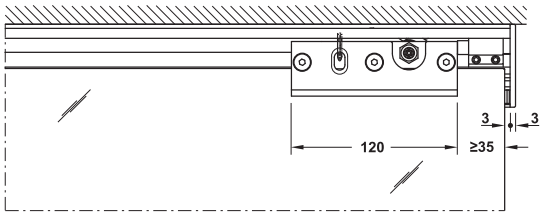

Section trolley hanger 50F without soft and self closing mechanism
ระยะการติดตั้งลูกล้อไม่มีระบบปิดนุ่มนวล รุ่น 50F

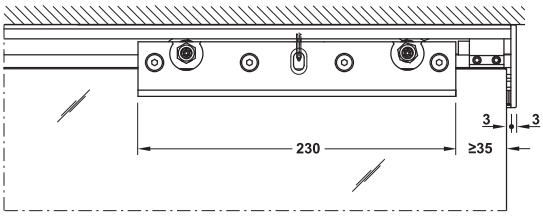

Section trolley hanger 80F/120F without soft and self closing mechanism
ระยะการติดตั้งลูกล้อไม่มีระบบปิดนุ่มนวล รุ่น 80F/120F

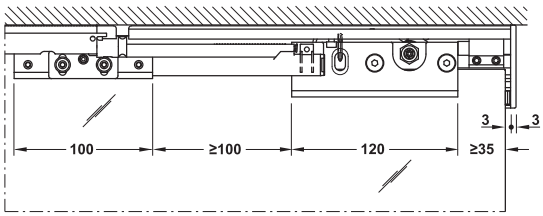

Section trolley hanger 40F/50F with soft and self closing mechanism
ระยะการติดตั้งลูกล้อพร้อมระบบปิดนุ่มนวล รุ่น 40F/50F

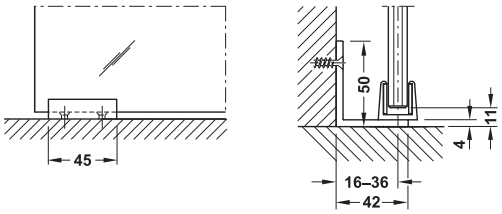

Section floor guide
ระยะการติดตั้งสำหรับอุปกรณ์กันแกว่ง

Set consisting of ประกอบด้วย				Packing ขนาดบรรจุ
50F/120F without soft closing mechanism **50F/120F ไม่มีระบบการปิดแบบนุ่มนวล**				
Running gear for 50 kg ลูกล้อสำหรับ 50 กก.	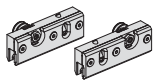	Running gear for 120 kg ลูกล้อสำหรับ 120 กก.	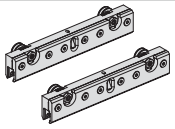	2 pcs. 2 ชิ้น
Stopper ตัวหยุดบาน	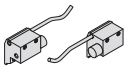			2 pcs. 2 ชิ้น
Floor guide อุปกรณ์กันแกว่ง				1 pc. 1 ชิ้น
40F/50F/80F/120F with soft and self closing mechanism (both sides) **40F/50F/80F/120F พร้อมระบบปิดนุ่มนวลทั้ง 2 ด้าน**				
Running gear for 40/50 kg ลูกล้อสำหรับ 40/50 กก.	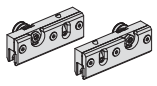	Running gear for 80/120 kg ลูกล้อสำหรับ 80/120 กก.	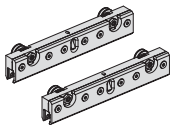	2 pcs. 2 ชิ้น
Stopper ตัวหยุดบาน	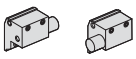			2 pcs. 2 ชิ้น
Floor guide อุปกรณ์กันแกว่ง				1 pc. 1 ชิ้น
Release device for soft and self closing mechanism อุปกรณ์ปลดกลไกปิดแบบนุ่มนวล	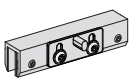			1 pc. 1 ชิ้น
Solf and self closing mechanism อุปกรณ์ปิดแบบนุ่มนวล	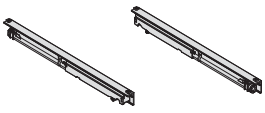			1 pc. 1 ชิ้น

6

We reserve the right to alter specifications without notice (HTH Architectural Hardware 2019).
เรายังคงสงวนสิทธิ์ในการเปลี่ยนแปลงรายละเอียดโดยไม่ต้องแจ้งให้ทราบล่วงหน้า (อุปกรณ์สถาปัตยกรรม 2562)

Tracks and accessories รางบนและอุปกรณ์เสริม		Material วัสดุ	Finish สี	Length mm ความยาว มม.	Cat. No. รหัสสินค้า
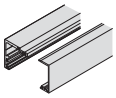	Running track set for wall mounting รางบนติดตั้งกับผนัง	Aluminium อะลูมิเนียม	Silver coloured anodized สีเงินอโนไดซ์	2,000	940.67.820
				3,000	940.67.830
				4,000	940.67.840
				6,000	940.67.860
		Aluminium อะลูมิเนียม	Stainless steel coloured anodized สีสแตนเลส อโนไดซ์	2,000	940.67.821
				3,000	940.67.831
				4,000	940.67.841
				6,000	940.67.861
		Aluminium อะลูมิเนียม	Black anodized สีดำอโนไดซ์	2,000	940.67.611
				3,000	940.67.612
				4,000	940.67.613
				6,000	940.67.614
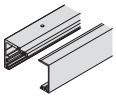	Running track set for ceiling installation รางบนสำหรับติดตั้งกับฝ้าเพดาน	Aluminium อะลูมิเนียม	Silver coloured anodized สีเงินอโนไดซ์	2,000	940.67.920
				3,000	940.67.930
				4,000	940.67.940
				6,000	940.67.960
		Aluminium อะลูมิเนียม	Stainless steel coloured anodized สีสแตนเลส อโนไดซ์	2,000	940.67.921
				3,000	940.67.931
				4,000	940.67.941
				6,000	940.67.961
		Aluminium อะลูมิเนียม	Black anodized สีดำอโนไดซ์	2,000	940.67.615
				3,000	940.67.616
				4,000	940.67.617
				6,000	940.67.618
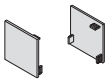	End cap clipping on, 1 pair ฝาปิดปลายรางแบบกด 1 คู่	Plastic พลาสติก	Aluminium coloured สีอะลูมิเนียม	–	940.67.060
		Plastic พลาสติก	Stainless steel coloured สีสแตนเลสสตีล	–	940.67.061
		Plastic พลาสติก	Black สีดำ	–	940.67.434
	Floor guide อุปกรณ์กันแกว่ง	Aluminium อะลูมิเนียม	Silver coloured anodized สีเงินอโนไดซ์	–	940.42.036
		Aluminium อะลูมิเนียม	Stainless steel coloured anodized สีสแตนเลส อโนไดซ์	–	940.42.037
		Aluminium อะลูมิเนียม	Black anodized สีดำอโนไดซ์	–	940.67.210
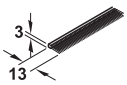	Brush seal ซีล	Plastic พลาสติก	–	2,000	940.67.720
				3,000	940.67.730
				6,000	940.67.760
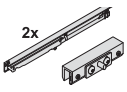	Soft and self closing mechanism set for each door, on both sides ระบบการปิดแบบนุ่มนวลทั้ง 2 ด้าน	Aluminium/Plastic อะลูมิเนียม/พลาสติก	Door weight 40 kg สำหรับบานน้ำหนัก 40 กก.	–	941.30.080
		Aluminium/Plastic อะลูมิเนียม/พลาสติก	Door weight 80 kg สำหรับบานน้ำหนัก 80 กก.	–	941.30.081
		Aluminium/Plastic อะลูมิเนียม/พลาสติก	Door weight 120 kg สำหรับบานน้ำหนัก 120 กก.	–	941.30.082
	Glass clamp threaded end สลักกระจก	Steel/Plastic เหล็ก/พลาสติก	–	–	940.67.090
	Wall mounting bracket for floor guide including mounting screw อุปกรณ์ยึดผนังสำหรับกันแกว่งล่าง พร้อมสกรูติดตั้ง	Aluminium อะลูมิเนียม	Silver coloured anodized สีเงินอโนไดซ์	–	940.67.080
		Aluminium อะลูมิเนียม	Stainless steel coloured anodized สีสแตนเลส อโนไดซ์	–	940.67.081
		Aluminium อะลูมิเนียม	Black anodized สีดำอโนไดซ์	–	940.67.433

We reserve the right to alter specifications without notice (HTH Architectural Hardware 2019).
เราขอสงวนสิทธิ์ในการเปลี่ยนแปลงรายละเอียดโดยไม่ต้องแจ้งล่วงหน้า (อุปกรณ์สถาปัตยกรรม 2562)

Wall compensation unit profile
รางเสริมสำหรับระยะห่างผนัง

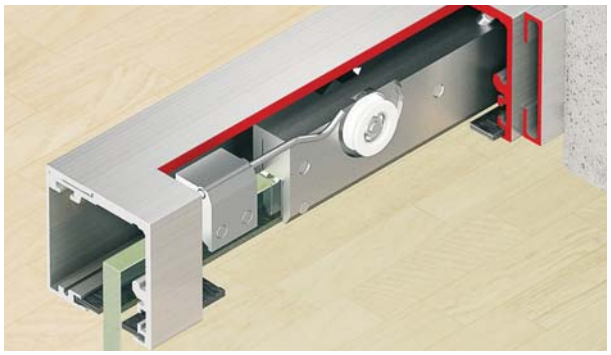

Feature
- Installation: Wall mounting

คุณสมบัติ
- การติดตั้ง: ติดตั้งบนผนัง

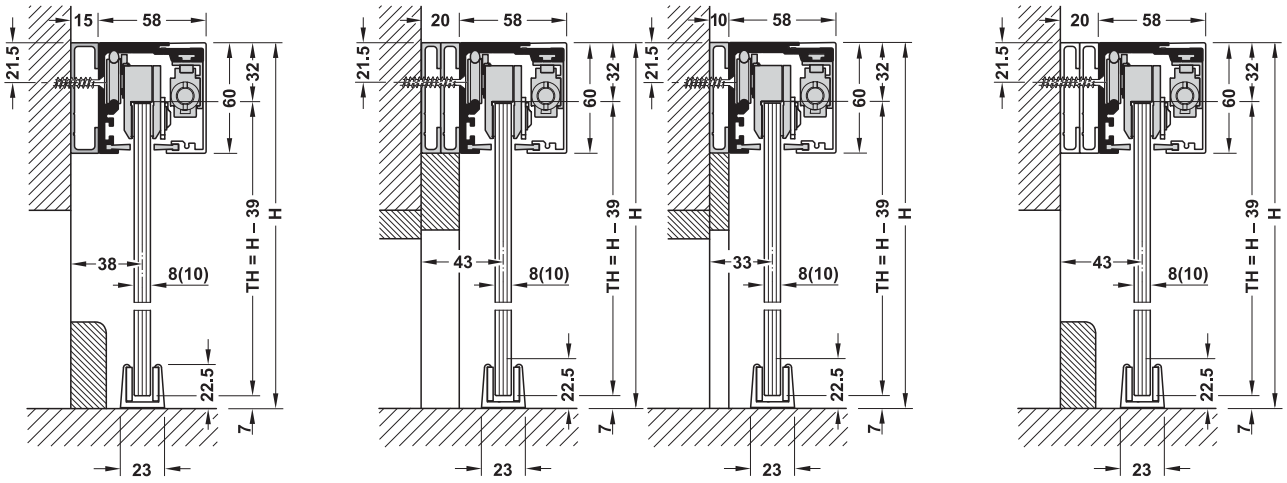

H = total height
TH = door height

H = ความสูงรวม
TH = ความสูงบานประตู

Note
2 x 10 mm compensation units must be used for 20 mm wall distance. End cap can be adapted to the respective wall distance.

หมายเหตุ
ระยะห่างระหว่างบานและผนังขนาด 20 มม. ให้ใช้รางเสริม ขนาด 10 มม. 2 เส้น ฝาครอบปลายรางสำหรับรางเสริม สามารถปรับแต่งได้ตามขนาดของราง

Profile set ชุดอุปกรณ์	Distance mm ระยะห่างผนัง มม.	Length mm ความยาว มม.	Finish สี	Cat.No. รหัสสินค้า
Wall compensation unit profile, for glue fixing, not drilled, consists of 60 x 15 mm (H x T) profile รางเสริมแบบไม่มีรูนำร่อง ติดตั้งด้วยกาว 60 x 15 มม. (สxห)	15	2,000	Silver coloured anodized สีเงินอโนไดซ์	940.67.632
			Stainless steel coloured anodized สีสแตนเลส อโนไดซ์	940.67.642
			Black สีดำ	940.67.431
Wall compensation unit profile, for glue fixing, not drilled, consists of 60 x 10 mm (H x T) profile รางเสริมแบบไม่มีรูนำร่อง ติดตั้งด้วยกาว 60 x 10 มม. (สxห)	10	2,000	Silver coloured anodized สีเงินอโนไดซ์	940.67.652
			Stainless steel coloured anodized สีสแตนเลส อโนไดซ์	940.67.662
			Black สีดำ	940.67.430
End caps, 1 pair, 78 x 60 (W x H), for compensating 10, 15 and 20 mm distance, for clip fixing ฝาครอบปิดปลายราง 1 คู่ ติดตั้งแบบคลิป 78 x 60 มม. (ก x ส) สำหรับเสริมระยะห่างผนัง 10, 15 และ 20 มม.	–	–	Silver coloured anodized สีเงินอโนไดซ์	940.67.062
			Stainless steel coloured anodized สีสแตนเลส อโนไดซ์	940.67.063
			Black สีดำ	940.67.432

We reserve the right to alter specifications without notice (HTH Architectural Hardware 2019).
เรามีสิทธิ์ขอสงวนสิทธิ์ในการเปลี่ยนแปลงรายละเอียดโดยมิต้องแจ้งให้ทราบล่วงหน้า (อุปกรณ์สถาปัตย์ พ.ศ. 2562)

Additional fitting set D-Line12 F Synchro SLIDO

ชุดอุปกรณ์เสริม D-Line12 F Synchro SLIDO



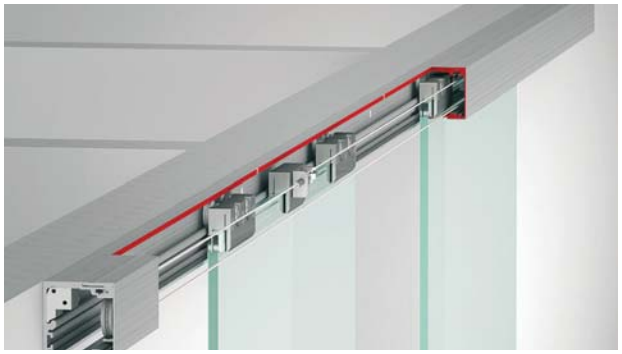

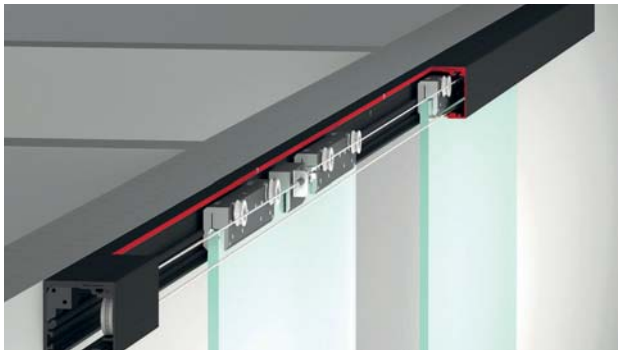

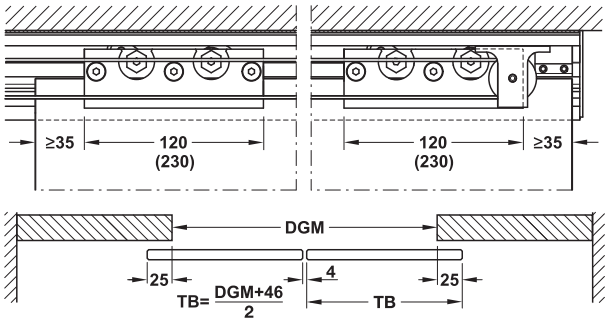

DGM = end-to-end length
TB = door width

DGM = ระยะช่องเปิด
TB = ความกว้างประตู

Feature

- For symmetrical opening of 2 door leaves

Technical data

- Max. door weight per leaf: 80 kg
- Door width: 500–1,050 mm

คุณสมบัติ

- สำหรับประตูเปิดบานพร้อมกัน 2 บาน

ข้อมูลทางเทคนิค

- สามารถรับน้ำหนักบานประตูสูงสุด: 80 กก.
- ความกว้างของประตู: 500-1,050 มม.

Additional set ชุดอุปกรณ์เสริม	Cat.No. รหัสสินค้า
For 2-leaf sliding door สำหรับบานประตู 2 บาน	940.67.012

Packing: 1 set
ขนาดบรรจุ: 1 ชุด

Order reference

Order 2 basic sets for Synchro version.
Not suitable in combination with soft and self closing mechanism.

ข้อแนะนำการสั่งซื้อ

กรุณาสั่งซื้อชุดอุปกรณ์บานเลื่อน 2 ชุด สำหรับอุปกรณ์ซิงค์โคร
ไม่เหมาะสำหรับใช้ร่วมกับอุปกรณ์เปิด-ปิดแบบนุ่มนวล

6

We reserve the right to alter specifications without notice (HTH Architectural Hardware 2019).
เรามีสิทธิ์ปรับเปลี่ยนรายละเอียดโดยไม่ต้องแจ้งล่วงหน้า (อุปกรณ์สถาปัตยกรรม เฮทีเอช 2562)

Additional set for fixed glass fixing profile

รางเสริมสำหรับบานกระจกติดตาย

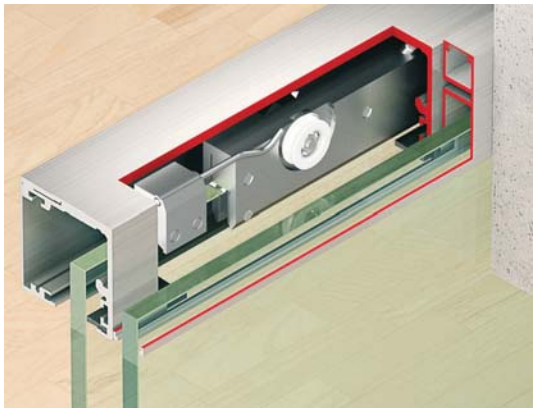

Feature

- For ceiling and wall installation

Technical data

- For door weight: 40/50/80/120 kg
- For glass thickness 8 or 10 mm

คุณสมบัติ

- สำหรับวิธีติดตั้งบนผนังและเพดาน

ข้อมูลทางเทคนิค

- สำหรับน้ำหนักประตู 40/50/80/120 กก
- สำหรับกระจกหนา 8 หรือ 10 มม.

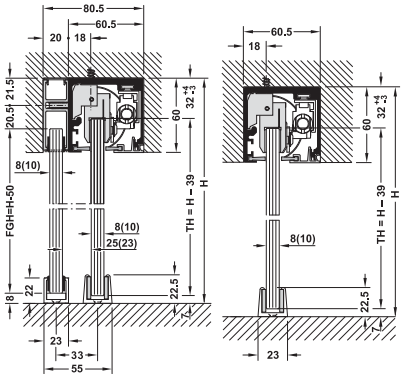

H = Total height
TH = Door height
FGH = Fixed glass height

H = ความสูงรวม
TH = ความสูงบาน
FGH = ความสูงบานตาย

Tracks and accessories รางและอุปกรณ์เสริม		Material วัสดุ	Colour สี	Length mm ความยาว มม.	Cat. No. รหัสสินค้า
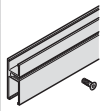	Fixed element/fixed glass fixing profile, for running track set, with screws รางเสริมสำหรับบานตายพร้อมสกรู	Aluminium อะลูมิเนียม	Silver coloured anodized สีเงินอโนไดซ์	2,000	940.67.120
				3,000	940.67.130
			Stainless steel coloured anodized สีสแตนเลส อโนไดซ์	2,000	940.67.121
				3,000	940.67.131
			Black anodized สีดำอโนไดซ์	2,000	940.67.123
				3,000	940.67.132
	Fixed element/fixed glass fixing profile, for floor and wall connection, height adjustable, pre-drilled and countersunk รางล่างสำหรับบานตายพร้อมรูนำร่อง	Aluminium อะลูมิเนียม	Silver coloured anodized สีเงินอโนไดซ์	2,000	940.67.220
				3,000	940.67.230
			Stainless steel coloured anodized สีสแตนเลส อโนไดซ์	2,000	940.67.221
				3,000	940.67.231
			Black anodized สีดำอโนไดซ์	2,000	940.67.222
				3,000	940.67.232
	Sealing profile, for glass thickness 8–8.7 mm ซีลสำหรับกระจกหนา 8-8.7 มม.	Rubber ยาง	Black สีดำ	5,000	940.67.074
				10,000	940.67.075
	Sealing profile, for glass thickness 10–10.7 mm ซีลสำหรับกระจกหนา 10-10.7 มม.			5,000	940.67.076
				10,000	940.67.077
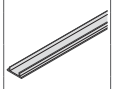	Cover profile, for unused aperture in fixed component ฝาครอบรางสำหรับรางเสริมบานตาย	Aluminium อะลูมิเนียม	Silver coloured anodized สีเงินอโนไดซ์	2,000	940.67.320
				3,000	940.67.330
			Stainless steel coloured anodized สีสแตนเลส อโนไดซ์	2,000	940.67.321
				3,000	940.67.331
			Black anodized สีดำอโนไดซ์	2,000	940.67.322
				3,000	–
	Cover profile, for unused aperture, for running distance, with retaining spring ฝาครอบรางสำหรับรางบนพร้อมสปริง	Aluminium อะลูมิเนียม	Silver coloured anodized สีเงินอโนไดซ์	1,000	940.67.410
				2,000	940.67.420
			Stainless steel coloured anodized สีสแตนเลส อโนไดซ์	1,000	940.67.411
				2,000	940.67.421
			Black anodized สีดำอโนไดซ์	1,000	–
				2,000	940.67.422
	End cap, for fixed glass, fixing profile (for floor connection), 1 piece ฝาครอบอุปกรณ์หนีบกระจกบานตาย 1 ชิ้น	Plastic พลาสติก	Silver coloured สีเงิน	–	940.67.060
			Stainless steel coloured สีสแตนเลส		940.67.061
			Black สีดำ		940.67.434

We reserve the right to alter specifications without notice (HTH Architectural Hardware 2019).
บริษัท ขอสงวนสิทธิ์ในการเปลี่ยนแปลงรายละเอียดโดยมิได้มีการแจ้งล่วงหน้า (อุปกรณ์สถาปัตย์ พ.ศ. 2562)

Additional set for integrated ceiling installation

รางเสริม สำหรับติดตั้งรางแบบซ่อนในผนัง

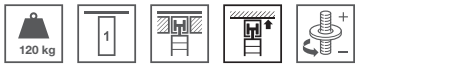





Note

Not suitable for use in combination with D-Line12 F Synchro SLIDO.

หมายเหตุ

ไม่เหมาะสมสำหรับใช้ร่วมกับอุปกรณ์ D-Line12 F Synchro SLIDO

Feature

- For integrated ceiling installation
- Height adjustment facility: +4/–3 mm

Technical data

- For glass thickness: 8 or 10 mm

คุณสมบัติ

- สำหรับติดตั้ง ฝ้า เพดาน
- สามารถปรับความสูงต่ำบานได้: +4/-3 มม.

ข้อมูลทางเทคนิค

- สำหรับกระจกเทมเปอร์ 8 หรือ 10 มม.

Integrated ceiling installation

ติดตั้งซ่อนในเพดาน

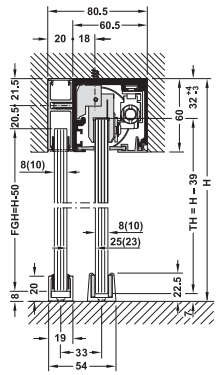

With fixed element
มีบานติดตาย

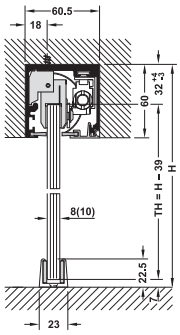

With fixed element
มีบานติดตาย

H = total height
TH = door height
FGH = fixed glass height

H = ความสูงรวม
TH = ความสูงบาน
FGH = ความสูงบานตาย

Integrated ceiling installation with supporting bracket/angled fascia profile

ติดตั้งซ่อนในเพดานพร้อมโครงรับฝ้า

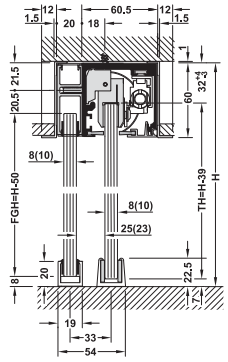

With fixed element, with supporting bracket
มีบานติดตาย พร้อมโครงรับฝ้า

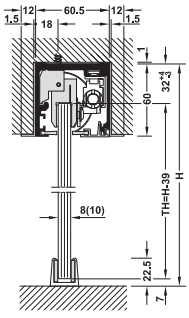

Without fixed element, with supporting bracket
มีบานติดตาย พร้อมโครงรับฝ้า

Additional set for integrated ceiling installation รางเสริม สำหรับติดตั้งรางแบบซ่อนในผนัง	Cat. No. รหัสสินค้า
Running gear, stopper and floor guide ประกอบด้วยลูกล้อ, ตัวหยุดบานและกันแกว่ง	941.30.400

We reserve the right to alter specifications without notice (HTH Architectural Hardware 2019).
เราขอสงวนสิทธิ์ในการเปลี่ยนแปลงรายละเอียดโดยไม่ต้องแจ้งล่วงหน้า (อุปกรณ์สถาปัตยกรรม 2562)

Tracks and accessories รางและอุปกรณ์เสริม		Material วัสดุ	Colour สี	Length mm ความยาว มม.	Cat. No. รหัสสินค้า
	Running track set ชุดรางบน	Aluminium อะลูมิเนียม	Silver coloured anodized สีเงินอโนไดซ์	2,000	941.30.920
				3,000	941.30.930
			Stainless steel coloured anodized สีสแตนเลส อโนไดซ์	2,000	941.30.921
				3,000	941.30.931
			Black anodized สีดำอโนไดซ์	2,000	941.30.602
				3,000	941.30.603
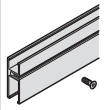	Fixed element/fixed glass fixing profile, for running track set, with screws รางเสริมสำหรับบานตายพร้อมสกรู	Aluminium อะลูมิเนียม	Silver coloured anodized สีเงินอโนไดซ์	2,000	940.67.120
				3,000	940.67.130
			Stainless steel coloured anodized สีสแตนเลส อโนไดซ์	2,000	940.67.121
				3,000	940.67.131
			Black anodized สีดำอโนไดซ์	2,000	940.67.123
				3,000	940.67.132
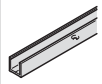	Fixed element/fixed glass fixing profile, for floor and wall connection, height adjustable, pre-drilled and countersunk รางล่างสำหรับบานตายพร้อมรูนำร่อง	Aluminium อะลูมิเนียม	Silver coloured anodized สีเงินอโนไดซ์	2,000	940.67.220
				3,000	940.67.230
			Stainless steel coloured anodized สีสแตนเลส อโนไดซ์	2,000	940.67.221
				3,000	940.67.231
			Black anodized สีดำอโนไดซ์	2,000	940.67.222
				3,000	940.67.232
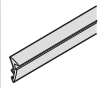	Sealing profile, for glass thickness 8–8.7 mm ซีลสำหรับกระจกหนา 8-8.7 มม.	Rubber ยาง	Black สีดำ	5,000	940.67.074
				10,000	940.67.075
	Sealing profile, for glass thickness 10–10.7 mm ซีลสำหรับกระจกหนา 10-10.7 มม.			5,000	940.67.076
				10,000	940.67.077
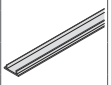	Cover profile, for unused aperture in fixed component ฝาครอบรางสำหรับรางเสริมบานตาย	Aluminium อะลูมิเนียม	Silver coloured anodized สีเงินอโนไดซ์	2,000	940.67.320
				3,000	940.67.330
			Stainless steel coloured anodized สีสแตนเลส อโนไดซ์	2,000	940.67.321
				3,000	940.67.331
			Black anodized สีดำอโนไดซ์	2,000	940.67.322
				3,000	–
	Cover profile, for unused aperture, for running distance, with retaining spring ฝาครอบรางสำหรับรางบนพร้อมสปริง	Aluminium อะลูมิเนียม	Silver coloured anodized สีเงินอโนไดซ์	1,000	940.67.410
				2,000	940.67.420
			Stainless steel coloured anodized สีสแตนเลส อโนไดซ์	1,000	940.67.411
				2,000	940.67.421
			Black anodized สีดำอโนไดซ์	1,000	–
				2,000	940.67.422
	End cap, for fixed glass, fixing profile (for floor connection), 1 piece ฝาครอบอุปกรณ์หนีบกระจกบานตาย 1 ชิ้น	Plastic พลาสติก	Silver coloured สีเงิน	–	940.67.060
			Stainless steel coloured สีสแตนเลส		940.67.061
			Black สีดำ		940.67.434
	Supporting bracket, suspended ceilings and covering the edge of the ceiling recess เหล็กฉากแขวนฝ้าเพดานสำหรับปิดขอบบนฝ้า	Aluminium อะลูมิเนียม	Silver coloured anodized สีเงินอโนไดซ์	2,000	940.67.140
				3,000	940.67.141
			Stainless steel coloured anodized สีสแตนเลส อโนไดซ์	2,000	940.67.142
				3,000	940.67.143
			Black anodized สีดำอโนไดซ์	2,000	940.67.416
				3,000	940.67.417
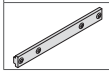	Extension set for connecting the running track ชุดต่อขยายสำหรับเชื่อมต่อรางบน	–	–	–	941.30.090

We reserve the right to alter specifications without notice (HTH Architectural Hardware 2019).
บริษัทฯ ขอสงวนสิทธิ์ในการเปลี่ยนแปลงรายละเอียดโดยมิได้มีการแจ้งล่วงหน้า (อุปกรณ์สถาปัตย์ พ.ศ. 2562)

Sliding door fitting Junior 40/GS HAWA

อุปกรณ์บานเลื่อน รุ่น Junior 40/GS HAWA

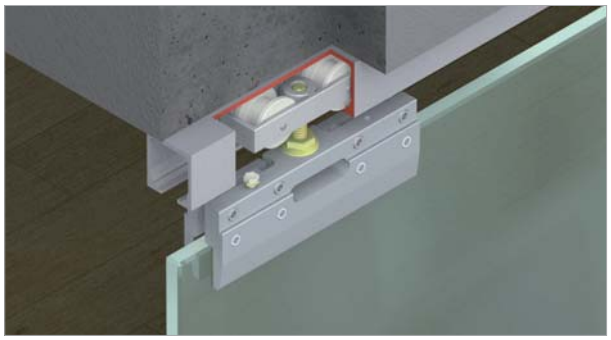



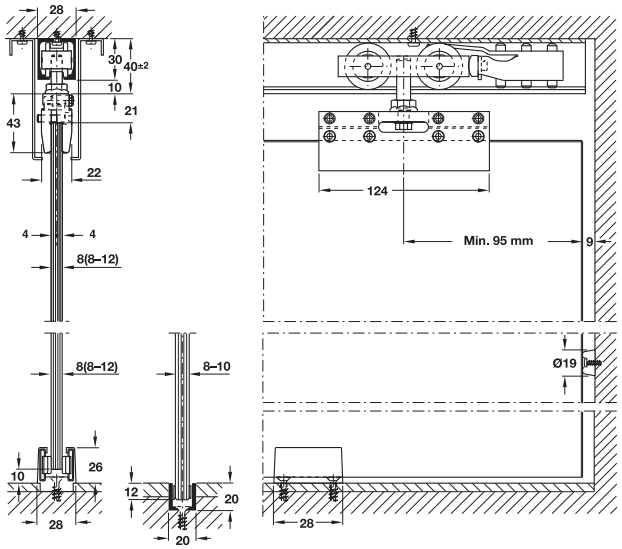

Features
- For 1- and 2-leaf glass sliding door
- Height adjustable door leaves
- Point fixing with glass retainer
- Suspension with clamp shoe
- Low wear and tear
- Quiet running action
- LGA tested to min. 100,000 cycles (EN1527)

Technical data
- Max. weight per door leaf: 40 kg
- For glass thickness: 8, 10 and 12 mm

Material
- Running gear with plastic rollers
- Floor guide free of play plastic

Installation information
- In case of 2-leaf sliding doors, ensure that the glass leaves cannot knock against each other, use guide track with buffers

คุณสมบัติ
- สำหรับบานเลื่อนเดี่ยวและบานเลื่อนคู่
- สามารถปรับความสูง-ต่ำบานประตูได้
- หนีบกระจกเฉพาะจุดโดยใช้สกรูหกเหลี่ยม
- ตัวหนีบกระจก
- หน้าสัมผัสน้อย การสึกหรอต่ำ
- ปราศจากเสียงรบกวน
- ผ่านการทดสอบมาตรฐาน LGA กว่า 100,000 ครั้ง (EN1527)

ข้อมูลทางเทคนิค
- สามารถรับน้ำหนักบานประตูสูงสุด 40 กก. ต่อหนึ่งบานประตู
- สำหรับกระจกหนา 8, 10 และ 12 มม.

วัสดุ
- ชุดลูกล้อ พลาสติกสีขาว
- กันแกว่งกระจกเปลือย อะลูมิเนียมด้านในพลาสติก

ข้อมูลการติดตั้ง
- ในกรณีของบานเลื่อนคู่ กรุณาสั่งอุปกรณ์ตัวหยุดบานในรางบนเพิ่มเติม เพื่อป้องกันการชนกันของบาน

Note

6 mm thick glass may be used with alternative floor mounted guide

หมายเหตุ

สำหรับบานหนา 6 มม. ควรใช้ไกด์ล่างชนิดอื่นทดแทน

Sliding door fitting set, without running track อุปกรณ์บานเลื่อนครบชุด (ไม่รวมรางบน)		Cat. No. รหัสสินค้า
	Without soft closing mechanism ไม่มีระบบการปิดแบบนุ่มนวล	940.40.008

Packing: 1 set
ขนาดบรรจุ: 1 ชุด

Order reference

Soft close device ..... page 6.118

ข้อแนะนำการติดตั้ง

อุปกรณ์บานปิดแบบนุ่มนวล ..... หน้า 6.118

We reserve the right to alter specifications without notice (HTH Architectural Hardware 2019).
เรามีสิทธิ์ที่จะเปลี่ยนแปลงรายละเอียดโดยไม่ต้องแจ้งล่วงหน้า (อุปกรณ์สถาปัตยกรรม 2562)

Set consisting of ประกอบด้วย		For 1-leaf สำหรับ 1 บาน	Cat. No. รหัสสินค้า
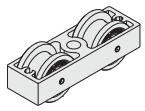	Running gear, 2-wheel, screw M8 ลูกล้อ สกรู M8	2 pcs. 2 ชิ้น	940.41.100
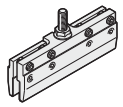	Clamp shoe with suspension screw M8 ตัวหนีบกระจก สกรู M8	2 pcs. 2 ชิ้น	940.40.025
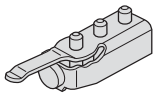	Track buffer with adjustable retainer ตัวหยุดบาน สามารถปรับระดับแข็ง-อ่อนได้	2 pcs. 2 ชิ้น	940.40.041
	Rubber wall buffer กันชนยางติดผนัง	1 pc. 1 ชิ้น	940.40.051
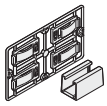	Floor guide free of play กันแกว่งกระจกเปลือย	1 pc. 1 ชิ้น	940.40.032

Order reference

Catalogue numbers refer to 1 piece. Please indicate the quantities when ordering individual parts. Please order 2 sets for 2-leaf sliding doors.

ข้อแนะนำในการสั่งซื้อ

สินค้าที่ระบุในแคตตาล็อกขายเป็นชิ้น กรุณาระบุจำนวนของสินค้าที่ต้องการสั่ง สำหรับบานเลื่อนคู่ กรุณาสั่งซื้อสินค้าจำนวน 2 ชุด

Track ราง		Material วัสดุ	Finish สี	Length mm ความยาว มม.	Cat. No. รหัสสินค้า
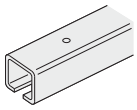	Running track รางบน	Aluminium อะลูมิเนียม	Silver coloured anodized สีเงินอโนไดซ์	2,000	940.40.200
				3,000	940.40.300
				4,000	940.40.400
				6,000	940.40.600

Additional components อุปกรณ์เสริม		Length mm ความยาว มม.	Cat. No. รหัสสินค้า
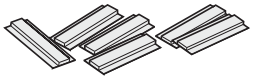	Self adhesive glide elements for glass thickness 8 mm, set of 6 pcs แถบกาวสำหรับกระจกหนา 8 มม. (1 ชุดมี 6 ชิ้น)	–	940.40.033
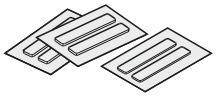	Self adhesive glide elements for glass thickness 10 mm, set of 6 pcs แถบกาวสำหรับกระจกหนา 10 มม. (1 ชุดมี 6 ชิ้น)	–	940.40.034
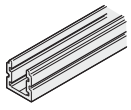	Guide track 24 x 24 mm รางล่าง ขนาด 24 X 24 มม.	2,500	940.81.250
		3,500	940.81.350
		6,000	940.81.600
	Floor mounted door buffer 57 x 28 x 39 mm (L x W x H) กันชนประตูติดพื้น 57 x 28 x 39 มม. (ย x ก x ส)	–	940.40.052
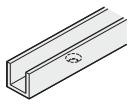	Guide track 20 x 20 x 3 mm รางล่าง ขนาด 20 x 20 x 3 มม.	2,000	941.00.920
		3,000	941.00.930
		4,000	941.00.940
		6,000	941.00.960

6

We reserve the right to alter specifications without notice (HTH Architectural Hardware 2019).
เรามีสิทธิ์ขอสงวนสิทธิ์ในการเปลี่ยนแปลงรายละเอียดโดยมิต้องแจ้งล่วงหน้า (อุปกรณ์สถาปัตยกรรม 2562)

Sliding door fitting Junior 80/GS HAWA

อุปกรณ์บานเลื่อน รุ่น Junior 80/GS HAWA

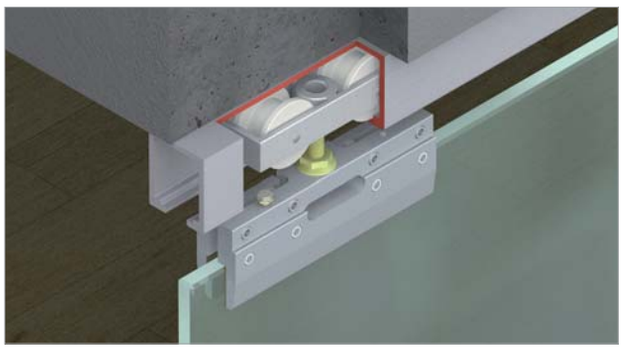



Features
- For 1- and 2-leaf glass sliding door
- Height adjustable door leaves
- Suspension with clamp shoe
- Low wear and tear
- Quiet running action
- LGA tested to min. 100,000 cycles (EN1527)

Technical data
- Max. door weight per leaf 80 kg
- For glass thickness 8, 10 and 12 mm

Material
- Running gear with plastic rollers
- Floor guide free of play plastic

Installation
- In case of 2-leaf sliding doors, ensure that the glass leaves cannot knock against each other, use guide track with buffers

คุณสมบัติ
- สำหรับบานเลื่อนเดี่ยวและบานเลื่อนคู่
- สามารถปรับความสูง-ต่ำบานประตูได้
- ตัวหนีบกระจก
- หน้าสัมผัสน้อย การสึกหรอต่ำ
- ปราศจากเสียงรบกวน
- ผ่านการทดสอบมาตรฐาน LGA กว่า 100,000 ครั้ง (EN1527)

ข้อมูลทางเทคนิค
- สามารถรับน้ำหนักบานประตูสูงสุด 80 กก. ต่อหนึ่งบานประตู
- สำหรับกระจกหนา 8, 10 และ 12 มม.

วัสดุ
- ชุดลูกล้อ พลาสติก
- กันแกว่งกระจกเปลือย อะลูมิเนียมด้านในพลาสติก

ข้อมูลการติดตั้ง
- ในกรณีของบานเลื่อนคู่ กรุณาสั่งอุปกรณ์ตัวหยุดบานในรางบนเพิ่มเติม เพื่อป้องกันการชนกันของบาน

Ceiling installation and wall mounting

การติดตั้งบนผนังและเพดาน

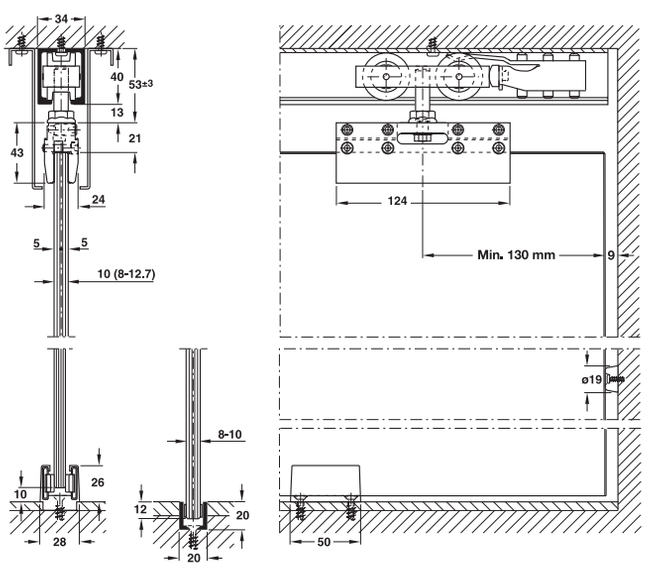

Sliding door fitting set, without running track อุปกรณ์บานเลื่อนครบชุด (ไม่รวมรางบน)		Cat. No. รหัสสินค้า
	Without soft closing mechanism ไม่มีระบบการปิดแบบนุ่มนวล	940.80.008

Packing: 1 set

ขนาดบรรจุ: 1 ชุด

Order reference

Soft close device ..... page 6.118

ข้อแนะนำการติดตั้ง

อุปกรณ์บานปิดแบบนุ่มนวล ..... หน้า 6.118

We reserve the right to alter specifications without notice (HTH Architectural Hardware 2019).
บริษัทฯ ขอสงวนสิทธิ์การเปลี่ยนแปลงรายละเอียดโดยไม่ได้มีการแจ้งล่วงหน้า (อุปกรณ์สถาปัตยกรรม 2562)

Set consisting of ประกอบด้วย		For 1-leaf สำหรับ 1 บาน	Cat. No. รหัสสินค้า
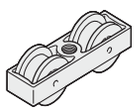	Running gear 2-wheel ลูกล้อ	2 pcs. 2 ชิ้น	940.80.012
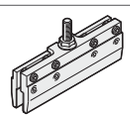	Clamp shoe with suspension screw M10 ตัวหนีบกระจก สกรู M10	2 pcs. 2 ชิ้น	940.80.455
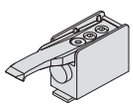	Track buffer with adjustable retainer ตัวหยุดบาน สามารถปรับระดับแข็ง-อ่อนได้	2 pcs. 2 ชิ้น	940.80.040
	Rubber wall buffer กันชนยางติดผนัง	1 pc. 1 ชิ้น	940.40.051
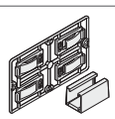	Floor guide free of play กันแกว่งกระจกเปลือย	1 pc. 1 ชิ้น	940.40.032

Order reference

Catalogue numbers refer to 1 piece. Please indicate the quantities when ordering individual parts. Please order 2 sets for 2-leaf sliding doors.

ข้อแนะนำในการสั่งซื้อ

สินค้าที่ระบุในแคตตาล็อกขายเป็นชิ้น กรุณาระบุจำนวนของสินค้าที่ต้องการสั่ง สำหรับบานเลื่อนคู่ กรุณาสั่งซื้อสินค้าจำนวน 2 ชุด

Track ราง		Material วัสดุ	Finish สี	Length mm ความยาว มม.	Cat. No. รหัสสินค้า
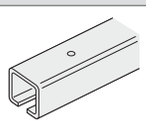	Running track รางบน	Aluminium อะลูมิเนียม	Silver coloured anodized สีเงินอโนไดซ์	2,000	940.80.200
				3,000	940.80.300
				4,000	940.80.400
				6,000	940.80.600

Additional components อุปกรณ์เสริม		Length mm ความยาว มม.	Cat. No. รหัสสินค้า
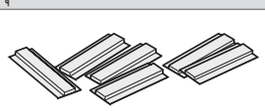	Self adhesive glide elements for glass thickness 8 mm, set of 6 pcs แถบกาวสำหรับกระจกหนา 8 มม. (1 ชุดมี 6 ชิ้น)	–	940.40.033
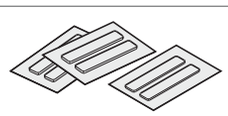	Self adhesive glide elements for glass thickness 10 mm, set of 6 pcs แถบกาวสำหรับกระจกหนา 10 มม. (1 ชุดมี 6 ชิ้น)	–	940.40.034
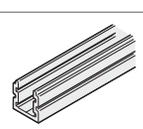	Guide track 24 x 24 mm รางล่าง ขนาด 24 X 24 มม.	2,500	940.81.250
		3,500	940.81.350
		6,000	940.81.600
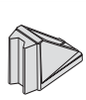	Floor mounted door buffer 57 x 28 x 39 mm (L x W x H) กันชนประตูติดพื้น 57 x 28 x 39 มม. (ย x ก x ส)	–	940.40.052
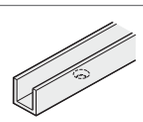	Guide track 20 x 20 x 3 mm รางล่าง ขนาด 20 x 20 x 3 มม.	2,000	941.00.920
		3,000	941.00.930
		4,000	941.00.940
		6,000	941.00.960

We reserve the right to alter specifications without notice (HTH Architectural Hardware 2019).
บริษัทฯ ขอสงวนสิทธิ์การเปลี่ยนแปลงรายละเอียดโดยมิได้มีการแจ้งล่วงหน้า (อุปกรณ์สถาปัตยกรรม 2562)

GS Cover profile

ฝาครอบหนีบกระจก รุ่น GS

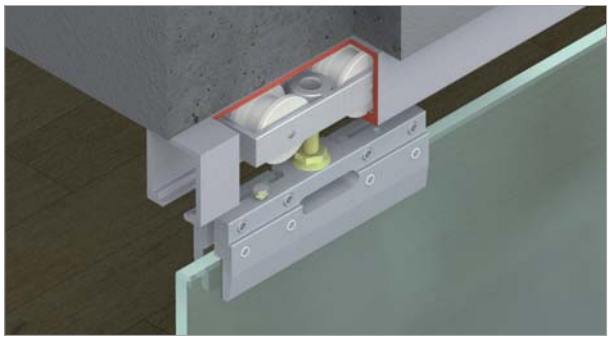

Note
หมายเหตุ

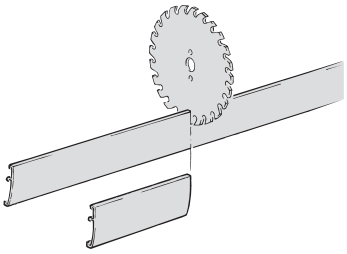

Cut clip panel as required, see installation options and installation instructions

สามารถตัดฝาครอบตัวหนีบกระจกได้ตามต้องการ

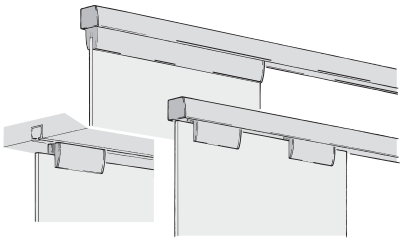

Installation examples without and with glass preparation

ตัวอย่างการติดตั้งแบบเจาะกระจกและไม่ต้องเจาะกระจก

Ceiling installation and wall mounting

การติดตั้งบนผนังและเพดาน

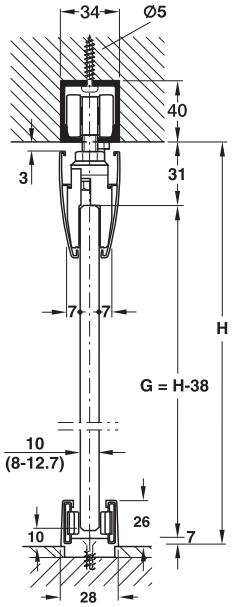

Installation option A and D
without glass preparation
(H = internal height,
G = glass height)

ติดตั้งอุปกรณ์ A และ D
โดยไม่ต้องเจาะกระจก
H = ความสูงถึงฝ้า
G = ความสูงกระจก

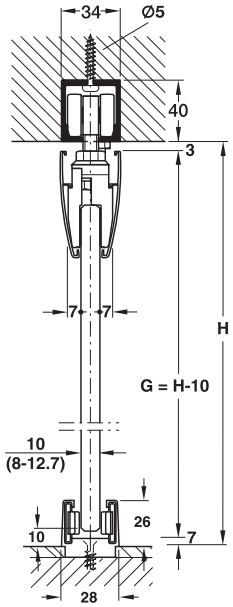

Installation option B and C
with glass preparation
(H = internal height,
G = glass height)

ติดตั้งอุปกรณ์ B และ C
โดยเจาะกระจก
H = ความสูงถึงฝ้า
G = ความสูงกระจก

Additional components อุปกรณ์เสริม		Material วัสดุ	Finish สี	Length mm ความยาว มม.	Cat. No. รหัสสินค้า
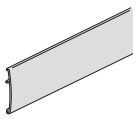	Clip panel for glass fitting ฝาครอบตัวหนีบกระจก	Aluminium อะลูมิเนียม	Silver coloured anodized สีเงินอโนไดซ์	2,500	941.01.625
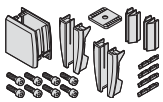	Panel and piece set ชุดฝาครอบ	Plastic พลาสติก	Anthracite สีเทาเข้ม	–	941.01.999

We reserve the right to alter specifications without notice (HTH Architectural Hardware 2019).
เรามีสิทธิ์ที่จะเปลี่ยนแปลงรายละเอียดโดยไม่ต้องแจ้งล่วงหน้า (อุปกรณ์สถาปัตยกรรม เฮทีเอช 2562)

Installation option A without glass preparation
วิธีการติดตั้งแบบ A ไม่ต้องเจาะกระจก

Clamp mounted outside, with continuous clip panel
ฝาครอบตัวหนีบกระจกติดตั้งเข้ากับตัวหนีบกระจกโดยการกดคลิป

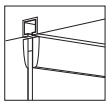

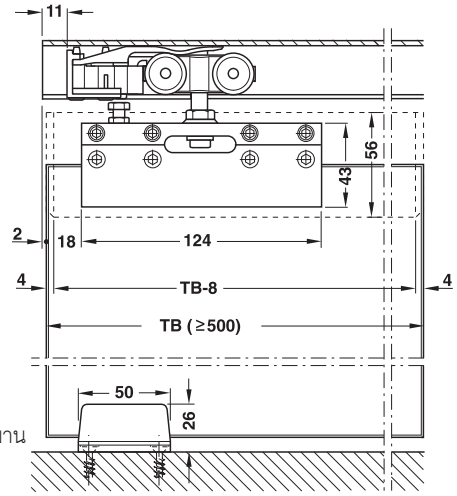

TB = Door width
TB = ความกว้างบาน

Installation option D without glass preparation
วิธีการติดตั้งแบบ D ไม่ต้องเจาะกระจก

Clamp mounted offset inwards, clip panel conceals only the clamp
ฝาครอบตัวหนีบกระจกจะบังตัวหนีบกระจกเท่านั้น



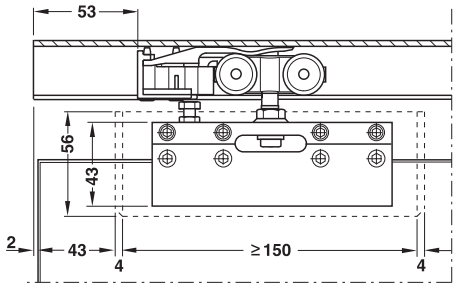

Installation option B with glass preparation
วิธีการติดตั้งแบบ B โดยการเจาะกระจก

Clamp mounted offset inwards, clip panel conceals only the clamp
ฝาครอบตัวหนีบกระจกจะบังตัวหนีบกระจกเท่านั้น



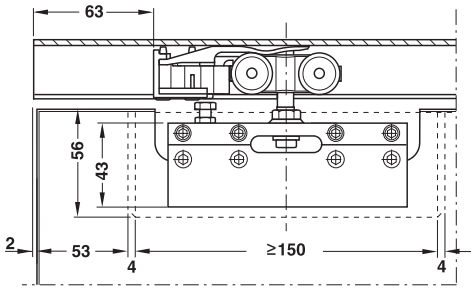

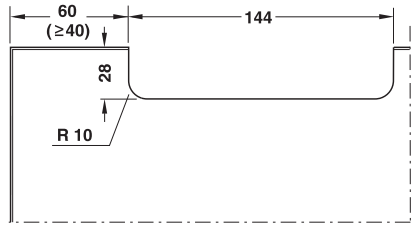

Required glass cut-out
กรุณาตัดกระจกตามรูปแบบที่กำหนดเท่านั้น

Installation option C with glass preparation
วิธีการติดตั้งแบบ C โดยการเจาะกระจก

Clamp smounted outside, clip panel conceals only the clamp
ฝาครอบตัวหนีบกระจกจะบังตัวหนีบกระจกเท่านั้น โดยฝาครอบตัวหนีบจะยาวเท่าขนาดขอบบาน

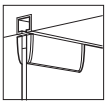

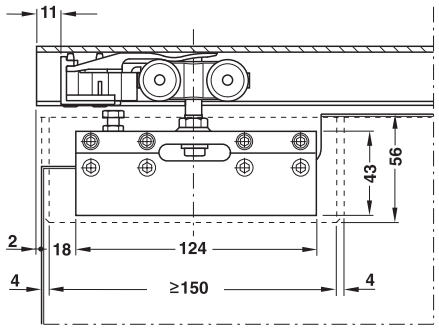

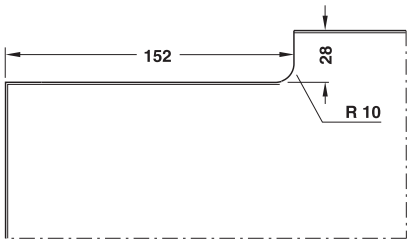

Required glass cut-out
กรุณาตัดกระจกตามรูปแบบที่กำหนดเท่านั้น

6

We reserve the right to alter specifications without notice (HTH Architectural Hardware 2019).
เรายังคงสงวนสิทธิ์ในการเปลี่ยนแปลงรายละเอียดโดยไม่ต้องแจ้งให้ทราบล่วงหน้า (อุปกรณ์สถาปัตยกรรม 2562)

Sliding door fitting Junior 40/GP HAWA

อุปกรณ์บานเลื่อน รุ่น Junior 40/GP HAWA





Features
- For 1- and 2-leaf glass sliding door
- Suitable for toughened safety glass and laminated sheet glass
- Low installation height
- Height adjustable door leaves
- Point fixing with glass retainer
- Suspension with suspension screw
- Low wear and tear
- Quiet running action
- LGA tested to min. 100,000 cycles (EN1527)

Technical data
- Max. door weight per leaf: 40 kg
- For glass thicknesses: 8, 10 and 12 mm

Material
- Running gear with plastic rollers
- Floor guide free of play plastic

Installation
- In case of 2-leaf sliding doors, ensure that the glass leaves cannot knock against each other, use guide track with buffers

คุณสมบัติ
- สำหรับบานเลื่อนเดี่ยวและบานเลื่อนคู่
- เหมาะใช้กับกระจกนิรภัยและกระจกนิรภัยแบบลามิเนท
- ระยะห่างระหว่างบานและรางน้อยมาก
- สามารถปรับความสูง-ต่ำบานประตูได้
- หนีบกระจกเฉพาะจุดโดยใช้สกรูหกเหลี่ยม
- อุปกรณ์หนีบกระจก
- หน้าสัมผัสน้อย การสึกหรอต่ำ
- ปราศจากเสียงรบกวน
- ผ่านการทดสอบมาตรฐาน LGA กว่า 100,000 ครั้ง (EN1527)

ข้อมูลทางเทคนิค
- สามารถรับน้ำหนักบานประตูสูงสุด 40 กก. ต่อหนึ่งบานประตู
- สำหรับกระจกหนา 8, 10 และ 12 มม.

วัสดุ
- ชุดลูกล้อ พลาสติก
- กันแกว่งกระจกเปลือย อะลูมิเนียมด้านในพลาสติก

ข้อมูลการติดตั้ง
- ในกรณีของบานเลื่อนคู่ กรุณาสั่งอุปกรณ์ตัวหยุดบานในรางบนเพิ่มเติม เพื่อป้องกันการชนกันของบาน

Ceiling installation and wall mounting

การติดตั้งบนผนังและเพดาน

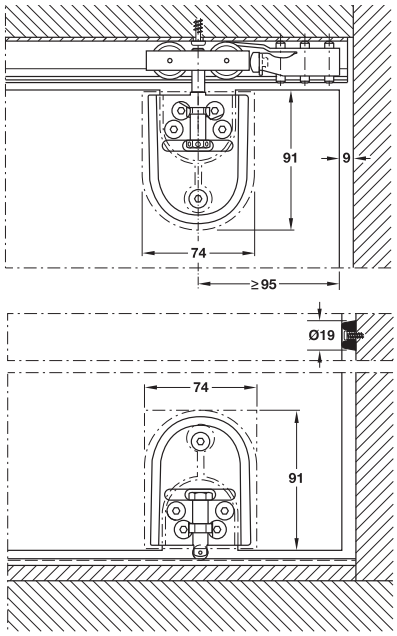

Sliding door fitting set, without running track อุปกรณ์บานเลื่อนครบชุด (ไม่รวมรางบน)		Cat. No. รหัสสินค้า
	Without soft closing mechanism ไม่มีระบบการปิดแบบนุ่มนวล	940.41.008

Packing: 1 set

ขนาดบรรจุ: 1 ชุด

Order reference

Soft close device ..... page 6.118

ข้อแนะนำการติดตั้ง

อุปกรณ์บานปิดแบบนุ่มนวล ..... หน้า 6.118

We reserve the right to alter specifications without notice (HTH Architectural Hardware 2019).
เราขอสงวนสิทธิ์ในการเปลี่ยนแปลงรายละเอียดใดๆ โดยไม่ต้องแจ้งล่วงหน้า (อุปกรณ์สถาปัตยกรรม 2562)

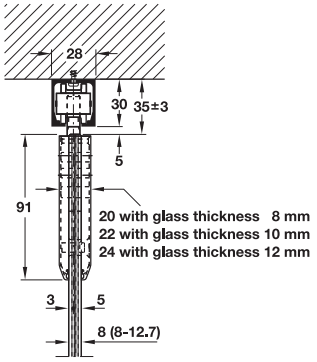

Order reference

Catalogue numbers refer to 1 piece. Please indicate the quantities when ordering individual parts. Please order 2 sets for 2-leaf sliding doors. Please order cover caps and additional components for the different built-in versions separately.

ข้อแนะนำในการสั่งซื้อ

สินค้าที่ระบุในแคตตาล็อกขายเป็นชิ้น กรุณาระบุจำนวนของสินค้าที่ต้องการสั่ง สำหรับบานเลื่อนคู่ กรุณาสั่งซื้อสินค้าจำนวน 2 ชุด กรุณาสั่งซื้อกันแกว่งกระจกเปลือยและฝาครอบตามรูปแบบที่แตกต่างกันของไกด์ล่าง

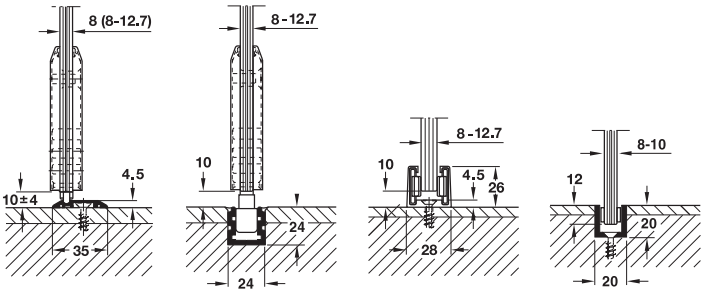

Built-in version 1
ไกด์ล่าง รูปแบบที่ 1

Built-in version 2
ไกด์ล่าง รูปแบบที่ 2

Built-in version 3
ไกด์ล่าง รูปแบบที่ 3

Built-in version 4
ไกด์ล่าง รูปแบบที่ 4

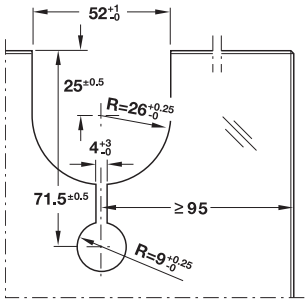

Required glass cut-outs
กรุณาตัดกระจกตามรูปแบบที่กำหนดเท่านั้น

Set consisting of ประกอบด้วย		For 1-leaf สำหรับ 1 บาน	Cat. No. รหัสสินค้า
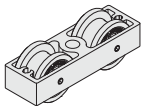	Running gear 2-wheel ลูกล้อ	2 pcs. 2 ชิ้น	940.41.100
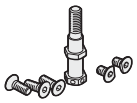	Suspension bolt M8 and mounting screws สกรูแขวนบาน M8	2 pcs. 2 ชิ้น	940.40.022
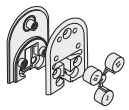	Glass patch retainer อุปกรณหนีบกระจก	2 pcs. 2 ชิ้น	940.40.038
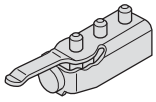	Track buffer with adjustable retainer ตัวหยุดบาน สามารถปรับระดับแข็ง-อ่อนได้	2 pcs. 2 ชิ้น	940.40.041
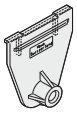	One-way drilling jig อุปกรณ์กำหนดจุดเจาะ	1 pc. 1 ชิ้น	940.40.089
	Rubber wall buffer กันชนยางติดผนัง	1 pc. 1 ชิ้น	940.40.051
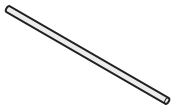	Height adjustingpin อุปกรณ์ปรับบานขึ้น-ลง	1 pc. 1 ชิ้น	940.40.090

Track ราง		Material วัสดุ	Finish สี	Length mm ความยาว มม.	Cat. No. รหัสสินค้า
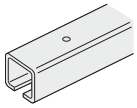	Running track รางบน	Aluminium อะลูมิเนียม	Silver coloured anodized สีเงินอโนไดซ์	2,000	940.40.200
				3,000	940.40.300
				4,000	940.40.400
				6,000	940.40.600

We reserve the right to alter specifications without notice (HTH Architectural Hardware 2019).
บริษัท ขอสงวนสิทธิ์ในการเปลี่ยนแปลงรายละเอียดโดยมิได้มีการแจ้งล่วงหน้า (อุปกรณ์สถาปัตยกรรม 2562)

Sliding door fitting Junior 80/GP HAWA

อุปกรณ์บานเลื่อน รุ่น Junior 80/GP HAWA





Features
- For 1- and 2-leaf glass sliding door
- Suitable for toughened safety glass and laminated sheet glass
- Low installation height
- Height adjustable door leaves
- Point fixing with glass retainer
- Suspension with suspension bolt
- Low wear and tear
- Quiet running action
- LGA tested to min. 100,000 cycles (EN1527)

Technical data
- Max. door weight per leaf: 80 kg
- For glass thickness: 8, 10 and 12 mm

Material
- Running gear with plastic rollers
- Floor guide free of play plastic

Installation information
- In case of 2-leaf sliding doors, ensure that the glass leaves cannot knock against each other, use guide track with buffers

Ceiling installation and wall mounting

การติดตั้งบนผนังและเพดาน

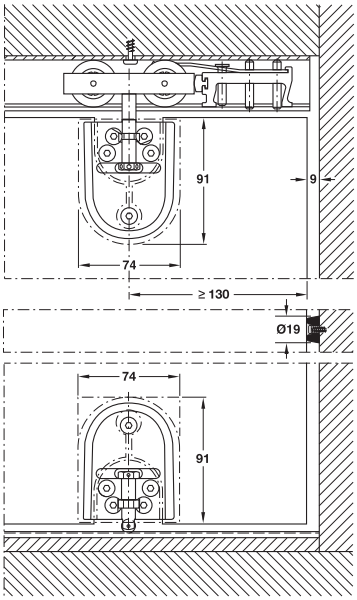

คุณสมบัติ
- สำหรับบานเลื่อนเดี่ยวและบานเลื่อนคู่
- เหมาะใช้กับกระจกนิรภัยและกระจกนิรภัยแบบลามิเนท
- ระยะห่างระหว่างบานและรางน้อยมาก
- สามารถปรับความสูง-ต่ำบานประตูได้
- หนีบกระจกเฉพาะจุดโดยใช้สกรูหกเหลี่ยม
- อุปกรณ์หนีบกระจก
- หน้าสัมผัสน้อย การสึกหรอต่ำ
- ปราศจากเสียงรบกวน
- ผ่านการทดสอบมาตรฐาน LGA กว่า 100,000 ครั้ง (EN1527)

ข้อมูลทางเทคนิค
- สามารถรับน้ำหนักบานประตูสูงสุด 80 กก. ต่อหนึ่งบานประตู
- สำหรับกระจกหนา 8, 10 และ 12 มม.

วัสดุ
- ชุดลูกล้อ พลาสติก
- กันแกว่งกระจกเปลือย อะลูมิเนียมด้านในพลาสติก

ข้อมูลการติดตั้ง
- ในกรณีของบานเลื่อนคู่ กรุณาสั่งอุปกรณ์ตัวหยุดบานในรางบนเพิ่มเติม เพื่อป้องกันการชนกันของบาน

Sliding door fitting set, without running track อุปกรณ์บานเลื่อนครบชุด (ไม่รวมรางบน)		Cat. No. รหัสสินค้า
	Without soft closing mechanism ไม่มีระบบการปิดแบบนุ่มนวล	940.81.006

Packing: 1 set

ขนาดบรรจุ: 1 ชุด

Order reference

Cover profile ..... page 6.164
Soft close device ..... page 6.118

ข้อแนะนำการติดตั้ง

ฝาครอบ ..... หน้า 6.164
อุปกรณ์บานปิดแบบนุ่มนวล ..... หน้า 6.118

We reserve the right to alter specifications without notice (HTH Architectural Hardware 2019).
เราขอสงวนสิทธิ์ในการเปลี่ยนแปลงรายละเอียดโดยไม่ต้องแจ้งล่วงหน้า (อุปกรณ์สถาปัตยกรรม 2562)

New products and systems: www.hafelethailand.com/www.hafele.co.th
ผลิตภัณฑ์และนวัตกรรมใหม่: www.hafelethailand.com/www.hafele.co.th

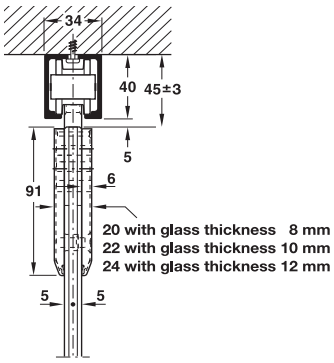

Order reference

Catalogue numbers refer to 1 piece. Please indicate the quantities when ordering individual parts. Please order 2 sets for 2-leaf sliding doors. Please order cover caps and additional components for the different built-in versions separately.

ข้อแนะนำในการสั่งซื้อ

สินค้าที่ระบุในแคตตาล็อกขายเป็นชิ้น กรุณาระบุจำนวนของสินค้าที่ต้องการสั่ง สำหรับบานเลื่อนคู่ กรุณาสั่งซื้อสินค้าจำนวน 2 ชุด กรุณาสั่งซื้อกันแกว่งกระจกเปลือยและฝาครอบตามรูปแบบที่แตกต่างกันของไกด์ล่าง

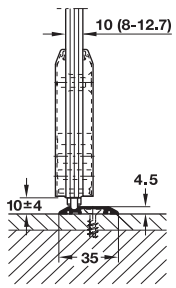

Built-in version 1
ไกด์ล่าง รูปแบบที่ 1

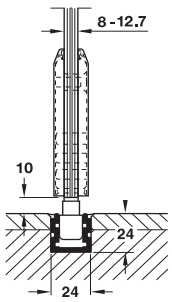

Built-in version 2
ไกด์ล่าง รูปแบบที่ 2

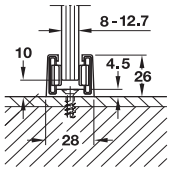

Built-in version 3
ไกด์ล่าง รูปแบบที่ 3

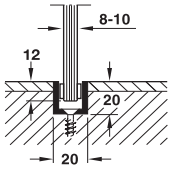

Built-in version 4
ไกด์ล่าง รูปแบบที่ 4

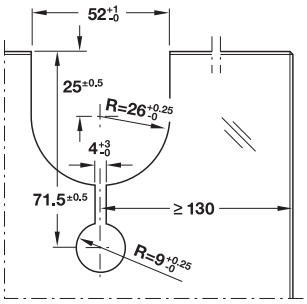

Required glass cut-outs
กรุณาตัดกระจกตามรูปแบบที่กำหนดเท่านั้น

Set consisting of ประกอบด้วย		For 1-leaf สำหรับ 1 บาน	Cat. No. รหัสสินค้า
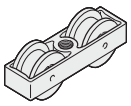	Running gear 2-wheel ลูกล้อ	2 pcs. 2 ชิ้น	940.80.012
	Suspension bolt M10 and mounting screws สกรูแขวนบาน M10	2 pcs. 2 ชิ้น	940.81.023
	Glass patch retainer อุปกรณหนีบกระจก	2 pcs. 2 ชิ้น	940.40.038
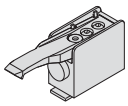	Track buffer with adjustable retainer ตัวหยุดบาน สามารถปรับระดับแข็ง-อ่อนได้	2 pcs. 2 ชิ้น	940.80.040
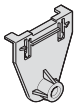	One-way drilling jig อุปกรณ์กำหนดจุดเจาะ	1 pc. 1 ชิ้น	940.40.089
	Rubber wall buffer กันชนยางติดผนัง	1 pc. 1 ชิ้น	940.40.051
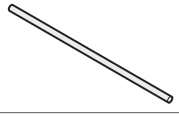	Height adjustingpin อุปกรณ์ปรับบานขึ้น-ลง	1 pc. 1 ชิ้น	940.40.090

Track ราง		Material วัสดุ	Finish สี	Length mm ความยาว มม.	Cat. No. รหัสสินค้า
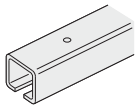	Running track รางบน	Aluminium อะลูมิเนียม	Silver coloured anodized สีเงินอโนไดซ์	2,000	940.80.200
				3,000	940.80.300
				4,000	940.80.400
				6,000	940.80.600
			Stainless steel coloured anodized สีสแตนเลส อโนไดซ์	4,000	940.80.404
				6,000	940.80.604

6

We reserve the right to alter specifications without notice (HTH Architectural Hardware 2019).
บริษัทฯ ขอสงวนสิทธิ์ในการเปลี่ยนแปลงรายละเอียดโดยมิต้องแจ้งล่วงหน้า (อุปกรณ์สถาปัตย์ พ.ศ. 2562)

Sliding door fitting Junior 120/GP HAWA

อุปกรณ์บานเลื่อน รุ่น Junior 120/GP HAWA

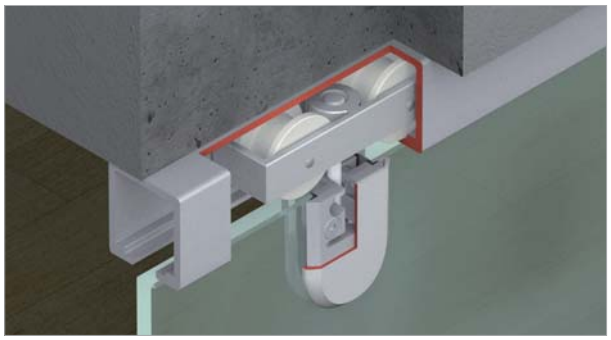



Features
- For 1- and 2-leaf glass sliding doors
- Suitable for toughened safety glass and laminated sheet glass
- Low installation height
- Height adjustable door leaves
- Point fixing with glass patch retainer
- Suspension with suspension bolt
- Low wear and tear
- Quiet running action
- LGA tested to min. 100,000 cycles (EN1527)

Technical data
- Max. door weight per leaf: 120 kg
- For glass thicknessed: 8, 10 and 12 mm

Material
- Running gear with plastic rollers
- Floor guide free of play plastic

Installation
- In case of 2-leaf sliding doors, ensure that the glass leaves cannot knock against each other, use guide track with buffers

คุณสมบัติ
- สำหรับบานเลื่อนเดี่ยวและบานเลื่อนคู่
- เหมาะใช้กับกระจกนิรภัยและกระจกนิรภัยแบบลามิเนท
- ระยะห่างระหว่างบานและรางน้อยมาก
- สามารถปรับความสูง-ต่ำบานประตูได้
- หนีบกระจกเฉพาะจุดโดยใช้สกรูหกเหลี่ยม
- อุปกรณ์หนีบกระจก
- หน้าสัมผัสน้อย การสึกหรอต่ำ
- ปราศจากเสียงรบกวน
- ผ่านการทดสอบมาตรฐาน LGA กว่า 100,000 ครั้ง (EN1527)

ข้อมูลทางเทคนิค
- สามารถรับน้ำหนักบานประตูสูงสุด 120 กก. ต่อหนึ่งบานประตู
- สำหรับกระจกหนา 8, 10 และ 12 มม.

วัสดุ
- ชุดลูกล้อ พลาสติก
- กันแกว่งกระจกเปลือย อะลูมิเนียมด้านในพลาสติก

ข้อมูลการติดตั้ง
- ในกรณีของบานเลื่อนคู่ กรุณาสั่งอุปกรณ์ตัวหยุดบานในรางบนเพิ่มเติม เพื่อป้องกันการชนกันของบาน

Ceiling installation and wall mounting

การติดตั้งบนผนังและเพดาน

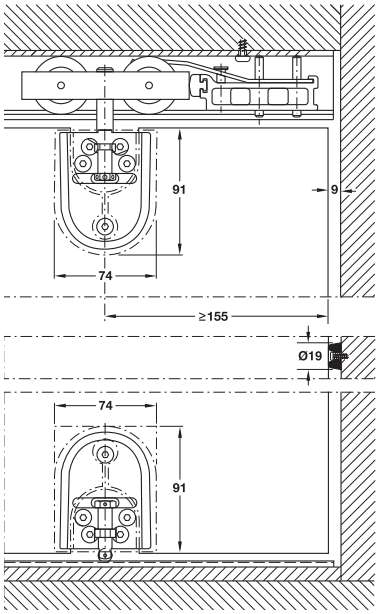

Sliding door fitting set, without running track อุปกรณ์บานเลื่อนครบชุด (ไม่รวมรางบน)		Cat. No. รหัสสินค้า
	Without soft closing mechanism ไม่มีระบบการปิดแบบนุ่มนวล	941.20.010

Packing: 1 set

ขนาดบรรจุ: 1 ชุด

Order reference

Soft close device ..... page 6.118

ข้อแนะนำการติดตั้ง

อุปกรณ์บานปิดแบบนุ่มนวล ..... หน้า 6.118

We reserve the right to alter specifications without notice (HTH Architectural Hardware 2019).
เรามีสิทธิ์ที่จะเปลี่ยนแปลงรายละเอียดโดยไม่ต้องแจ้งล่วงหน้า (อุปกรณ์สถาปัตยกรรม 2562)

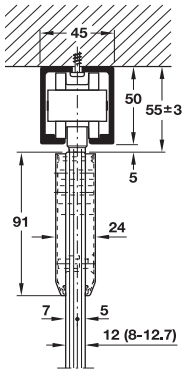

Order reference

Catalogue numbers refer to 1 piece. Please indicate the quantities when ordering individual parts. Please order 2 sets for 2-leaf sliding doors. Please order cover caps and additional components for the different built-in versions separately.

ข้อแนะนำในการสั่งซื้อ

สินค้าที่ระบุในแคตตาล็อกขายเป็นชิ้น กรุณาระบุจำนวนของสินค้าที่ต้องการสั่ง สำหรับบานเลื่อนคู่ กรุณาสั่งซื้อสินค้าจำนวน 2 ชุด กรุณาสั่งซื้อกันแกว่งกระจกเปลือยและฝาครอบตามรูปแบบที่แตกต่างกันของไกด์ล่าง

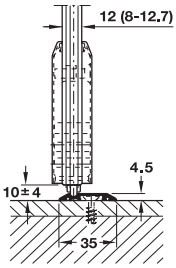

Built-in version 1
ไกด์ล่าง รูปแบบที่ 1

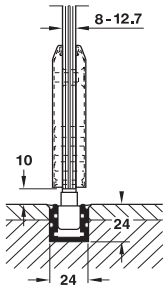

Built-in version 2
ไกด์ล่าง รูปแบบที่ 2

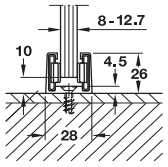

Built-in version 3
ไกด์ล่าง รูปแบบที่ 3

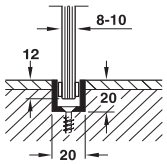

Built-in version 4
ไกด์ล่าง รูปแบบที่ 4

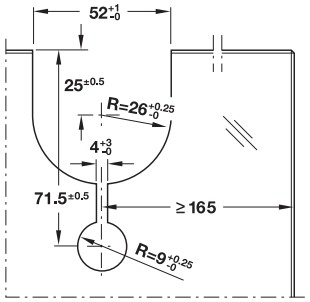

Required glass cut-outs
กรุณาตัดกระจกตามรูปแบบที่กำหนดเท่านั้น

Set consisting of ประกอบด้วย		For 1-leaf สำหรับ 1 บาน	Cat. No. รหัสสินค้า
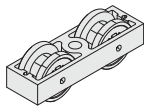	Running gear 2-wheel ลูกล้อ	2 pcs. 2 ชิ้น	941.20.100
	Suspension bolt M12 and mounting screws สกรูแขวนบาน M12	2 pcs. 2 ชิ้น	941.20.023
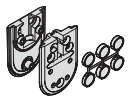	Glass patch retainer อุปกรณหนีบกระจก	2 pcs. 2 ชิ้น	940.40.038
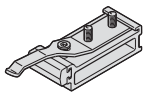	Track buffer with adjustable retainer ตัวหยุดบาน สามารถปรับระดับแข็ง-อ่อนได้	2 pcs. 2 ชิ้น	941.20.041
	One-way drilling jig อุปกรณ์กำหนดจุดเจาะ	1 pc. 1 ชิ้น	940.40.089
	Rubber wall buffer กันชนยางติดผนัง	1 pc. 1 ชิ้น	940.40.051
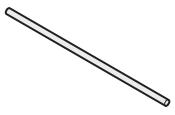	Height adjustingpin อุปกรณ์ปรับบานขึ้น-ลง	1 pc. 1 ชิ้น	940.40.090

Track ราง		Material วัสดุ	Finish สี	Length mm ความยาว มม.	Cat. No. รหัสสินค้า
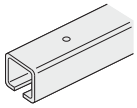	Running track รางบน	Aluminium อะลูมิเนียม	Silver coloured anodized สีเงินอโนไดซ์	2,000	941.20.200
				3,000	941.20.300
				4,000	941.20.400
				6,000	941.20.600

We reserve the right to alter specifications without notice (HTH Architectural Hardware 2019).
บริษัท ขอสงวนสิทธิ์ในการเปลี่ยนแปลงรายละเอียดโดยมิได้มีการแจ้งล่วงหน้า (อุปกรณ์สถาปัตย์ปี 2562)

Sliding door fitting Junior 160/GP HAWA

อุปกรณ์บานเลื่อน รุ่น Junior 160/GP HAWA

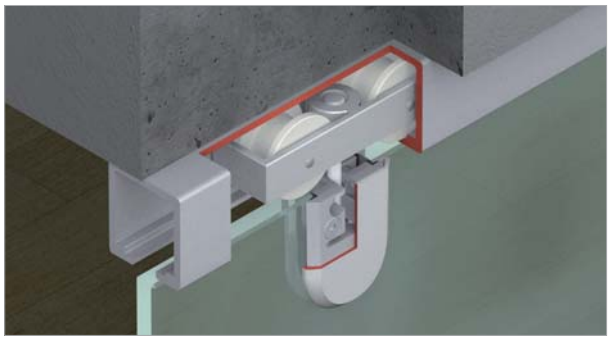



Features
- For 1- and 2-leaf glass sliding doors
- Suitable for toughened safety glass and laminated sheet glass
- Low installation height
- Height adjustable door leaves
- Point fixing with glass retainer
- Suspension with suspension bolt
- Low wear and tear
- Quiet running action
- LGA tested to min. 100,000 cycles (EN1527)

Technical data
- Max. door weight per leaf: 160 kg
- For glass thicknesses: 8, 10 and 12.7 mm

Material
- Running gear with plastic rollers
- Floor guide free of play plastic

Installation
- In case of 2-leaf sliding doors, ensure that the glass leaves cannot knock against each other, use guide track with buffers

คุณสมบัติ
- สำหรับบานเลื่อนเดี่ยวและบานเลื่อนคู่
- เหมาะใช้กับกระจกนิรภัยและกระจกนิรภัยแบบลามิเนท
- ระยะห่างระหว่างบานและรางน้อยมาก
- สามารถปรับความสูง-ต่ำบานประตูได้
- หนีบกระจกเฉพาะจุดโดยใช้สกรูหกเหลี่ยม
- อุปกรณ์หนีบกระจก
- หน้าสัมผัสน้อย การสึกหรอต่ำ
- ปราศจากเสียงรบกวน
- ผ่านการทดสอบมาตรฐาน LGA กว่า 100,000 ครั้ง (EN1527)

ข้อมูลทางเทคนิค
- สามารถรับน้ำหนักบานประตูสูงสุด 160 กก. ต่อหนึ่งบานประตู
- สำหรับกระจกหนา 8, 10 และ 12.7 มม.

วัสดุ
- ชุดลูกล้อ พลาสติก
- กันแกว่งกระจกเปลือย อะลูมิเนียมด้านในพลาสติก

ข้อมูลการติดตั้ง
- ในกรณีของบานเลื่อนคู่ กรุณาสั่งอุปกรณ์ตัวหยุดบานในรางบนเพิ่มเติม เพื่อป้องกันการชนกันของบาน

Ceiling installation and wall mounting

การติดตั้งบนผนังและเพดาน

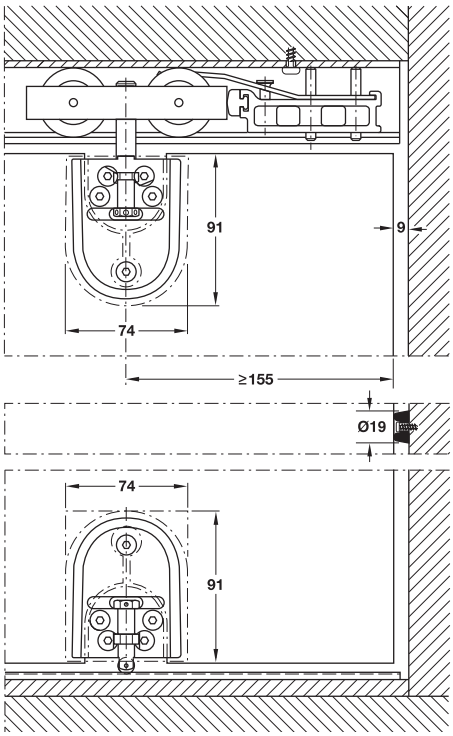

Sliding door fitting set, without running track อุปกรณ์บานเลื่อนครบชุด (ไม่รวมรางบน)		Cat. No. รหัสสินค้า
	Without soft closing mechanism ไม่มีระบบการปิดแบบนุ่มนวล	941.60.005

Packing: 1 set

ขนาดบรรจุ: 1 ชุด

We reserve the right to alter specifications without notice (HTH Architectural Hardware 2019).
บริษัทฯ ขอสงวนการเปลี่ยนแปลงรายละเอียดโดยไม่ต้องแจ้งให้ทราบล่วงหน้า (อุปกรณ์สถาปัตยกรรม 2562)

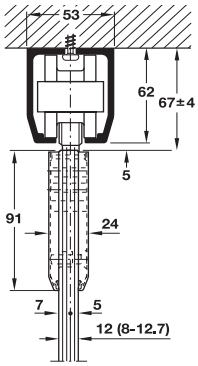

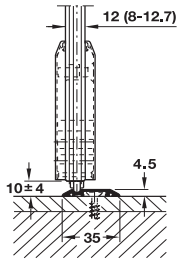

Built-in version 1
ไกด์ล่าง รูปแบบที่ 1

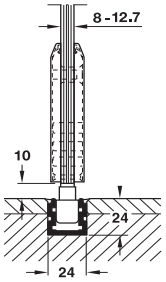

Built-in version 2
ไกด์ล่าง รูปแบบที่ 2

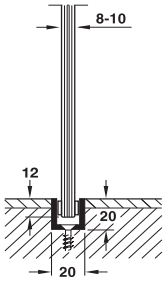

Built-in version 3
ไกด์ล่าง รูปแบบที่ 3

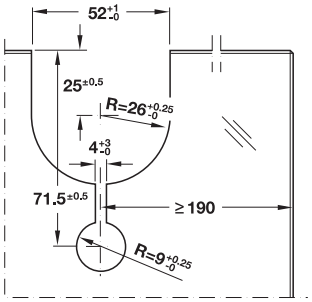

Required glass cut-outs
กรุณาตัดกระจกตามรูปแบบที่กำหนดเท่านั้น

Set consisting of ประกอบด้วย		For 1-leaf สำหรับ 1 บาน	Cat. No. รหัสสินค้า
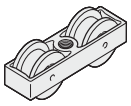	Running gear 2-wheel M14 ลูกล้อ สกรู M14	2 pcs. 2 ชิ้น	941.60.012
	Suspension bolt M14 and mounting screws สกรูแขวนบาน M14	2 pcs. 2 ชิ้น	941.60.023
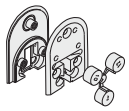	Glass patch retainer อุปกรณหนีบกระจก	2 pcs. 2 ชิ้น	940.40.038
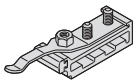	Track buffer with adjustable retainer ตัวหยุดบาน สามารถปรับระดับแข็ง-อ่อนได้	2 pcs. 2 ชิ้น	941.60.041
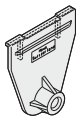	One-way drilling jig อุปกรณ์กำหนดจุดเจาะ	1 pc. 1 ชิ้น	940.40.089
	Rubber wall buffer กันชนยางติดผนัง	1 pc. 1 ชิ้น	940.40.051
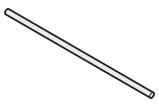	Height adjustingpin อุปกรณ์ปรับบานขึ้น-ลง	1 pc. 1 ชิ้น	940.40.090

Order reference

Catalogue numbers refer to 1 piece. Please indicate the quantities when ordering individual parts. Please order 2 sets for 2-leaf sliding doors. Please order cover caps and additional components for the different built-in versions separately..

ข้อแนะนำในการสั่งซื้อ

สินค้าที่ระบุในแคตตาล็อกขายเป็นชิ้น กรุณาระบุจำนวนของสินค้าที่ต้องการสั่ง สำหรับบานเลื่อนคู่ กรุณาสั่งซื้อสินค้าจำนวน 2 ชุด กรุณาสั่งซื้อกันแกว่งกระจกเปลือยและฝาครอบตามรูปแบบที่แตกต่างกันของไกด์ล่าง

Track ราง		Material วัสดุ	Finish สี	Length mm ความยาว มม.	Cat. No. รหัสสินค้า
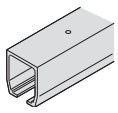	Running track รางบน	Aluminium อะลูมิเนียม	Silver coloured anodized สีเงินอโนไดซ์	2,000	941.60.200
				3,000	941.60.300
				4,000	941.60.400
				6,000	941.60.600

We reserve the right to alter specifications without notice (HTH Architectural Hardware 2019).
บริษัทฯ ขอสงวนการเปลี่ยนแปลงรายละเอียดโดยมิได้มีการแจ้งล่วงหน้า (อุปกรณ์ฮาร์ดแวร์ 2562)

Accessories for sliding door fittings Junior 40/GP, 80/GP, 120/GP, 160/GP HAWA

อุปกรณ์เสริมสำหรับอุปกรณ์บานเลื่อน Junior 40/GP, 80/GP, 120/GP, 160/GP HAWA

Additional components for different built-in versions อุปกรณ์เพิ่มเติมสำหรับรูปแบบที่แตกต่างกัน		Length mm ความยาว มม.	Cat. No. รหัสสินค้า
Built-in version 1 ไกด์ล่าง รูปแบบที่ 1			
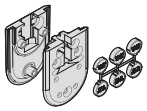	Glass patch retainer อุปกรณหนีบกระจก	–	940.40.038
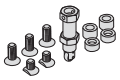	Floor guide for use with the guide track ไกด์ล่างใช้คู่กับรางล่าง	–	940.40.039
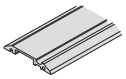	Single guide track รางลางเดี่ยว	2,500 3,500 6,000	940.41.725 940.41.735 940.41.760
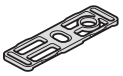	Fixing set for single guide track a 5 pieces, required 2 pieces per meter อุปกรณ์ติดตั้งสำหรับรางล่างเดี่ยว	–	404.97.990
Built-in version 2 ไกด์ล่าง รูปแบบที่ 2			
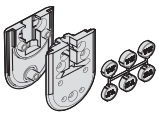	Glass patch retainer อุปกรณหนีบกระจก	–	940.40.038
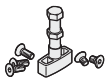	Guide glide with mounting screws, for use with glass patch retainer ไกด์ล่างสำหรับใช้คู่กับอุปกรณ์หนีบกระจก	–	940.40.035
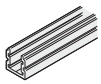	Guide track 24 x 24 mm รางล่าง ขนาด 24 x 24 มม.	2,500 3,500 6,000	940.41.250 940.41.350 940.41.600
	Buffers for guide track 24 x 24 mm กันชนสำหรับรางล่าง 24 x 24 มม.	–	940.80.051
Built-in version 3 ไกด์ล่าง รูปแบบที่ 3			
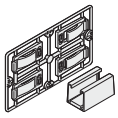	Floor guide free of play for glass thicknesses of 8, 10, 12 and 12.7 mm กันแกว่งกระจกเปลือย สำหรับกระจกหนา 8, 10, 12, 12.7 มม.	–	940.40.032
Built-in version 4 ไกด์ล่าง รูปแบบที่ 4			
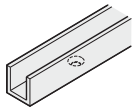	Guide track 20 x 20 x 3 mm, drilled รางล่าง ขนาด 20 x 20 x 3 มม. เจาะรู	2,000 3,000 4,000 6,000	941.00.920 941.00.930 941.00.940 941.00.960
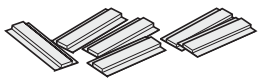	Self adhesive glide elements for glass thickness 8 mm, (Set of 6 pcs.) แถบกาวสำหรับกระจกหนา 8 มม. (1 ชุดมี 6 ชิ้น)	–	940.40.033
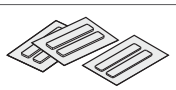	Self adhesive glide elements for glass thickness 10 mm, (Set of 6 pcs.) แถบกาวสำหรับกระจกหนา 10 มม. (1 ชุดมี 6 ชิ้น)	–	940.40.034

We reserve the right to alter specifications without notice (HTH Architectural Hardware 2019).
เรามีสิทธิ์ขอสงวนการเปลี่ยนแปลงรายละเอียดได้โดยไม่ต้องแจ้งล่วงหน้า (อุปกรณ์สถาปัตยกรรม 2562)

Cover caps
ฝาครอบ



Square cover caps
ฝาครอบทรงเหลี่ยม





Rounded cover caps
ฝาครอบทรงโค้ง



Plastic chrome plated matt
พลาสติก สีโครมด้าน



Plastic brass plated polished
พลาสติก สีทองเหลืองเงา



Plastic stainless steel coloured
พลาสติก สีสแตนเลสเงา



Plastic chrome plated polished
พลาสติก สีโครมเงา



Plastic unfinished
พลาสติกไม่ทำสี

Cover cap ฝาครอบ		Material/Finish วัสดุ/สี	Packing บรรจุ	Cat. No. รหัสสินค้า
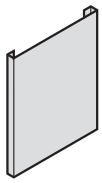	Square, for use with glass patch retainer ฝาครอบทรงเหลี่ยม สำหรับใช้คู่กับอุปกรณ์หนีบกระจก	Plastic chrome plated matt พลาสติก สีโครมด้าน	Set of 4 pcs. 1 ชุดมี 4 ชิ้น	940.41.028
		Plastic stainless steel coloured พลาสติก สีสแตนเลสเงา	Set of 4 pcs. 1 ชุดมี 4 ชิ้น	940.41.027
		Plastic unfinished พลาสติก ไม่ทำสี	1 pc. 1 ชิ้น	940.41.024
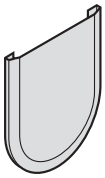	Rounded, for use with glass patch retainer ฝาครอบทรงโค้ง สำหรับใช้คู่กับอุปกรณ์หนีบกระจก	Plastic chrome plated matt พลาสติก สีโครมด้าน	Set of 4 pcs. 1 ชุดมี 4 ชิ้น	940.40.027
		Plastic brass plated polished พลาสติก สีทองเหลืองเงา	Set of 4 pcs. 1 ชุดมี 4 ชิ้น	940.40.028
		Plastic stainless steel coloured พลาสติก สีสแตนเลสเงา	Set of 4 pcs. 1 ชุดมี 4 ชิ้น	940.40.023
		Plastic chrome plated polished พลาสติก สีโครมเงา	Set of 4 pcs. 1 ชุดมี 4 ชิ้น	940.41.029
		Plastic unfinished พลาสติก ไม่ทำสี	1 pc. 1 ชิ้น	940.41.023

Order reference
Sliding door lock ..... page 6.196

ข้อแนะนำการสั่งซื้อ
อุปกรณ์ล็อคกระจก ..... หน้า 6.196

We reserve the right to alter specifications without notice (HTH Architectural Hardware 2019).
บริษัทฯ ขอสงวนการเปลี่ยนแปลงรายละเอียดโดยไม่ต้องแจ้งให้ทราบล่วงหน้า (อุปกรณ์สถาปัตยกรรม 2562)

Sliding door fitting Junior 80/GL HAWA

อุปกรณ์บานเลื่อน รุ่น Junior 80/GL HAWA

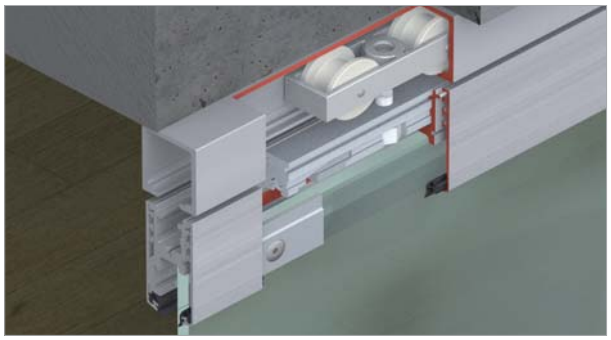



Features
- For 1- and 2-leaf sliding doors
- Suitable for tempered safety glass
- Doors height adjustable without removing the glass fixings
- Extremely secure due to solid glass fixing
- Quiet running action
- Aluminium panel with clip-on rubber

Technical data
- Max. door weight per leaf: 80 kg
- For glass thickness: 8, 9.5 and 12 mm

Material
- Running gear with plastic rollers
- Floor guide free of play plastic

Installation information
- In case of 2-leaf sliding doors, ensure that the glass leaves cannot knock against each other, use guide track with buffers

คุณสมบัติ
- สำหรับบานเลื่อนเดี่ยวและบานเลื่อนคู่
- เหมาะสำหรับใช้กับกระจกนิรภัย
- สามารถปรับความสูง โดยไม่ต้องเอากระจกออกก่อน
- ตัวหนีบกระจกมีความแข็งแรง
- ปราศจากเสียงรบกวน
- แผ่นเป็นอะลูมิเนียม, ตัวคลิปเป็นยาง

ข้อมูลทางเทคนิค
- สามารถรับน้ำหนักบานประตูสูงสุด 80 กก. ต่อหนึ่งบานประตู
- สำหรับกระจกหนา 8, 9.5 และ 12 มม.

วัสดุ
- ชุดลูกล้อ พลาสติก
- กันแกว่งกระจกเปลือย อะลูมิเนียมด้านในพลาสติก

ข้อมูลการติดตั้ง
- ในกรณีของบานเลื่อนคู่ กรุณาสั่งอุปกรณ์ตัวหยุดบานในรางบนเพิ่มเติม เพื่อป้องกันการชนกันของบาน

Ceiling installation and wall mounting

การติดตั้งบนผนังและเพดาน

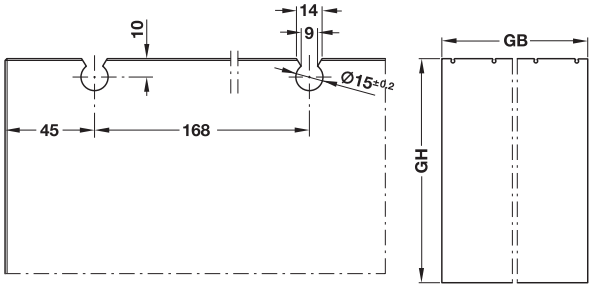

Required glass cut-outs, dimensions must be observed

ตัดกระจกตามรูปแบบที่กำหนดเท่านั้น ระยะของบานกระจก ต้องตรวจสอบทั้งหมด

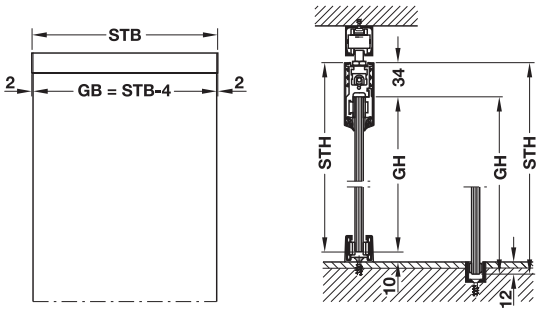

GB = glass width, GH = glass height,
STB = sliding door width, STH = sliding door height

GB = ความกว้างของกระจก, GH = ความสูงของกระจก,
STB = ความกว้างของประตูบานเลื่อน, STH = ความสูงของประตูบานเลื่อน

Sliding door fitting set, without running track อุปกรณ์บานเลื่อนครบชุด (ไม่รวมรางบน)		Cat. No. รหัสสินค้า
	Without soft closing mechanism ไม่มีระบบการปิดแบบนุ่มนวล	940.81.005

Packing: 1 set

ขนาดบรรจุ: 1 ชุด

Order reference

Soft close device ..... page 6.118

ข้อแนะนำการสั่งซื้อ

อุปกรณ์ปิดแบบนุ่มนวล ..... หน้า 6.118

We reserve the right to alter specifications without notice (HTH Architectural Hardware 2019).
บริษัทฯ ขอสงวนการเปลี่ยนแปลงรายละเอียดโดยไม่ต้องแจ้งให้ทราบล่วงหน้า (อุปกรณ์สถาปัตยกรรม 2562)

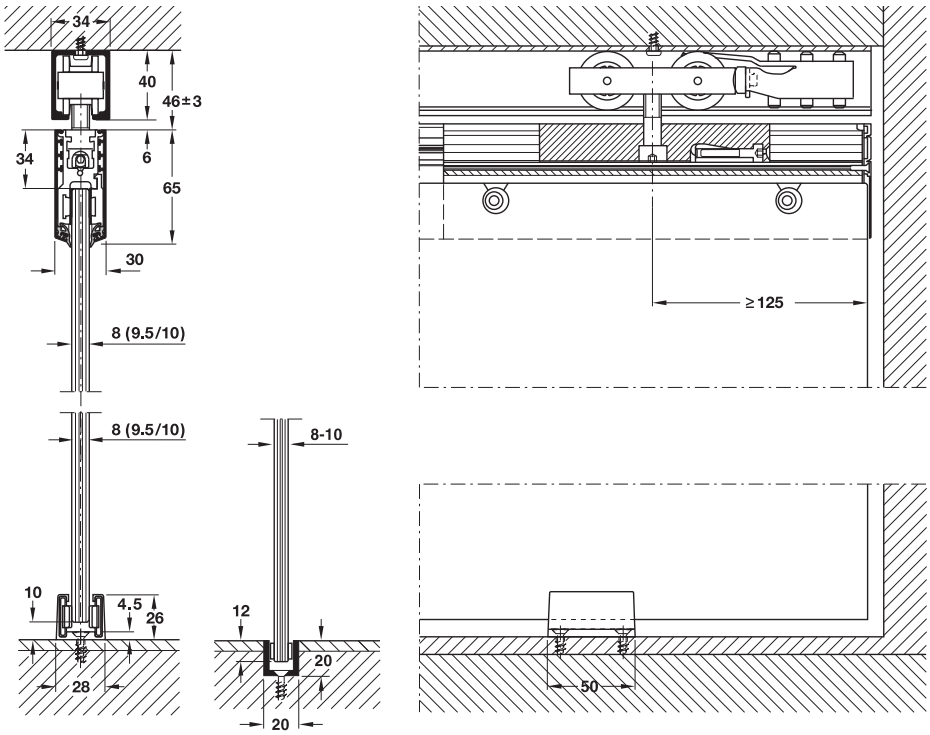

Set consisting of ประกอบด้วย		For 1-leaf สำหรับ 1 บาน	Cat. No. รหัสสินค้า
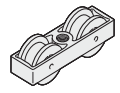	Running gear 2-wheel M10 ลูกล้อ สกรู M10	2 pcs. 2 ชิ้น	940.80.012
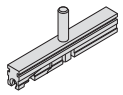	Suspension carriage with M10 suspension screw แผ่นเพลทแขวนบาน สกรู M10	2 pcs. 2 ชิ้น	940.81.017
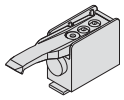	Track buffer with adjustable retainer ตัวหยุดบาน สามารถปรับระดับแข็ง-อ่อนได้	2 pcs. 2 ชิ้น	940.80.040
	Glass fixing profile, lenght 240 mm ตัวหนีบกระจก	2 pcs. 2 ชิ้น	943.31.020
	Cover cap ฝาครอบ	1 pc. 1 ชิ้น	940.40.064
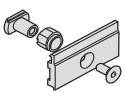	Mounting set for 2 glass fixing profile ชุดอุปกรณ์ติดตั้งกระจก	1 pc. 1 ชิ้น	940.40.098
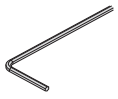	Allen key 4 mm lenght 160 mm ประแจหกเหลี่ยม	1 pc. 1 ชิ้น	940.40.097
	Adjustment tool อุปกรณ์ปรับบาน	1 pc. 1 ชิ้น	943.31.029

Order reference

Catalogue numbers refer to 1 piece. When ordering individual components, please specify the required quantity.
Please order floor guide and cover caps separately..

ข้อแนะนำในการสั่งซื้อ

สินค้าขายเป็นชิ้น กรุณาระบุจำนวนของสินค้าที่ต้องการสั่ง เมื่อท่านซื้อสินค้าแยกชุด สำหรับบานคู่ กรุณาสั่งซื้อสินค้าจำนวน 2 ชุด กรุณาสั่งซื้อกันแกว่งกระจกเปลือยและฝาครอบแยก

We reserve the right to alter specifications without notice (HTH Architectural Hardware 2019).
บริษัทฯ ขอสงวนการเปลี่ยนแปลงรายละเอียดใดๆ โดยมิได้มีการแจ้งล่วงหน้า (อุปกรณ์สถาปัตยกรรม 2562)

Tracks ราง		Material วัสดุ	Finish สี	Length mm ความยาว มม.	Cat. No. รหัสสินค้า
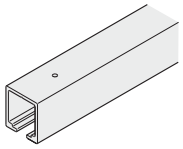	Running track รางบน	Aluminium อะลูมิเนียม	Silver coloured anodized สีเงินอโนไดซ์	2,000	940.80.200
				3,000	940.80.300
				4,000	940.80.400
				6,000	940.80.600
			Stainless steel สีสแตนเลส	4,000	940.80.404
				6,000	940.80.604

Additional components อุปกรณ์เสริม		Material วัสดุ	Finish สี	Length mm ความยาว มม.	Cat. No. รหัสสินค้า
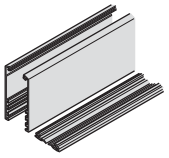	Cover profile ฝาครอบราง	Aluminium อะลูมิเนียม	Bright สีอะลูมิเนียมเงา	1,200	940.41.402
			Silver coloured anodized สีเงินอโนไดซ์	1,200	940.41.405
			Stainless steel coloured สีสแตนเลส	1,200	940.41.408
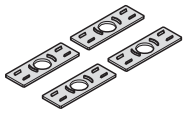	Fixing set for single guide track a 5 pieces, required 2 pieces per meter อุปกรณ์ติดตั้งสำหรับรางล่างเดี่ยว	–	For glass thickness 8 mm สำหรับกระจกหนา 8 มม.	–	940.41.050
			For glass thickness 9.5 mm สำหรับกระจกหนา 9.5 มม.	–	940.41.051
			For glass thickness 10 mm สำหรับกระจกหนา 10 มม.	–	940.41.052
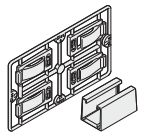	Floor guide free of play for glass thicknesses of 8, 10, 12 and 12.7 mm กันแกว่งกระจกเปลือย สำหรับกระจกหนา 8, 10, 12, 12.7 มม.	Steel เหล็ก	Silver coloured anodized สีโครมด้าน	–	940.40.032
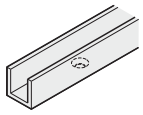	Guide track 24 x 24 mm รางล่าง ขนาด 24 x 24 มม.	Aluminium อะลูมิเนียม	Silver coloured anodized สีเงินอโนไดซ์	2,000	941.00.920
				3,000	941.00.930
				4,000	941.00.940
				6,000	941.00.960
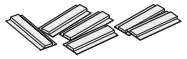	Self adhesive glide elements, Set of 6 pcs. แถบกาวสำหรับกระจกหนา (1 ชุดมี 6 ชิ้น)	–	For glass thickness 8 mm สำหรับกระจกหนา 8 มม.	–	940.40.033
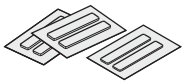	Self adhesive glide elements, Set of 6 pcs. แถบกาวสำหรับกระจกหนา (1 ชุดมี 6 ชิ้น)	–	For glass thickness 10 mm สำหรับกระจกหนา 10 มม.	–	940.40.034

6

We reserve the right to alter specifications without notice (HTH Architectural Hardware 2019).
เราขอสงวนการเปลี่ยนแปลงรายละเอียดได้โดยไม่ต้องแจ้งให้ทราบล่วงหน้า (อุปกรณ์สถาปัตยกรรม 2562)

New products and systems: www.hafelethailand.com/www.hafele.co.th
ผลิตภัณฑ์และนวัตกรรมใหม่: www.hafelethailand.com/www.hafele.co.th

Fixed glass panels for Junior 40/GP HAWA

อุปกรณ์รางพร้อมช่องใส่กระจกบานตายสำหรับ Junior 40/GP HAWA

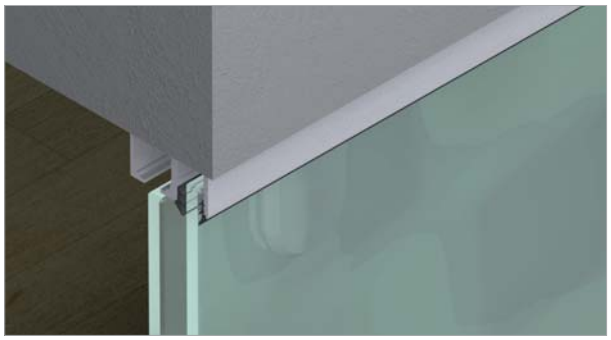

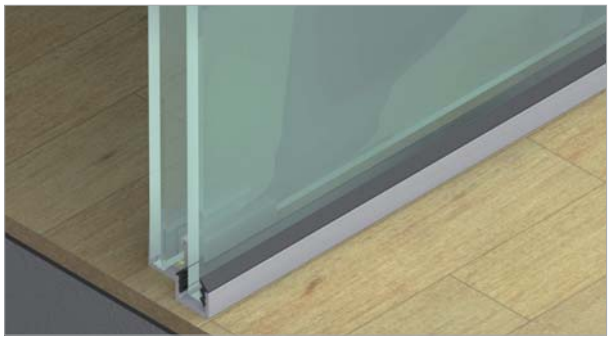

Features
- For partitioning systems
- Suitable for toughened safty glass and laminated sheet glass
- No glass preparation required

Technical data
- Max. door weight per leaf: 40 kg
- For glass thickness: Tempered safety glass 10 and 12 mm, laminated glass 10–12 mm

Material/Finish
- Aluminium clear anodized

คุณสมบัติ
- สำหรับกระจกบานตาย และบานเลื่อน
- เหมาะใช้กับกระจกนิรภัย และกระจกนิรภัยแบบลามิเนต
- ไม่ต้องเจาะกระจก

ข้อมูลทางเทคนิค
- สามารถรับน้ำหนักบานประตูสูงสุด 40 กก.
- สำหรับกระจกหนา: กระจกนิรภัย: 10 และ 12 มม. กระจกนิรภัยลามิเนต: 10-12 มม.

วัสดุ/สี
- รางอะลูมิเนียมอโนไดซ์

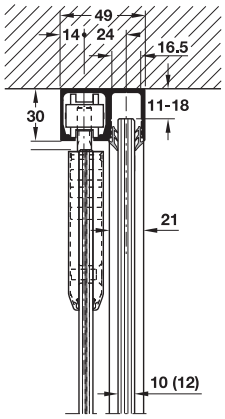

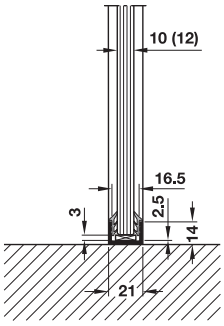

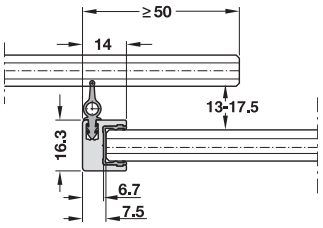

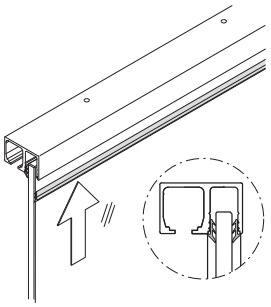

Insert rubber profile on both sides (double order quantity)
ใช้ซีลยางทั้งสองด้านของกระจก (สั่งซื้อสินค้าจำนวน 2 ชิ้น)

Individual components อุปกรณ์แยกขาย		Length mm ความยาว มม.	Cat. No. รหัสสินค้า
	Running track with fixed glass panels รางบนพร้อมช่องใส่กระจกบานตาย	2,000	940.40.206
		3,000	940.40.306
		4,000	940.40.406
		6,000	940.40.606
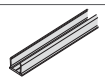	Cover profile for running track ฝาครอบใต้รางบน	1,250	940.40.132
		3,000	940.40.307
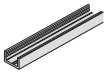	Floor/wall profile รางล่าง/ผนังสำหรับกระจกบานตาย	4,000	940.41.540
		6,000	940.41.560
	Rubber profile glass thickness 10 - 12 mm ซีลยางสีดำ สำหรับกระจกหนา 10 - 12 มม.	Roll 10 m ม้วนละ 10 มม.	940.41.059
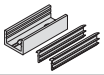	Floor/wall glass fixing piece ตัวรับกระจกล่าง/ผนังพร้อมซีล	50	940.41.054
	Vertical seal for Junior set 40/80 HAWA ซีลสันบาน สำหรับรุ่น จูเนียร์ 40/80 HAWA	2,500	940.41.825
		3,500	940.41.835

We reserve the right to alter specifications without notice (HTH Architectural Hardware 2019).
บริษัทฯ ขอสงวนการเปลี่ยนแปลงรายละเอียดใดๆ โดยไม่ต้องแจ้งให้ทราบล่วงหน้า (อุปกรณ์สถาปัตยกรรม 2562)

Fixed glass panels for Junior 80/GP, 80/GL HAWA

อุปกรณ์รางพร้อมช่องใส่กระจกบานตายสำหรับ Junior 80/GP, 80/GL HAWA

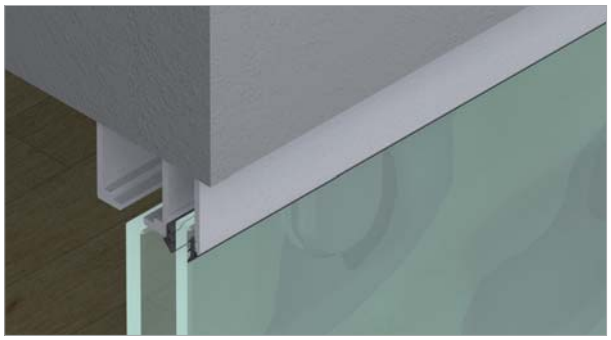



Features
- For partitioning systems
- Suitable for toughened safty glass and laminated sheet glass
- No glass preparation required

Technical data
- Max. door weight per leaf: 80 kg
- For glass thickness: Tempered safety glass: 10 and 12 mm, laminated glass: 10–12 mm

Material/Finish
- Aluminium silver coloured anodized

คุณสมบัติ
- สำหรับกระจกบานตาย และบานเลื่อน
- เหมาะใช้กับกระจกนิรภัย และกระจกนิรภัยแบบลามิเนต
- ไม่ต้องเจาะกระจก

ข้อมูลทางเทคนิค
- สามารถรับน้ำหนักบานประตูสูงสุด 80 กก.
- สำหรับกระจกหนา: กระจกนิรภัย: 10 และ 12 มม. กระจกนิรภัยลามิเนต: 10-12 มม.

วัสดุ/สี
- รางอะลูมิเนียมอโนไดซ์

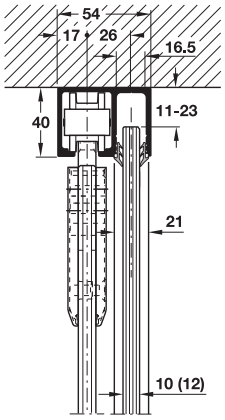

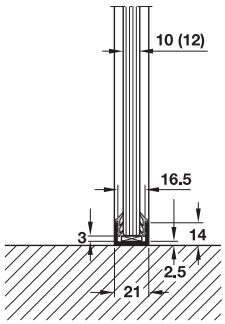

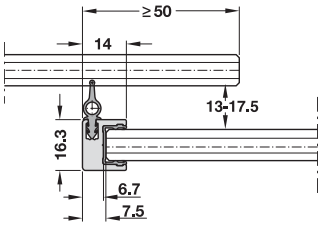

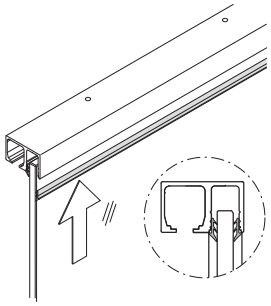

Insert rubber profile on both sides (double order quantity)

ใส่ซีลยางทั้งสองด้านของกระจก (สั่งซื้อสินค้าจำนวน 2 ชิ้น)

Individual components อุปกรณ์แยกขาย		Length mm ความยาว มม.	Cat. No. รหัสสินค้า
	Running track with fixed glass panels รางบนพร้อมช่องใส่กระจกบานตาย	2,000	940.80.206
		3,000	940.80.306
		4,000	940.80.406
		6,000	940.80.606
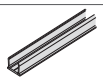	Cover profile for running track ฝาครอบใต้รางบน	1,250	940.40.132
		3,000	940.40.307
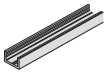	Floor/wall profile รางล่าง/ผนังสำหรับกระจกบานตาย	4,000	940.41.540
		6,000	940.41.560
	Rubber profile glass thickness 10–12 mm ซีลยางสีดำ สำหรับกระจกหนา 10-12 มม.	Roll 10 m ม้วนละ 10 มม.	940.41.059
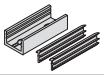	Floor/wall glass fixing piece ตัวรับกระจกล่าง/ผนังพร้อมซีล	50	940.41.054
	Vertical seal for Junior set 40/80 HAWA ซีลสันบาน สำหรับรุ่น จูเนียร์ 40/80 HAWA	2,500	940.41.825
		3,500	940.41.835

We reserve the right to alter specifications without notice (HTH Architectural Hardware 2019).
บริษัทฯ ขอสงวนการเปลี่ยนแปลงรายละเอียดได้โดยไม่ต้องแจ้งให้ทราบล่วงหน้า (อุปกรณ์สถาปัตยกรรม 2562)

Fixed glass panels for Junior 120/GP HAWA

อุปกรณ์รางพร้อมช่องใส่กระจกบานตายสำหรับ Junior 120/GP HAWA

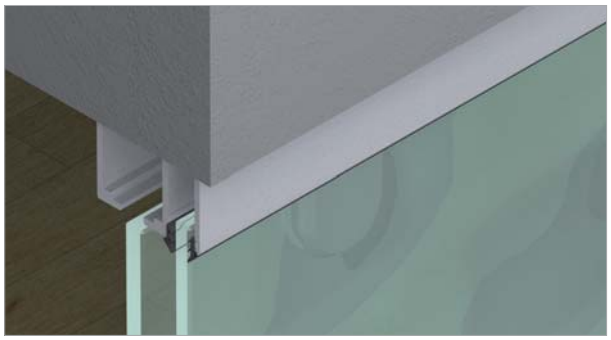



Features
- For partitioning systems
- Suitable for toughened safty glass and laminated sheet glass
- No glass preparation required

Technical data
- Max. door weight per leaf: 120 kg
- For glass thickness: Tempered safety glass 10 and 12 mm, laminated glass 10-12 mm

Material/Finish
- Aluminium silver coloured anodized

คุณสมบัติ
- สำหรับกระจกบานตาย และบานเลื่อน
- เหมาะใช้กับกระจกนิรภัย และกระจกนิรภัยแบบลามิเนต
- ไม่ต้องเจาะกระจก

ข้อมูลทางเทคนิค
- สามารถรับน้ำหนักบานประตูสูงสุด 120 กก.
- สำหรับกระจกหนา: กระจกนิรภัย: 10 และ 12 มม., กระจกนิรภัยลามิเนต: 10 - 12 มม.

วัสดุ/สี
- รางอะลูมิเนียมอโนไดซ์

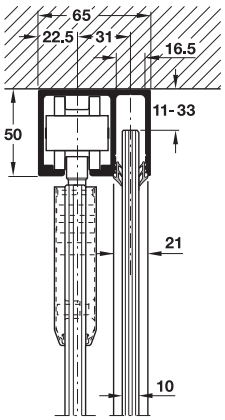

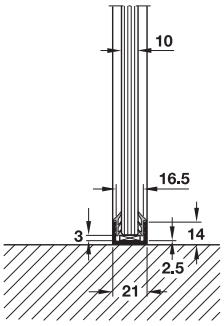

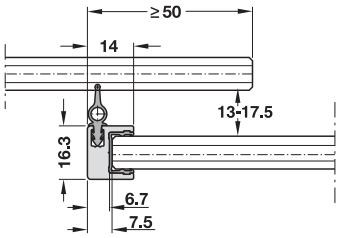

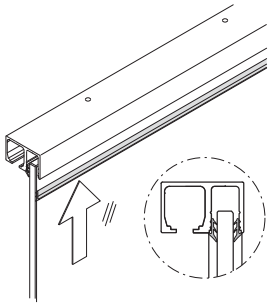

Insert rubber profile on both sides (double order quantity)

ใส่ซีลยางทั้งสองด้านของกระจก (สั่งซื้อสินค้าจำนวน 2 ชิ้น)

Individual components อุปกรณ์แยกขาย		Length mm ความยาว มม.	Cat. No. รหัสสินค้า
	Running track with fixed glass panels รางบนพร้อมช่องใส่กระจกบานตาย	2,000	941.20.206
		3,000	941.20.306
		4,000	941.20.406
		6,000	941.20.606
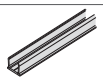	Cover profile for running track ฝาครอบใต้รางบน	2,000	940.40.207
		3,000	940.40.307
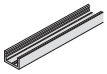	Floor/wall profile รางล่าง/ผนังสำหรับกระจกบานตาย	4,000	940.41.540
		6,000	940.41.560
	Rubber profile glass thickness 10–12 mm ซีลยางสีดำ สำหรับกระจกหนา 10-12 มม.	Roll 10 m ม้วนละ 10 มม.	940.41.059
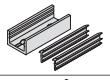	Floor/wall glass fixing piece ตัวรับกระจกล่าง/ผนังพร้อมซีล	50	940.41.054
	Vertical seal for Junior set 120 HAWA ซีลสันบาน สำหรับรุ่น Junior 120 HAWA	2,500	941.20.257
		3,500	941.20.357

We reserve the right to alter specifications without notice (HTH Architectural Hardware 2019).
บริษัทฯ ขอสงวนการเปลี่ยนแปลงรายละเอียดใดๆ โดยมิต้องแจ้งให้ทราบล่วงหน้า (อุปกรณ์สถาปัตยกรรม เม.ย. 2562)

Sliding door fitting Junior 80/G HAWA

อุปกรณ์บานเลื่อน รุ่น Junior 80/G HAWA

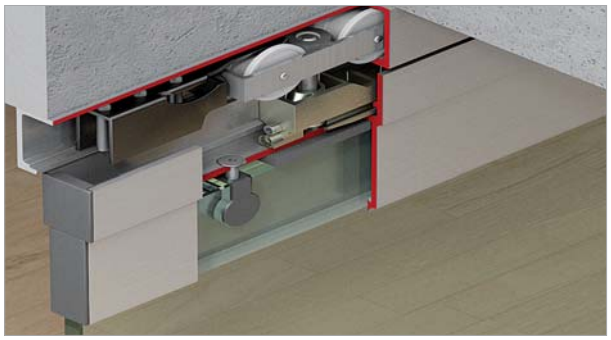



Section trolley hanger and guide

ระยะการติดตั้งลูกล้อและกันแกว่งบาน

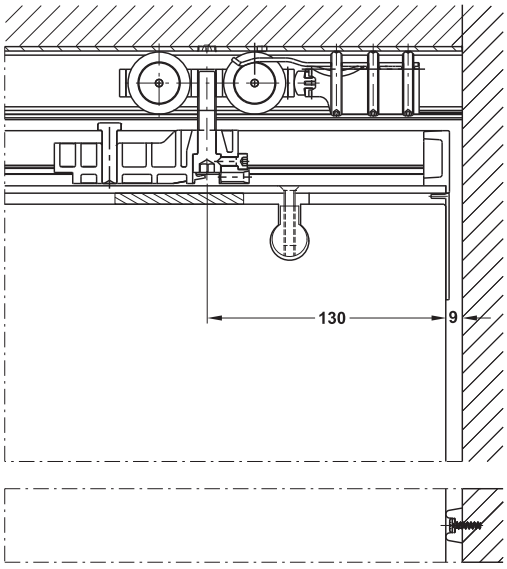

Features

- For 1- and 2-leaf glass sliding doors
- Suitable for tempered safety glass
- Height adjustable door leaves
- Suspension with clamp shoe
- Low wear and tear, quiet running action
- Soft and self closing mechanism (optional)

Technical data

- Max. door weight per leaf: 80 kg
- For glass thickness: 8–16 mm

Material/Finish

- Aluminium silver coloured anodized

คุณสมบัติ

- สำหรับบานเลื่อนเดี่ยวและบานเลื่อนคู่
- เหมาะสำหรับกระจกนิรภัยหนา
- สามารถปรับความสูง-ต่ำบานประตูได้
- ตัวหนีบกระจกสำหรับแขวนบาน
- หน้าสัมผัสน้อย การสึกหรอต่ำ ปราศจากเสียงรบกวน
- สามารถเพิ่มระบบปิดบานแบบนุ่มนวล

ข้อมูลทางเทคนิค

- สามารถรับน้ำหนักบานประตูสูงสุด 80 กก. ต่อหนึ่งบานประตู
- สำหรับกระจกหนา 8-16 มม.

วัสดุ/สี

- รางอะลูมิเนียมอโนไดซ์

Ceiling installation

การติดตั้งบนเพดาน

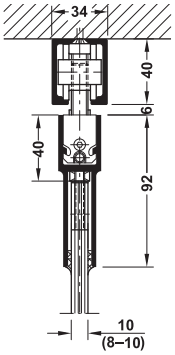

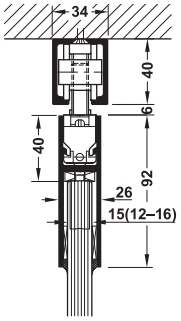

Floor guide

การติดตั้งกันแกว่ง

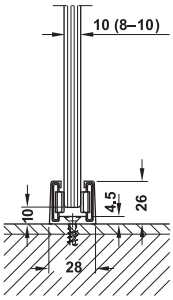

Version 1
รูปแบบที่ 1

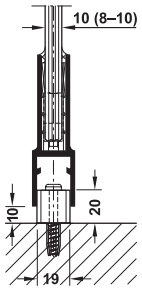

Version 2
รูปแบบที่ 2

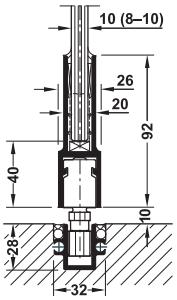

Version 3
รูปแบบที่ 3

Sliding door fitting set, without running track อุปกรณ์บานเลื่อนครบชุด (ไม่รวมรางบนและกันแกว่งล่าง)		Cat. No. รหัสสินค้า
	Without soft closing mechanism ไม่มีระบบการปิดแบบนุ่มนวล	940.84.007

We reserve the right to alter specifications without notice (HTH Architectural Hardware 2019).
บริษัทฯ ขอสงวนการเปลี่ยนแปลงรายละเอียดได้โดยไม่ต้องแจ้งให้ทราบล่วงหน้า (อุปกรณ์สถาปัตยกรรม 2562)

Cut-out dimensions
รูปแบบการเจาะกระจก

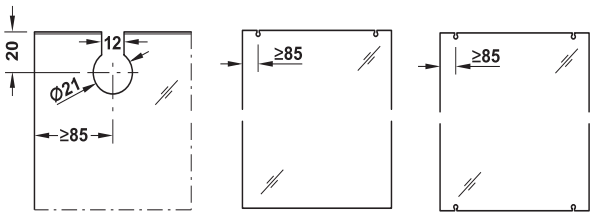

Version 1
รูปแบบที่ 1

Versions 2 and 3
รูปแบบที่ 2 และ 3

Note
Required glass cut-out dimensions must be observed.

หมายเหตุ
กรุณาตัดกระจกตามรูปแบบที่กำหนดเท่านั้น

Set consisting of ประกอบด้วย		For 1-leaf สำหรับ 1 บาน	Cat. No. รหัสสินค้า
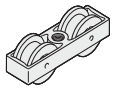	Running gear 2-wheel ลูกล้อ	2 pcs. 2 ชิ้น	940.80.012
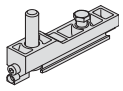	Support profile with suspension carriage and suspension screw M10 แผ่นเพลทแขวนบาน แบบฝัง สกรู M10	2 pcs. 2 ชิ้น	940.80.019
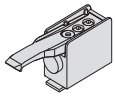	Track buffer with adjustable retainer ตัวหยุดบาน สามารถปรับระดับแข็ง-อ่อนได้	2 pcs. 2 ชิ้น	940.80.040
	Cover cap for support profile ฝาครอบ	2 pcs. 2 ชิ้น	942.56.029
	Rubber wall buffer กันชนยางติดผนัง	1 pc. 1 ชิ้น	940.40.051
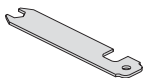	Spanner for suspension carriage กุญแจปากตาย	1 pc. 1 ชิ้น	940.80.092

Order reference
Catalogue numbers refer to 1 piece. Please indicate the quantities when ordering individual parts. Please order 2 sets for 2-leaf sliding doors. Please order floor guide separately..

ข้อแนะนำในการสั่งซื้อ
สินค้าขายเป็นชิ้น กรุณาระบุจำนวนของสินค้าที่ต้องการสั่ง เมื่อท่านซื้อสินค้าแยกชุด สำหรับบานคู่ กรุณาสั่งซื้อสินค้าจำนวน 2 ชุด กรุณาสั่งซื้อกันแกว่งล่างเพิ่มต่างหาก

Tracks ราง		Material วัสดุ	Finish สี	Length mm ความยาว มม.	Cat. No. รหัสสินค้า
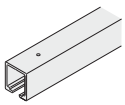	Running track รางบน	Aluminium อะลูมิเนียม	Silver coloured anodized สีเงินอโนไดซ์	2,000	940.80.200
				3,000	940.80.300
				4,000	940.80.400
				6,000	940.80.600

Order reference
Soft close device ..... page 6.118
Fixed glass panel ..... page 6.188

ข้อแนะนำการสั่งซื้อ
อุปกรณ์ปิดแบบนุ่มนวล ..... หน้า 6.118
อุปกรณ์หนีบกระจก ..... หน้า 6.188

We reserve the right to alter specifications without notice (HTH Architectural Hardware 2019).
เรามีสิทธิ์ขอสงวนการเปลี่ยนแปลงรายละเอียดต่างๆ ได้โดยมิต้องแจ้งให้ทราบล่วงหน้า (อุปกรณ์สถาปัตยกรรม 2562)

Sliding door fitting Symmetric 80/G HAWA

อุปกรณ์บานเลื่อน รุ่น Symmetric 80/G HAWA



Features

- For 2-leaf glass sliding doors
- Symmetrical opening of 2 sliding doors
- Suitable for tempered safety glass
- Door height adjustable
- Suspension glass clamp connection
- Low wear and tear
- Quiet running action

Technical data

- Max. door weight per leaf: 80 kg
- For glass thickness: 8-16 mm

คุณสมบัติ

- สำหรับบานเลื่อนคู่
- สำหรับเปิดพร้อมกัน 2 บาน
- เหมาะสำหรับกระจกนิรภัยเทมเปอร์
- สามารถปรับความสูงบานได้
- หนีบกระจกสำหรับแขวนบาน
- หน้าสัมผัสน้อย การสึกหรอต่ำ
- ปราศจากเสียงรบกวน

ข้อมูลทางเทคนิค

- สามารถรับน้ำหนักบานประตูสูงสุด 80 กก. ต่อหนึ่งบานประตู
- สำหรับกระจกหนา 8-16 มม.

Ceiling installation and wall mounting

การติดตั้งบนผนังและเพดาน

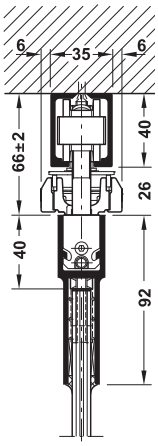

Floor guide

การติดตั้งกันแกว่ง

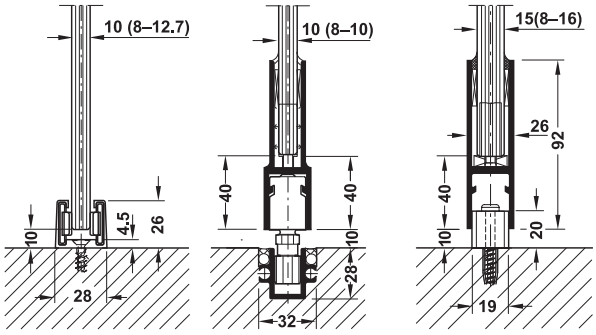

Version 1
รูปแบบที่ 1

Version 2
รูปแบบที่ 2

Version 3
รูปแบบที่ 3

Note

Can be used for all floor guide versions. See Junior 80/G HAWA.
Please order separately.

หมายเหตุ

กรุณาสั่งซื้อ อุปกรณ์กันแกว่งล่างต่างหาก

Cut-out dimensions

ระยะการเจาะกระจก

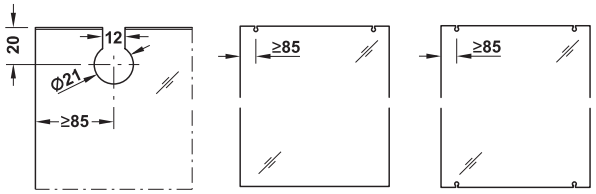

Version 1
รูปแบบที่ 1

Version 2 and 3
รูปแบบที่ 2 และ 3

Note

Required glass cut-out dimensions must be observed.

หมายเหตุ

กรุณาตัดกระจกตามรูปแบบที่กำหนดเท่านั้น

Sliding door fitting set, without running track, without floor guide อุปกรณ์บานเลื่อนครบชุด (ไม่รวมรางบนและกันแกว่งล่าง)	Cat. No. รหัสสินค้า
For 2-leaf sliding door สำหรับอุปกรณ์บานเลื่อนคู่	940.81.002

Packing: 1 set
ขนาดบรรจุ: 1 ชุด

We reserve the right to alter specifications without notice (HTH Architectural Hardware 2019).
บริษัทฯ ขอสงวนการเปลี่ยนแปลงรายละเอียดโดยไม่ต้องแจ้งให้ทราบล่วงหน้า (อุปกรณ์สถาปัตยกรรม 2562)

Set consisting of ประกอบด้วย		For 2-leaf สำหรับ 2 บาน	Cat. No. รหัสสินค้า
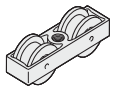	Running gear 2-wheel ลูกล้อ	4 pcs. 4 ชิ้น	940.80.012
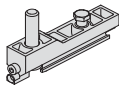	Support profile with suspension carriage and suspension screw M10 แผ่นเพลทแขวนบาน แบบฝัง สกรู M10	4 pcs. 4 ชิ้น	940.80.018
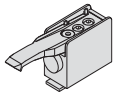	Track buffer with adjustable retainer ตัวหยุดบาน สามารถปรับระดับแข็ง-อ่อนได้	1 pc. 1 ชิ้น	940.80.040
	Cover cap for support profile ฝาครอบ	4 pcs. 4 ชิ้น	942.56.029
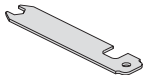	Spanner for suspension carriage กุญแจปากตาย	1 pc. 1 ชิ้น	940.80.092
	Deflection roller ลูกล้อสายพาน	2 pcs. 2 ชิ้น	940.80.075
	Clamping piece for toothed belt ตัวยึดสายพาน	2 pcs. 2 ชิ้น	940.80.083
	Toothed belt 10m for 2 sliding doors with width of max. 1,200 mm สายพาน 10 ม. สำหรับบานเลื่อนคู่ความกว้างบานสูงสุด 1,200 มม.	1 pc. 1 ชิ้น	940.80.077
	Rubber wall buffer กันชนยางติดผนัง	2 pcs. 2 ชิ้น	940.40.051

Order reference

Please order floor guide separately..

ข้อแนะนำในการสั่งซื้อ

กรุณาสั่งซื้อกันแกว่งล่างแยกต่างหาก

Tracks ราง		Material วัสดุ	Finish สี	Length mm ความยาว มม.	Cat. No. รหัสสินค้า
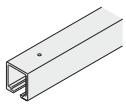	Running track รางบน	Aluminium อะลูมิเนียม	Silver coloured anodized สีเงินอโนไดซ์	2,000	940.80.200
				3,000	940.80.300
				4,000	940.80.400
				6,000	940.80.600

Order reference

Fixed glass panel ..... page 6.188

ข้อแนะนำการสั่งซื้อ

อุปกรณ์หนีบกระจก ..... หน้า 6.188

We reserve the right to alter specifications without notice (HTH Architectural Hardware 2019).
บริษัทฯ ขอสงวนการเปลี่ยนแปลงรายละเอียดได้โดยไม่ต้องแจ้งให้ทราบล่วงหน้า (อุปกรณ์สถาปัตยกรรม 2562)

Sliding door fitting Telescopic 80/G HAWA

อุปกรณ์บานเลื่อน รุ่น Telescopic 80/G HAWA



Features

- For telescopic opening of 2 sliding doors to the right and to the left
- Suitable for tempered safety glass
- Door height adjustable
- Suspension glass clamp connection
- Low wear and tear
- Quiet running action

Technical data

- Max. door weight per leaf: 80 kg
- For glass thickness: 8-16 mm
- Door width: 500-1,000 mm

คุณสมบัติ

- สำหรับบานเปิดตามกัน 2 บานโดยบานจะไปทางซ้ายหรือขวา
- เหมาะสำหรับกระจกนิรภัยเทมเปอร์
- สามารถปรับความสูงบานได้
- หนีบกระจกสำหรับแขวนบาน
- หน้าสัมผัสน้อย การสึกหรอต่ำ
- ปราศจากเสียงรบกวน

ข้อมูลทางเทคนิค

- สามารถรับน้ำหนักบานประตูสูงสุด 80 กก. ต่อหนึ่งบานประตู
- สำหรับกระจกหนา 8-16 มม.
- ความกว้างบานประตูสูงสุด 500-1,000 มม.

Ceiling installation and wall mounting

การติดตั้งบนผนังและเพดาน

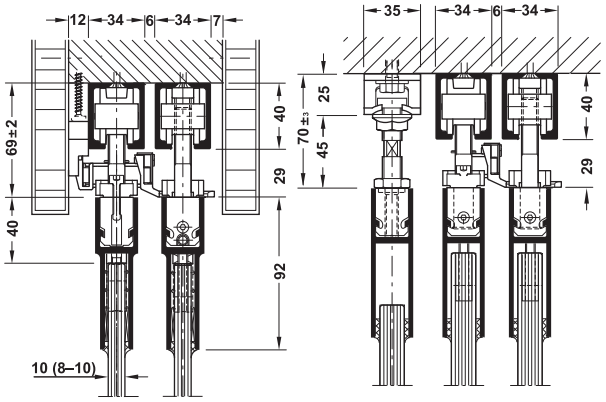

Floor guide

การติดตั้งกันแกว่ง

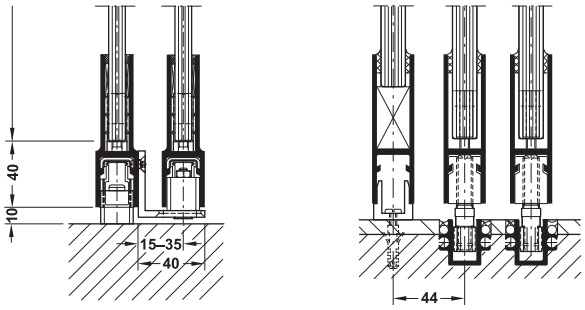

Telescopic without fixed panel
การติดตั้งแบบไม่มีบานตาย

Telescopic with fixed panel
การติดตั้งพร้อมบานตาย

Cut-out dimensions

ระยะการเจาะกระจก

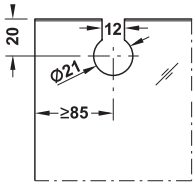

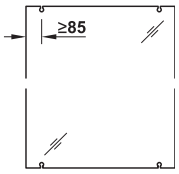

Versions 2 and 3
รูปแบบ 2 และ 3

Note

Required glass cut-out dimensions must be observed.

หมายเหตุ

กรุณาตัดกระจกตามรูปแบบที่กำหนดเท่านั้น

Sliding door width calculation

การคำนวณความกว้างของบาน

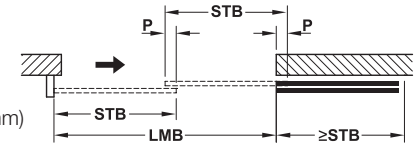

$$STB = \frac{(2xP) + LMB}{2}$$

$$P \geq 75$$

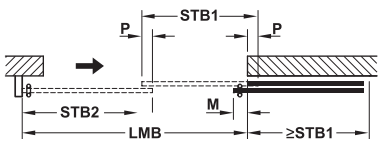

$$STB1 = \frac{(2xP) + LMB - M}{2}$$

$$STB2 = \frac{(2xP) + LMB + M}{2}$$

$$P \geq 75$$

$$LS = LMB + STB$$

STB = Sliding door width
ความกว้างบานเลื่อน

P = Door overlap (min. 75 mm)
ระยะทับบาน (>=75 มม.)

LMB = Internal width measurement
ระยะความกว้างช่องเปิด

LS = Running track
รางบน

M = Sliding door handle + safety clearance
ระยะมือจับประตู ระยะกันหนีบ

Sliding door fitting set, without running track, without floor guide อุปกรณ์บานเลื่อนครบชุด (ไม่รวมรางบนและกันแกว่งล่าง)	Cat. No. รหัสสินค้า
For 2-leaf sliding doors อุปกรณ์บานเลื่อนคู่	940.80.010

Packing: 1 set
ขนาดบรรจุ: 1 ชุด

We reserve the right to alter specifications without notice (HTH Architectural Hardware 2019).
บริษัทฯ ขอสงวนการเปลี่ยนแปลงรายละเอียดโดยไม่ต้องแจ้งให้ทราบล่วงหน้า (อุปกรณ์สถาปัตยกรรม 2562)

Set consisting of ประกอบด้วย		For 2-leaf สำหรับ 2 บาน	Cat. No. รหัสสินค้า
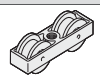	Running gear 2-wheel ลูกล้อ	4 pcs. 4 ชิ้น	940.80.012
	Support profile with suspension carriage and suspension screw M10 แผ่นเพลทแขวนบาน แบบฝัง สกรู M10	4 pcs. 4 ชิ้น	940.80.018
	Track buffer with adjustable retainer ตัวหยุดบาน สามารถปรับระดับแข็ง-อ่อนได้	2 pcs. 2 ชิ้น	940.80.040
	Cover cap for support profile ฝาครอบ	8 pcs. 8 ชิ้น	942.56.029
	Glass retainer for glass thicknesses 8, 10, 12, 12.7, 14, 16 mm ตัวแขวนบานสำหรับกระจกหนา 8, 10, 12, 12.7, 14, 16 มม.	8 pcs. 8 ชิ้น	940.84.024
	Deflection roller with long mounting plate ลูกล้อสายพานแบบยาว	1 pc. 1 ชิ้น	947.00.048
	Deflection roller with short mounting plate ลูกล้อสายพานแบบสั้น	1 pc. 1 ชิ้น	947.00.049
	Wide follower ตัวตรึงสายพาน	1 pc. 1 ชิ้น	947.00.050
	Toothed belt, glass-fibre reinforced, length 2.7 m สายพานความยาว 2.7 มม.	1 pc. 1 ชิ้น	947.00.054
	Wall mounting/ceiling installation for complete toothed belt อุปกรณ์ยึดสายพาน	1 pc. 1 ชิ้น	947.00.053
	Carrier plate for wide follower เพลทสำหรับตรึงสายพาน	1 pc. 1 ชิ้น	947.00.051
	Carrier carriage ตัวล็อคสายพาน	3 pcs. 3 ชิ้น	940.80.016
	Rubber wall buffer กันชนยางติดผนัง	1 pc. 1 ชิ้น	940.40.051
	Guide (complete) กันแกว่ง	1 pc. 1 ชิ้น	940.80.037
	Floor guide, for bottom support and glass fixing profile กันแกว่งสำหรับรางล่าง	1 pc. 1 ชิ้น	940.84.032

Order reference

Please order floor guide separately..

ข้อแนะนำในการสั่งซื้อ

กรุณาสั่งซื้อกันแกว่งล่างแยกต่างหาก

Tracks ราง		Material วัสดุ	Finish สี	Length mm ความยาว มม.	Cat. No. รหัสสินค้า
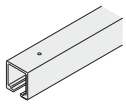	Running track รางบน	Aluminium อะลูมิเนียม	Silver coloured anodized สีเงินอโนไดซ์	2,000	940.80.200
				3,000	940.80.300
				4,000	940.80.400
				6,000	940.80.600

Order reference

Fixed glass panel ..... page 6.188

ข้อแนะนำการสั่งซื้อ

อุปกรณ์หนีบกระจก ..... หน้า 6.188

We reserve the right to alter specifications without notice (HTH Architectural Hardware 2019).
บริษัทฯ ขอสงวนการเปลี่ยนแปลงรายละเอียดโดยมิได้มีการแจ้งล่วงหน้า (อุปกรณ์สถาปัตยกรรม 2562)

Fixed glass panel for Junior 80/G HAWA

อุปกรณ์สำหรับกระจกบานตาย รุ่น Junior 80/G HAWA

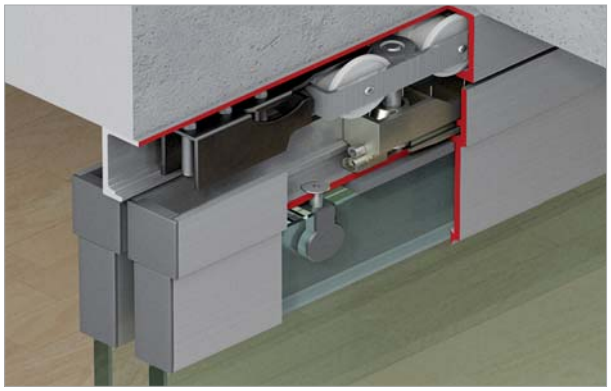



Note

Fixed glass panels can be used in combination with all floor guide versions. See Junior 80/G

หมายเหตุ

อุปกรณ์สำหรับกระจกบานตายสามารถติดได้หลากหลายรูปแบบ กรุณาดูการติดตั้งจาก Junior 80/G

Features

- Partition system
- Suitable for tempered safety glass laminated glass

Technical data

- Max. door weight per leaf: 80 kg
- For glass thickness: 8–16 mm

คุณสมบัติ

- สำหรับกั้นแบ่งห้อง
- เหมาะสำหรับกระจกนิรภัยเทมเปอร์และลามิเนต

ข้อมูลทางเทคนิค

- สามารถรับน้ำหนักบานประตูสูงสุด 80 กก. ต่อหนึ่งบานประตู
- สำหรับกระจกหนา: 8-16 มม.

Cut-out dimensions

ระยะการเจาะกระจก

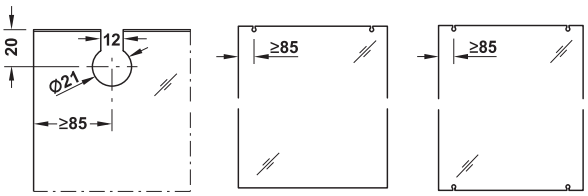

Version 1
รูปแบบที่ 1

Version 2 and 3
รูปแบบที่ 2 และ 3

Note

Required glass cut-out dimensions must be observed.

หมายเหตุ

กรุณาตัดกระจกตามรูปแบบที่กำหนดเท่านั้น

Ceiling installation

การติดตั้งบนผนัง

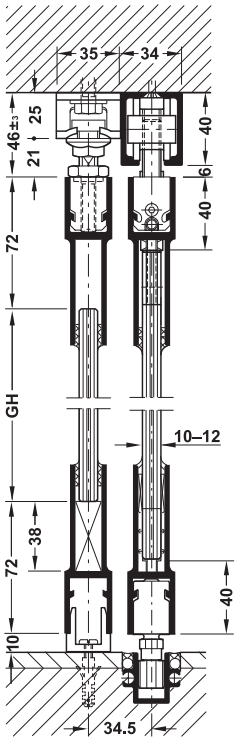

We reserve the right to alter specifications without notice (HTH Architectural Hardware 2019).
บริษัทฯ ขอสงวนการเปลี่ยนแปลงรายละเอียดโดยไม่ต้องแจ้งให้ทราบล่วงหน้า (อุปกรณ์สถาปัตยกรรม 2562)

Set consisting of ประกอบด้วย		Lenght mm ความยาว มม.	Cat. No. รหัสสินค้า
	Fixing plate, 2 pcs. required for each support and glass fixing profile เพลทแขวนบาน ติดตั้ง 2 ชิ้นสำหรับบานตาย	–	940.81.024
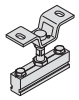	Fixing plate for Telescopic 80/G, 2 pcs. required for each support and glass fixing profile เพลทแขวนบานสำหรับ Telescopic 80/G ติดตั้ง 2 ชิ้นสำหรับบานตาย	–	940.81.025
	Bottom support profile for fixed glass panels รางยึดกระจกด้านล่างสำหรับบานตาย	6,000	946.36.960

Glass profile and accessories อุปกรณ์หนีบกระจกและอุปกรณ์เสริม		Lenght mm ความยาว มม.	Cat. No. รหัสสินค้า
	Cover cap for running track ฝาครอบสำหรับรางบน	–	940.80.060
	Support and glass fixing profile, glass thickness 8-10 mm ตัวหนีบกระจก สำหรับกระจกหนา 8-10 มม.	3,250	942.44.031
		6,500	942.56.765
	Cover for glass fixing profile ฝาครอบตัวหนีบกระจก	–	942.44.060
	Support and glass fixing profile, glass thickness 12-16 mm ตัวหนีบกระจกสำหรับกระจกหนา 12-16 มม.	3,250	942.56.832
		6,500	942.56.865
	Cover for glass fixing profile, glass thicknesses 12-16 mm ฝาครอบตัวหนีบกระจกสำหรับ 12-16 มม.	–	942.44.061
	Glass retainer for glass thicknesses 8, 10, 12, 12.7, 14, 16 mm (4 ps. required for each support and glass fixing profile) ตัวแขวนบานสำหรับกระจกหนา 8, 10, 12, 12.7, 14, 16 มม.	–	940.84.024
	Floor guide, for glass thicknesses 8, 10, 12 (12.7) mm (Version 1) กันแกวงล่างสำหรับกระจกหนา 8, 10, 12, 12.7 มม.	–	940.40.032
	Floor guide, for bottom support and glass fixing profile (Version 2) กันแกวงล่างสำหรับรางล่าง	–	940.84.032
	Guide track 31 X 28 mm, pre-drilled (Version 3) รางล่าง 31 X 28 มม.	2,000	946.03.200
		4,000	946.03.400
		6,000	946.03.600
	Guide piece with zero clearance, 14 mm, with carriage (Version 3) ไกด์ล่าง	–	916.12.060
	Connecting pin for guide track (order 2 pcs. for each guide track connection) แกนต่อราง	–	946.12.090

Order reference

Order only 1 support and glass fixing profile for floor guide version 1

ข้อแนะนำในการสั่งซื้อ

สำหรับการติดตั้งกันแกว่งล่างรูปแบบที่ 1 กรุณาสั่งซื้อตัวหนีบกระจก 1 ชิ้นเท่านั้น

Order reference

Sliding door fitting Junior 80/G ..... page 6.182

ข้อแนะนำการสั่งซื้อ

อุปกรณ์บานเลื่อน Junior 80/G..... หน้า 6.182

We reserve the right to alter specifications without notice (HTH Architectural Hardware 2019).
เรายังคงสงวนการเปลี่ยนแปลงรายละเอียดได้โดยไม่ต้องแจ้งล่วงหน้า (อุปกรณ์สถาปัตยกรรม 2562)

Sliding door fitting Junior 250/G HAWA

อุปกรณ์บานเลื่อน รุ่น Junior 250/G HAWA

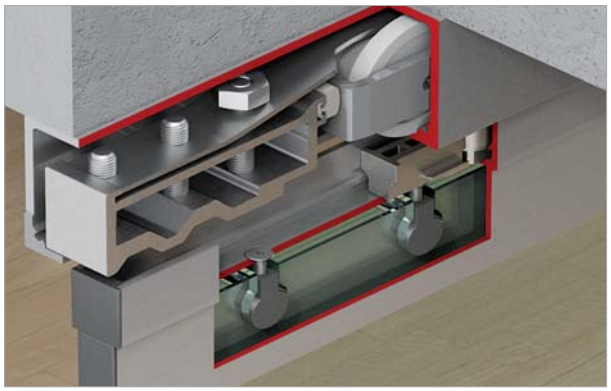



Features

- For 1- and 2-leaf glass sliding doors
- Suitable for tempered safety glass
- Height adjustable door leaves +/– 15 mm
- Suspension with clamp installation
- Low wear and tear
- Quiet running action

Technical data

- Max. door weight per leaf: 250 kg
- For glass thickness: 8–16 mm

คุณสมบัติ

- สำหรับบานเลื่อนเดี่ยวและบานเลื่อนคู่
- เหมาะสำหรับกระจกนิรภัยเทมเปอร์
- สามารถปรับความสูง-ต่ำบานประตูได้ +/- 15 มม.
- ตัวหนีบกระจกสำหรับแขวนบาน
- หน้าสัมผัสน้อย การสึกหรอต่ำ
- ปราศจากเสียงรบกวน

ข้อมูลทางเทคนิค

- สามารถรับน้ำหนักบานประตูสูงสุด 250 กก. ต่อหนึ่งบานประตู
- สำหรับกระจกหนา: 8-16 มม.

Section trolley hanger and guide

การติดตั้งบนผนังและเพดาน

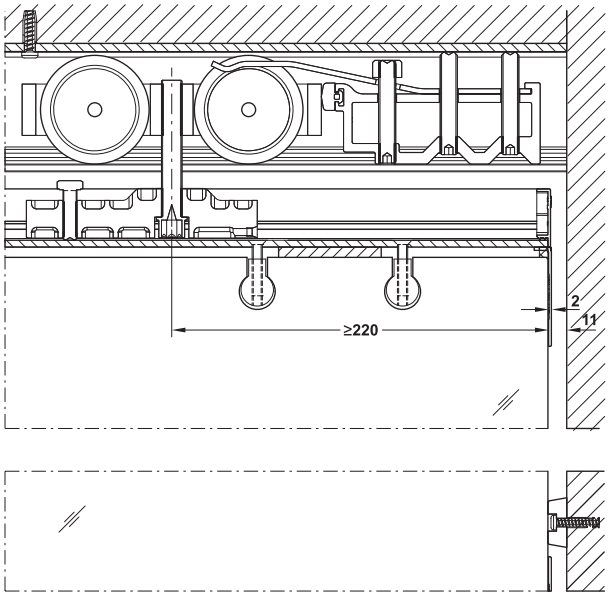

Ceiling installation and wall mounting

การติดตั้งบนผนังและเพดาน

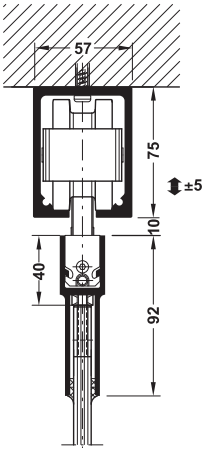

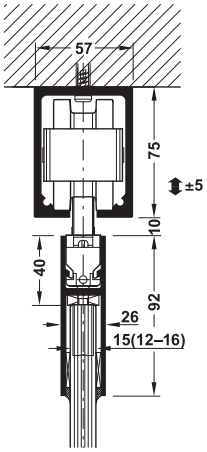

Floor guide

การติดตั้งกันแกว่ง

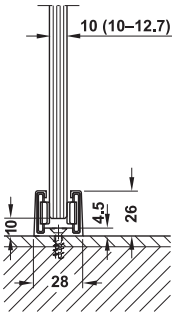

Version 1
รูปแบบที่ 1

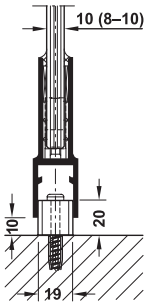

Version 2
รูปแบบที่ 2

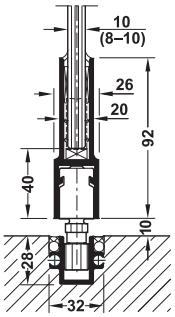

Version 3
รูปแบบที่ 3

Sliding door fitting set, without running track, without floor guide อุปกรณ์บานเลื่อนครบชุด (ไม่รวมรางบนและกันแกว่งล่าง)	Cat. No. รหัสสินค้า
Without soft closing mechanism ไม่มีระบบการปิดแบบนุ่มนวล	942.56.003

Packing: 1 set

ขนาดบรรจุ: 1 ชุด

We reserve the right to alter specifications without notice (HTH Architectural Hardware 2019).
บริษัทฯ ขอสงวนการเปลี่ยนแปลงรายละเอียดโดยไม่ต้องแจ้งล่วงหน้า (อุปกรณ์สถาปัตยกรรม 2562)

Cut-out dimensions
ระยะการเจาะกระจก

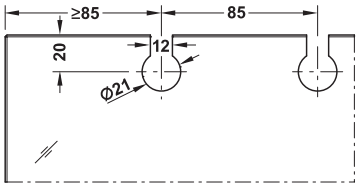

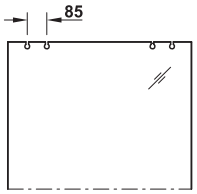

Version 1
รูปแบบที่ 1

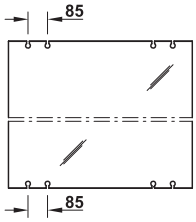

Version 2 and 3
รูปแบบที่ 2 และ 3

Note
Required glass cut-out dimensions must be observed.

หมายเหตุ
กรุณาตัดกระจกตามรูปแบบที่กำหนดเท่านั้น

Set consisting of ประกอบด้วย		For 1-leaf สำหรับ 1 บาน	Cat. No. รหัสสินค้า
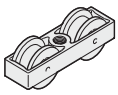	Running gear 2-wheel ลูกล้อ	2 pcs. 2 ชิ้น	942.56.012
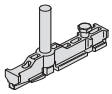	Support profile with suspension carriage and suspension screw M10 แผ่นเพลทแขวนบาน แบบฝัง สกรู M10	2 pcs. 2 ชิ้น	942.56.023
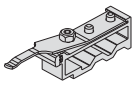	Track buffer with adjustable retainer ตัวหยุดบาน สามารถปรับระดับแข็ง-อ่อนได้	2 pcs. 2 ชิ้น	942.56.041
	Cover cap for support profile ฝาครอบ	2 pcs. 2 ชิ้น	942.56.029
	Rubber wall buffer กันชนยางติดผนัง	1 pc. 1 ชิ้น	941.60.051
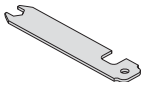	Spanner for suspension carriage กุญแจปากตาย	1 pc. 1 ชิ้น	940.40.092

Order reference
Catalogue numbers refer to 1 piece. Please indicate the quantities when ordering individual parts. Please order 2 sets for 2-leaf sliding doors. Please order floor guide separately.

ข้อแนะนำในการสั่งซื้อ
สินค้าที่ระบุในแคตตาล็อกขายเป็นชิ้น กรุณาระบุจำนวนของสินค้าที่ต้องการสั่ง สำหรับบานเลื่อนคู่ กรุณาสั่งซื้อสินค้าจำนวน 2 ชุด กรุณาสั่งซื้อกันแกว่งล่างเพิ่มต่างหาก

Tracks ราง		Material วัสดุ	Finish สี	Length mm ความยาว มม.	Cat. No. รหัสสินค้า
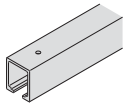	Running track รางบน	Aluminium อะลูมิเนียม	Silver coloured anodized สีเงินอโนไดซ์	2,000	942.56.920
				3,000	942.56.930
				4,000	942.56.940
				6,000	942.56.960
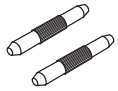	Connecting pin set for running track (comprises 2 pcs.) แกนต่อราง	–	–	–	942.56.090

6

We reserve the right to alter specifications without notice (HTH Architectural Hardware 2019).
บริษัทฯ ขอสงวนการเปลี่ยนแปลงรายละเอียดโดยมิได้มีการแจ้งล่วงหน้า (อุปกรณ์ฮาร์ดแวร์ 2562)

Side-fix angle profile HAWA Junior

อุปกรณ์บานเลื่อนติดผนัง HAWA Junior



Angle bracket for timber sliding door applications

การประยุกต์ใช้ตัวโครงแขวนรางสำหรับประตูบานเลื่อนไม้

Junior 40

อุปกรณ์บานเลื่อน รุ่นจูเนียร์ 40

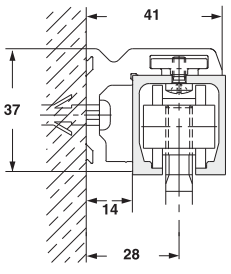

Junior 80

อุปกรณ์บานเลื่อน รุ่นจูเนียร์ 80

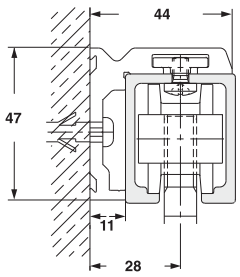

Angle bracket for glass sliding door applications

การประยุกต์ใช้ตัวโครงแขวนรางสำหรับกระจกบานเลื่อน

Junior 40

อุปกรณ์บานเลื่อน รุ่นจูเนียร์ 40

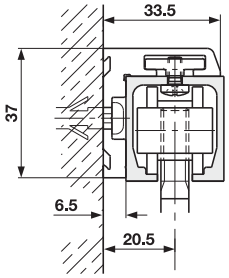

Junior 80

อุปกรณ์บานเลื่อน รุ่นจูเนียร์ 80

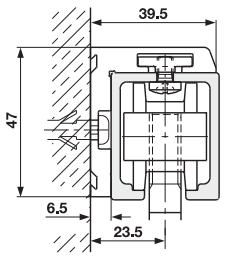

Features

- Elegant design with concealed mounting
- Continuous profile for simple leveling
- Easy and fast to install
- No drilling of running track and angle profile
- No additional support structure required
- Can be used for timber or glass sliding doors

Technical data

- Max. door weight per leaf: 40 or 80 kg

Material/Finish

- Angle profile aluminium clear anodized
- Cover caps plastic grey

คุณสมบัติ

- รูปแบบสวยงามพร้อมอุปกรณ์ติดตั้งแบบซ่อน
- โครงต่อเนื่องได้ระนาบเดียวกัน
- ติดตั้งง่ายและรวดเร็ว
- ไม่ต้องเจาะรางบนและโครงแขวนราง
- ไม่ต้องการโครงเสริม
- สามารถใช้ได้กับประตูบานเลื่อนไม้และกระจก

ข้อมูลทางเทคนิค

- สามารถรับน้ำหนักบานประตูสูงสุด 40 หรือ 80 กก. ต่อหนึ่งบานประตู

วัสดุ/สี

- โครงเข้ามุม: อะลูมิเนียม อโนไดซ์
- ฝาครอบ: พลาสติก สีเทา

Easy and fast installation of angle profile and running track

การติดตั้งโครงแขวนรางและรางบนง่ายและรวดเร็ว

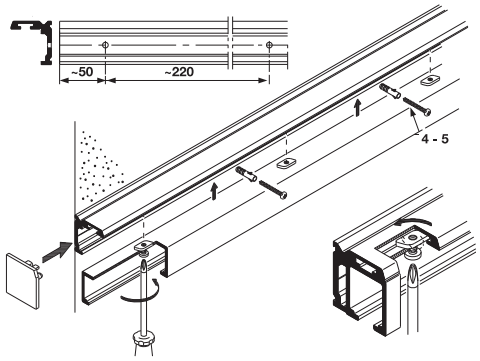

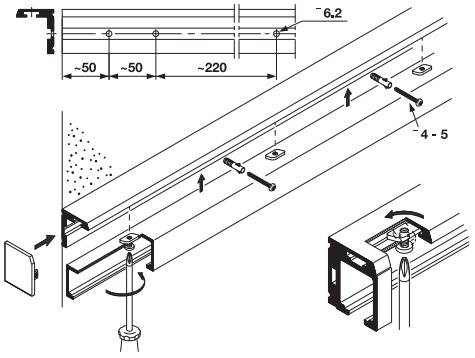

6

We reserve the right to alter specifications without notice (HTH Architectural Hardware 2019).
บริษัทฯ ขอสงวนการเปลี่ยนแปลงรายละเอียดโดยไม่ต้องแจ้งล่วงหน้า (อุปกรณ์สถาปัตยกรรม 2562)

New products and systems: www.hafelethailand.com/www.hafele.co.th
ผลิตภัณฑ์และนวัตกรรมใหม่: www.hafelethailand.com/www.hafele.co.th

For wall mounted sliding door applications with Junior 40 running tracks การประยุกต์ใช้บานเลื่อนประตูติดผนัง รุ่นจูเนียร์ 40 พร้อมรางบน		Length mm ความยาว มม.	Cat. No. รหัสสินค้า
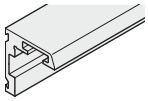	Angle profile, for glass sliding doors, pre-drilled โครงแขวนราง สำหรับบานเลื่อนกระจก	2,000	940.40.201
		4,000	940.40.401
		6,000	940.40.601
	Angle profile, for timber sliding doors, pre-drilled โครงแขวนราง สำหรับประตูบานเลื่อนไม้	2,000	940.40.203
		4,000	940.40.403
		6,000	940.40.603
	Fastening bolts and nuts, set of 10 pcs. (sufficient for 2,000 mm track length) น็อตและสกรู 1 ชุดมี 10 ชิ้น (เหมาะสำหรับรางยาว 2,000 มม.)	1 set 1 ชุด	940.40.099
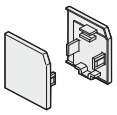	Cover caps, for angle profile and running track for glass sliding doors ฝาครอบ สำหรับโครงแขวนรางและรางบน สำหรับบานเลื่อนกระจก	1 pair 1 คู่	940.40.061
	Cover caps, for angle profile and running track for timber sliding doors ฝาครอบ สำหรับโครงแขวนรางและรางบน สำหรับประตูบานเลื่อนไม้	1 pair 1 คู่	940.40.063

For wall mounted sliding door applications with Junior 80 running tracks การประยุกต์ใช้บานเลื่อนประตูติดผนง รุ่นจูเนียร์ 80 พร้อมรางบน		Length mm ความยาว มม.	Cat. No. รหัสสินค้า
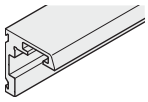	Angle profile, for glass sliding doors, pre-drilled โครงแขวนราง สำหรับบานเลื่อนกระจก	2,500	940.80.251
		4,000	940.80.401
		6,000	940.80.601
	Angle profile, for timber sliding doors, pre-drilled โครงแขวนราง สำหรับประตูบานเลื่อนไม้	2,500	940.80.203
		4,000	940.80.403
		6,000	940.80.603
	Fastening bolts and nuts, set of 10 pcs. (sufficient for 2,000 mm track length) น็อตและสกรู 1 ชุดมี 10 ชิ้น (เหมาะสำหรับรางยาว 2,000 มม.)	1 set 1 ชุด	940.80.099
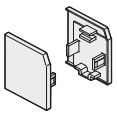	Cover caps, for angle profile and running track for glass sliding doors ฝาครอบ สำหรับโครงแขวนรางและรางบน สำหรับบานเลื่อนกระจก	1 pair 1 คู่	940.80.061
	Cover caps, for angle profile and running track for timber sliding doors ฝาครอบ สำหรับโครงแขวนรางและรางบน สำหรับประตูบานเลื่อนไม้	1 pair 1 คู่	940.80.063

Order reference
Please order running tracks and fitting sets separately.

ข้อแนะนำในการสั่งซื้อ
กรุณาแยกสั่งชุดอุปกรณ์และรางบน

We reserve the right to alter specifications without notice (HTH Architectural Hardware 2019).
เรายังคงสงวนการเปลี่ยนแปลงรายละเอียดได้โดยไม่ต้องแจ้งล่วงหน้า (อุปกรณ์สถาปัตยกรรม 2562)

Assembly wedge

ลิ่ม



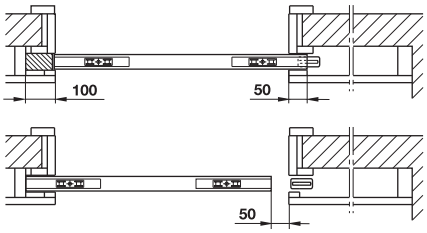

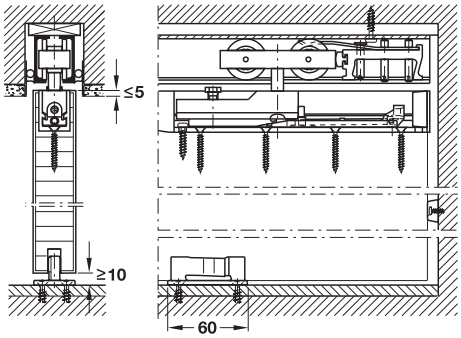

Fixing

Consider for the constructions:

- If a pelmet is fitted, this must either be removable or a 100 mm wide removable lock strip must be fitted on the lock side.
- The sliding door must run max. 5 mm in the ceiling or in the top of the door lining
- When closed, the sliding door must not protrude more than 50 mm into the cavity

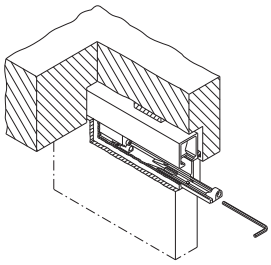

การยึด

การพิจารณาโครงสร้าง

- กรณีที่มีการติดตั้งกรอบ ต้องถอดกรอบออก หรือแถบตัวล็อคต้องติดห่างจากด้านล็อค 100 มม.
- ประตูบานเลื่อนต้องมีช่องห่างมากสุด 5 มม. กับเพดาน
- เมื่อปิด บานเลื่อนประตูต้องไม่ยื่นออกมาไม่เกิน 50 มม. จากช่อง

Features

- For end fixing of sliding doors running in the ceiling
- Allows installation and removal of the sliding doors without disassembly of the door lining and cover

คุณสมบัติ

- เหมาะสำหรับการยึดปลายของเพลทแบบฝัง
- สามารถติดตั้งและถอดบานเลื่อนประตูโดยปราศจากการถอดชิ้นส่วน ของขอบประตูและฝาครอบ

Suitable for เหมาะสำหรับอุปกรณ์บานเลื่อน	Cat. No. รหัสสินค้า
Junior 80/G, 120/B, 120/G, 250/B, 250/G	940.80.050

Packing: 2 pc.
ขนาดบรรจุ: 2 ชิ้น

6

Double-sided adhesive tape

เทปกาว 2 หน้า

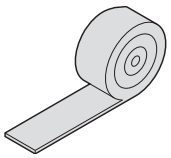

Features

- For glass edge protection profile

คุณสมบัติ

- สำหรับป้องกันขอบกระจก

Length m ความยาว ม.	Cat. No. รหัสสินค้า
Roll at 50 m each ม้วนละ 50 ม.	943.19.000

Self-adhesive glide elements

เทปกาว

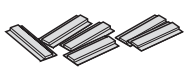



Features

- Set of 6 pcs.

คุณสมบัติ

- 1 ชุดมี 6 ชิ้น

For glass thickness สำหรับกระจกหนา มม.	Cat. No. รหัสสินค้า
8	940.40.033
10	940.40.034

We reserve the right to alter specifications without notice (HTH Architectural Hardware 2019).
บริษัทฯ ขอสงวนการเปลี่ยนแปลงรายละเอียดโดยมิได้มีการแจ้งล่วงหน้า (อุปกรณ์สถาปัตยกรรม 2562)

Centering door stop

กันชนประตูติดผนัง

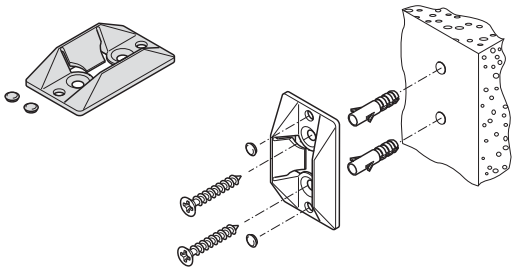

Features

- For doors without lock
- With rubber buffer
- Mounting on the wall

Material/Finish

- Plastic grey

คุณสมบัติ

- สำหรับบานเลื่อนไม่มีล็อค
- พร้อมยางกันกระแทก
- ยึดติดกับผนัง

วัสดุ/สี

- พลาสติก สีเทา

Dimension mm ขนาด มม.	Cat. No. รหัสสินค้า
60 x 33 x 14	941.24.042

Sealing profile

ซีล



Features

- For glass thickness: 8–10 mm
- For glass distance: 4 mm
- Self adhesive

Material

- Rubber

คุณสมบัติ

- สำหรับกระจกหนา 8-10 มม.
- สำหรับระยะห่างกระจก 4 มม.
- มีกาวสำหรับติดตั้งในตัว

วัสดุ

- ยาง

Length ความยาว	Colour สี	Cat. No. รหัสสินค้า
Roll at 5 m each ม้วนละ 5 ม.	Black สีดำ	404.95.324
Roll at 10 m each ม้วนละ 10 ม.		404.95.325
Roll at 5 m each ม้วนละ 5 ม.	Transparent สีดำ	943.31.205
Roll at 10 m each ม้วนละ 10 ม.		943.31.210

Vertical sealing profile

ซีล

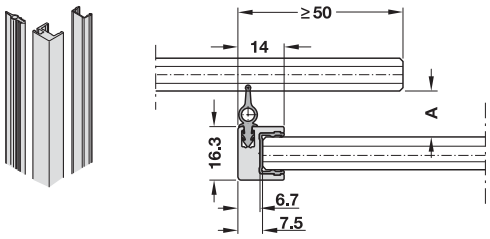

Features

- For all-glass sliding doors with fixed glass panels
- For glass thickness: 8–12.7 mm

Material

- Aluminium

คุณสมบัติ

- สำหรับบานเลื่อนที่มีกระจกบานตาย
- สำหรับกระจกหนา 8-12.7 มม.

วัสดุ

- อะลูมิเนียม

Dim. A mm ขนาด A มม.	Colour สี	Length mm ความยาว มม.	Cat. No. รหัสสินค้า
13–17.5	Silver coloured anodized สีเงินอโนไดซ์	2,500	940.41.825
		3,500	940.41.835
18–19.5		2,500	941.19.725
		3,500	941.19.735
20–21.0		2,500	941.20.257
		3,500	941.20.357
13–17.5	Stainless steel coloured สีสแตนเลส	2,500	940.41.826
		3,500	940.41.836
18–19.5		2,500	941.19.726
		3,500	941.19.736

We reserve the right to alter specifications without notice (HTH Architectural Hardware 2019).
บริษัทฯ ขอสงวนการเปลี่ยนแปลงรายละเอียดโดยไม่ต้องแจ้งให้ทราบล่วงหน้า (อุปกรณ์สถาปัตยกรรม เม.ย. 2562)

Sliding door lock Toplock

อุปกรณ์ล็อคกระจกบานเปลือย สำหรับบานเลื่อนกระจก Toplock



Features

- For 1- and 2-leaf glass sliding doors
- Suitable for toughened safty glass and laminated sheet glass
- Suitable fot DIN left and DIN right

Technical data

- Max. weight per door leaf: 120 kg
- For glass thickness: Tempered safety glass 8, 10, 12, 12.7 mm, laminated glass 8.7-12.7 mm

คุณสมบัติ

- สำหรับบานเลื่อนเดี่ยวและบานเลื่อนคู่
- เหมาะใช้กับกระจกนิรภัยและกระจกนิรภัยแบบลามิเนท
- ใช้ได้ทั้งบานเลื่อนซ้ายและบานเลื่อนขวา

ข้อมูลทางเทคนิค

- สามารถรับน้ำหนักบานประตูสูงสุด 120 กก.
- สำหรับกระจกหนา: กระจกนิรภัย: 8, 10, 12, 12.7 มม. กระจกนิรภัยลามิเนท: 8.7-12.7 มม.

With counter case

ตัวรับลิ้นกุญแจอยู่ที่กระจกบานเลื่อน

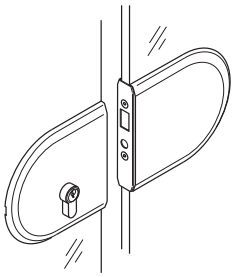

HAWA-Junior 40/80/120/GP
HAWA-Junior 40/80/GS

With fixed glass panels

ตัวรับลิ้นกุญแจอยู่ที่กระจกบานตาย

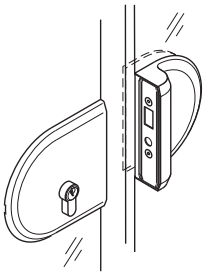

HAWA-Junior 40/80/120/GP

With angled profile for wall mounting

ตัวรับลิ้นกุญแจอยู่ที่ผนัง

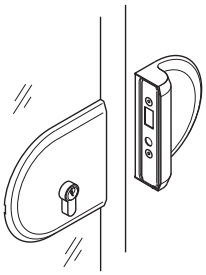

HAWA-Junior 40/80/120/GP

With wall connection

เพลทรับลิ้นกุญแจอยู่ในรางยึดกับผนัง

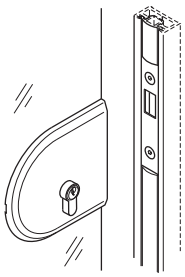

HAWA-Junior 40/80/120/GP
HAWA-Junior 40/80/GS

Cut out dimention

แบบตัดกระจก

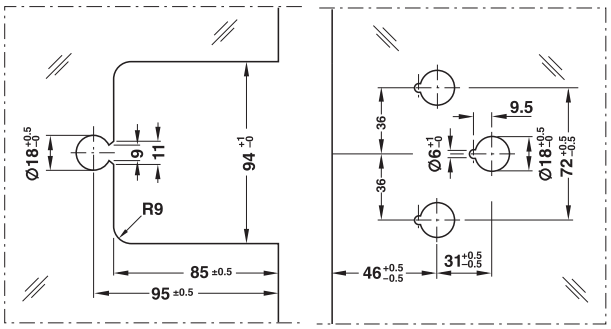

Required glass cut outs sliding door lock and counter case

กรุณาตัดกระจกตามรูปแบบที่กำหนดสำหรับล็อคบานเลื่อนและตัวรับลิ้นกุญแจอยู่ที่บานเลื่อนกระจก

Required glass cut outs for lock bracket with striking plate

กรุณาตัดกระจกตามรูปแบบที่กำหนดสำหรับตัวรับลิ้นกุญแจอยู่ที่กระจกบานตาย

Lock

ล็อคบานเลื่อน

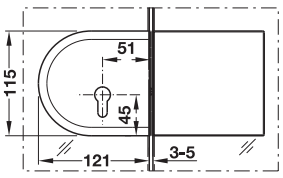

Wall connection

รางใส่แผ่นรับลิ้นกุญแจ

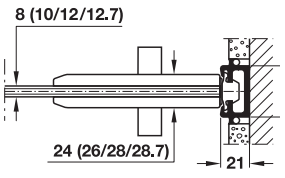

We reserve the right to alter specifications without notice (HTH Architectural Hardware 2019).
บริษัทฯ ขอสงวนการเปลี่ยนแปลงรายละเอียดได้ตามความเหมาะสมโดยไม่ต้องแจ้งล่วงหน้า (อุปกรณ์สถาปัตยกรรม 2562)

Lock ตัวล็อคบานเลื่อน		Cat. No. รหัสสินค้า
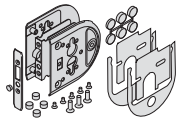	All-glass sliding door lock for profile cylinder, without cover plates ตัวล็อคบานเลื่อนประตูกระจกสำหรับไส้กุญแจระบบ PC ไม่รวมฝาครอบ	941.24.022

Counter case ตัวรับลิ้นกุญแจกระจกบานเลื่อน		Cat. No. รหัสสินค้า
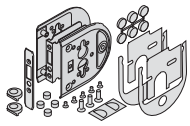	Strike patch, without cover caps, with set of centring pieces ตัวรับลิ้นกุญแจไม่รวมฝาครอบ	941.24.033

Accessories for lock and counter case อุปกรณ์เสริมสำหรับล็อค และตัวรับลิ้นกุญแจ		Cat. No. รหัสสินค้า
	Drilling jig for lock and counter case อุปกรณ์กำหนดจุดเจาะสำหรับตัวล็อคตัวรับลิ้นกุญแจ และตลับตัวล็อค	941.24.090
	Security escutcheon 12 mm for profile cylinder 17/61 mm ฝาครอบไส้กุญแจ 12 มม.	946.31.900

Lock brackets ตัวรับลิ้นกุญแจกระจกบานตายผนัง		Cat. No. รหัสสินค้า
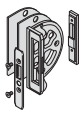	Lock bracket with striking plate, without cover cap ตัวรับลิ้นกุญแจกระจกบานตาย/ผนัง, ไม่รวมฝาครอบ	941.24.031
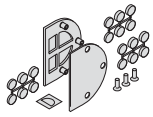	Lock bracket with striking plate, for fixed glass panels อุปกรณ์ติดตั้งตัวรับลิ้นกุญแจสำหรับกระจกบานตาย	941.24.034

We reserve the right to alter specifications without notice (HTH Architectural Hardware 2019).
บริษัทฯ ขอสงวนการเปลี่ยนแปลงรายละเอียดได้โดยไม่ต้องแจ้งล่วงหน้า (อุปกรณ์สถาปัตยกรรม 2562)

Lining for striking plate
ฐานรองตัวรับลิ้นกุญแจ

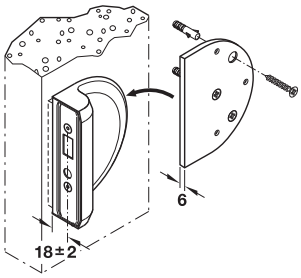

Material/Finish
- Aluminium silver coloured anodized

วัสดุ/สี
- อะลูมิเนียม สีเงินอโนไดซ์

Lining for striking plate ฐานรองตัวรับลิ้นกุญแจ		Thickness mm ความหนา มม.	Cat. No. รหัสสินค้า
	In combination with fixed glass panels เพลทรองตัวรับลิ้นกุญแจสำหรับกระจกบานตาย	9	941.24.092
	In combination with Hawa-Junior 40 angled profile เพลทรองตัวรับลิ้นกุญแจสำหรับผนัง ใช้คู่กับรางยึดผนัง รุ่นจูเนียร์ 40	3	941.24.093
	In combination with Hawa-Junior 80 angled profile เพลทรองตัวรับลิ้นกุญแจสำหรับผนัง ใช้คู่กับรางยึดผนัง รุ่นจูเนียร์ 80	6	941.24.091
	In combination with Hawa-Junior 120 angled profile เพลทรองตัวรับลิ้นกุญแจสำหรับผนัง ใช้คู่กับรางยึดผนัง รุ่นจูเนียร์ 120	12	941.24.094

Order reference
The base plates are only required in combination with Hawa Junior angled profile for wall mounting and Hawa Junior 120 without angled profile.

ข้อแนะนำในการสั่งซื้อ
ฐานรองตัวรับลิ้นกุญแจติดตั้งสำหรับกรณีเลือกใช้รางสำหรับยึดผนัง Junior และกรณีติดตั้งรุ่น Junior 120 เท่านั้น

6

Wall connection
รางใส่แผ่นรับ

Wall connection รางใส่แผ่นรับ		Finish สี	Thickness ความหนา	Cat. No. รหัสสินค้า
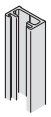	Wall profile (W x H) 35 x 21 mm, aluminium รางติดผนังสำหรับเพลทรับลิ้นกุญแจ อะลูมิเนียม (ก x ส) 35 x 21 มม.	Silver coloured anodized สีเงิน อโนไดซ์	2,500 mm	941.24.925
			3,500 mm	941.24.935
		Stainless steel coloured anodized สีสแตนเลส อโนไดซ์	2,500 mm	941.24.825
			3,500 mm	941.24.835
	Rubber buffer for wall profile (W x H) 28 x 21 mm ยางกันกระแทก (ก x ส) 28 x 21 มม.	Black สีดำ	Roll à 2.5 m ม้วนละ 2.5 ม.	941.24.081
			Roll à 3.5 m ม้วนละ 3.5 ม.	941.24.082
	Locking plate for wall profile, with centring unit เพลทรับลิ้นกุญแจ	Black สีดำ	–	941.24.040

We reserve the right to alter specifications without notice (HTH Architectural Hardware 2019).
เรามีสิทธิ์ขอสงวนการเปลี่ยนแปลงรายละเอียดได้โดยไม่ต้องแจ้งล่วงหน้า (อุปกรณ์สถาปัตยกรรม 2562)

Cover caps

ฝาครอบ

Material

- Plastic

วัสดุ

- พลาสติก

Cover caps ฝาครอบ		Finish สี	Cat. No. รหัสสินค้า
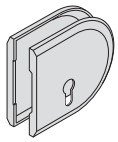	Pair of cover plates for lock (profile cylinder), round ฝาครอบสำหรับตัวล็อค (ไส้กุญแจ PC) ทรงโค้ง	Stainless steel coloured สีสแตนเลสเงา	941.24.129
		Untreated พลาสติกไม่ทำสี	941.24.120
		Chome plated matt สีโครมด้าน	941.24.124
		Chome plated polished สีโครมเงา	941.24.122
		Brass plated polished สีทองเหลืองเงา	941.24.128
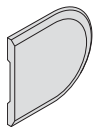	Cover plate for counter case, round ฝาครอบสำหรับตัวรับลิ้นกุญแจ ติดกระจกบานเลื่อน	Stainless steel coloured สีสแตนเลสเงา	941.24.139
		Untreated พลาสติกไม่ทำสี	941.24.130
		Chome plated matt สีโครมด้าน	941.24.134
		Chome plated polished สีโครมเงา	941.24.132
		Brass plated polished สีทองเหลืองเงา	941.24.138
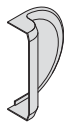	Cover plate for lock bracket with striking plate ฝาครอบสำหรับตัวรับลิ้นกุญแจ ติดกระจกบานตาย/ผนัง	Stainless steel coloured สีสแตนเลสเงา	941.24.149
		Untreated พลาสติกไม่ทำสี	941.24.140
		Chome plated matt สีโครมด้าน	941.24.144
		Chome plated polished สีโครมเงา	941.24.142
		Brass plated polished สีทองเหลืองเงา	941.24.148
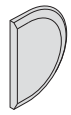	Cover plate for lock bracket ฝาครอบสำหรับตัวรับลิ้นกุญแจ ติดกระจกบานตาย ทรงโค้ง	Stainless steel coloured สีสแตนเลสเงา	941.24.063
		Untreated พลาสติกไม่ทำสี	941.24.064
		Chome plated matt สีโครมด้าน	941.24.060
		Chome plated polished สีโครมเงา	941.24.061
		Brass plated polished สีทองเหลืองเงา	941.24.062
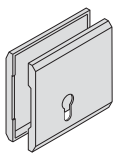	Pair of cover plates for lock (profile cylinder), square ฝาครอบสำหรับตัวล็อค (ไส้กุญแจ PC) ทรงเหลี่ยม	Stainless steel coloured สีสแตนเลสเงา	941.24.229
		Untreated พลาสติกไม่ทำสี	941.24.220
		Chome plated matt สีโครมด้าน	941.24.224
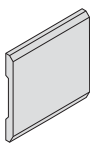	Cover plate for counter case, square ฝาครอบสำหรับตัวรับลิ้นกุญแจ ติดกระจกบานเลื่อน ทรงเหลี่ยม	Stainless steel coloured สีสแตนเลสเงา	941.24.239
		Untreated พลาสติกไม่ทำสี	941.24.230
		Chome plated matt สีโครมด้าน	941.24.234

We reserve the right to alter specifications without notice (HTH Architectural Hardware 2019).
บริษัทฯ ขอสงวนการเปลี่ยนแปลงรายละเอียดโดยไม่ต้องแจ้งล่วงหน้า (อุปกรณ์สถาปัตยกรรม 2562)

Glass door seals
ซีลประตูกระจก



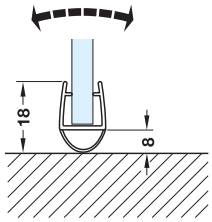

Features
- Soft PVC, transparent
- Protection against cold, draught and moisture

คุณสมบัติ
- ซอฟท์พีวีซี สีใส
- ป้องกันสภาพอากาศที่หนาวเย็นและความชื้น

For glass thicknesses mm สำหรับกระจกหนา มม.	Length mm ความยาว มม.	Cat. No. รหัสสินค้า
8–10	2,170	950.17.600
10–12	2,400	950.17.814

Packing: 1 pc.
ขนาดบรรจุ: 1 ชิ้น



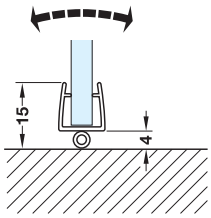

Features
- Soft PVC, transparent
- Protection against cold, draught and moisture

คุณสมบัติ
- ซอฟท์พีวีซี สีใส
- ป้องกันสภาพอากาศที่หนาวเย็นและความชื้น

For glass thicknesses mm สำหรับกระจกหนา มม.	Length mm ความยาว มม.	Cat. No. รหัสสินค้า
8–10	2,170	950.17.630
10–12	2,400	950.17.631

Packing: 1 pc.
ขนาดบรรจุ: 1 ชิ้น



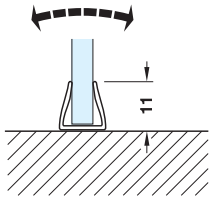

Features
- Soft PVC, transparent
- Protection against cold, draught and moisture

คุณสมบัติ
- ซอฟท์พีวีซี สีใส
- ป้องกันสภาพอากาศที่หนาวเย็นและความชื้น

For glass thicknesses mm สำหรับกระจกหนา มม.	Length mm ความยาว มม.	Cat. No. รหัสสินค้า
8–10	2,170	950.17.620
10–12	2,400	950.17.621

Packing: 1 pc.
ขนาดบรรจุ: 1 ชิ้น



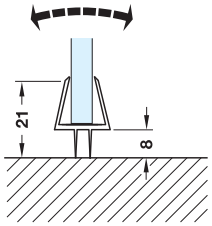

Features
- Soft PVC, transparent
- Protection against cold, draught and moisture

คุณสมบัติ
- ซอฟท์พีวีซี สีใส
- ป้องกันสภาพอากาศที่หนาวเย็นและความชื้น

For glass thicknesses mm สำหรับกระจกหนา มม.	Length mm ความยาว มม.	Cat. No. รหัสสินค้า
8–10	2,170	950.17.640
10 –12	2,400	950.17.641

Packing: 1 pc.
ขนาดบรรจุ: 1 ชิ้น

We reserve the right to alter specifications without notice (HTH Architectural Hardware 2019).
บริษัทฯ ขอสงวนการเปลี่ยนแปลงรายละเอียดในเอกสารนี้ได้โดยไม่ต้องแจ้งให้ทราบล่วงหน้า (อุปกรณ์สถาปัตยกรรม 2562)

Flush pull handle

มือจับฝังบานกระจก

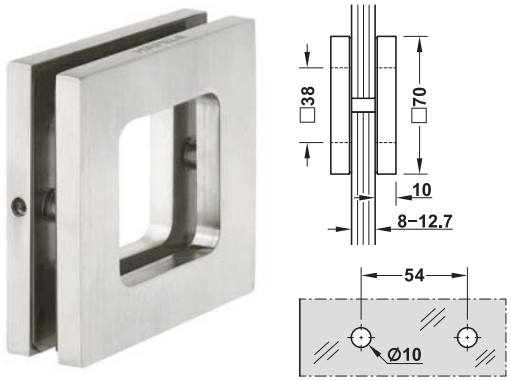

Features

- For glass thickness 8–12.7 mm
- For clamp fixing

คุณสมบัติ

- สำหรับกระจกหนา 8-12.7 มม.
- ติดตั้งแบบหนีบ

Material/Finish วัสดุ/สี	Cat. No. รหัสสินค้า
Stainless steel matt สแตนเลสด้าน	981.52.570
Stainless steel polished สแตนเลสเงา	981.52.571
Stainless steel graphite black, PVD coated สแตนเลสสีดำถ่าน	981.52.573

Packing: 1 pc.
ขนาดบรรจุ: 1 ชิ้น

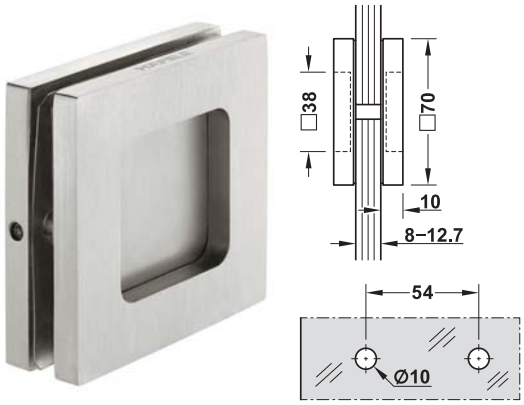

Features

- For glass thickness 8–12.7 mm
- For clamp fixing

คุณสมบัติ

- สำหรับกระจกหนา 8 -12.7 มม.
- ติดตั้งแบบหนีบ

Material/Finish วัสดุ/สี	Cat. No. รหัสสินค้า
Stainless steel matt สแตนเลสด้าน	981.52.580
Stainless steel polished สแตนเลสเงา	981.52.581
Stainless steel graphite black, PVD coated สแตนเลสสีดำถ่าน	981.52.583

Packing: 1 pc.
ขนาดบรรจุ: 1 ชิ้น

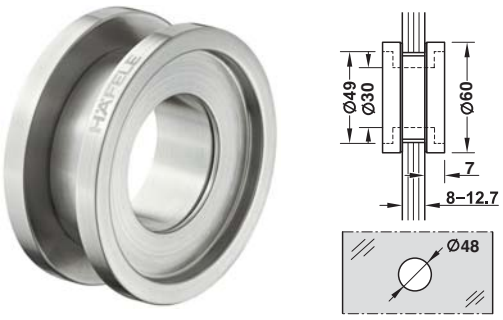

Features

- For glass thickness 8–12.7 mm, drill hole Ø48 mm
- For clamp fixing

คุณสมบัติ

- สำหรับกระจกหนา 8 -12.7 มม. รูเจาะกระจก Ø48 มม.
- ติดตั้งแบบหนีบ

Material/Finish วัสดุ/สี	Cat. No. รหัสสินค้า
Stainless steel matt สแตนเลสด้าน	981.52.520
Stainless steel polished สแตนเลสเงา	981.52.521
Stainless steel graphite black, PVD coated สแตนเลสสีดำถ่าน	981.52.523

Packing: 1 pc.
ขนาดบรรจุ: 1 ชิ้น



Features

- For glass thickness 8–12.7 mm, drill hole Ø48 mm
- For clamp fixing

คุณสมบัติ

- สำหรับกระจกหนา 8-12.7 มม. รูเจาะกระจก Ø48 มม.
- ติดตั้งแบบหนีบ

Material/Finish วัสดุ/สี	Cat. No. รหัสสินค้า
Stainless steel matt สแตนเลสด้าน	981.52.530
Stainless steel polished สแตนเลสเงา	981.52.531
Stainless steel graphite black, PVD coated สแตนเลสสีดำถ่าน	902.01.603

Packing: 1 pc.
ขนาดบรรจุ: 1 ชิ้น

We reserve the right to alter specifications without notice (HTH Architectural Hardware 2019).
เราขอสงวนการเปลี่ยนแปลงรายละเอียดโดยไม่ต้องแจ้งให้ทราบล่วงหน้า (อุปกรณ์สถาปัตยกรรม เอช ที เอช 2562)

Sliding door fitting Purolino Plus 80 HAWA

อุปกรณ์บานเลื่อน รุ่น Purolino Plus 80 HAWA



Feature

- For 1-leaf and 2-leaf sliding door
- Suspension for toughened safety glass and laminated sheet glass
- Glass suspension technology completely integrated in the top track

Technical data

- Max. door weight per leaf 80 kg
- For glass thickness 8, 10, 12 and 12.7 mm
- Min. door width:
  Without softclosing mechanism SoftMove 80: 600 mm
  With SoftMove 80, one-sided left or right: 850 mm
  With SoftMove 80, two-sided: 850 mm

คุณสมบัติ

- สำหรับบานเลื่อนเดี่ยวและบานเลื่อนคู่
- เหมาะสำหรับกระจกเทมเปอร์และนิรภัยแบบลามิเนต
- แผ่นเพลทแขวนบานและตัวหนีบกระจกออกแบบมาซ่อนอยู่ในรางบน

ข้อมูลทางเทคนิค

- สามารถรับน้ำหนักบานประตูสูงสุด 80 กก. ต่อ 1 บานประตู
- สำหรับกระจกหนา 8, 10, 12 และ 12.7 มม.
- สำหรับบานกว้างอย่างน้อย:
  แบบไม่มีระบบการปิดแบบนุ่มนวล: 600 มม.
  แบบมีระบบการปิดแบบนุ่มนวลด้านเดียว ซ้ายหรือขวา: 850 มม.
  แบบระบบการปิดแบบนุ่มนวลสองด้าน: 850 มม.

Cut out dimensions without soft close mechanism

ระยะการเจาะกระจก-แบบไม่ติดตั้งระบบปิดแบบนุ่มนวล

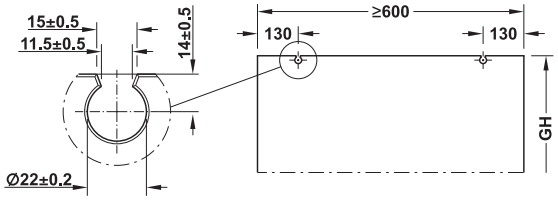

Cut out dimensions with soft close mechanism

ระยะการเจาะกระจก-แบบติดตั้งระบบปิดแบบนุ่มนวล

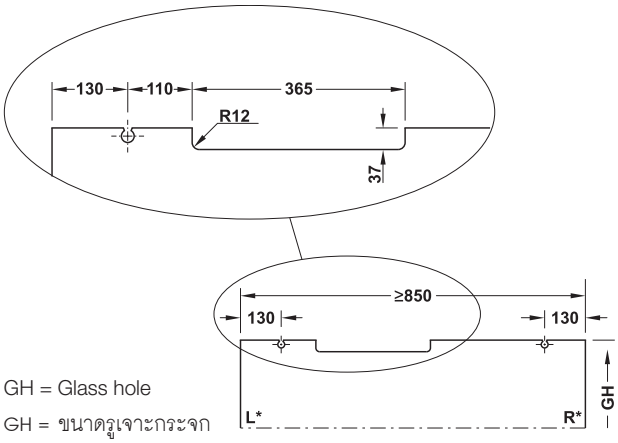

GH = Glass hole

GH = ขนาดรูเจาะกระจก

Sliding door fitting set, without soft closing mechanism อุปกรณ์บานเลื่อน, ไม่มีระบบการปิดแบบนุ่มนวล		Cat. No. รหัสสินค้า
	without running track, floor guide, sloft close mechanism ไม่รวมรางบน, กันแกว่งบาน และอุปกรณ์ปิดแบบนุ่มนวล	940.83.003

Packing: 1 set

ขนาดบรรจุ: 1 ชุด

Order reference

Catalogue numbers refer to 1 piece. Please indicate the quantities when ordering individual parts. Please order 2 sets for 2 leaf sliding doors.

ข้อแนะนำในการสั่งซื้อ

สินค้าที่ระบุในแคตตาล็อกขายเป็นชิ้น กรุณาระบุจำนวนของสินค้าที่ต้องการสั่ง สำหรับบานเลื่อนคู่ กรุณาสั่งซื้อสินค้า จำนวน 2 ชุด

We reserve the right to alter specifications without notice (HTH Architectural Hardware 2019).
บริษัทฯ ขอสงวนการเปลี่ยนแปลงรายละเอียดโดยไม่ต้องแจ้งให้ทราบล่วงหน้า (อุปกรณ์สถาปัตยกรรม 2562)

Set consisting of ประกอบด้วย		For 1-leaf สำหรับ 1 บาน
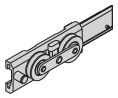	Left running trolley wheeled ลูกล้อสำหรับด้านซ้าย	1 pc. 1 ชิ้น
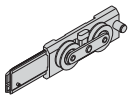	Right running trolley wheeled ลูกล้อสำหรับด้านขวา	1 pc. 1 ชิ้น
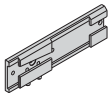	Suspension wedge for glass fixing, left เพลทแขวนบานสำหรับด้านซ้าย	1 pc. 1 ชิ้น
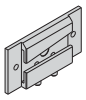	Suspension wedge for glass fixing, right เพลทแขวนบานสำหรับด้านขวา	1 pc. 1 ชิ้น
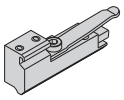	Track buffer, with adjustable retaining spring, left กันชนด้านซ้ายสามารถปรับระดับสปริง	1 pc. 1 ชิ้น
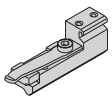	Track buffer, with adjustable retaining spring, right กันชนด้านขวาสามารถปรับระดับสปริง	1 pc. 1 ชิ้น

6

Order reference
Tracks and accessories ..... page 6.204
ข้อแนะนำการสั่งซื้อ
รางและอุปกรณ์เสริม ..... หน้า 6.204

We reserve the right to alter specifications without notice (HTH Architectural Hardware 2019).
บริษัทฯ ขอสงวนการเปลี่ยนแปลงรายละเอียดโดยไม่ต้องแจ้งล่วงหน้า (อุปกรณ์สถาปัตยกรรม 2562)

Additional parts อุปกรณ์เสริม		Material วัสดุ	Finish สี	Thickness mm ความหนา มม.	Length mm ความยาว มม.	Cat. No. รหัสสินค้า
	Glass fixing part for one sliding door, tempered glass อุปกรณ์หนีบกระจก สำหรับกระจกเทมเปอร์	Aluminium อะลูมิเนียม	–	8, 10, 12 (12.7)	–	940.83.033
	Glass fixing part for one sliding door, laminated glass อุปกรณ์หนีบกระจก สำหรับกระจกลามิเนต	–	–	8	–	940.83.027
				10		940.83.028
				12 (12.7)		940.83.029
	Soft close mechanism two sided damping อุปกรณ์ปิดบานแบบนุ่มนวล 2 ด้าน	–	–	–	–	940.83.050
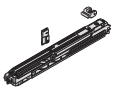	Soft close mechanism one sided damping, left อุปกรณ์เปิดบานแบบนุ่มนวล 1 ด้าน ซ้าย	–	–	–	–	940.83.051
	Soft close mechanism one sided damping, right อุปกรณ์เปิดบานแบบนุ่มนวล 1 ด้าน ขวา	–	–	–	–	940.83.052
	Floor guide กันแกว่งล่าง	Aluminium อะลูมิเนียม	Chrome plated matt สีโครมด้าน	8-13	–	941.18.032
			Stainless steel coloured สีสแตนเลส			941.18.033
	Bottom door stop กันชนประตู	Aluminium อะลูมิเนียม	Chrome plated matt สีโครมด้าน	8-16	–	940.40.052
			Stainless steel coloured สีสแตนเลส			940.40.053
	Side cover cap 1 pc ฝาครอบแบบ 1 ชิ้น	Metal เหล็ก	Chrome plated matt สีโครมด้าน	–	–	940.83.031
			Stainless steel coloured สีสแตนเลส			940.83.032
	End profile set wall surface ซีลสำหรับยึดผนัง	Aluminium อะลูมิเนียม	Silver coloured anodized สีเงินอโนไดซ์	–	2,500	940.83.125
					3,500	940.83.135
			Stainless steel coloured สีสแตนเลส		2,500	940.83.126
					3,500	940.83.136
	Rubber seal for end profile set ซีลยาง	Plastic พลาสติก	–	–	2,500	940.83.127
					3,500	940.83.137
	Wall profile set for wall surface ซีลสำหรับยึดผนัง	Aluminium อะลูมิเนียม	Silver coloured anodized สีเงินอโนไดซ์	–	2,500	940.83.225
					3,500	940.83.235
			Stainless steel สีสแตนเลส	–	2,500	940.83.226
					3,500	940.83.236
	Wall profile, undrilled 38x21 mm (WxH) รางสำหรับยึดผนัง 38x21 มม. (กxส)	Aluminium อะลูมิเนียม	Silver coloured anodized สีเงินอโนไดซ์	8–12.7	2,500	941.24.925
					3,500	941.24.935
			Stainless steel coloured สีสแตนเลส		2,500	941.24.825
					3,500	941.24.835
	Seal profile for wall profile ซีลสำหรับยางยึดผนัง	Plastic พลาสติก	Black สีดำ	8–12.7	Roll 2.5 m ม้วนละ 2.5 ม.	941.24.081
					Roll 3.5 m ม้วนละ 3.5 ม.	941.24.082
	Centering unit to wall profile อุปกรณ์ยึดบานติดผนัง	Plastic พลาสติก	Black สีดำ	8–12.7	–	941.24.043
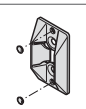	Centering unit for glass sliding door อุปกรณ์ยึดบานสำหรับบานเลื่อนกระจก	Plastic พลาสติก	Gray สีเทา	8–12.7	–	941.24.042

We reserve the right to alter specifications without notice (HTH Architectural Hardware 2019).
บริษัทฯ ขอสงวนการเปลี่ยนแปลงรายละเอียดในเอกสารนี้โดยไม่ต้องแจ้งล่วงหน้า (อุปกรณ์สถาปัตยกรรม 2562)

Tracks and accessories รางบนและอุปกรณ์เสริม		Material วัสดุ	Finish สี	Length mm ความยาว มม.	Cat. No. รหัสสินค้า
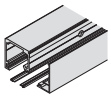	Top track set for wall mounting, predrilled incl. cover profile and black rubber รางสำหรับติดตั้งเข้าผนัง พร้อมฝาครอบและซีล พร้อมรูนำร่อง	Aluminium อะลูมิเนียม	Silver coloured anodized สีเงินอโนไดซ์	2,500	940.83.325
			Stainless steel coloured สีสแตนเลส		940.83.326
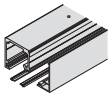	Top track set, ceiling mounting, without fix glass, predrilled incl. cover profile and black rubber รางบนสำหรับติดตั้งเพดาน พร้อมฝาครอบและซีล พร้อมรูนำร่อง	Aluminium อะลูมิเนียม	Silver coloured anodized สีเงินอโนไดซ์	2,500	940.83.425
			Stainless steel coloured สีสแตนเลส		940.83.426
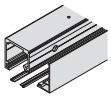	Top track set, predrilled for ceiling mounting and fixed glass profile incl. cover profile and black rubber รางบนสำหรับติดตั้งเพดาน และกระจกบานตาย พร้อมฝาครอบและซีล พร้อมรูนำร่อง	Aluminium อะลูมิเนียม	Silver coloured anodized สีเงินอโนไดซ์	2,500	940.83.525
			Stainless steel coloured สีสแตนเลส		940.83.526
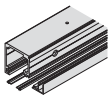	Top track set, predrilled for integrated ceiling mounting and fixed glass profile incl. lower cover profile and black rubber รางสำหรับติดตั้งเพดานและผนัง และกระจกบานตาย พร้อมฝาครอบด้านล่างและซีลพร้อมรูนำร่อง	Aluminium อะลูมิเนียม	Silver coloured anodized สีเงินอโนไดซ์	2,500	940.83.625
			Stainless steel coloured สีสแตนเลส		940.83.626
	Profile set for fixed glass incl cover profile and countersunk screw 5.5x19 mm อุปกรณ์หนีบยกระจกบานตาย พร้อมฝาครอบและสกรูขนาด 5.5x19 มม.	Aluminium อะลูมิเนียม	Silver coloured anodized สีเงินอโนไดซ์	2,500	940.83.825
			Stainless steel coloured สีสแตนเลส		940.83.826
	Bottom/wall profile to fixed glass, predrilled รางล่าง/ผนัง สำหรับกระจกบานตาย พร้อมรูนำร่อง	Aluminium อะลูมิเนียม	Silver coloured anodized สีเงินอโนไดซ์	4,000	940.41.540
				6,000	940.41.560
			Stainless steel coloured สีสแตนเลส	4,000	940.41.541
				6,000	940.41.561
	Rubber profile to fixed glass 8-9.9 mm ซีลสำหรับกระจกหนา 8-9.9 มม.	Plastic พลาสติก	Black สีดำ	Roll 10 m ม้วนละ 10 ม.	940.41.060
	Rubber profile to fixed glass 10-12 mm ซีลสำหรับกระจกหนา 10-12 มม.	Plastic พลาสติก	Black สีดำ	Roll 10 m ม้วนละ 10 ม.	940.41.059
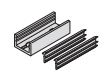	Bottom/wall glass retainer piece, predrilled with rubber profile for 8-9.9 mm อุปกรณ์ยึดกระจกสำหรับด้านล่าง/ผนัง พร้อมรูนำร่องและซีล สำหรับกระจกหนา 8-9.9 มม.	Aluminium อะลูมิเนียม	Silver coloured anodized สีเงินอโนไดซ์	50	940.41.057
			Stainless steel coloured สีสแตนเลส		940.41.058
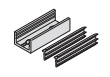	Bottom/wall glass retainer piece, predrilled with rubber profile for 10-12 mm อุปกรณ์ยึดกระจกสำหรับด้านล่าง/ผนัง พร้อมรูนำร่องและซีล สำหรับกระจกหนา 10-12 มม.	Aluminium อะลูมิเนียม	Silver coloured anodized สีเงินอโนไดซ์	50	940.41.054
			Stainless steel coloured สีสแตนเลส		940.41.055

We reserve the right to alter specifications without notice (HTH Architectural Hardware 2019).
บริษัทฯ ขอสงวนการเปลี่ยนแปลงรายละเอียดได้โดยไม่ต้องแจ้งล่วงหน้า (อุปกรณ์สถาปัตยกรรม 2562)

Wall mounting and ceiling installation

รูปแบบการติดตั้งบนผนังและเพดาน

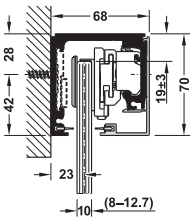

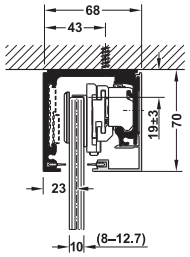

Without fixed glass
สำหรับติดตั้งไม่มีบานตาย

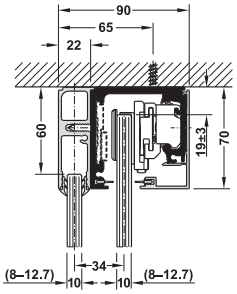

With profile to fixed glass
ติดตั้งลอยไม่ฝังรางล่าง
สำหรับบานตาย

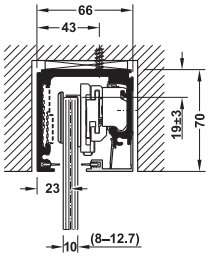

Integrated without fixed glass
สำหรับซ่อนรางไม่มีบานตาย

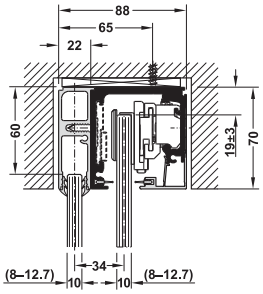

Integrated with profile fixed glass
สำหรับซ่อนรางติดตั้งบานตาย

Floor guide

กันแกว่งบาน

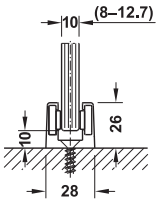

Floor guide
ติดตั้งโดยกันแกว่งบาน

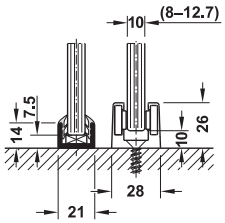

Bottom profile to fixed glass
ติดตั้งลอยไม่ฝังรางล่างสำหรับบานตาย

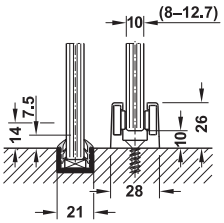

Recess mounted bottom profile to fixed glass
ติดตั้งแบบฝังรางล่างสำหรับบานตาย

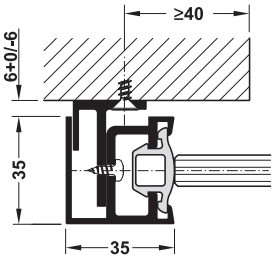

Wall profile set include rubber seal
การติดตั้งรางซีลที่ผนัง

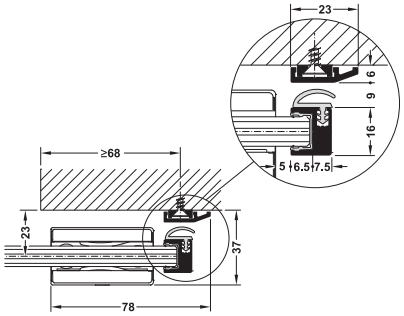

End profile wall installation include rubber seal
ติดตั้งบานเลื่อน

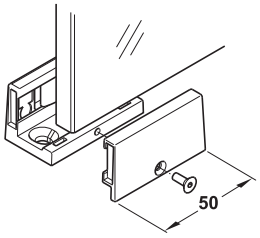

Wall profile set include rubber seal
การติดตั้งรางที่ผนัง

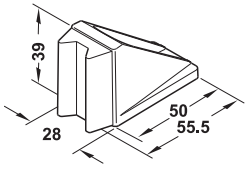

We reserve the right to alter specifications without notice (HTH Architectural Hardware 2019).
บริษัทฯ ขอสงวนการเปลี่ยนแปลงรายละเอียดโดยมิได้มีการแจ้งล่วงหน้า (อุปกรณ์สถาปัตยกรรม 2562)



We reserve the right to alter specifications without notice (HTH Architectural Hardware 2019).
เรามีสิทธิ์ที่จะเปลี่ยนแปลงรายละเอียดได้โดยไม่ต้องแจ้งให้ทราบล่วงหน้า (อุปกรณ์สถาปัตยกรรม เอช.ที.เอช. 2562)

Folding door fitting Fold 30-L

อุปกรณ์บานเฟี้ยม รุ่น Fold 30-L

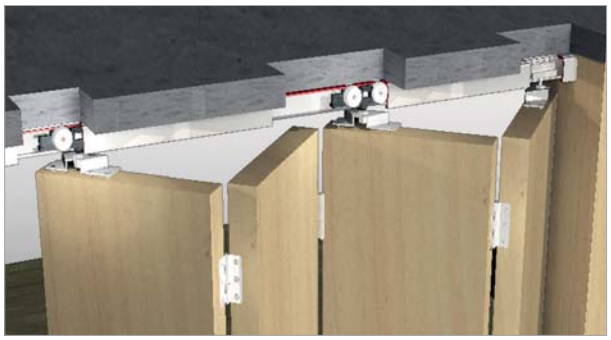





Features

- For 3- to 6-leaf folding door installation
- Suitable for light weight doors
- For odd or even number of leafs
- Height adjustable

Technical data

- Max. door weight per leaf: 30 kg
- Min. door thickness: 27 mm

คุณสมบัติ

- สำหรับบานเฟี้ยม 3-6 บาน
- เหมาะสำหรับบานที่มีน้ำหนักเบา
- สำหรับบานจำนวนคี่หรือจำนวนคู่
- ความสูงบานสามารถปรับได้

ข้อมูลทางเทคนิค

- สามารถรับน้ำหนักบานประตูสูงสุด 30 กก. ต่อหนึ่งบานประตู
- ความหนาบานอย่างน้อย 27 มม.

Ceiling installation

การติดตั้งบนเพดาน

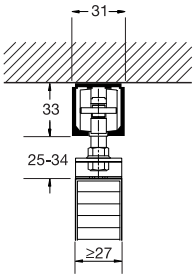

Top view installation

ภาพโดยรวมสำหรับการติดตั้ง

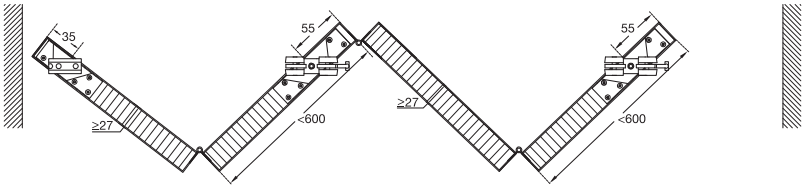

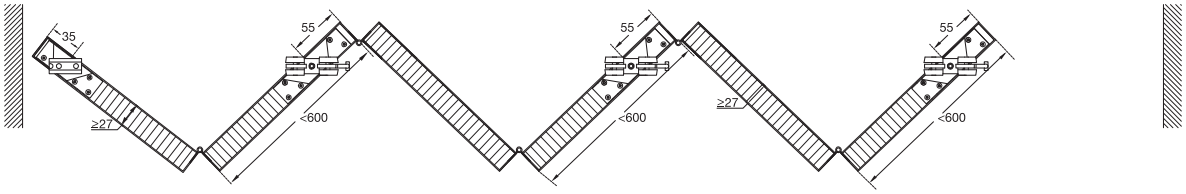

Folding door fitting set, without running track อุปกรณ์บานเฟี้ยมครบชุด (ไม่รวมรางบน)	Cat. No. รหัสสินค้า
For 3-leaf door, without soft closing mechanism สำหรับ 3 บาน ไม่มีระบบการปิดแบบนุ่มนวล	943.10.013
For 4-leaf door, without soft closing mechanism สำหรับ 4 บาน ไม่มีระบบการปิดแบบนุ่มนวล	943.10.014
For 6-leaf door, without soft closing mechanism สำหรับ 6 บาน ไม่มีระบบการปิดแบบนุ่มนวล	943.10.016

Packing: 1 set

ขนาดบรรจุ: 1 ชุด

We reserve the right to alter specifications without notice (HTH Architectural Hardware 2019).
บริษัทฯ ขอสงวนการเปลี่ยนแปลงรายละเอียดได้โดยไม่ต้องแจ้งให้ทราบล่วงหน้า (อุปกรณ์สถาปัตยกรรม 2562)

Section trolley hanger and guide
ระยะการติดตั้งลูกล้อและกันแกว่งบาน

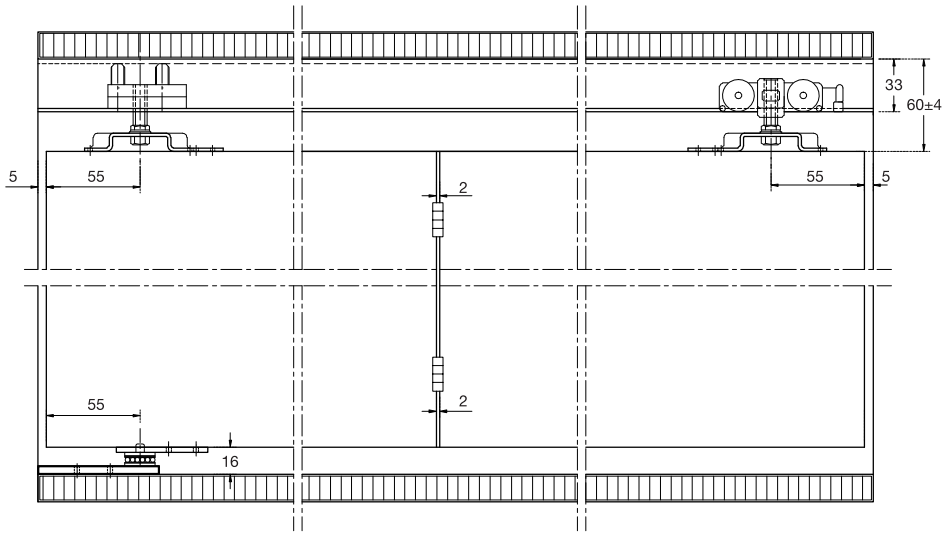

Set consisting of ประกอบด้วย		Material วัสดุ	Finish สี	For 3-leaf สำหรับ 3 บาน	For 4-leaf สำหรับ 4 บาน	For 6-leaf สำหรับ 6 บาน	Cat. No. รหัสสินค้า
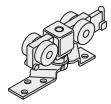	Running gear with 4 plastic wheels ลูกล้อพลาสติก	Steel เหล็ก	Galvanized กัลวาไนซ์	1 pc. 1 ชิ้น	2 pcs. 2 ชิ้น	3 pcs. 3 ชิ้น	941.02.021
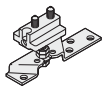	Top pivot จุดหมุนบน	Steel เหล็ก	Galvanized กัลวาไนซ์	1 pc. 1 ชิ้น	1 pc. 1 ชิ้น	1 pc. 1 ชิ้น	941.04.021
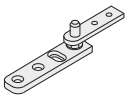	Bottom pivot จุดหมุนล่าง	Steel เหล็ก	Galvanized กัลวาไนซ์	1 pc. 1 ชิ้น	1 pc. 1 ชิ้น	1 pc. 1 ชิ้น	407.58.011
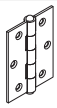	Hinge screw-on บานพับ	Stainless Steel (304) สแตนเลส (304)	Matt สีด้าน	6 pcs. 6 ชิ้น	9 pcs. 9 ชิ้น	15 pcs. 15 ชิ้น	926.22.903
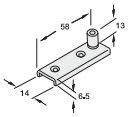	Floor guide roller, Ø10 mm อุปกรณ์กันแกว่ง Ø10มม.	Steel เหล็ก	Galvanized กัลวาไนซ์	1 pc. 1 ชิ้น	2 pcs. 2 ชิ้น	3 pcs. 3 ชิ้น	940.42.032

Order reference
Catalogue numbers refer to 1 piece. Please indicate the quantities when ordering individual parts. Please order 2 sets for 2-leaf sliding doors

ข้อแนะนำในการสั่งซื้อ
สินค้าที่ระบุในแคตตาล็อกขายเป็นชิ้น กรุณาระบุจำนวนของสินค้าที่ต้องการสั่ง สำหรับบานเลื่อนคู่ กรุณาสั่งซื้อสินค้าจำนวน 2 ชุด

Tracks รางบน		Material วัสดุ	Finish สี	Length mm ความยาว มม.	Cat. No. รหัสสินค้า
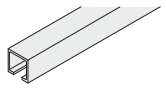	Single running track, 31 x 33 mm (W x H) รางบน 31 x 33 มม. (ก x ส)	Aluminium อะลูมิเนียม	Clear anodized สีเงินอโนไดซ์	2,000	940.43.922
				3,000	940.43.932
				4,000	940.43.942
				6,000	940.43.962
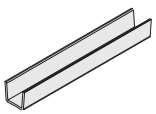	Bottom guide channel รางล่าง	Aluminium อะลูมิเนียม	Mill แบบไม่ขุบผิว	2,000	940.42.201
				3,000	940.42.301
				4,000	940.42.401
				6,000	940.42.601

We reserve the right to alter specifications without notice (HTH Architectural Hardware 2019).
เรายังคงสงวนการเปลี่ยนแปลงรายละเอียดโดยไม่ต้องแจ้งให้ทราบล่วงหน้า (อุปกรณ์สถาปัตยกรรม 2562)

Folding door fitting Fold 50-L

อุปกรณ์บานเฟี้ยม รุ่น Fold 50-L

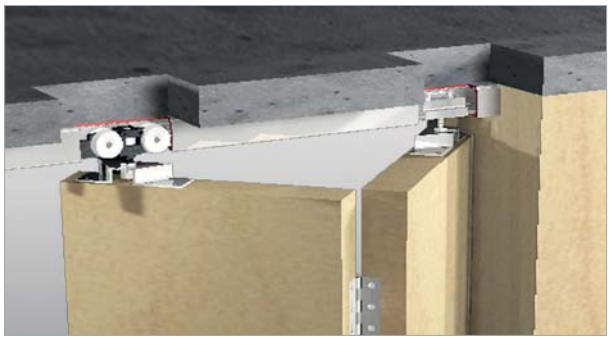





Features
- For wall units and dividing panels
- Simple installation without routering or grooving
- Maximum running performance
- Height adjustable

Technical data
- Max. door weight per leaf: 50 kg
- Min. door thickness: 27 mm
- Max. door width per leaf: 600 mm

คุณสมบัติ
- เป็นผนังสำหรับกั้นห้อง
- ง่ายต่อการติดตั้งไม่ต้องใช้เครื่องมือเจาะบาน
- ประสิทธิภาพของลูกล้อปราศจากเสียงรบกวน
- สามารถปรับความสูงบานได้

ข้อมูลทางเทคนิค
- สามารถรับน้ำหนักบานประตูสูงสุด 50 กก. ต่อหนึ่งบานประตู
- สำหรับบานหนาอย่างน้อย 27 มม.
- สำหรับบานกว้างไม่เกิน 600 มม. ต่อบาน

Ceiling installation

การติดตั้งบนเพดาน

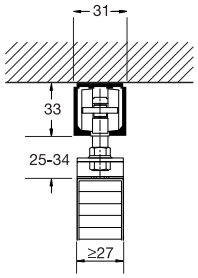

Top view installation

ภาพโดยรวมสำหรับการติดตั้ง

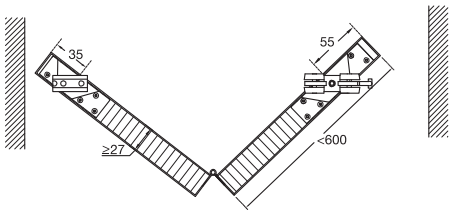

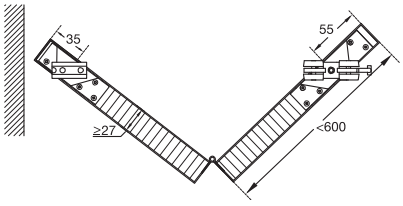

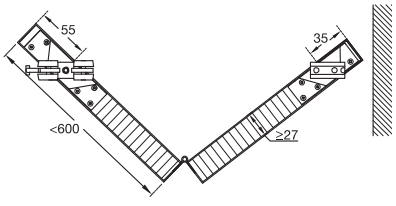

Folding door fitting set, without running track อุปกรณ์บานเฟี้ยมครบชุด (ไม่รวมรางบน)	Cat. No. รหัสสินค้า
For 2-leaf door, without soft closing mechanism สำหรับ 2 บาน ไม่มีระบบการปิดแบบนุ่มนวล	943.10.032

Packing: 1 set

ขนาดบรรจุ: 1 ชุด

We reserve the right to alter specifications without notice (HTH Architectural Hardware 2019).
บริษัทฯ ขอสงวนการเปลี่ยนแปลงรายละเอียดโดยไม่ได้มีการแจ้งล่วงหน้า (อุปกรณ์สถาปัตยกรรม 2562)

Section trolley hanger and guide
ระยะการติดตั้งลูกล้อและกันแกว่งบาน

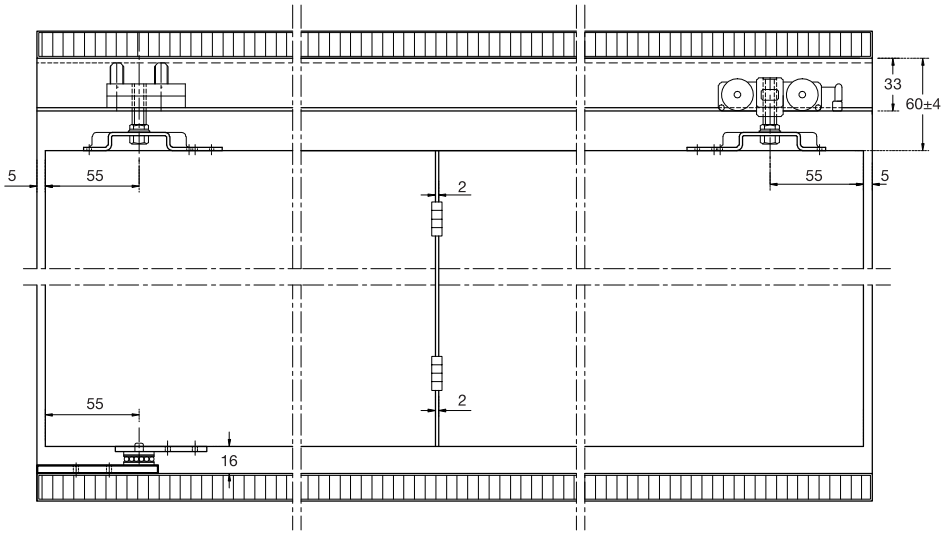

Set consisting of ประกอบด้วย		Material วัสดุ	Finish สี	For 1-leaf สำหรับ 1 บาน	Cat. No. รหัสสินค้า
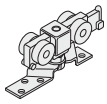	Running gear with 4 plastic wheels ลูกล้อพลาสติก 4 ล้อ	Steel เหล็ก	Galvanized กัลวาไนซ์	1 pc. 1 ชิ้น	941.02.021
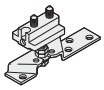	Top pivot จุดหมุนบน	Steel เหล็ก	Galvanized กัลวาไนซ์	1 pc. 1 ชิ้น	941.04.021
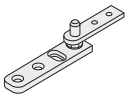	Bottom pivot จุดหมุนลาง	Steel เหล็ก	Galvanized กัลวาไนซ์	1 pc. 1 ชิ้น	407.58.011
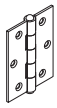	Hinge screw-on บานพับ	Stainless Steel (304) สแตนเลส (304)	Matt สีด้าน	3 pc. 3 ชิ้น	926.22.903

Order reference
Catalogue numbers refer to 1 piece. Please indicate the quantities when ordering individual parts. Please order 2 sets for 2-leaf sliding doors.

ข้อแนะนำในการสั่งซื้อ
สินค้าที่ระบุในแคตตาล็อกขายเป็นชิ้น กรุณาระบุจำนวนของสินค้าที่ต้องการสั่ง สำหรับบานเลื่อนคู่ กรุณาสั่งซื้อสินค้าจำนวน 2 ชุด

Tracks and accessories รางบนและอุปกรณ์เสริม		Material วัสดุ	Finish สี	Length mm ความยาว มม.	Cat. No. รหัสสินค้า
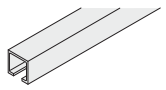	Single running track, 31 x 33 mm (W x H) รางบน 31 x 33 มม. (ก x ส)	Aluminium อะลูมิเนียม	Clear anodized สีเงินอโนไดซ์	2,000	940.43.922
				3,000	940.43.932
				4,000	940.43.942
				6,000	940.43.962

We reserve the right to alter specifications without notice (HTH Architectural Hardware 2019).
เรายังคงสงวนสิทธิ์ในการเปลี่ยนแปลงรายละเอียดโดยไม่ต้องแจ้งให้ทราบล่วงหน้า (อุปกรณ์สถาปัตยกรรม 2562)

Folding door fitting Bifold 40 HAWA

อุปกรณ์บานเฟี้ยม รุ่น Bifold 40 HAWA

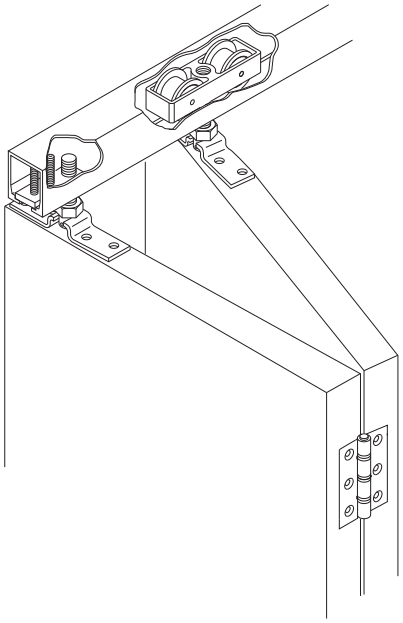

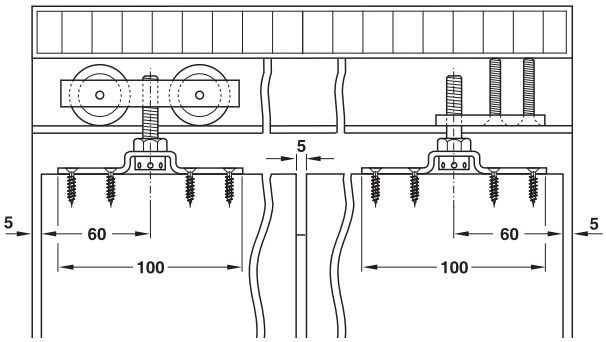

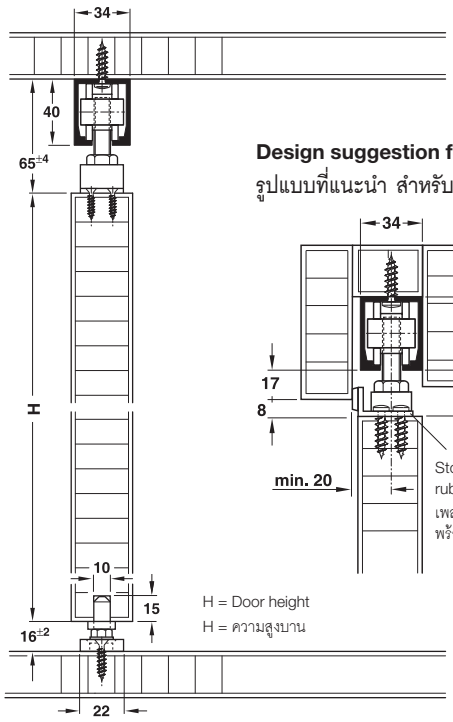

Design suggestion for folding area
รูปแบบที่แนะนำ สำหรับพื้นที่ติดตั้ง

Features
- For 2-leaf bifold door installation
- Fittings are surface mounted, no recessing or grooving required
- Smooth and quiet operation
- Bottom guide channel not required
- High-quality folding door fitting for large wall units or living-room cabinets as well as partitions

Technical data
- Max. door weight per leaf: 40 kg
- Min. door thickness: 26 mm
- Max. door width per leaf: 600 mm

Material/Finish
- Running track aluminium clear anodized
- Running gear with nylon rollers
- Butt hinge steel galvanized
- Stop bracket steel with rubber buffer

คุณสมบัติ
- สำหรับการติดตั้งบานเฟี้ยม 2 บาน
- อุปกรณ์ติดตั้งง่าย ไม่ต้องขุดฝังอุปกรณ์
- การเปิดปิดนุ่มนวลและปราศจากเสียงรบกวน
- ไม่ต้องใช้รางล่าง
- อุปกรณ์บานเฟี้ยมอย่างดีสำหรับบานขนาดใหญ่ หรือห้องนั่งเล่น รวมถึงผนังกั้นห้อง

ข้อมูลทางเทคนิค
- สามารถรับน้ำหนักบานประตูสูงสุด 40 กก. ต่อหนึ่งบานประตู
- ความหนาของประตูอย่างน้อย 26 มม.
- ประตูกว้างไม่เกิน 600 มม. ต่อหนึ่งบานประตู

วัสดุ/สี
- รางบน อะลูมิเนียม อโนไดซ์
- ขุดลูกล้อ ไนล่อน
- บานพับ เหล็กชุบนัลวาไนซ์
- ตัวหยุดบาน เหล็กพร้อมยางกันชน

Folding door fitting set, without running track อุปกรณ์บานเฟี้ยม (ไม่รวมรางบน)	Cat. No. รหัสสินค้า
For 2-leaf Bifold doors อุปกรณ์ครบชุดสำหรับบานเฟี้ยม 2 บาน	407.58.003

Packing: 1 set
ขนาดบรรจุ: 1 ชุด

We reserve the right to alter specifications without notice (HTH Architectural Hardware 2019).
บริษัทฯ ขอสงวนการเปลี่ยนแปลงรายละเอียดโดยมิได้มีการแจ้งล่วงหน้า (อุปกรณ์สถาปัตยกรรม 2562)

Set consisting of ประกอบด้วย			Cat. No. รหัสสินค้า
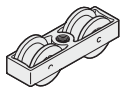	Running gear, with nylon rollers ลูกล้อ	1 pc. 1 ชิ้น	940.80.012
	Suspension plate, M10 bolt and mounting screws แผ่นเพลทแขวนบาน สกรู M10	2 pcs. 2 ชิ้น	940.80.023
	Top pivot plate จุดหมุนบน	1 pc. 1 ชิ้น	407.58.010
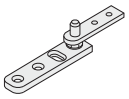	Bottom pivot จุดหมุนล่าง	1 pc. 1 ชิ้น	407.58.011
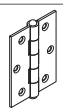	Hinge screw-on บานพับ	3 pcs. 3 ชิ้น	926.22.903
	Height adjusting pin, steel อุปกรณ์ปรับบานขึ้น-ลง	1 pc. 1 ชิ้น	940.40.091
	Stop bracket ตัวหยุดบาน	1 pc. 1 ชิ้น	407.58.020

Order reference

Catalogue numbers refer to 1 piece. Please indicate the quantity when ordering individual parts. For a 4-leaf opening where 2 leaves fold to the left and 2 leaves fold to the right side of the opening, please order 2 sets of the 2-leaf bifold fitting.

ข้อแนะนำในการสั่งซื้อ

สินค้าขายเป็นชิ้น กรุณาระบุจำนวนของสินค้าที่ต้องการสั่ง เมื่อท่านซื้อสินค้าแยกชุด
สำหรับบานเปิด 4 บาน ซึ่งสองบานด้านซ้าย และสองบานด้านขวา กรุณาสั่งซื้อชุดอุปกรณ์บานเฟี้ยม 2 ชุด

Tracks รางบน	Length mm ความยาว มม.	Cat. No. รหัสสินค้า
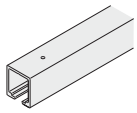	2,000	940.80.200
	3,000	940.80.300
	4,000	940.80.400
	6,000	940.80.600

We reserve the right to alter specifications without notice (HTH Architectural Hardware 2019).
บริษัทฯ ขอสงวนการเปลี่ยนแปลงรายละเอียดได้โดยไม่ต้องแจ้งให้ทราบล่วงหน้า (อุปกรณ์สถาปัตยกรรม 2562)

Folding door fitting Folding 30 HAWA

อุปกรณ์บานเฟี้ยม รุ่น Folding 30 HAWA

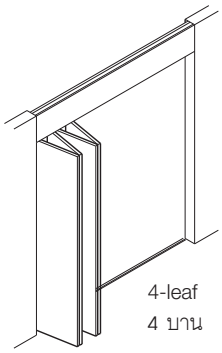

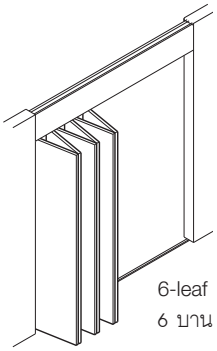

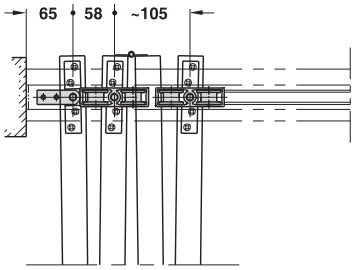

Features
- For 4- and 6-leaf folding door installation
- Fittings are surface mounted, no recessing or grooving required
- Smooth and quiet operation
- High-quality folding door fitting for partitions

Technical data
- Max. door weight per leaf: 30 kg
- Min. door thickness: 26-45 mm
- Max. door width per leaf: 600 mm

Material/Finish
- Running track aluminium clear anodized
- Butt hinge steel galvanized
- Bottom guide channel aluminium clear anodized

คุณสมบัติ
- สำหรับการติดตั้งบานเฟี้ยม 4 บาน และ 6 บาน
- อุปกรณ์ติดตั้งง่าย ไม่จำเป็นเซาะร่องบานประตู
- การเปิดปิดนุ่มนวลและปราศจากเสียงรบกวน
- อุปกรณ์บานเฟี้ยมสำหรับผนังกั้นห้อง

ข้อมูลทางเทคนิค
- สามารถรับน้ำหนักบานประตูสูงสุด 30 กก. ต่อหนึ่งบานประตู
- ความหนาของประตูอย่างน้อย 26-45 มม.
- ประตูกว้างไม่เกิน 600 มม. ต่อหนึ่งบานประตู

วัสดุ/สี
- รางบน อะลูมิเนียม อโนไดซ์
- บานพับ เหล็กชุบนิลวาไนซ์
- รางล่าง อะลูมิเนียม อโนไดซ์

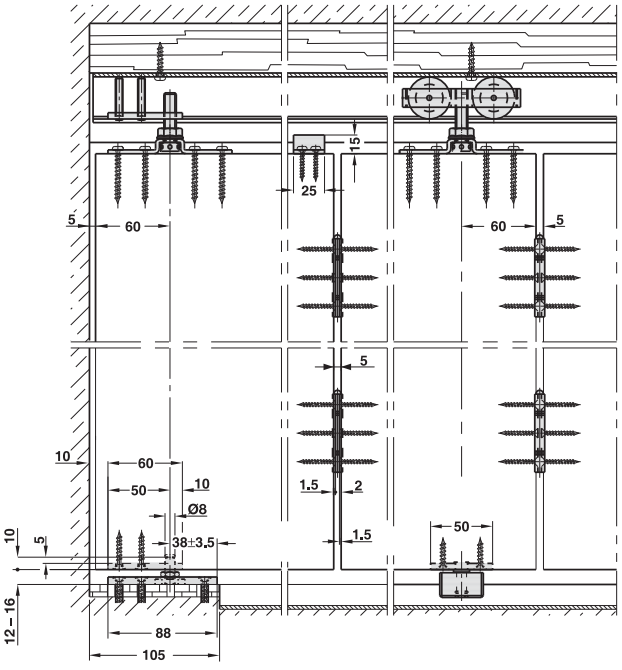

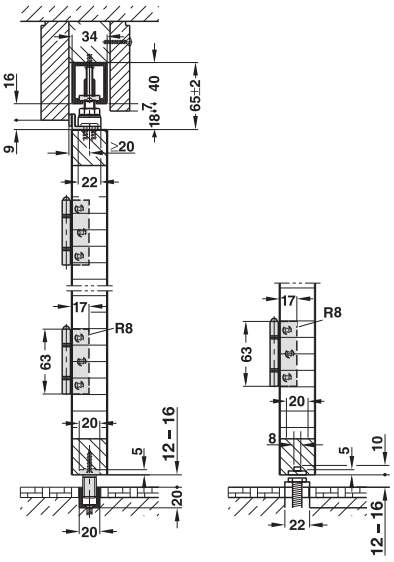

Folding door fitting set อุปกรณ์บานเฟี้ยม รุ่น	Cat. No. รหัสสินค้า
Fitting for 4-leaf folding doors, without running track อุปกรณ์ครบชุดสำหรับบานเฟี้ยม 4 บาน (ไม่รวมรางบน)	407.58.004
Fitting for 6-leaf folding doors, without running track อุปกรณ์ครบชุดสำหรับบานเฟี้ยม 6 บาน (ไม่รวมรางบน)	407.58.006

Packing: 1 set
ขนาดบรรจุ: 1 ชุด

We reserve the right to alter specifications without notice (HTH Architectural Hardware 2019).
บริษัทฯ ขอสงวนการเปลี่ยนแปลงรายละเอียดได้โดยไม่ต้องแจ้งล่วงหน้า (อุปกรณ์สถาปัตยกรรม 2562)

Set consisting of ประกอบด้วย		Quantity for 4-leaf สำหรับ 4 บาน	Quantity for 6-leaf สำหรับ 6 บาน	Cat. No. รหัสสินค้า
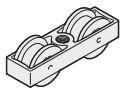	Running gear, with nylon rollers ชุดลูกล้อ	2 pcs. 2 ชิ้น	3 pcs. 3 ชิ้น	940.80.012
	Suspension plate, M10 bolt and mounting screws แผ่นเพลทแขวนบาน สกรู M10	3 pcs. 3 ชิ้น	4 pcs. 4 ชิ้น	940.80.023
	Top pivot plate จุดหมุนบน	1 pc. 1 ชิ้น	1 pc. 1 ชิ้น	407.58.010
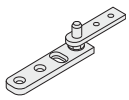	Bottom pivot จุดหมุนล่าง	1 pc. 1 ชิ้น	1 pc. 1 ชิ้น	407.58.011
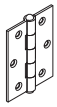	Hinge screw-on บานพับ	9 pcs. * 9 ชิ้น	15 pcs. * 15 ชิ้น	926.22.903
	Height adjusting pin, steel อุปกรณ์ปรับบานขึ้น-ลง	1 pc. 1 ชิ้น	1 pc. 1 ชิ้น	940.40.091
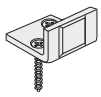	Stop bracket ตัวหยุดบาน	2 pcs. 2 ชิ้น	3 pcs. 3 ชิ้น	407.58.020

Order reference

Catalogue numbers refer to 1 piece. Please indicate the quantity when ordering individual parts. For a 4-leaf opening where 2 leaves fold to the left and 2 leaves fold to the right side of the opening, please order 2 sets of the 2-leaf bifold fitting.

ข้อแนะนำในการสั่งซื้อ

สินค้าขายเป็นชิ้น กรุณาระบุจำนวนของสินค้าที่ต้องการสั่ง เมื่อท่านซื้อสินค้าแยกชุด
สำหรับบานเปิด 4 บาน ซึ่งสองบานด้านซ้าย และสองบานด้านขวา กรุณาสั่งซื้อชุดอุปกรณ์บานเฟี้ยม 2 ชุด

* Butt hinges incl. in fitting set are for a max.door height of 2,200 mm
Please order additional hinges based on the chart below:

Door height		Hinges required per leaf
up to 2,700 mm	=	4
up to 3,200 mm	=	5

* บานพับรวมอยู่ในชุดอุปกรณ์สำหรับบานประตูสูงไม่เกิน 2,200 มม.
กรุณาสั่งซื้อบานพับเพิ่มตามรายละเอียดต่อไปนี้

ความสูงประตู		จำนวนบานพับที่ต้องใช้
2,700 mm	=	4
3,200 mm	=	5

Running track รางบน	Length mm ความยาว มม.	Cat. No. รหัสสินค้า
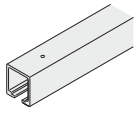	2,000	940.80.200
	3,000	940.80.300
	4,000	940.80.400
	6,000	940.80.600

Additional components อุปกรณ์เสริม		Length mm ความยาว มม.	Cat. No. รหัสสินค้า
	Lower guide plate with plastic slider free of play อุปกรณ์กันแกว่ง (ไกด์ล่าง)	–	9403.04.030
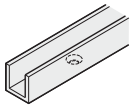	Bottom guide channel, 20 x 20 mm รางล่าง 20 x 20 มม.	2,000	941.00.920
		3,000	941.00.920
		4,000	941.00.940
		6,000	941.00.960

6

We reserve the right to alter specifications without notice (HTH Architectural Hardware 2019).
เรามีสิทธิ์ขอสงวนการเปลี่ยนแปลงรายละเอียดโดยไม่ต้องแจ้งล่วงหน้า (อุปกรณ์สถาปัตยกรรม 2562)

Folding wall and access door fitting Fold 100-T SLIDO

อุปกรณ์ผนังบานเฟี้ยม รุ่น Fold 100-T SLIDO







- One fitting for corner and centre suspension.
- ใช้อุปกรณ์เดียวกันสำหรับบานเฟี้ยมกลางบานและบานเฟี้ยมริมบาน

Features

- For flexible room partitioning and screens
- Height adjustable door leaf: ±5 mm
- Centre and corner suspension

Technical data

- Max. door weight per leaf: 100 kg
- Max. door height: 3,500 mm
- Door width: 500–1,000 mm
- Door thickness: 35–60 mm
- Internal opening width: 1-sided system 6 mm, 2-sided system 12 mm

คุณสมบัติ

- สำหรับห้องที่ต้องการกั้นผนัง
- สามารถปรับความสูงต่ำบาน ±5 มม.
- อุปกรณ์สามารถติดตั้งได้แบบเฟี้ยมกลางบานและริมบาน

ข้อมูลทางเทคนิค

- สามารถรับน้ำหนักบานสูงสุดต่อบาน: 100 กก.
- ความสูงบานสูงสุด: 3,500 มม.
- ความกว้างบานสูงสุด: 500-1,000 มม.
- ความหนาบาน: 35-60 มม.
- ความกว้างช่องเปิด: สำหรับด้านเดียวรางยาว 6 มม., สำหรับสองด้านรางยาว 12 มม.

Installation dimensions

ระยะการติดตั้ง

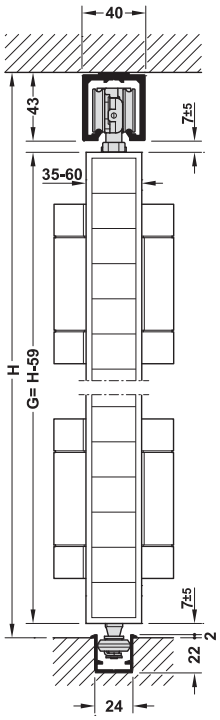

Installation beneath the ceiling with floor guide
การติดตั้งใต้เพดานและรางกันแกว่ง

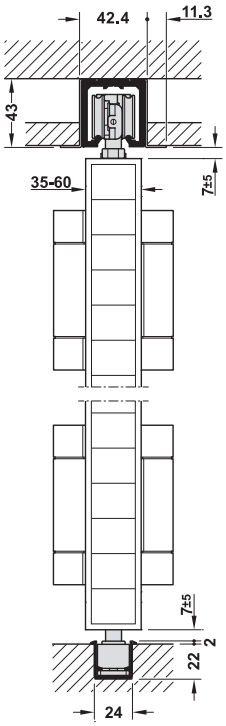

Installation with suspended ceiling with floor spring
การติดตั้งใต้เพดานแบบซ่อนรางและกันแกว่ง

Note

Please see installation instructions for exact calculation of door width and required door preparation details. Number of flange hinges depends on the door height. The corner suspension version of Slido-Fold systems always requires bottom guide tracks. Only systems with max. 2 doors on both sides are an exception. These systems do not necessarily require bottom guide tracks.Installation without (standard) or with bottom track is optional with centre suspension version.

หมายเหตุ

กรุณาศึกษาข้อมูลการคำนวนขนาดความกว้างและการเตรียมหน้างาน จำนวนบานพับขึ้นอยู่กับความสูงบานประตู สำหรับรูปแบบแขวนริมบาน จำเป็นต้องมีรางล่าง ยกเว้นติดตั้ง 2 บาน สำหรับรูปแบบแขวนกลางบาน เป็นทางเลือกติดตั้งแบบไม่มาตรฐาน

We reserve the right to alter specifications without notice (HTH Architectural Hardware 2019).
บริษัทฯ ขอสงวนการเปลี่ยนแปลงรายละเอียดโดยไม่ต้องแจ้งให้ทราบล่วงหน้า (อุปกรณ์สถาปัตยกรรม 2562)

Calculation of door width

วิธีการคำนวณความกว้างบาน

Corner suspension

แบบเฟี้ยมริมบาน

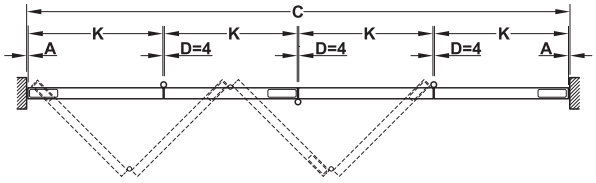

K = (C – A – D – D – D – A) / 4

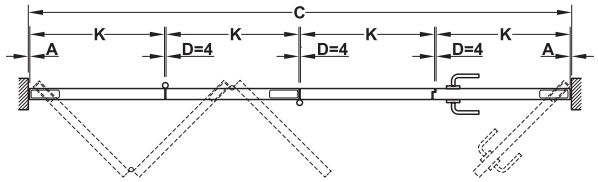

K = (C – A – D – D – D – A) / 4

Centre suspension

แบบเฟี้ยมกลางบาน

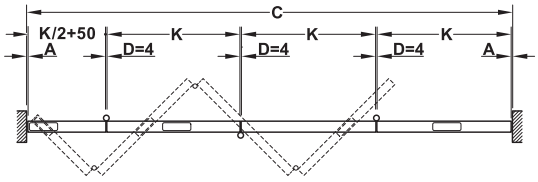

K = (C – A – 50 – D – D – D – A) / 3.5

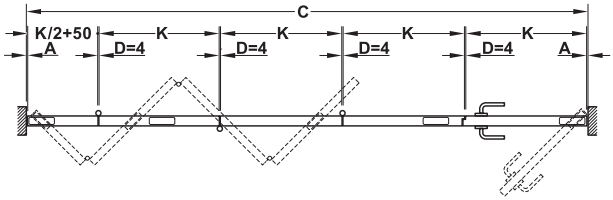

K = (C – A – 50 – D – D – D – D – A) / 4.5

A = wall distance between wall and door edge
C = total system width
D = gap dimension
K = door width

A = ระยะห่างระหว่างผนังและบานประตู
C = ความกว้างรวม
D = ระยะห่างระหว่างบาน
K = ความกว้างบาน

Note
Other processing dimensions and further details can be found in the installation instructions.

หมายเหตุ
รายละเอียดอื่นๆ สามารถศึกษาได้จากคู่มือการติดตั้ง

Wall connection with folding panels

ระยะติดตั้งบานเฟี้ยมเข้ากับผนัง

Corner suspension

แบบเฟี้ยมริมบาน

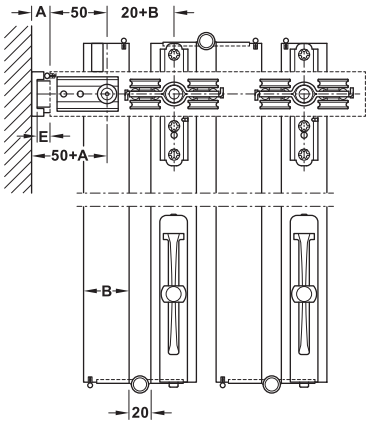

A = wall distance between wall and door edge
B = door thickness
E = opening width rotating range

B	35–44 mm	45–54 mm	55–60 mm
E	5 mm	7 mm	9 mm

Centre suspension

แบบเฟี้ยมกลางบาน

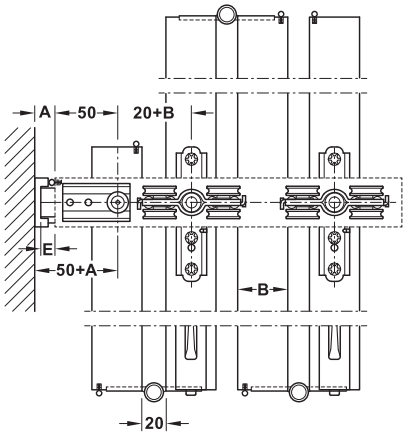

A = ระยะห่างระหว่างผนังและบานประตู
B = ความหนาบาน
E = ความกว้างบานในระยะหมุนบานประตู

Note
Other wall connection options can be found in the installation instructions.

หมายเหตุ
อุปกรณ์การติดตั้งอื่นๆ สามารถศึกษาจากคู่มือการติดตั้ง

6

We reserve the right to alter specifications without notice (HTH Architectural Hardware 2019).
บริษัทฯ ขอสงวนการเปลี่ยนแปลงรายละเอียดได้โดยไม่ต้องแจ้งให้ทราบล่วงหน้า (อุปกรณ์สถาปัตยกรรม เฮช ทู เอช 2562)

Corner suspension
แบบเฟี้ยมริมบาน

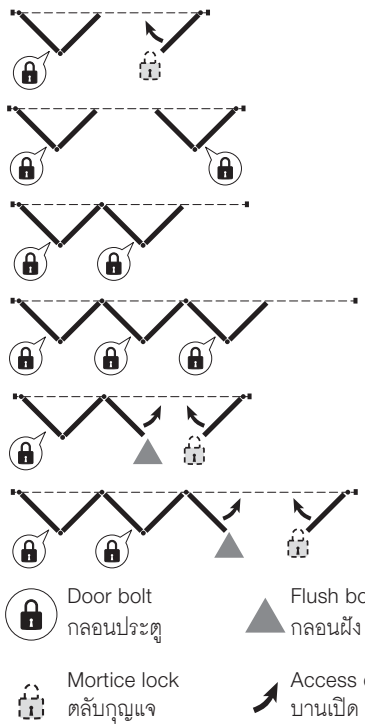

Centre suspension
แบบเฟี้ยมกลางบาน

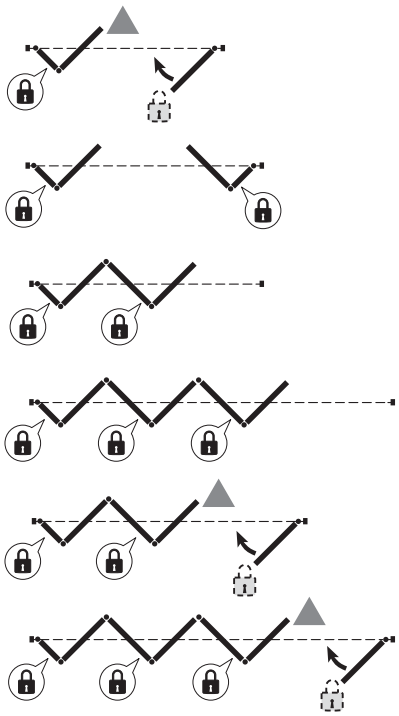

We reserve the right to alter specifications without notice (HTH Architectural Hardware 2019).
บริษัทฯ ขอสงวนการเปลี่ยนแปลงรายละเอียดได้โดยมิต้องแจ้งล่วงหน้า (อุปกรณ์สถาปัตย์ 2562)

New products and systems: www.hafelethailand.com/www.hafele.co.th
ผลิตภัณฑ์และนวัตกรรมใหม่: www.hafelethailand.com/www.hafele.co.th

Corner suspension แบบเฟี้ยมริมบาน	Centre suspension แบบเฟี้ยมกลางบาน	Fitting sets อุปกรณ์บานเฟี้ยม รุ่น	Supplied with ประกอบด้วย	Cat. No. รหัสสินค้า
For systems with bottom track สำหรับติดตั้งพร้อมล่างร่าง				
	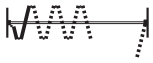	Basic set ชุดมาตรฐาน	1 Running gear, 4 Rollers with support flange, 2 Pivot bearings (1 each top/bottom), 1 Guide, 1 Centring set for door ลูกล้อพร้อมเพลทแขวนบาน 1 ชิ้น ลูกกลิ้งพร้อมหน้าแปลนรองรับ 4 ชิ้น, จุดหมุน 2 ชิ้น (บน/ล่าง อย่างละ 1 ชิ้น), กันแกว่ง 1 ชิ้น อุปกรณ์ยึดกลางบาน 1 ชิ้น	943.55.000
		Additional set ชุดเสริมบาน	1 running gear, 4 rollers with support flange 1 guide, 1 centring set for door ลูกล้อพร้อมเพลทแขวนบาน 1 ชิ้น ลูกกลิ้งพร้อมหน้าแปลนรองรับ 4 ชิ้น, กันแกว่ง 1 ชิ้น อุปกรณ์ยึดกลางบาน 1 ชิ้น	943.55.002
		Set for access door, for folding wall ชุดสำหรับบานเฟี้ยมสุดท้าย	1 Set of locking components for flush bolt อุปกรณ์ล็อคสำหรับกลอนฝัง 1 ชุด	943.55.003
	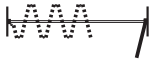	Set for access door อุปกรณ์ครบชุดสำหรับทางเข้า	2 Pivot bearings (1 each top/bottom) 1 Set of locking components for flush bolt จุดหมุน 2 ชิ้น (บน/ล่าง อย่างละ 1 ชิ้น) อุปกรณ์ล็อคสำหรับกลอนฝัง 1 ชุด	943.55.004
For systems without bottom track (systems with corner suspension version with max. 2 doors on both sides) สำหรับติดตั้งแบบไม่มีรางล่าง (แบบเฟี้ยมริมบานติดตั้งสูงสุด 2 บาน)				
		Basic set ชุดมาตรฐาน	1 Running gear, 4 Rollers with support flange, 2 Pivot bearings (1 each top/bottom), 1 Guide, 1 Centring set for door ลูกล้อพร้อมเพลทแขวนบาน 1 ชิ้น ลูกกลิ้งพร้อมหน้าแปลนรองรับ 4 ชิ้น, จุดหมุน 2 ชิ้น (บน/ล่าง อย่างละ 1 ชิ้น), กันแกว่ง 1 ชิ้น อุปกรณ์ยึดกลางบาน 1 ชิ้น	943.55.001
–		Additional set ชุดเสริมบาน	1 running gear, 4 rollers with support flange 1 centring set for door ลูกล้อพร้อมเพลทแขวนบาน 1 ชิ้น ลูกกลิ้งพร้อมหน้าแปลนรองรับ 4 ชิ้น, อุปกรณ์ยึดกลางบาน 1 ชิ้น	943.55.006
		Set for access อุปกรณ์ครบชุดสำหรับทางเข้า	2 Pivot bearings (1 each top/bottom) 1 Set of locking components for flush bolt จุดหมุน 2 ชิ้น (บน/ล่าง อย่างละ 1 ชิ้น) อุปกรณ์ล็อคสำหรับกลอนฝัง 1 ชุด	943.55.005

Order reference
Please order running tracks, guide tracks, hinges and accessories separately.

ข้อแนะนำการสั่งซื้อ
กรุณาสั่งซื้อรางบน,รางล่าง,บานพับและอุปกรณ์เสริมแยกต่างหาก

6

We reserve the right to alter specifications without notice (HTH Architectural Hardware 2019).
เรายังคงสงวนการเปลี่ยนแปลงรายละเอียดโดยไม่ต้องแจ้งล่วงหน้า (อุปกรณ์สถาปัตยกรรม 2562)

Tracks and individual components รางและอุปกรณ์เสริม		Material วัสดุ	Finish สี	Length mm ความยาว มม.	Cat. No. รหัสสินค้า
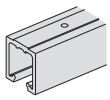	Running track, pre-drilled รางบนพร้อมรูนำร่อง	Aluminium อะลูมิเนียม	Silver coloured anodized สีเงินอโนไดซ์	6,000	943.55.040
				3,000	943.55.041
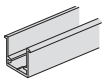	Guide track, pre-drilled รางกันแกว่งพร้อมรูนำร่อง	Aluminium อะลูมิเนียม	Silver coloured anodized สีเงินอโนไดซ์	6,000	943.55.050
				3,000	943.55.051
	Supporting/fascia bracket ฝาครอบราง	Aluminium อะลูมิเนียม	Silver coloured anodized สีเงินอโนไดซ์	6,000	943.55.060
				3,000	943.55.061
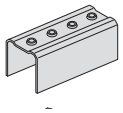	Connection piece for running tracks อุปกรณ์เชื่อมต่อราง	Steel เหล็ก	Galvanized สีกัลวาไนซ์	–	943.55.080
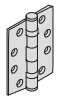	Butt hinge for flush doors, load bearing capacity 120 kg for 3 pcs บานพับประตู (รับน้ำหนักได้ถึง 120 กก. สำหรับบานพับ 3 ชิ้น)	Stainless steel สแตนเลสสตีล	Satin สีด้าน	102	926.98.040
			Brass plated polished ทองเหลืองเงา		926.98.048
	DS 9608 Rebate seal ซีลประตูสำหรับบานมีบังใบ DS 9608	Silicone ซิลิโคน	White สีขาว	25,000	950.09.487
			Beige สีเบจ		950.09.484
			Black สีดำ		950.09.483
	Floor spring, with rosette and floor socket, for systems without bottom track อุปกรณ์ล็อคลงพื้น สำหรับระบบไม่มีรางล่าง	Steel เหล็ก	Galvanized สีกัลวาไนซ์	–	943.55.070
	Floor spring, with rosette, for systems with bottom track อุปกรณ์ล็อคลงพื้น สำหรับระบบมีรางล่าง	Steel เหล็ก	Galvanized สีกัลวาไนซ์	–	943.55.071
	Replacement floor socket,for floor spring เบ้ารับกลอน	Aluminium อะลูมิเนียม	Silver coloured anodized สีเงินอโนไดซ์	–	943.55.073
	Hexagon socket key, for floor spring ประแจหกเหลี่ยม	Steel เหล็ก	Galvanized สีกัลวาไนซ์	–	943.55.072
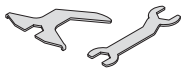	Disassembly set, consisting of: 1 disassembly key, 1 open-ended spanner with key size 13 and 17 mm ชุดอุปกรณ์ติดตั้ง	Steel เหล็ก	Galvanized สีกัลวาไนซ์	–	943.55.074

Required number of hinges for each door
จำนวนบานพับสำหรับความสูงบานประตู

Door height mm ความสูงประตู มม.	Quantity จำนวน
Up to 2,000 สูงสุด 2,000	2 pcs. 2 ชิ้น
2,001–2,750 2,001-2,750	3 pcs. 3 ชิ้น
2,751–3,500 2,751-3,500	4 pcs. 4 ชิ้น

Note
Other lock options, e.g. flush bolts, mortice locks and other hinges are available on request.

หมายเหตุ
อุปกรณ์ล็อคอื่นๆ เช่น กลอนฝัง, ตลับกุญแจ, และบานพับอื่นๆ สามารถใช้ได้ตามต้องการ

We reserve the right to alter specifications without notice (HTH Architectural Hardware 2019).
บริษัทฯ ขอสงวนการเปลี่ยนแปลงรายละเอียดโดยมิได้มีการแจ้งล่วงหน้า (อุปกรณ์สถาปัตยกรรม 2562)



Variofold - HAWA

We reserve the right to alter specifications without notice (HTH Architectural Hardware 2019).
บริษัทฯ ขอสงวนการเปลี่ยนแปลงรายละเอียดได้โดยไม่ต้องแจ้งให้ทราบล่วงหน้า (อุปกรณ์สถาปัตยกรรม 2562)

Folding door fitting Centrefold 100 Al Fresco

อุปกรณ์บานเฟี้ยม รุ่น Centrefold 100 Al Fresco



Features

- Suitable for residential or high commercial hall
- Leaves hang centrally under the running tracks and can be folded to one or both sides

Technical data

- Max. door weight per leaf: 100 kg
- Max. door height: 3,300 mm
- Max. door leaf width: 900 mm
- For door thickness: 35–50 mm

คุณสมบัติ

- เหมาะสำหรับที่พักอาศัยหรืออาคารพาณิชย์
- ลูกล้อแขวนกลางบานสามารถพับเก็บด้านใดด้านหนึ่ง

ข้อมูลทางเทคนิค

- สำหรับน้ำหนัก: 100 กก. ต่อหนึ่งบาน
- สำหรับความสูงบานสูงสุด: 3,300 มม.
- สำหรับความกว้างบานสูงสูด: 900 มม.
- ความหนาบาน: 35-50 มม.

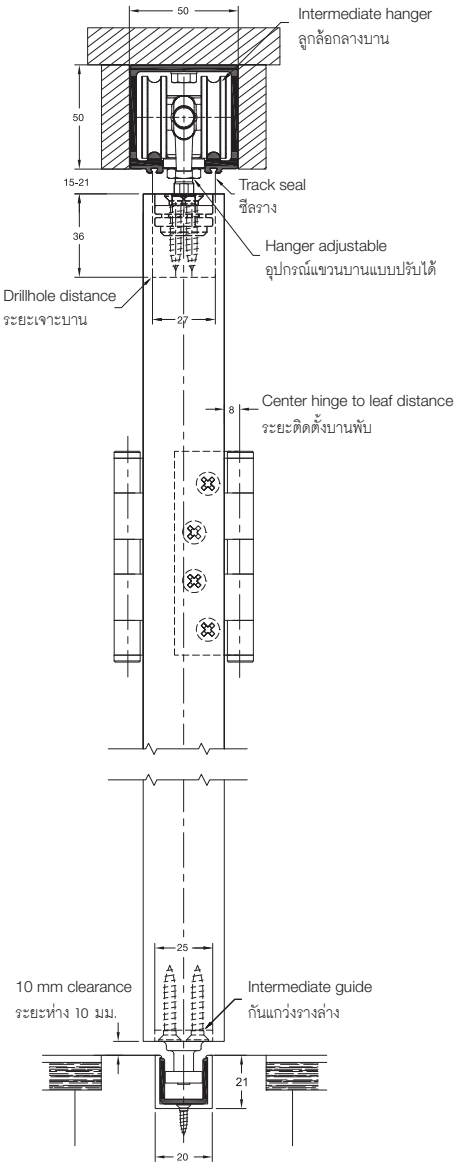

Top view installation

ภาพโดยรวมสำหรับการติดตั้ง

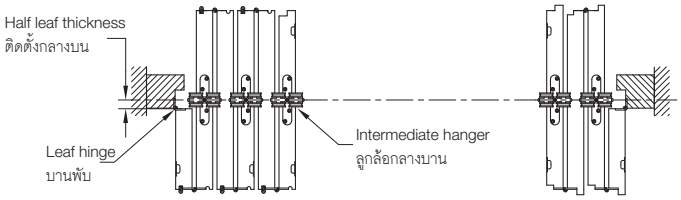

6

We reserve the right to alter specifications without notice (HTH Architectural Hardware 2019).
บริษัทฯ ขอสงวนการเปลี่ยนแปลงรายละเอียดโดยมิได้มีการแจ้งให้ทราบล่วงหน้า (อุปกรณ์สถาปัตยกรรม 2562)

Set components of Centrefold 100 Al Fresco

อุปกรณ์สำหรับบานเฟี้ยมกลางบาน รุ่น Centrefold 100 Al Fresco

	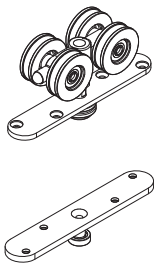	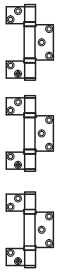	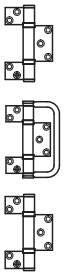	
	2	1	3	
Materail/Finish วัสดุ/สี	Intermediate hanger set with guide ชุดลูกล้อพร้อมไกด์ล่าง	Non-mortise hinge set บานพับแบบติดลอย	Non-mortise hinge set with handle บานพับแบบติดลอย แบบมีมือจับ	Intermediate hinge บานพับตรงกลาง
Stainless steel matt สแตนเลสสตีลสีด้าน	943.50.012	943.14.403	943.14.402	943.14.400

Flush bolts with side กลอนฝังแบบเลื่อนล็อค				
	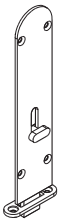			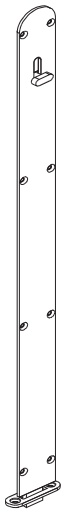
Materail/Finish วัสดุ/สี	Flush bolts 190 mm กลอนฝัง 190 มม.	Flush bolts 450 mm กลอนฝัง 450 มม.	Flush bolts 600 mm กลอนฝัง 600 มม.	Flush bolts 1,000 mm กลอนฝัง 1,000 มม.
Stainless steel matt สแตนเลสสตีลสีด้าน	911.62.670	911.62.671	911.62.672	911.81.135
Brass nickel plated satin ทองเหลืองสีนิกเกิ้ลด้าน	911.62.501	911.62.516	911.62.525	-

Order reference

For application installation plase check installation manual.

หมายเหตุ

รูปแบบการติดตั้งและการระบุจำนวนกรุณาศึกษาจากคู่มือการติดตั้ง

Order reference

Track and accessories ..... page 6.226

ข้อแนะนำการสั่งซื้อ

รางและอุปกรณ์เสริม ..... หน้า 6.226

We reserve the right to alter specifications without notice (HTH Architectural Hardware 2019).
บริษัทฯ ขอสงวนการเปลี่ยนแปลงรายละเอียดได้โดยไม่ต้องแจ้งล่วงหน้า (อุปกรณ์สถาปัตยกรรม 2562)

Folding door fitting Endfold 100 Al Fresco

อุปกรณ์บานเฟี้ยมริมบาน รุ่น Endfold 100 Al Fresco



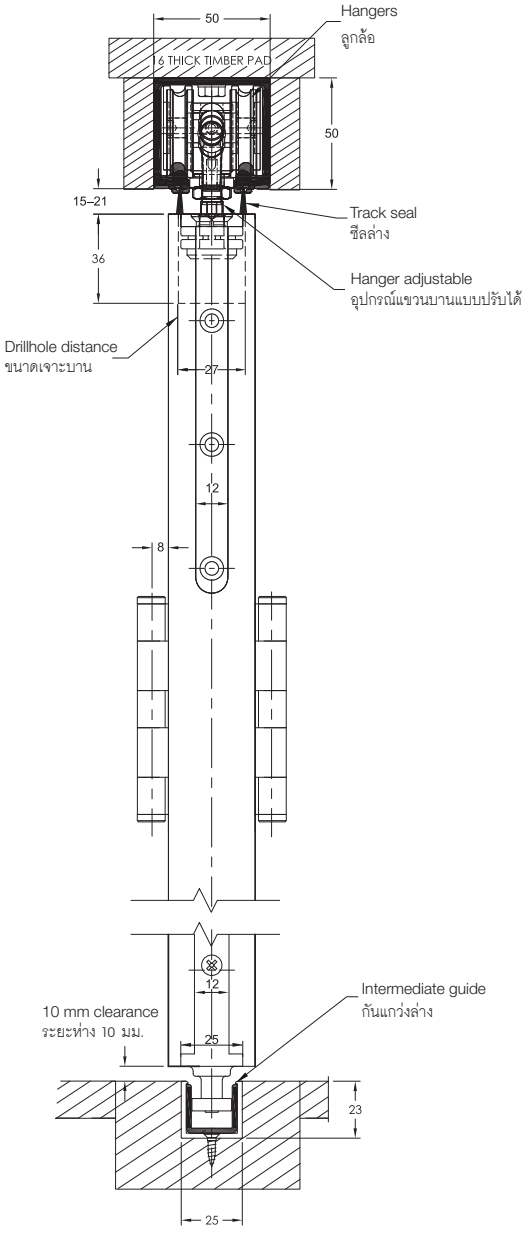

Features

- Suitable for residential or high commercial hall
- Endfold hinges or with pivot function suitable for top hang interior
- Leaves can be folded to one or both sides

Technical data

- Max. door weight per door leaf: 100 kg
- Max. door height: 3,300 mm
- Max. door leaf width: 900 mm
- For door thickness: 35–50 mm

คุณสมบัติ

- เหมาะสำหรับที่พักอาศัยหรืออาคารพาณิชย์
- อุปกรณ์แขวนบานสำหรับภายใน
- บานสามารถพับเก็บด้านใดด้านหนึ่งหรือ 2 ด้าน

ข้อมูลทางเทคนิค

- สำหรับน้ำหนัก 100 กก. ต่อหนึ่งบาน
- สำหรับความสูงบานสูงสุด 3,300 มม.
- สำหรับความกว้างบานสูงสูด 900 มม.
- ความหนาบาน 35-50 มม.

Hinge top view installation

วิธีติดตั้งบานพับ

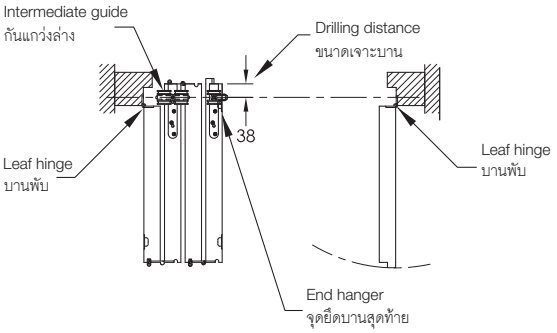

Pivot top view installation

ภาพโดยรวมสำหรับการติดตั้ง

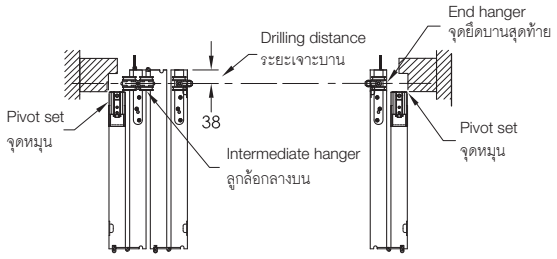

We reserve the right to alter specifications without notice (HTH Architectural Hardware 2019).
เราขอสงวนสิทธิ์ในการเปลี่ยนแปลงรายละเอียดโดยไม่ต้องแจ้งให้ทราบล่วงหน้า (อุปกรณ์สถาปัตยกรรม เฮทีเอช 2562)

Set components of Endfold 100 Al Fresco

อุปกรณ์สำหรับบานเฟี้ยมริมบาน รุ่น Endfold 100 Al Fresco

	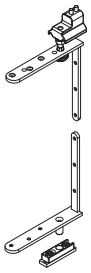	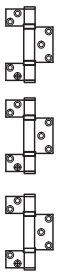	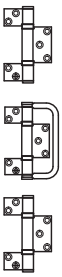
	2	1	3
Materail/Finish วัสดุ/สี	Adjustable pivot set ชุดจุดหมุนแบบปรับได้	Non-mortise hinge set บานพับแบบติดลอย	Hinge set with hinge handle ชุดบานพับแบบติดลอย
Stainless steel matt สแตนเลสสตีลสีด้าน	943.50.020	943.14.403	943.14.402

	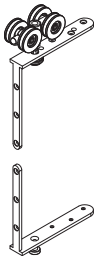	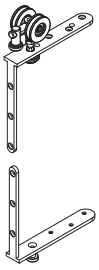	
	4	2	3
Materail/Finish วัสดุ/สี	Intermediate hanger set with guide ชุดลูกล้อสำหรับบานกลาง	End hanger set with guide ชุดลูกล้อสำหรับบานสุดท้าย	Intermediate hinge บานพับกลางบาน
Stainless steel matt สแตนเลสสตีลสีด้าน	943.50.030	943.50.031	943.14.400

Flush bolts with side กลอนฝังแบบเลื่อนล็อค				
	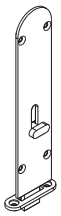			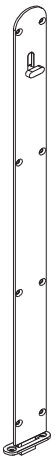
Materail/Finish วัสดุ/สี	Flush bolts 190 mm กลอนฝัง 190 มม.	Flush bolts 450 mm กลอนฝัง 450 มม.	Flush bolts 600 mm กลอนฝัง 600 มม.	Flush bolts 1,000 mm กลอนฝัง 1,000 มม.
Stainless steel matt สแตนเลสสตีลสีด้าน	911.62.670	911.62.671	911.62.672	911.81.135
Brass nickel plated satin ทองเหลืองสีนิกเกิ้ลด้าน	911.62.501	911.62.516	911.62.525	–

Order reference Application installation plase see on installation manual

หมายเหตุ: รูปแบบการติดตั้งและการระบุจำนวนกรุณาศึกษาจากคู่มือการติดตั้ง

We reserve the right to alter specifications without notice (HTH Architectural Hardware 2019).
บริษัทฯ ขอสงวนการเปลี่ยนแปลงรายละเอียดโดยไม่ต้องแจ้งให้ทราบล่วงหน้า (อุปกรณ์สถาปัตย์ เมษายน 2562)

Accessories and tracks for Endfold 100 Al Fresco

อุปกรณ์เสริมและราง สำหรับบานเฟี้ยมริมบาน รุ่น Endfold 100 Al Fresco

Running track รางบน		Material วัสดุ	Finish สี	Length mm ความยาว มม.	Cat. No. รหัสสินค้า
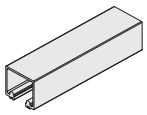	50 x 50 mm (W x H) 50 x 50 มม. (ก x ส)	Aluminium อะลูมิเนียม	Clear anodized สีอโนไดซ์	2,000	943.34.920
				3,000	943.34.930
				4,000	943.34.940
				6,000	943.34.960

Bottom guide channel รางล่าง		Material วัสดุ	Finish สี	Length mm ความยาว มม.	Cat. No. รหัสสินค้า
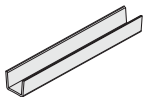	20 x 21 x 2 mm (W x H x T) 20 x 21 x 2 มม. (ก x ส x หนา)	Aluminium อะลูมิเนียม	Clear anodized สีอโนไดซ์	2,000	943.33.720
				3,000	943.33.730
				4,000	943.33.740
				6,000	943.33.760

Seals ซีล		Material วัสดุ	Finish สี	Cat. No. รหัสสินค้า
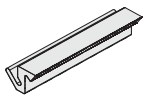	Frame seal ซีลวงกบ	Plastic พลาสติก	Brown สีน้ำตาล	950.06.201
			White สีขาว	950.06.207
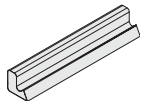	Door seal with 6 mm thickness ซีลประตู หนา 6 มม.	Plastic พลาสติก	Brown สีน้ำตาล	950.06.711
			White สีขาว	950.06.717
	Track seal ซีลราง	Plastic พลาสติก	–	950.06.291

Calculations for length of seals (allowing 1m cutting reserve)

Frame seal length normal= (2x opening width + 2x opening height) +1 m
Door seal length (6 mm thickness)= (2x no. of door leaves x opening height) +1 m
Track seal length= Opening width + 1m

การคำนวณความยาวของซีล (1 เมตร สำหรับการตัด)

ความยาวซีลวงกบ = (2x ความกว้างการเปิด + 2x ความสูงทั้งหมด) + 1 เมตร
ความยาวซีลประตู (ความหนาซีล 6 มม.) = (2x จำนวนบาน X ความสูงประตู) + 1 เมตร
ความยาวซีลราง = ความกว้างการเปิด + 1 เมตร

Order reference

Please ask our sales department for planning and installation assistance.
The exactly leaf size must be calculated by our sales department directly.

หมายเหตุ

กรุณาติดต่อพนักงานขายเพื่อขอรายละเอียดขนาดการตัดบาน และวิธีการเลือกใช้อุปกรณ์ที่ถูกต้อง

We reserve the right to alter specifications without notice (HTH Architectural Hardware 2019).
เราขอสงวนสิทธิ์ในการเปลี่ยนแปลงรายละเอียดได้โดยไม่ต้องแจ้งล่วงหน้า (อุปกรณ์สถาปัตยกรรม 2562)



Concepta - HAWA

We reserve the right to alter specifications without notice (HTH Architectural Hardware 2019).
เรายังคงสงวนการเปลี่ยนแปลงรายละเอียดได้โดยไม่ต้องแจ้งล่วงหน้า (อุปกรณ์สถาปัตยกรรม เอช.ที.เอช. 2562)

Folding door fitting Fold 100-M/150-M

อุปกรณ์บานเฟี้ยม รุ่น Fold 100-M/150-M



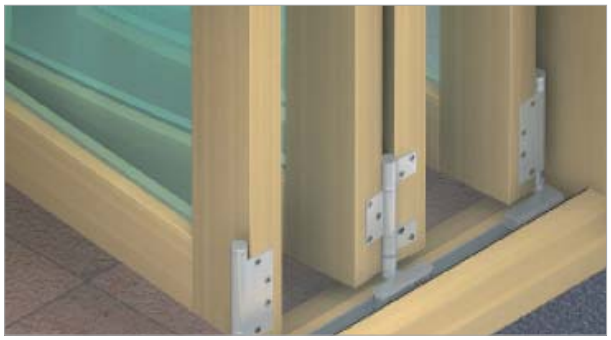

Features

- For timber door frames
- For 2- to 8-leaf folding doors
- Floating suites possible
- Concealed channel to enhance appearance
- Non-mortise hinges and hanger
- Precision bearings top and bottom to reduce rolling resistance
- Durable polypropylene channel provides quiet operation

Technical data

- Max. door weight per leaf: 100 or 150 kg
- Max. door height: 3,300 mm (100 kg) or 4,000 mm (150 kg)
- Max. door leaf width: 1,000 mm (100 kg) or 1,200 mm (150 kg)
- Max. leaves: 16 (8 left and 8 right)
- Door thickness: 35–68 mm (100 kg) and 44–68 mm (150 kg)

Material/Finish

- Material: Running gear nylon rollers with steel precision stainless steel bearings, stainless steel (304) hinges, stainless steel (304) pivot, hanger bodies and bottom guides, bottom guides with sealed precision stainless steel bearings

คุณสมบัติ

- สำหรับบานไม้
- สำหรับบานเฟี้ยม 2-8 บาน
- สามารถติดตั้งแบบไม่ยึดวงกบ (ลอยตัว)
- ติดตั้งแบบซ่อนรางล่างเพิ่มความสวยงาม
- บานพับแบบติดลอย
- ลูกปืนสำหรับลูกล้อด้านบนและด้านล่าง ลดการเสียดสีเพื่อป้องกันการสึกกร่อน
- ปราศจากเสียงรบกวน เนื่องจากรางผลิตจากโพลีโพเพอลีน

ข้อมูลทางเทคนิค

- สามารถรับน้ำหนักบานประตูสูงสุด: 100 และ 150 กก. ต่อหนึ่งบานประตู
- ความสูงของบานประตูสูงสุด: 3,300 มม. (100 กก.) หรือ 4,000 มม. (150 กก.)
- ความกว้างบานสูงสุด: 1,000 มม. (100 กก.) หรือ 1,200 มม. (150 กก.)
- จำนวนบานเฟี้ยมสูงสุด 16 บาน (ด้านซ้าย 8 และ ด้านขวา 8)
- ความหนาของบาน 35-68 มม. (100 กก.) หรือ 44-68 มม. (150 กก.)

วัสดุ/สี

- ชุดลูกล้อไนล่อนระบบลูกปืน, บานพับสแตนเลส (304), จุดหมุน, ตัวแขวนบานและรางล่างสแตนเลส (304), รางและชุดลูกล้อสแตนเลส

We reserve the right to alter specifications without notice (HTH Architectural Hardware 2019).
เราขอสงวนการเปลี่ยนแปลงรายละเอียดโดยไม่ต้องแจ้งให้ทราบล่วงหน้า (อุปกรณ์สถาปัตยกรรม 2562)

New products and systems: www.hafelethailand.com/www.hafele.co.th
ผลิตภัณฑ์และนวัตกรรมใหม่: www.hafelethailand.com/www.hafele.co.th

Installation dimension for Fold 100-M/150-M
การติดตั้งบานเฟี้ยม รุ่น 100-M/150-M

100 kg
สำหรับรุ่น 100 กก.

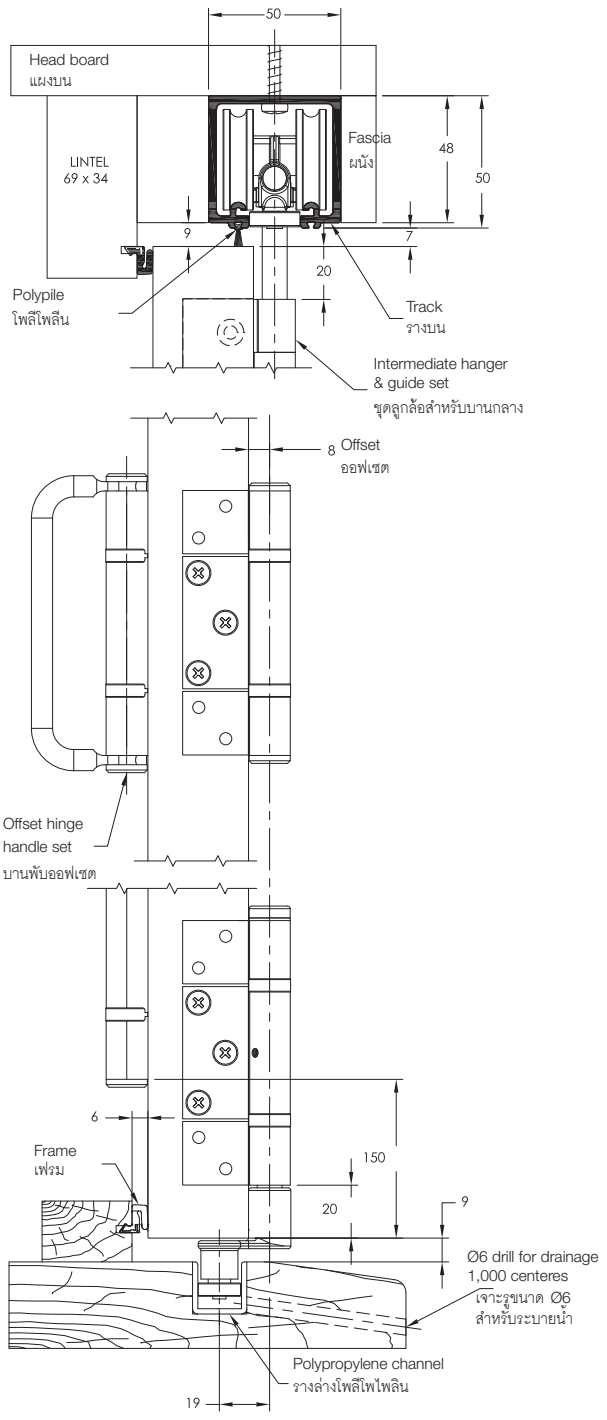

150 kg
สำหรับรุ่น 150 กก.

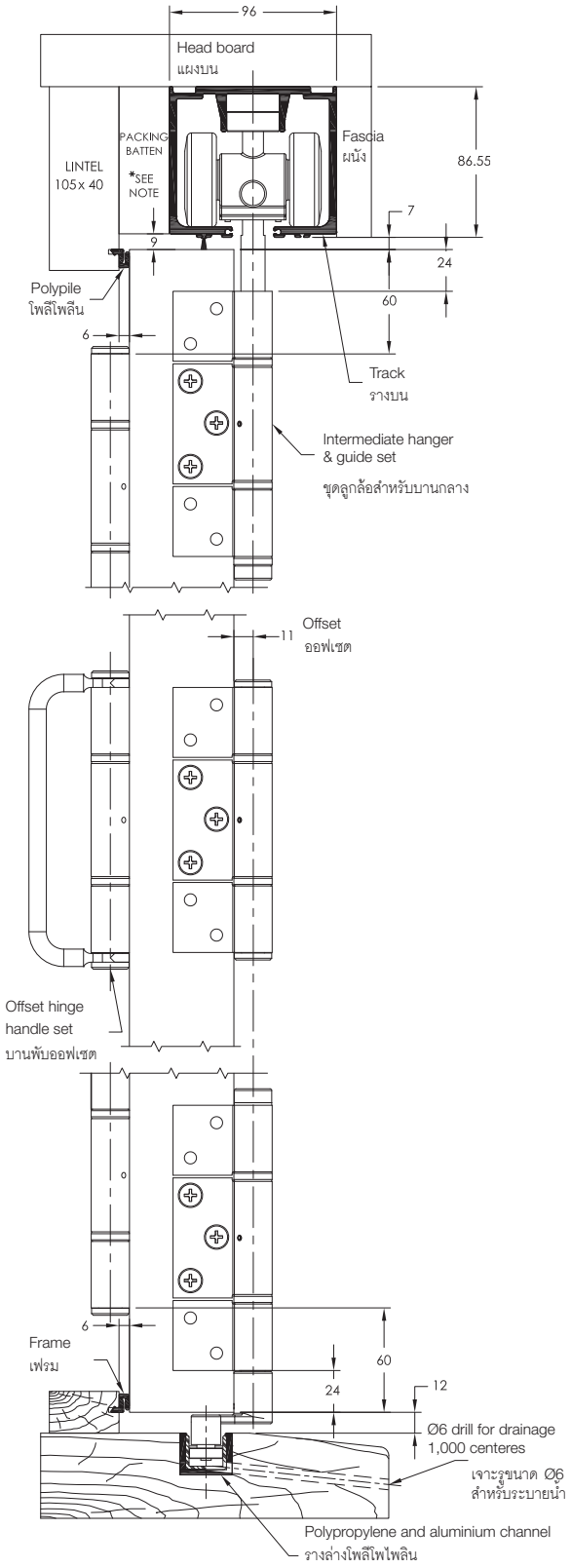

6

We reserve the right to alter specifications without notice (HTH Architectural Hardware 2019).
เราขอสงวนสิทธิ์ในการเปลี่ยนแปลงรายละเอียดโดยไม่ต้องแจ้งให้ทราบล่วงหน้า (อุปกรณ์สถาปัตย์ เอช ทู เอช 2562)

Top view closed and opened doors
วิธีการติดตั้ง

100 kg
รุ่น 100 กก.

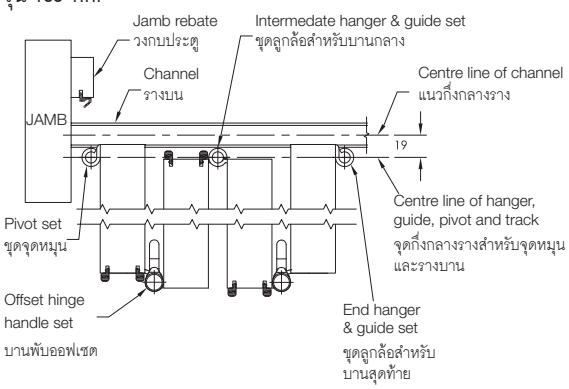

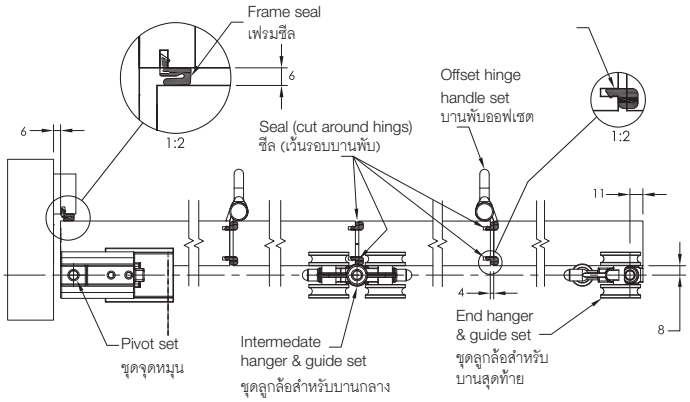

150 kg
รุ่น 150 กก.

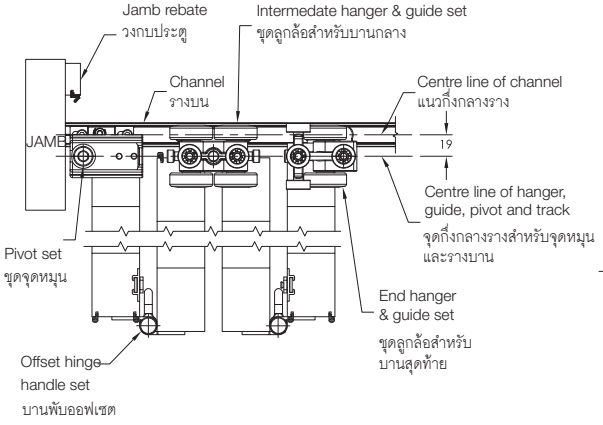

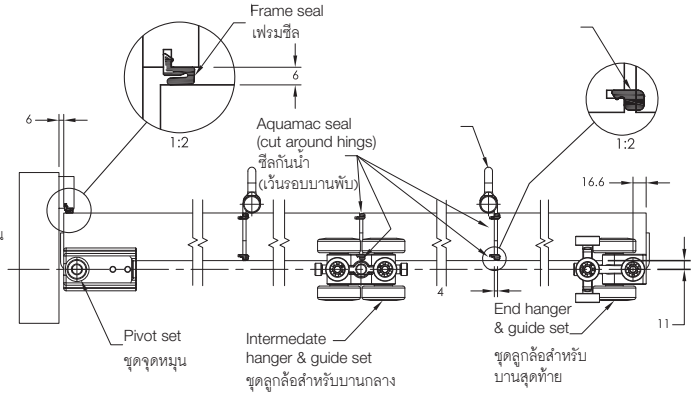

Overview meeting points (point where the last panels of right/left side meets each other)
วิธีการติดตั้ง สำหรับบานสุดท้ายสองฝั่งที่บรรจบกัน

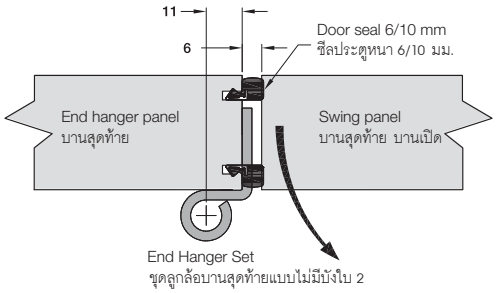

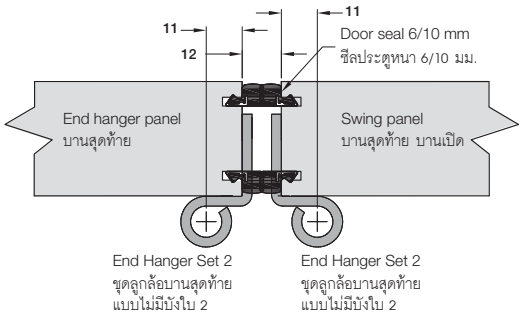

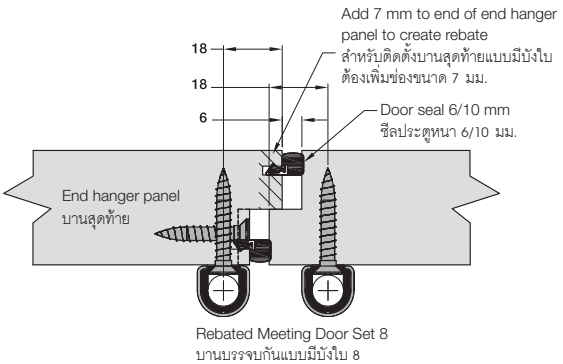

Note
Please use on a meeting point always a door seal as following:
- For 100 kg 6 mm door seal
- For 150 kg 10 mm door seal

หมายเหตุ
กรุณาสั่งซื้อซีลเพิ่มสำหรับติดบานสุดท้ายทั้ง 2 บานที่บรรจบกัน
- สำหรับรุ่นน้ำหนัก 100 กก. ใช้ซีลขนาด 6 มม.
- สำหรับรุ่นน้ำหนัก 150 กก. ใช้ซีลขนาด 10 มม.

We reserve the right to alter specifications without notice (HTH Architectural Hardware 2019).
บริษัทฯ ขอสงวนการเปลี่ยนแปลงรายละเอียดต่างๆ โดยไม่ต้องแจ้งให้ทราบล่วงหน้า (อุปกรณ์สถาปัตยกรรม 2562)

Application overview for outward opening doors
การติดตั้งบานเฟี้ยมแบบเปิดออกด้านนอก

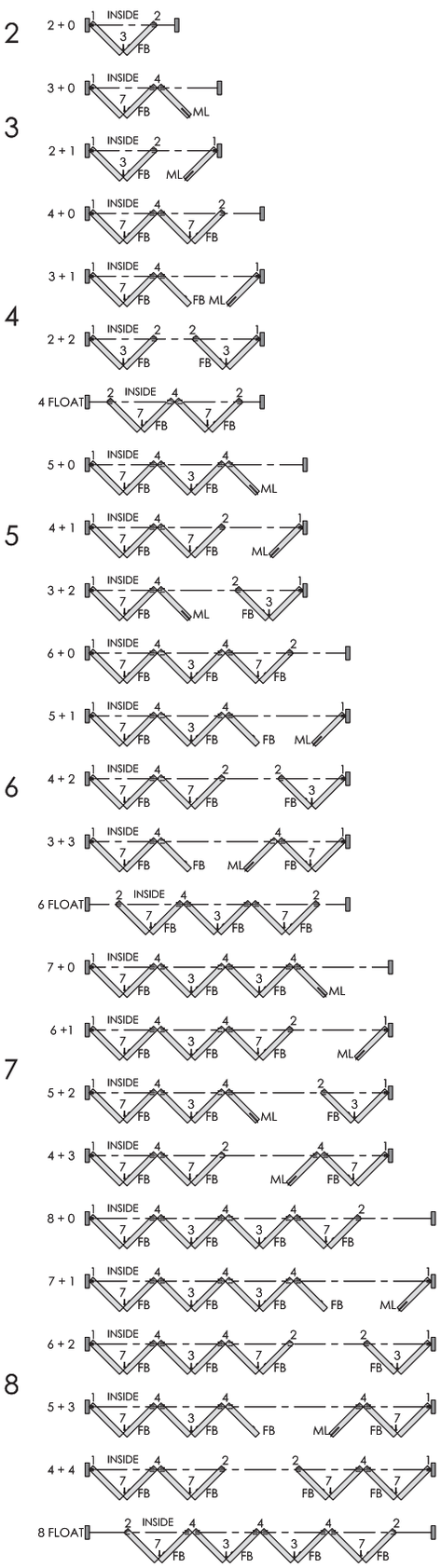

Part overview
ภาพรวมของอุปกรณ์

Symbol สัญลักษณ์	Ref. ตำแหน่ง	Description รายละเอียด
	1	Adjustable pivot set ปรับตำแหน่งจุดหมุน
	1	Jamb hinge บานพับแบบฝัง
	2	End hanger set with guide ชุดลูกล้อบานสุดท้าย
	3	Hinge set with hinge handle ชุดบานพับเชื่อม แบบมีมือจับ
	4	Intermediate hanger set with guide ชุดลูกล้อบานกลาง
	7	Offset hinge set with hinge handle ชุดบานพับแบบออฟเซท
	8	Meeting door set สำหรับบานสุดท้ายที่บรรจบกัน
	FB	Flush bolt กลอนฝัง
	ML	Mortise lock ตลับกุญแจ

Order reference
Mortise lock is optional, please see in this catalogue chapter 2
Jamb hinge is required for oversized doors, please see sets on following pages

ข้อแนะนำในการสั่งซื้อ
กรุณาสั่งซื้อตลับกุญแจสำหรับล็อคแยกต่างหาก รายละเอียดดูใน แคตตาล็อก บทที่ 2
บานพับสำหรับบานเชื่อม จำเป็นสำหรับบานที่มีขนาดใหญ่
กรุณาสั่งซื้ออุปกรณ์หน้าถัดไป

Note
Instead of 2 end hanger sets with guide (No. 2) you can also choose 1 meeting door set (No. 8). The doors will be rebated on end. Usable for 100 kg

หมายเหตุ
สำหรับรุ่นน้ำหนักไม่เกิน 100 กก.
ชุดลูกล้อบานสุดท้าย (No.2) สามารถเลือกชุด (No.8) แทนได้
สำหรับบานสุดท้ายที่มีถังใบ

Example overview for 3+2 system
ตัวอย่างวิธีการติดตั้งบานเฟี้ยมสำหรับ 3 + 2 บาน

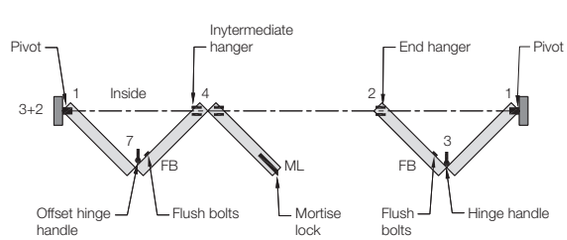

We reserve the right to alter specifications without notice (HTH Architectural Hardware 2019).
บริษัทฯ ขอสงวนการเปลี่ยนแปลงรายละเอียดโดยมิได้มีการแจ้งล่วงหน้า (อุปกรณ์สถาปัตย์ 2562)

Fold 100-M

บานเฟี้ยม รุ่น Fold 100-M

100 kg hinge and pivot sets

บานพับและจุดหมุน สำหรับบานเฟี้ยมน้ำหนัก 100 กก.

	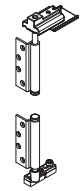		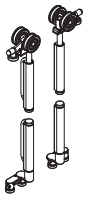
	1	2	8
Material/Finish วัสดุ/สี	Adjustable pivot set ชุดจุดหมุนแบบติดลอย	End hanger set non-rebated ชุดลูกล้อบานสุดท้ายแบบไม่มีบังใบ	Meeting door set สำหรับบานสุดท้ายที่บรรจบกัน
Stainless steel matt สแตนเลสสตีลสีด้าน	943.34.004	943.34.048	943.34.096
Brass polished PVD สแตนเลสสีทองเหลืองเงา เคลือบ PVD	943.34.001	943.34.045	943.34.093

	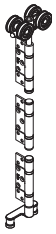	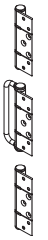	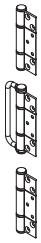
	4	7	3
Material/Finish วัสดุ/สี	Intermediate hanger set non-mortise ชุดลูกล้อบานเชื่อมพร้อมบานพับแบบติดลอย	Offset hinge set with hinge handle non-mortise ชุดบานพับแบบออฟเซ็ตพร้อมมือจับแบบติดลอย	Hinge set with hinge handle nommortise ชุดบานพับแบบติดลอยพร้อมมือจับแบบไม่มีบังใบ
Stainless steel matt สแตนเลสสตีลสีด้าน	943.34.068	943.34.133	943.34.097
Brass polished PVD สแตนเลสสีทองเหลืองเงา เคลือบ PVD	943.34.062	943.34.135	943.34.099

	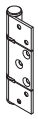		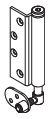
	7*	3*	1*
Material/Finish วัสดุ/สี	Intermed. offset hinge non-mortise บานพับออฟเซ็ตกลางบานแบบติดลอย	Intermed. hinge non-mortise บานพับสำหรับกลางบานแบบติดลอย	Jamp pivot non-mortise จุดหมุนแบบติดลอย
Stainless steel matt สแตนเลสสตีลสีด้าน	943.34.182	943.34.158	943.34.149
Brass polished PVD สแตนเลสสีทองเหลืองเงา เคลือบ PVD	943.34.181	943.34.157	943.34.151

Order reference

Please order additional 1*, if the door height is over 2,400 mm for more stability against warping. Please install between top and bottom part of pivot assembly non-mortise. Please order additional for intermediate hinge 7* and 3*

ข้อแนะนำในการสั่งซื้อ

สำหรับความสูงมากกว่า 2,400 มม. เพื่อป้องกันบานโก่ง กรุณาสั่งซื้อจุดหมุนแบบติดลอย 1* โดยติดตั้งตรงกลางระหว่างจุดหมุนบนและจุดหมุดล่างจุดหมุนสำหรับบานแรก และกรุณาสั่งซื้อบานพับ 7* และ 3* โดยติดตั้งเพิ่มจากชุดบานพับในชุด

We reserve the right to alter specifications without notice (HTH Architectural Hardware 2019).
บริษัทฯ ขอสงวนการเปลี่ยนแปลงรายละเอียดโดยไม่ได้มีการแจ้งล่วงหน้า (อุปกรณ์สถาปัตยกรรม 2562)

Accessories and tracks for Fold 100-M
อุปกรณ์เสริมและราง สำหรับบานเฟี้ยม 100-M

Running track รางบน		Material วัสดุ	Finish สี	Length mm ความยาว มม.	Cat. No. รหัสสินค้า
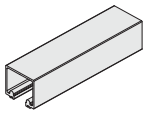	50 x 50 mm (W x H) 50 x 50 มม. (ก x ส)	Aluminium อะลูมิเนียม	Clear anodized สีอโนไดซ์	2000	943.34.920
				3000	943.34.930
				4000	943.34.940
				6000	943.34.960

Bottom guide channel รางล่าง		Material วัสดุ	Finish สี	Length mm ความยาว มม.	Cat. No. รหัสสินค้า
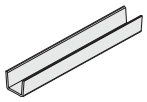	20 x 21 x 2 mm (W x H x T) 20 x 21 x 2 มม. (ก x ส x หนา)	Aluminium อะลูมิเนียม	Clear anodized สีอโนไดซ์	2000	943.33.720
				3000	943.33.730
				4000	943.33.740
				6000	943.33.760
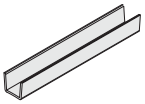	20 x 21 x 2 mm (W x H x T) 20 x 21 x 2 มม. (ก x ส x หนา)	Polypropylene โพลีโพไพลิน	-	2000	943.33.920
				3000	943.33.930
				4000	943.33.940
				6000	943.33.960

Support channel for polypropylene bottom guide Chanel รางเสริมสำหรับรางล่างโพลโพไพสิน		Material วัสดุ	Finish สี	Length mm ความยาว มม.	Cat. No. รหัสสินค้า
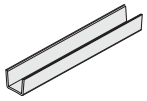	25 x 23 x 2 mm (W x H x T) 25 x 23 x 2 มม. (ก x ส x หนา)	Aluminium อะลูมิเนียม	Clear anodized สีอโนไดซ์	2000	943.33.120
				3000	943.33.130
				4000	943.33.140
				6000	943.33.160

Support channel for polypropylene bottom guide Chanel รางเสริมสำหรับรางล่างโพลิโพไพสิน		Material วัสดุ	Finish สี	Cat. No. รหัสสินค้า
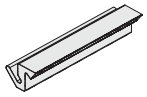	Frame seal ซีลวงกบ	Plastic พลาสติก	Brown สีน้ำตาล	950.06.201
			White สีขาว	950.06.207
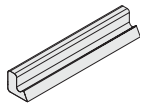	Door seal with 6 mm thickness ซีลประตู หนา 6 มม.	Plastic พลาสติก	Brown สีน้ำตาล	950.06.711
			White สีขาว	950.06.717
	Track seal ซีลราง	Plastic พลาสติก	-	950.06.291

Calculations for length of seals (allowing 1m cutting reserve)
Frame seal length normal= (2 x opening width + 2 x opening height) +1 m
Door seal length (6 mm thickness)= (2 x no. of door leaves x opening height) +1 m
Track seal length= Opening width + 1 m

การคำนวณความยาวของซีล (1 เมตร สำหรับการตัด)
ความยาวซีลวงกบ = (2 x ความกว้างการเปิด + 2 x ความสูงทั้งหมด) + 1 เมตร
ความยาวซีลประตู (ความหนาซีล 6 มม.) = (2 x จำนวนบาน x ความสูงประตู) + 1 เมตร
ความยาวซีลราง = ความกว้างการเปิด + 1 เมตร

We reserve the right to alter specifications without notice (HTH Architectural Hardware 2019).
เรายังคงสงวนการเปลี่ยนแปลงรายละเอียดโดยไม่ต้องแจ้งล่วงหน้า (อุปกรณ์สถาปัตยกรรม 2562)

Fold 150-M
บานเฟี้ยม รุ่น Fold 150-M

150 kg hinge and pivot sets
บานพับและจุดหมุน สำหรับบานเฟี้ยมน้ำหนัก 150 กก.

	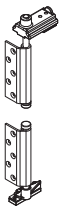	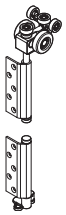	
	1	2	3
Material/Finish วัสดุ/สี	Pivot assembly non-mortise จุดหมุนแบบติดลอย	End hanger set non-rebated ชุดลูกล้อบานสุดท้ายแบบไม่มีบังใบ	Hinge set with hinge handle non-mortise ชุดบานพับแบบติดลอยพร้อมมือจับดึง
Stainless steel matt สแตนเลสสตีลสีด้าน	943.34.280	943.34.284	943.34.290

	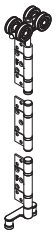	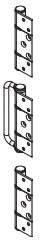
	4	7
Material/Finish วัสดุ/สี	Intermediate hanger set non-mortise ชุดลูกล้อบานเชื่อมพร้อมบานพับแบบติดลอย	Offset hinge set with hinge handle non-mortise ชุดบานพับแบบออฟเซ็ตพร้อมมือจับแบบติดลอย
Stainless steel matt สแตนเลสสตีลสีด้าน	943.34.286	943.34.298

	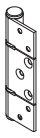	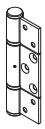	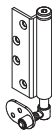
	7*	3*	1*
Material/Finish วัสดุ/สี	Intermed. offset hinge non-mortise บานพับออฟเซ็ตกลางบานแบบติดลอย	Intermed. hinge non-mortise บานพับสำหรับกลางบานแบบติดลอย	Jamp pivot non-mortise จุดหมุนแบบติดลอย
Stainless steel matt สแตนเลสสตีลสีด้าน	943.34.296	943.34.288	943.34.282

Order reference
Please order additional 1*, if the door height is over 2,400 mm for more stability against warping. Please install between top and bottom part of pivot assembly non-mortise. Please order additional for intermediate hinge 7* and 3*

ข้อแนะนำในการสั่งซื้อ
สำหรับความสูงมากกว่า 2,400 มม. เพื่อป้องกันบานโก่งตัว กรุณาสั่งซื้อจุดหมุนแบบติดลอย 1* โดยติดตั้งตรงกลางระหว่างจุดหมุนบนและจุดหมุดล่างจุดหมุน สำหรับบานแรก และกรุณาสั่งซื้อบานพับ 7* และ 3* โดยติดตั้งเพิ่มจากชุดบานพับในชุด

We reserve the right to alter specifications without notice (HTH Architectural Hardware 2019).
บริษัทฯ ขอสงวนการเปลี่ยนแปลงรายละเอียดได้โดยไม่ต้องแจ้งล่วงหน้า (อุปกรณ์สถาปัตย์ 2562)

New products and systems: www.hafelethailand.com/www.hafele.co.th
ผลิตภัณฑ์และนวัตกรรมใหม่: www.hafelethailand.com/www.hafele.co.th

Accessories and tracks for Fold 150-M
อุปกรณ์เสริมและราง สำหรับบานเฟี้ยม 150-M

Running track รางบน		Material วัสดุ	Finish สี	Length mm ความยาว มม.	Cat. No. รหัสสินค้า
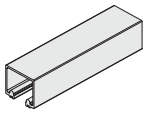	96 x 87 mm (W x H) 96 x 87 มม. (ก x ส)	Aluminium อะลูมิเนียม	Clear anodized สีอโนไดซ์	4000	943.34.941
				6000	943.34.961

Bottom guide channel รางล่าง		Material วัสดุ	Finish สี	Length mm ความยาว มม.	Cat. No. รหัสสินค้า
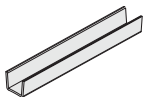	20 x 21 x 2 mm (W x H x T) 20 x 21 x 2 มม. (ก x ส x หนา)	Aluminium อะลูมิเนียม	Clear anodized สีอโนไดซ์	4000	943.34.942
				6000	943.34.962

Support channel for polypropylene bottom guide channel รางเสริมสำหรับรางล่างโพลีโพไพลิน		Material วัสดุ	Finish สี	Cat. No. รหัสสินค้า
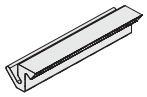	Frame seal ซีลวงกบ	Plastic พลาสติก	Brown สีน้ำตาล	950.06.201
			White สีขาว	950.06.207
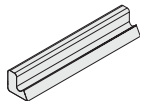	Door seal with 6 mm thickness ซีลประตู หนา 6 มม.	Plastic พลาสติก	Brown สีน้ำตาล	950.06.711
			White สีขาว	950.06.717
-	Door seal with 10 mm thickness ซีลประตูหนา 10 มม.	Plastic พลาสติก	Brown สีน้ำตาล	950.06.721
			White สีขาว	950.06.727
	Track seal ซีลราง	Plastic พลาสติก	-	950.06.291

Calculations for length of seals (allowing 1m cutting reserve)
Frame seal length normal= (2 x opening width + 2 x opening height) +1 m
Door seal length (6 mm thickness)= (2 x no. of door leaves x opening height) +1 m
Track seal length= Opening width + 1 m

การคำนวณความยาวของซีล (1 เมตร สำหรับการตัด)
ความยาวซีลวงกบ = (2 x ความกว้างการเปิด + 2 x ความสูงทั้งหมด) + 1 เมตร
ความยาวซีลประตู (ความหนาซีล 6 มม.) = (2 x จำนวนบาน x ความสูงประตู) + 1 เมตร
ความยาวซีลราง = ความกว้างการเปิด + 1 เมตร

We reserve the right to alter specifications without notice (HTH Architectural Hardware 2019).
เรายังคงสงวนการเปลี่ยนแปลงรายละเอียดโดยไม่ต้องแจ้งล่วงหน้า (อุปกรณ์สถาปัตยกรรม 2562)

Flush bolts for Fold 100/150-M

กลอนฝัง สำหรับบานเฟี้ยม รุ่น Fold 100/150-M



- With slide
- Width: 41 mm
- Stoke: 20 mm

Supplied with:

1 Slide flush bolt
1 Strike plate
1 Set of fixing material

- กลอนฝังแบบสไลด์
- ความกว้าง 41 มม.
- ความยาวของเดือยล็อค 20 มม.

ประกอบด้วย:

กลอนฝังแบบสไลด์ 1 ชิ้น
เพลทรับกลอน 1 ชิ้น
อุปกรณ์ติดตั้ง 1 ชุด

	Flush bolts 190 mm กลอนฝัง 190 มม.		Flush bolts 450 mm กลอนฝัง 450 มม.		Flush bolts 600 mm กลอนฝัง 600 มม.	Flush bolts 1000 mm กลอนฝัง 1000 มม.
	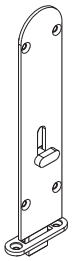	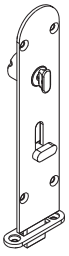		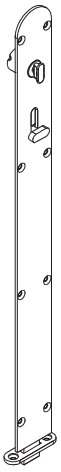	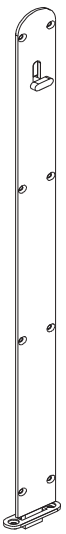	
Material/Finish วัสดุ/สี	Standard กลอนฝัง	Lockable กลอนฝังพร้อมล็อค	Standard กลอนฝัง	Lockable กลอนฝังพร้อมล็อค	Standard กลอนฝัง	Standard กลอนฝัง
Brass nickel plated satin ทองเหลืองสีนิกเกิ้ลด้าน	911.62.501	911.62.507	911.62.516	911.62.519	911.62.525	–
Brass polished PVD ทองเหลืองเงาเคลือบ PVD	911.62.750	911.62.764	911.62.752	911.62.865	911.62.754	–
Stainless steel matt สแตนเลสสตีลด้าน	911.62.670	–	911.62.671	–	911.62.672	911.81.135

Order reference

Please request the planning and installation assistance of our sales department in preparation for hardware schedules and calculating of door sizes without Fold-100/150 calculator.

ข้อแนะนำในการสั่งซื้อ

กรุณาขอข้อมูลและแผนการติดตั้งจากทางพนักงานขายของเรา ทางบริษัทพร้อมให้บริการคำนวณอุปกรณ์ จำนวนการใช้อุปกรณ์และขนาดของการเตรียมบานที่ถูกต้อง

We reserve the right to alter specifications without notice (HTH Architectural Hardware 2019).
บริษัทฯ ขอสงวนการเปลี่ยนแปลงรายละเอียดได้โดยไม่ต้องแจ้งล่วงหน้า (อุปกรณ์สถาปัตยกรรม 2562)

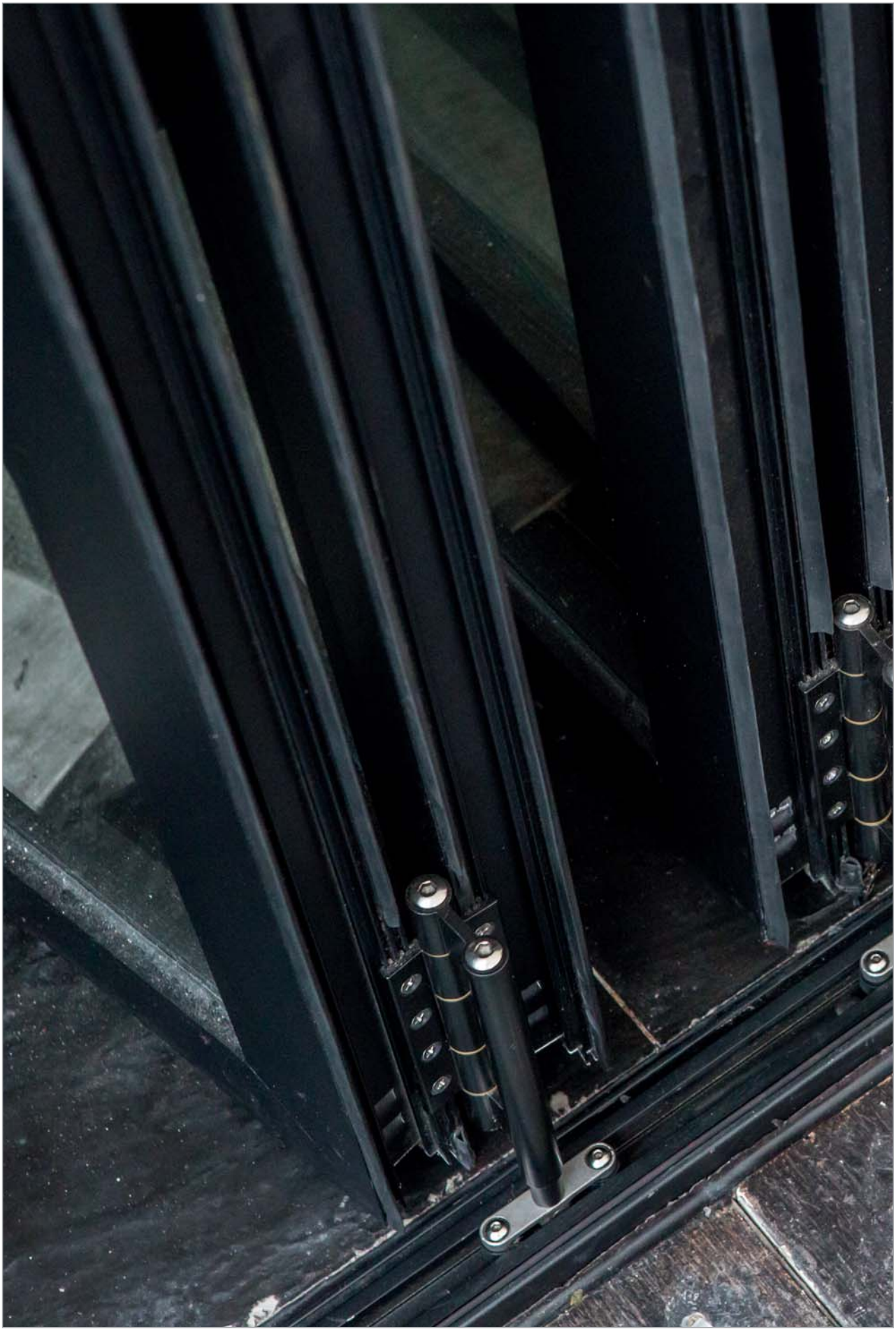

We reserve the right to alter specifications without notice (HTH Architectural Hardware 2019).
เรายังคงสงวนการเปลี่ยนแปลงรายละเอียดได้โดยไม่ต้องแจ้งล่วงหน้า (อุปกรณ์สถาปัตยกรรม 2562)

Additional insect screen for several fold applications
มุ้งจีบกันแมลงสำหรับบานเฟี้ยม

topCo CUSTOMISED
ALREADY FROM A SINGLE ITEM



Häfele insect screen has been developed with the window and door industry in mind. Unlike others the product is designed specifically to be integrated into windows and doors making the unit discreet in appearance and operation.
Independent to any specific window or door system, Häfele insect screen can be used for French doors, Sliding patio doors, Folding door systems and many other window applications.
In addition we offer a feature that may please many architects, the ability to screen corner openings without the need of a corner post.

เฮเฟเล่ ได้พัฒนาฉากกันแมลงในรูปแบบของประตูและหน้าต่าง ซึ่งแตกต่างจากผลิตภัณฑ์อื่นด้วยการออกแบบเฉพาะเพื่อติดตั้งเป็นหนึ่งเดียวเข้ากับบานประตูและหน้าต่าง ทำให้เกิดความสมบูรณ์แบบทั้งรูปลักษณ์และการทำงาน สามารถติดตั้งร่วมกับระบบบานประตูและหน้าต่างทุกรูปแบบ
ฉากกันแมลงจากเฮเฟเล่สามารถใช้กับประตูสไตล์ French Door, ประตูบานเลื่อนแบบ Patio, ประตูบานเฟี้ยมและสามารถประยุกต์ใช้ร่วมกับหน้าต่างหลากหลายรูปแบบ นอกจากนี้ยังสามารถติดตั้งร่วมกับบานเปิดแบบเข้ามุมโดยไม่จำเป็นต้องมีเสารับ ซึ่งเป็นลักษณะเด่นที่สถาปนิกล้วนพึงพอใจ

- From 600–3,200 mm height (single screen and double screen)
- From 900–4,500 mm width (single screen)
- From 1,800–9,000 mm width (double screen)
- Available in black

- สำหรับความสูง 600-3,200 มม. (สามารถเลือกแบบฉากกั้นแมลงบานเดี่ยวหรือฉากกั้นบานคู่)
- สำหรับความกว้าง 900-4,500 มม. (ฉากกั้นแมลงบานเดี่ยว)
- สำหรับความกว้าง 1,800-9,000 มม. (ฉากกั้นแมลงบานคู่)
- สีดำ

For more information, please contact our sales department.
หากท่านต้องการรายละเอียดเพิ่มเติม กรุณาติดต่อฝ่ายขายของเรา
Info@hafele.co.th

We reserve the right to alter specifications without notice (HTH Architectural Hardware 2019).
เรามีสิทธิ์เปลี่ยนแปลงรายละเอียดได้โดยไม่ต้องแจ้งให้ทราบล่วงหน้า (อุปกรณ์สถาปัตย์ เอช ทู เอช 2562)

Details top view
รูปแบบวิธีการติดตั้ง

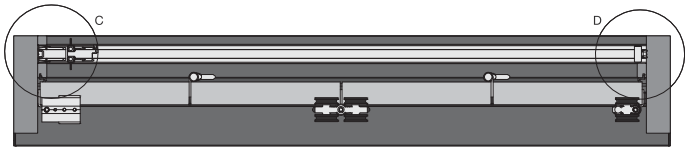

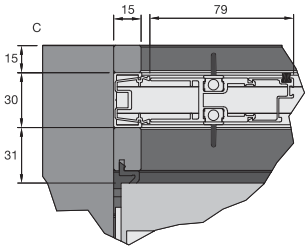

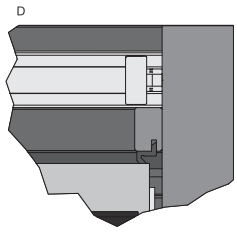

Details end view
รูปแบบวิธีการติดตั้ง

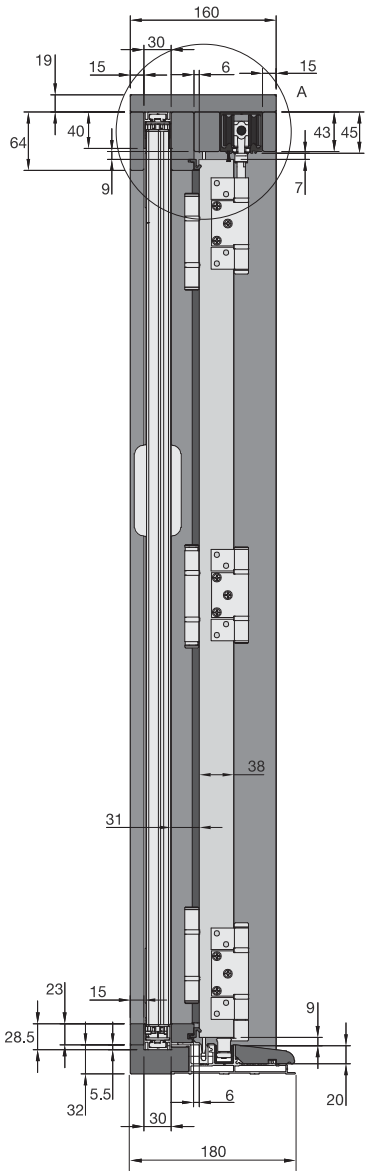

Single screen
บานเดี่ยว

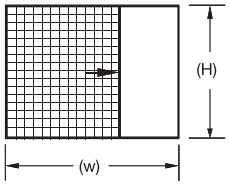

Min. (H) - 600 mm
Max. (H) - 3,200 mm
สูงไม่น้อยกว่า - 600 มม.
สูงไม่มากกว่า - 3,200 มม.

Min (W) - 900 mm
Max (W) - 450 mm
กว้างไม่น้อยกว่า - 900 มม.
กว้างไม่มากกว่า - 450 มม.

Double screen
บานคู่

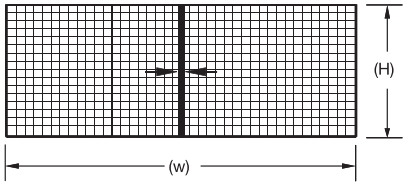

Min. (H) - 600 mm
Max. (H) - 3,200 mm
สูงไม่น้อยกว่า - 600 มม.
สูงไม่มากกว่า - 3,200 มม.

Min. (W) - 1,800 mm
Max. (W) - 9,000 mm
กว้างไม่น้อยกว่า - 1,800 มม.
กว้างไม่มากกว่า - 9,000 มม.

Note
The screen is available in many different configurations. For more information please contact our sales department.

หมายเหตุ
มุ้งจีบกันแมลงมีให้เลือกหลายรูปแบบ สามารถขอข้อมูลเพิ่มเติมและแผนการติดตั้งจากพนักงานขายของเรา

We reserve the right to alter specifications without notice (HTH Architectural Hardware 2019).
บริษัทฯ ขอสงวนการเปลี่ยนแปลงรายละเอียดโดยมิได้มีการแจ้งล่วงหน้า (อุปกรณ์ฮาร์ดแวร์ 2562)

Folding door fitting Fold 55-S

อุปกรณ์บานเฟี้ยมกระจกเปลือย รุ่น Fold 55-S

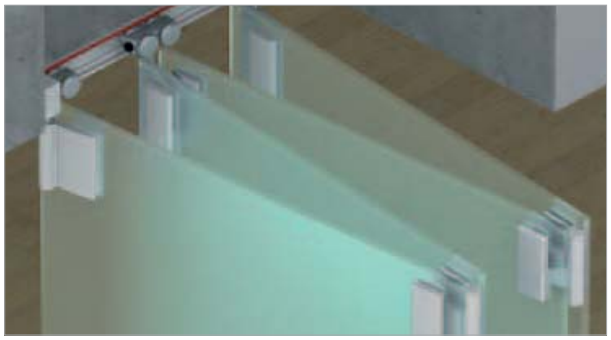



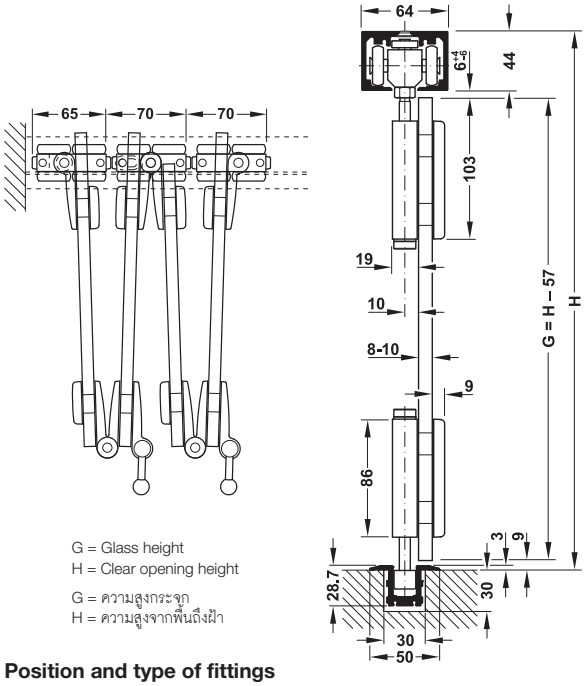

G = Glass height
H = Clear opening height

G = ความสูงกระจก
H = ความสูงจากพื้นถึงฝ้า

Features

- For 2- to 6-leaf folding sliding doors
- Suitable for toughened safety glass and laminated sheet glass
- Mounting glass drilling suspension
- Height adjustable door leaves +4/-6 mm

Technical data

- Max. door weight per leaf: 55 kg
- Max. door width: 800 mm
- Max. door height: 2,500 mm
- Max. opening width: 4,800 mm
- For glass thickness: 8 or 10 mm

Material/Finish

- Material: Aluminium silver coloured anodized

คุณสมบัติ

- สำหรับการติดตั้งบานเฟี้ยมกระจกตั้งแต่ 2 บาน ถึง 6 บาน
- เหมาะใช้กับกระจกนิรภัยและกระจกนิรภัยแบบลามิเนต
- ติดตั้งอุปกรณ์โดยการเจาะกระจก
- สามารถปรับความสูงต่ำบานได้ +4/-6 มม.

ข้อมูลทางเทคนิค

- สามารถรับน้ำหนักบานประตูสูงสุด 55 กก. ต่อหนึ่งบานประตู
- ประตูกว้างไม่เกิน 800 มม. ต่อหนึ่งบานประตู
- ความสูงประตูสูงสุด 2,500 มม.
- ความกว้างช่องเปิดไม่เกิน 4,800 มม.
- สำหรับกระจกหนา 8 หรือ 10 มม.

วัสดุ/สี

- อะลูมิเนียม สีเงินอโนไดซ์

Position and type of fittings

ตำแหน่งและชนิดของอุปกรณ์

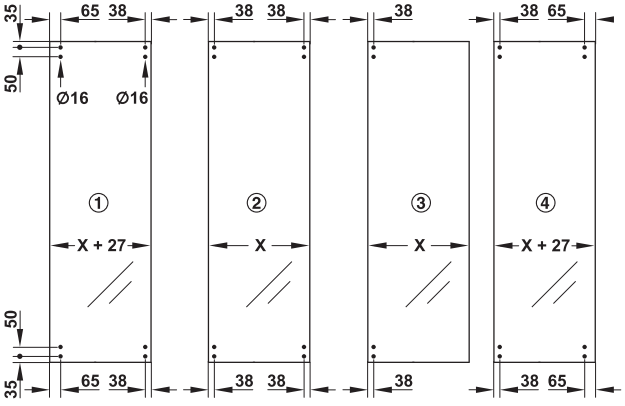

Number of door leaves จำนวนบานประตู	Order of fittings การสั่งซื้ออุปกรณ์
2-leaf 2 บาน	① ④
3-leaf 3 บาน	① ② ③
4-leaf 4 บาน	① ② ② ④
5-leaf 5 บาน	① ② ② ② ③
6-leaf 6 บาน	① ② ② ② ② ④

We reserve the right to alter specifications without notice (HTH Architectural Hardware 2019).
บริษัทฯ ขอสงวนการเปลี่ยนแปลงรายละเอียดได้โดยไม่ต้องแจ้งล่วงหน้า (อุปกรณ์สถาปัตยกรรม 2562)

Example of 4-leaf system (even number of doors)
ตัวอย่างการติดตั้งบานเฟี้ยม 4 บาน (จำนวนบานประตูเป็นเลขคู่)

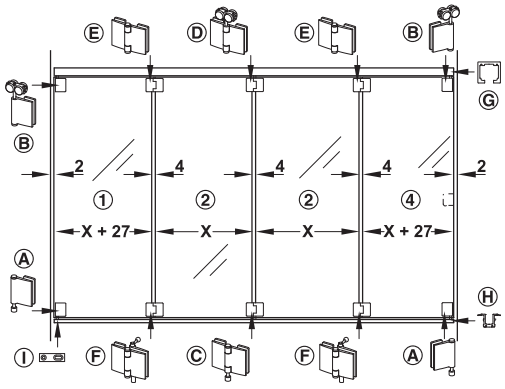

X = Door width
X = ความกว้างของบานประตู

Example of 5-leaf system (odd number of doors)
ตัวอย่างการติดตั้งบานเฟี้ยม 5 บาน (จำนวนบานประตูเป็นเลขคี่)

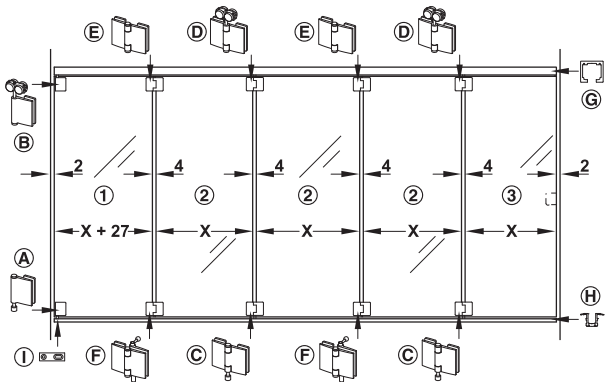

X = Door width
X = ความกว้างของบานประตู

Quantity for fitting / leaf จำนวนของอุปกรณ์ / บาน			For 2-leaf สำหรับ 2 บาน	For 3-leaf สำหรับ 3 บาน	For 4-leaf สำหรับ 4 บาน	For 5-leaf สำหรับ 5 บาน	For 6-leaf สำหรับ 6 บาน	Cat. No. รหัสสินค้า
Bottom hinge for first/ last panel บานพับด้านล่าง สำหรับบานแรก/บานสุดท้าย	A	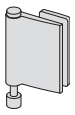	2 pcs. 2 ชิ้น	1 pc. 1 ชิ้น	2 pcs. 2 ชิ้น	1 pc. 1 ชิ้น	2 pcs. 2 ชิ้น	946.49.053
Top hinge fitting for first/ last panel บานพับด้านบน สำหรับบานแรก/บานสุดท้าย	B	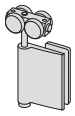	2 pcs. 2 ชิ้น	1 pc. 1 ชิ้น	2 pcs. 2 ชิ้น	1 pc. 1 ชิ้น	2 pcs. 2 ชิ้น	946.49.055
Bottom sliding hinge บานพับด้านล่าง สำหรับบานกลาง	C		-	1 pc. 1 ชิ้น	1 pc. 1 ชิ้น	2 pcs. 2 ชิ้น	2 pcs. 2 ชิ้น	946.49.077
Top sliding hinge บานพับด้านบน สำหรับบานกลาง	D		-	1 pc. 1 ชิ้น	1 pc. 1 ชิ้น	2 pcs. 2 ชิ้น	2 pcs. 2 ชิ้น	946.49.078
Top and bottom hinge บานพับ	E		1 pc. 1 ชิ้น	1 pc. 1 ชิ้น	2 pcs. 2 ชิ้น	2 pcs. 2 ชิ้น	3 pcs. 3 ชิ้น	946.49.074
Bottom hinge with locking bolt บานพับด้านล่างพร้อมล็อค	F		1 pc. 1 ชิ้น	1 pc. 1 ชิ้น	2 pcs. 2 ชิ้น	2 pcs. 2 ชิ้น	3 pcs. 3 ชิ้น	946.49.075
Bottom pivot for first/ last panel ขุดหมุนล่าง สำหรับบานแรก/บานสุดท้าย	I		1 pc. 1 ชิ้น	1 pc. 1 ชิ้น	1 pc. 1 ชิ้น	1 pc. 1 ชิ้น	1 pc. 1 ชิ้น	946.49.061

Order reference
Catalogue numbers refer to 1 piece. Please indicate the quantity when ordering individual parts. If catch is required please order separately.

ข้อแนะนำในการสั่งซื้อ
สินค้าขายเป็นชิ้น กรุณาระบุจำนวนของสินค้าที่ต้องการสั่ง เมื่อท่านซื้อสินค้าแยกชุด กรุณาสั่งซื้อชุดล็อคและมือจับต่างหาก

Running track รางบน			Material วัสดุ	Finish สี	Length mm ความยาว มม.	Cat. No. รหัสสินค้า
Running track รางบน	G	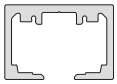	Aluminium อะลูมิเนียม	Silver coloured anodized สีเงินอโนไดซ์	3,000	946.49.943
					6,000	946.49.946
Bottom guide channel รางล่าง	H	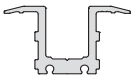	Aluminium อะลูมิเนียม	Silver coloured anodized สีเงินอโนไดซ์	3,000	946.49.833
					6,000	946.49.836

We reserve the right to alter specifications without notice (HTH Architectural Hardware 2019).
บริษัทฯ ขอสงวนการเปลี่ยนแปลงรายละเอียดได้โดยไม่ต้องแจ้งให้ทราบล่วงหน้า (อุปกรณ์สถาปัตยกรรม เมษายน 2562)

Folding door fitting Fold 70-R

อุปกรณ์บานเฟี้ยมกระจกเปลือย รุ่น Fold 70-R

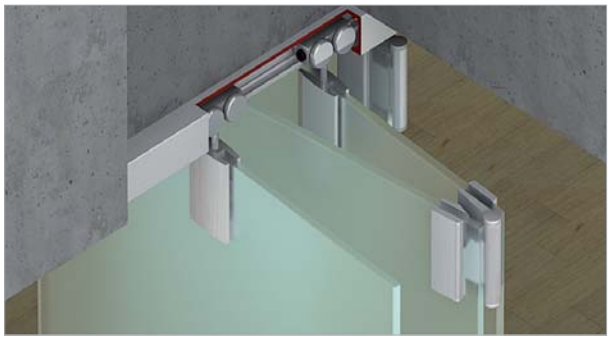

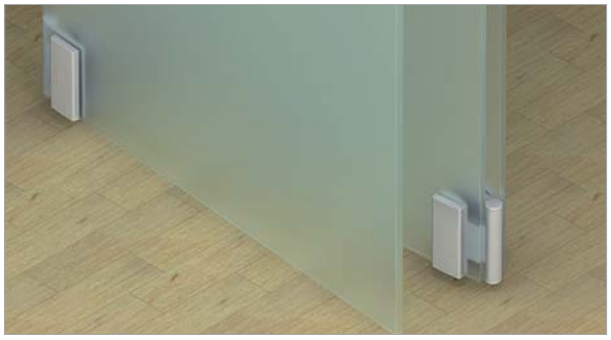

Features

- For 1.5-leaf to 7.5-leaf folding sliding doors
- Suitable for toughened safety glass and laminated sheet glass
- Mounting glass drilling suspension
- Height adjustable door leaves +4/-6 mm

Technical data

- Max. door weight per leaf: 70 kg
- Max. door width: 900 mm
- Max. door height 2,500 mm
- Max. opening width: 6,750 mm
- For glass thickness: 8 or 10 mm

Material/Finish

- Material: Aluminium silver coloured anodized
- Part A–J: Brass chrome plated matt

คุณสมบัติ

- สำหรับการติดตั้งบานเฟี้ยมกระจกตั้งแต่ 1.5 บาน ถึง 7.5 บาน
- เหมาะใช้กับกระจกนิรภัยและกระจกนิรภัยแบบลามิเนต
- ติดตั้งอุปกรณ์โดยการเจาะกระจก
- สามารถปรับความสูงต่ำบานได้ +4/-6 มม.

ข้อมูลทางเทคนิค

- สามารถรับน้ำหนักบานประตูสูงสูด 70 กก. ต่อหนึ่งบานประตู
- ประตูกว้างไม่เกิน 900 มม. ต่อหนึ่งบานประตู
- ความสูงประตูสูงสูด 2,500 มม.
- ความกว้างช่องเปิดไม่เกิน 6,750 มม.
- สำหรับกระจกหนา 8 หรือ 10 มม.

วัสดุ/สี

- อะลูมิเนียม สีเงินอโนไดซ์
- ชิ้นส่วน A-J ผลิตจากทองเหลือง สีโครมด้าน

Position of parking area
ตำแหน่งการเก็บบาน

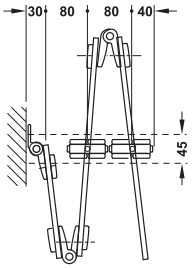

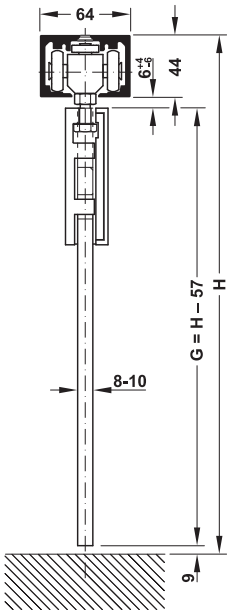

G = Glass height
H = Clear opening height

G = ความสูงกระจก
H = ความสูงจากพื้นถึงฝ้า

Position and type of fittings

ตำแหน่งและชนิดของอุปกรณ์

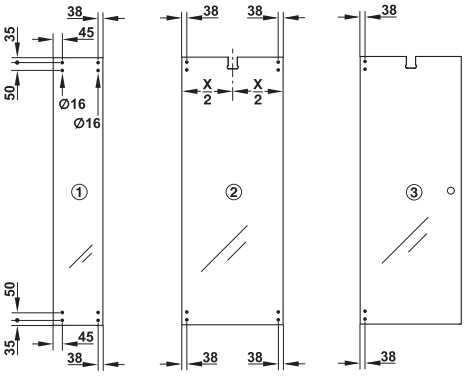

Number of door leaves จำนวนบานประตู	Order of fittings การสั่งซื้ออุปกรณ์
1.5-leaf 1.5 บาน	① ③
2.5-leaf 2.5 บาน	① ② ③
3.5-leaf 3.5 บาน	① ② ② ③
4.5-leaf 4.5 บาน	① ② ② ② ③
5.5-leaf 5.5 บาน	① ② ② ② ② ③
6.5-leaf 6.5 บาน	① ② ② ② ② ② ③
7.5-leaf 7.5 บาน	① ② ② ② ② ② ② ③

We reserve the right to alter specifications without notice (HTH Architectural Hardware 2019).
บริษัทฯ ขอสงวนการเปลี่ยนแปลงรายละเอียดโดยไม่ได้มีการแจ้งล่วงหน้า (อุปกรณ์สถาปัตยกรรม 2562)

Example for 3.5-leaf system
ตัวอย่างการติดตั้งบานเฟี้ยม 3.5 บาน

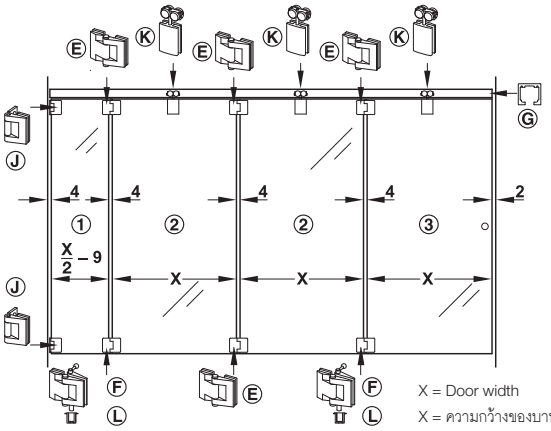

Glass preparation details
รายละเอียดการเตรียมกระจก

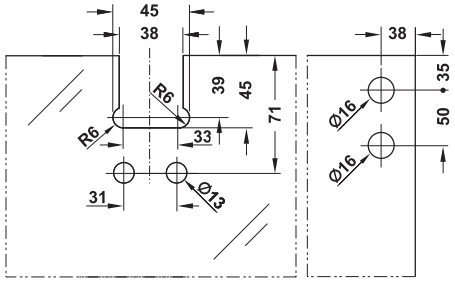

Quantity for fitting / leaf จำนวนของอุปกรณ์ / บาน			1.5-leaf 1.5 บาน	2.5-leaf 2.5 บาน	3.5-leaf 3.5 บาน	4.5-leaf 4.5 บาน	5.5-leaf 5.5 บาน	6.5-leaf 6.5 บาน	7.5-leaf 7.5 บาน	Cat. No. รหัสสินค้า
Top and bottom hinge for first panel บานพับสำหรับบานแรก ด้านบนและด้านล่าง	J	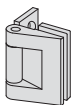	2 pcs. 2 ชิ้น	2 pcs. 2 ชิ้น	2 pcs. 2 ชิ้น	2 pcs. 2 ชิ้น	2 pcs. 2 ชิ้น	2 pcs. 2 ชิ้น	2 pcs. 2 ชิ้น	946.49.054
Folding hinge without locking บานพับ ติดตั้งด้านบนและด้านลาง ไม่มีล็อค	E		1 pc. 1 ชิ้น	3 pcs. 3 ชิ้น	4 pcs. 4 ชิ้น	6 pcs. 6 ชิ้น	7 pcs. 7 ชิ้น	9 pcs. 9 ชิ้น	10 pcs. 10 ชิ้น	946.49.074
Bottom hinge with locking bolt บานพับด้านล่างพร้อมล็อค	F		1 pc. 1 ชิ้น	1 pc. 1 ชิ้น	2 pcs. 2 ชิ้น	2 pcs. 2 ชิ้น	3 pcs. 3 ชิ้น	3 pcs. 3 ชิ้น	4 pcs. 4 ชิ้น	946.49.075
Top sliding hinge ลูกล้อสำหรับกลางบาน	K		1 pc. 1 ชิ้น	2 pcs. 2 ชิ้น	3 pcs. 3 ชิ้น	4 pcs. 4 ชิ้น	5 pcs. 5 ชิ้น	6 pcs. 6 ชิ้น	7 pcs. 7 ชิ้น	946.49.081
Floor socket adjustable for hinge F เบ้ารับกลอนสำหรับบานพับรูป F	L	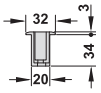	1 pc. 1 ชิ้น	1 pc. 1 ชิ้น	2 pcs. 2 ชิ้น	2 pcs. 2 ชิ้น	3 pcs. 3 ชิ้น	3 pcs. 3 ชิ้น	4 pcs. 4 ชิ้น	946.49.090
Floor socket adjustable with cover lid for hinge F เบ้ารับกลอนพร้อมฝาครอบสำหรับบานพับรูป F			1 pc. 1 ชิ้น	1 pc. 1 ชิ้น	2 pcs. 2 ชิ้น	2 pcs. 2 ชิ้น	3 pcs. 3 ชิ้น	3 pcs. 3 ชิ้น	4 pcs. 4 ชิ้น	946.49.091

Order reference
Catalogue numbers refer to 1 piece. Please specify the quantity when ordering parts. If catch is required please order separately.
For article numbers 946.49.090/946.46.091 which are same products please select one article number for order.

ข้อแนะนำในการสั่งซื้อ
สินค้าแต่ละรหัสขายเป็นชิ้น กรุณาระบุจำนวนของสินค้าที่ต้องการสั่ง กรุณาสั่งซื้อชุดล็อค และมือจับต่างหาก
สำหรับรหัสสินค้า 946.49.090/946.46.091 เลือกสั่งซื้อเพียงรหัสเดียว

Running track รางบน			Material วัสดุ	Finish สี	Length mm ความยาว มม.	Cat. No. รหัสสินค้า
Running track รางบน	G	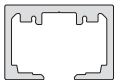	Aluminium อะลูมิเนียม	Silver coloured anodized สีเงินอโนไดซ์	3,000	946.49.944
					6,000	946.49.947

We reserve the right to alter specifications without notice (HTH Architectural Hardware 2019).
บริษัทฯ ขอสงวนการเปลี่ยนแปลงรายละเอียดโดยมิต้องแจ้งให้ทราบล่วงหน้า (อุปกรณ์สถาปัตยกรรม 2562)

Sliding louvre door fitting Frontslide 60-A/100-A/140-A Symmetric HAWA

อุปกรณ์บานเลื่อนสำหรับบานเกล็ด รุ่น Frontslide 60-A/100-A/140-A Symmetric HAWA



topCo CUSTOMISED
ALREADY FROM A SINGLE ITEM

Features

- For symmetrical sliding of louvre doors made of wood, metal or aluminium
- For functional facade decoration
- For sun, weather and sight protection
- Quiet running action
- Guide with zero clearance
- Space saving, corrosion resistant
- With clip-on fascia for inner and outer side
- Sliding louvre doors can be moved individually into any position

Technical data

- Max. door weight per louvre leaf: 60, 100, 140 kg
- Max. door height 3,200 mm
- For louvre door width: 400–1,200 mm
- For louvre door thickness: 28–45 mm

Material/Finish

- Running track aluminium silver coloured anodized
- Running gear with plastic wheel

คุณสมบัติ

- สำหรับบานเลื่อนเปิดพร้อมกันทำจากไม้, เหล็ก, อะลูมิเนียม
- สำหรับติดด้านหน้าอาคาร
- ป้องกันแสงแดด, สภาพอากาศและเพิ่มความเป็นส่วนตัว
- ปราศจากเสียงรบกวน
- ระยะกันแกว่งพอดีกับบาน
- ประหยัดพื้นที่ ทนต่อการกัดกร่อน
- พร้อมฝาปิดแบบคลิปบังรางทั้งด้านในและด้านนอก
- สามารถแยกให้แต่ละบานเลื่อนได้

ข้อมูลทางเทคนิค

- สามารถรับน้ำหนักบานประตูสูงสุด 60, 100, 140 กก. ต่อหนึ่งบานประตู
- ความสูงบานสูงสุด 3,200 มม.
- ประตูกว้าง 400-1,200 มม.
- ความหนาประตู 28-45 มม.

วัสดุ/สี

- รางบนอะลูมิเนียมอโนไดซ์
- ชุดลูกล้อพลาสติก

For more information, please contact our sales department.
หากท่านต้องการรายละเอียดเพิ่มเติม กรุณาติดต่อฝ่ายขายของเรา
Info@hafele.co.th

We reserve the right to alter specifications without notice (HTH Architectural Hardware 2019).
บริษัทฯ ขอสงวนการเปลี่ยนแปลงรายละเอียดได้โดยมิได้มีการแจ้งล่วงหน้า (อุปกรณ์สถาปัตยกรรม 2562)

Sliding louvre door fitting Frontslide 60-A/100-A/140-A Telescopic HAWA

อุปกรณ์บานเลื่อนสำหรับบานเกล็ด รุ่น Frontslide 60-A/100-A/140-A Telescopic HAWA



topCo **CUSTOMISED**
ALREADY FROM A SINGLE ITEM

Features
- For sliding louvre doors made of wood, metal or light metal
- For functional facade decoration
- For sun, weather and sight protection
- Quiet running action
- Guide with zero clearance
- Space saving
- With clip-on fascia for inner and outer side
- Different guidance options
- Corrosion resistant

Technical data
- Max. sliding shutter with 2-4 shutter
- Max. weight per louvre door leaf 60, 100, 140 kg
- Max. door height 3,200 mm
- For louvre door width 550-1,200 mm
- For louvre door thickness 28–40 mm

Finish
- Running track aluminium silver coloured anodized

คุณสมบัติ
- บานเลื่อนทำจากไม้, โลหะ, หรือเหล็ก
- สำหรับติดด้านหน้าอาคาร
- สำหรับป้องกันแสงแดดและเพิ่มความเป็นส่วนตัว
- ปราศจากเสียงรบกวน
- ระยะกันแกว่งพอดีกับบาน
- ประหยัดพื้นที่
- พร้อมฝาปิดทั้งรางทั้งด้านในและด้านนอก
- มีกันแกว่งหลายรูปแบบ
- ทนต่อการกัดกร่อน

ข้อมูลทางเทคนิค
- บานเกล็ดสามารถติดตั้งได้ 2-4 บาน
- สามารถรับน้ำหนักบานประตูสูงสุด 60, 100, 140 กก. ต่อหนึ่งบานประตู
- ความสูงบานสูงสุด 3,200 มม.
- ประตูกว้าง 550-1,200 มม.
- ความหนาประตู 28-40 มม.

วัสดุ/สี
- รางบนอะลูมิเนียมอโนไดซ์

For more information, please contact our sales department.
หากท่านต้องการรายละเอียดเพิ่มเติม กรุณาติดต่อฝ่ายขายของเรา
Info@hafele.co.th

We reserve the right to alter specifications without notice (HTH Architectural Hardware 2019).
เรายังคงสงวนการเปลี่ยนแปลงรายละเอียดโดยไม่ต้องแจ้งให้ทราบล่วงหน้า (อุปกรณ์สถาปัตยกรรม เฮช ทู เอช 2562)

Sliding louvre door fitting Frontslide 60/100/140 Matic HAWA

อุปกรณ์บานเลื่อนสำหรับบานเกล็ด รุ่น Frontslide 60/100/140 Matic ควบคุมด้วยไฟฟ้า HAWA



topCo **CUSTOMISED**
ALREADY FROM A SINGLE ITEM

Features

- For electrically controlled sliding of louvre doors made of wood, metal or aluminium
- Can automatically move up to 4 shutter
- For functional facade decoration
- For sun, weather and sight protection
- Quiet running action, guide with zero clearance
- Maintenance free, space saving
- With clip-on fascia for inner and outer side
- Sliding louvre doors can be moved individually into any position

Technical data

- Max. door weight per louvre leaf: 60/100/140 kg
- Max. door height 3,200 mm
- Max. louvre door width: 650–1,200 mm
- For louvre door thickness: 28–40 mm

Material/Finish

- Running track aluminium silver coloured anodized

คุณสมบัติ

- สำหรับบานไม้, เหล็กหรืออะลูมิเนียม ควบคุมด้วยระบบไฟฟ้า
- สามารถควบคุมด้วยไฟฟ้าสูงสุด 4 บานพร้อมกัน
- สำหรับติดตั้งด้านหน้าอาคาร
- ป้องกันแสงแดด, สภาพอากาศและเพิ่มความเป็นส่วนตัว
- ปราศจากเสียงรบกวน ระยะกันแกว่งพอดีกับบาน
- ไม่ต้องบำรุงรักษา ประหยัดพื้นที่
- พร้อมฝาปิดรางทั้งด้านในและด้านนอก
- สามารถแยกให้บานแต่ละบานเลื่อนได้

ข้อมูลทางเทคนิค

- สามารถรับน้ำหนักประตูสูงสุดไม่เกิน 60/100/140 กก.
- ความสูงบานสูงสุด 3,200 มม.
- ประตูกว้างไม่เกิน 650-1,200 มม. ต่อหนึ่งบานประตู
- สำหรับประตูหนา 28-40 มม.

วัสดุ/สี

- รางบน อะลูมิเนียมอโนไดซ์

For more information, please contact our sales department.
หากท่านต้องการรายละเอียดเพิ่มเติม กรุณาติดต่อฝ่ายขายของเรา
Info@hafele.co.th

We reserve the right to alter specifications without notice (HTH Architectural Hardware 2019).
เราขอสงวนการเปลี่ยนแปลงรายละเอียดโดยไม่ต้องแจ้งให้ทราบล่วงหน้า (อุปกรณ์สถาปัตยกรรม 2562)

Folding louvre door fitting Frontfold 20 HAWA

อุปกรณ์บานเฟี้ยมสำหรับบานเกล็ด รุ่น Frontfold 20 HAWA



topCo **CUSTOMISED**
ALREADY FROM A SINGLE ITEM

Installation

Folding louvre doors can be mounted in front of windows (louvre shutters) or on the outside of a balcony.
The folded panels can be pushed laterally against a wall or used as free standing screen or wind protection.

การติดตั้ง

สำหรับบานเฟี้ยม รุ่น Frontfold 20 ติดด้านหน้าของหน้าต่างหรือติดด้านนอกของระเบียง บานเฟี้ยมสามารถผลักไปทางด้านข้างของกำแพงหรือใช้เป็นฉากหรือใช้ป้องกันลม

Folded panels and gap width
บานเฟี้ยมและความกว้างระยะห่างระหว่างบาน

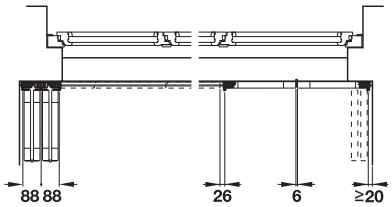

Surface mounted hinge
บานพับแบบติดลอย

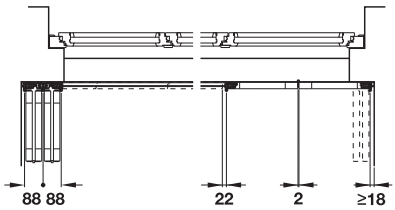

Recess mounted hinge
บานพับแบบฝัง

Folded panels and gap width
บานเฟี้ยมและความกว้างของช่อง

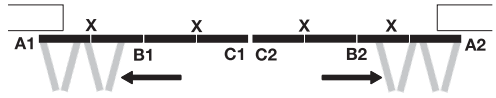

A1 A1	Fixed, folding to the left บานตาย, บานเฟี้ยมด้านซ้าย	A2 A2	Fixed, folding to the right บานตาย, บานเฟี้ยมด้านขวา
B1 B1	Centre, folding to the left บานกลาง, บานเฟี้ยมด้านซ้าย	B2 B2	Centre, folding to the right บานกลาง, บานเฟี้ยมด้านขวา

Features

- For sliding and folding of louvre doors made of wood, aluminium or metal
- Suitable for outside use
- Height adjustable ±5 mm
- Quiet running action
- Low wear and tear
- Folded panels pivot-fitted at one side
- Unlimited number of doors

Technical data

- Max. door weight per louvre leaf: 20 kg
- Max. louvre door width: 600 mm
- For louvre door thickness: Wood 28–36 mm, aluminium/metal 28–32 mm

Material/Finish

- Running track aluminium silver coloured anodized

คุณสมบัติ

- สำหรับบานเลื่อนและบานเฟี้ยมทำจากไม้, อะลูมิเนียมหรือโลหะ
- เหมาะใช้กับภายนอกอาคาร
- ความสูงสามารถปรับได้ ±5 มม.
- ปราศจากเสียงรบกวน
- ทนทานต่อการสึกหรอ
- จุดหมุนของบานเฟี้ยมติดตั้งด้านเดียว
- ไม่จำกัดจำนวนบานประตู

ข้อมูลทางเทคนิค

- สามารถรับน้ำหนักบานประตูสูงสุด 20 กก. ต่อหนึ่งบานประตู
- ประตูกว้างไม่เกิน 600 มม. ต่อหนึ่งบานประตู
- สำหรับความหนาประตู: ไม้ 28-36 มม. อะลูมิเนียม/โลหะ 28-32 มม.

วัสดุ/สี

- รางบน อะลูมิเนียมอโนไดซ์

Order reference

Please request the quotation with your detailed specifications from our sales department directly.

ข้อแนะนำในการสั่งซื้อ

กรุณาติดต่อพนักงานขายเพื่อขอข้อมูลติดตั้งและการเสนอราคา

For more information, please contact our sales department.
หากท่านต้องการรายละเอียดเพิ่มเติม กรุณาติดต่อฝ่ายขายของเรา
Info@hafele.co.th

6

We reserve the right to alter specifications without notice (HTH Architectural Hardware 2019).
เรามีสิทธิ์ขอสงวนที่จะเปลี่ยนแปลงรายละเอียดโดยไม่ต้องแจ้งให้ทราบล่วงหน้า (อุปกรณ์สถาปัตยกรรม เฮทีเอช 2562)

Aluflex 80 for door weights up to 80 kg

อุปกรณ์บานเลื่อน Aluflex 80 สำหรับประตูน้ำหนักไม่เกิน 80 กก.

Customised products and services

topCo **CUSTOMISED**
ALREADY FROM A SINGLE ITEM

A special service for you is our TopCo Service – customised configuration of Aluflex systems.

TopCo allows you to conveniently order ready-configured systems. This allows you to meet the specific requirements of your customers at al times and order as usual.

สินค้าและบริการที่สามารถกำหนดเอง

การบริการพิเศษเพื่อคุณคือ TopCo Service คือการกำหนดรูปทรงของ Aluflex ด้วยตนเอง
TopCo ช่วยให้คุณสามารถสั่งซื้อได้สะดวก และยังช่วยให้คุณสามารถตอบสนองความต้องการของลูกค้าได้ตลอดเวลา



Partitioning rooms
ฉากกั้นห้อง



Concealing wardrobes
ตู้เสื้อผ้าแบบซ่อนผนัง



Subdividing rooms, room in room
ผนังกั้นห้อง แบ่งส่วนการใช้พื้นที่

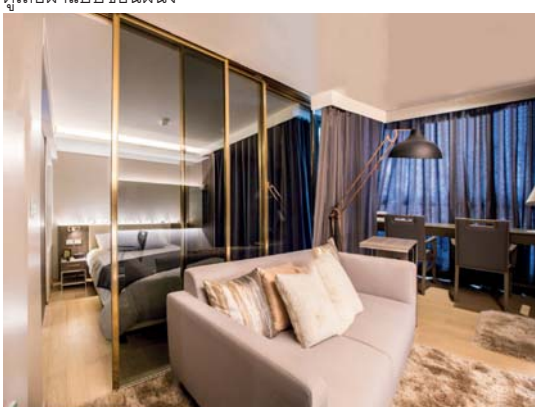

Top running
รางบน

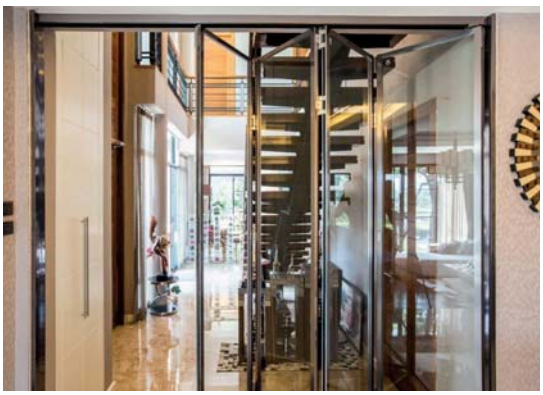

Folding Door
บานเฟี้ยม



Aluflex without frame
Aluflex แบบไม่มีเฟรม

We reserve the right to alter specifications without notice (HTH Architectural Hardware 2019).
บริษัทฯ ขอสงวนการเปลี่ยนแปลงรายละเอียดได้โดยไม่ต้องแจ้งให้ทราบล่วงหน้า (อุปกรณ์สถาปัตยกรรม 2562)



Frosted glass
กระจกสีฝ้า



Black reflective
กระจกสีดำเงา



Paint coat
กระจกสีเงา

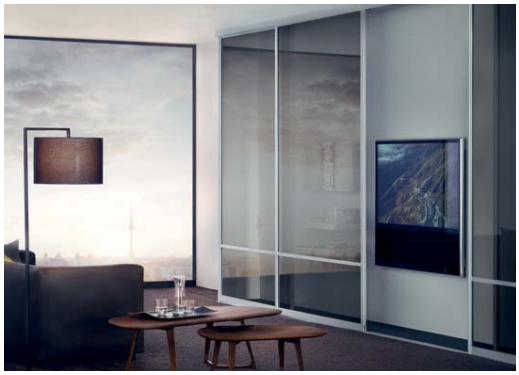

Smoked
กระจกสีเทา

Glass thickness: 6 mm
Material: Float glass, tempered glass, laminated glass, smoked glass

ความหนาของกระจก: 6 มม.
ประเภทของกระจก: กระจกฝ้า, กระจกเทมเปอร์, กระจกลามิเนต, กระจกสีรมควัน



We reserve the right to alter specifications without notice (HTH Architectural Hardware 2019).
บริษัทฯ ขอสงวนการเปลี่ยนแปลงรายละเอียดได้โดยมิต้องแจ้งล่วงหน้า (อุปกรณ์สถาปัตยกรรม 2562)

topCo **CUSTOMISED**
ALREADY FROM A SINGLE ITEM



Glass
กระจก

Diffent glass type and finshes are available on request
สามารถเลือกสีและประเภทของกระจกได้ตามความต้องการ

We reserve the right to alter specifications without notice (HTH Architectural Hardware 2019).
บริษัทฯ ขอสงวนการเปลี่ยนแปลงรายละเอียดโดยไม่ต้องแจ้งให้ทราบล่วงหน้า (อุปกรณ์สถาปัตยกรรม 2562)

Finishes
สี

THE FRAME COMPONENTS ARE AVAILABLE IN STANDARD FINISHES
สีมาตรฐานให้เลือกสรรสำหรับเฟรม



Silver polished anodized
สีเงินเงาอโนไดซ์



Silver natural anodized
สีเงินอโนไดซ์



Champaigne polished anodized
สีแชมเปญเงาอโนไดซ์



Dark copper polished anodized
สีทองแดงเข้มเงาอโนไดซ์



Black Charcoal powder coated
สีดำชาโคลแบบพ่น

We reserve the right to alter specifications without notice (HTH Architectural Hardware 2019).
เรามีสิทธิ์ในการเปลี่ยนแปลงรายละเอียดโดยไม่ต้องแจ้งให้ทราบล่วงหน้า (อุปกรณ์สถาปัตย์ เม.ย. 2562)

Sliding door system Aluflex 80

ระบบบานเลื่อน Aluflex 80



Feature

- Version: Aluminum frame door for wooder or glass mirror panels
- Internal height: 500–3,500 mm
- Door width: 500–2,500 mm
- Adjustment facility: -5/+6 mm on running gear
- Material: Frame and track: aluminium: running gear galvanized steel with plastic roller
- Running gear: Bottom running, POM plastic roller with precision ball bearing with anti-derailing spring and installation aid
- Installation: Aluminium frame and guide track for screw fixing, running track for recess mounting or glue fixing or screw fixing

คุณสมบัติ

- รูปแบบ: อะลูมิเนียมเฟรมสำหรับไม้หรือกระจกเงา
- ความสูงภายใน: 500-3,500 มม.
- ประตูกว้าง: 500-2,500 มม.
- การปรับความสูง: -5/+6 มม. บนชุดลูกล้อ (TS 20 drive)
- วัสดุ: เฟรมและราง: อะลูมิเนียม, ชุดลูกล้อเหล็กกัลวาไนซ์ ล้อพลาสติก
- ชุดลูกล้อ: ลูกล้อล่าง พลาสติก POM พร้อมระบบลูกปืน และสปริงเพื่อความยืดหยุ่น
- การติดตั้ง: อะลูมิเนียมเฟรมและรางไกด์ยึดด้วยสกรู, รางล่างติดตั้งโดยใช้กาวหรือสกรู

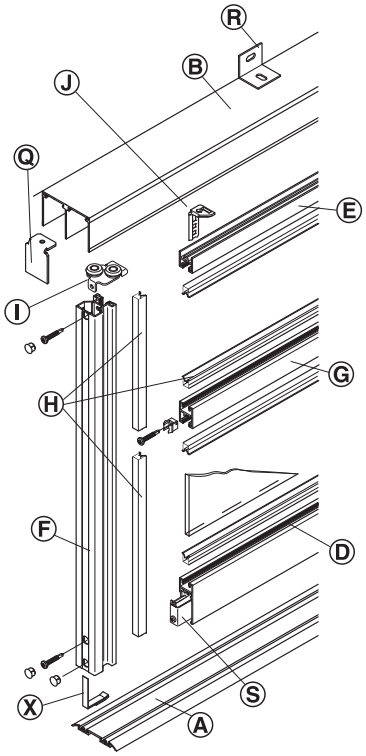

- Ⓐ Running track
  รางล่าง
- Ⓑ Guide track
  กันแกว่ง
- Ⓓ Bottom frame profile
  โปรไฟล์เฟรมล่าง
- Ⓔ Top frame profile
  โปรไฟล์เฟรมบน
- Ⓕ Lateral frame profile
  โปรไฟล์เฟรมข้าง
- Ⓖ Bar profile
  ฝาครอบราง
- Ⓗ Clip-on profile
  โปรไฟล์แบบคลิป
- Ⓘ Top guide
  ลูกล้อกันแกว่ง
- Ⓙ Centre door stopper
  ตัวหยุดบานตรงกลาง
- Ⓠ End bracket
  ฝาครอบปิดปลายราง
- Ⓡ Wall mounting bracket
  ฉากยึดติดผนัง
- Ⓢ Bottom running gear
  ชุดลูกล้อล่าง
- Ⓧ Track cleaning brush
  อุปกรณ์ทำความสะอาดราง

Lateral frame profiles/handle profiles

เฟรมด้านข้าง / เฟรมมือจับ

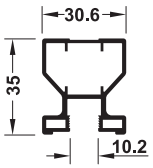

Lateral frame profile No.10
เฟรมด้านข้างเบอร์ 10

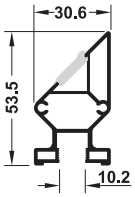

Lateral frame profile No.10-C
Only for use in combination with lateral frame profile No.10, for 90° corner solutions
เฟรมด้านข้างเบอร์ 10-C
ใช้กับเฟรมเบอร์ 10 สำหรับติดตั้งแบบ 90°

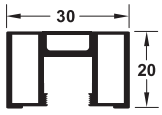

Lateral frame profile No.52
เฟรมด้านข้างเบอร์ 52

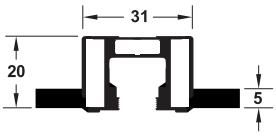

Lateral frame profile No.52 h
เฟรมด้านข้างเบอร์ 52 h

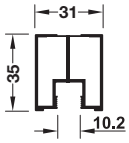

Lateral frame profile 20
เฟรมด้านข้างเบอร์ 20

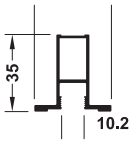

Lateral frame profile 20 h
เฟรมด้านข้างเบอร์ 20 h

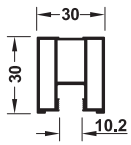

Lateral frame profile 51
เฟรมด้านข้างเบอร์ 51

We reserve the right to alter specifications without notice (HTH Architectural Hardware 2019).
บริษัทฯ ขอสงวนการเปลี่ยนแปลงรายละเอียดได้โดยไม่ต้องแจ้งล่วงหน้า (อุปกรณ์สถาปัตยกรรม 2562)

Ceiling installation
ติดตั้งเข้ากับฝ้าเพดาน

Single running
รางบนเดี่ยว

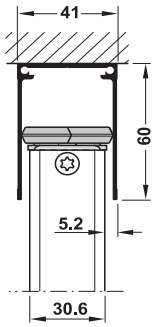

Double running
(example with integrated soft and self closing mechanism)
รางบนคู่
(เช่น ติดตั้งพร้อมกับระบบเปิด-ปิด แบบนุ่มนวล)

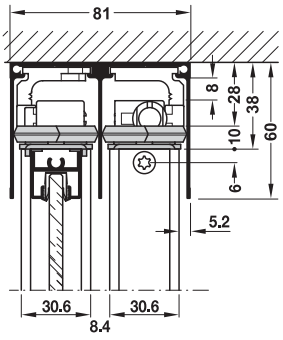

Triple running
รางบนแบบสามราง

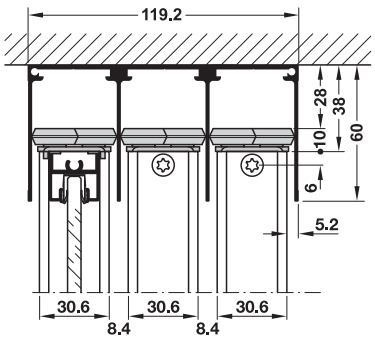

Wall installation
ติดตั้งเข้ากับผนัง

Single running
รางบนเดี่ยว

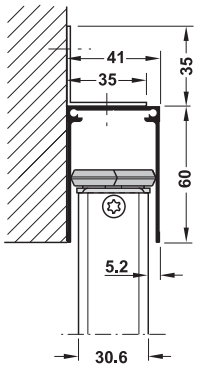

Single running
with turned wall mounting bracket
รางบนเดี่ยวสำหรับติดตั้งเข้าผนัง

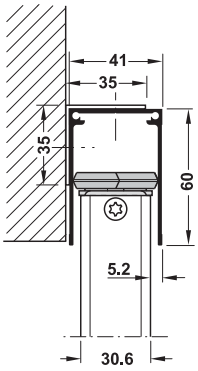

Double running
(example with integrated soft and self closing mechanism) Guide track height 60 mm
รางบนคู่
(เช่น ติดตั้งพร้อมกับระบบเปิด-ปิด แบบนุ่มนวล)
ความสูงราง 60 มม.

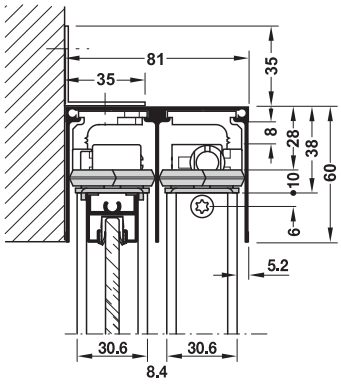

Bottom running track glued on or screw
รางล่างติดตั้งด้วยกาวหรือสกรู

Single running
รางล่างเดี่ยว

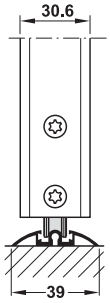

Dual running
รางล่างคู่

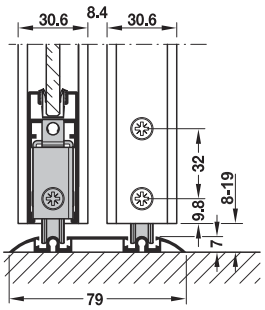

Triple running
รางล่างแบบสามราง

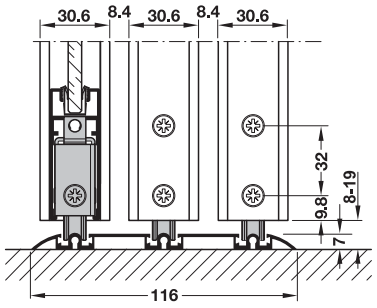

6

We reserve the right to alter specifications without notice (HTH Architectural Hardware 2019).
เราขอสงวนการเปลี่ยนแปลงรายละเอียดโดยไม่ต้องแจ้งล่วงหน้า (อุปกรณ์สถาปัตยกรรม เอช ทีเอช 2562)

Bottom running track recessed mounting
รางล่างสำหรับติดกาวติดตั้งแบบฝัง

Single running
รางล่างเดี่ยว

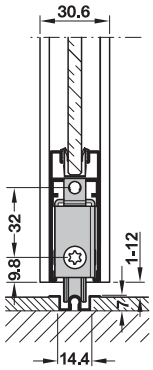

Dual running
รางล่างคู่

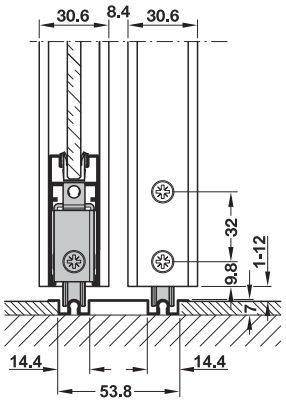

Centre door stopper
ตัวหยุดบาน

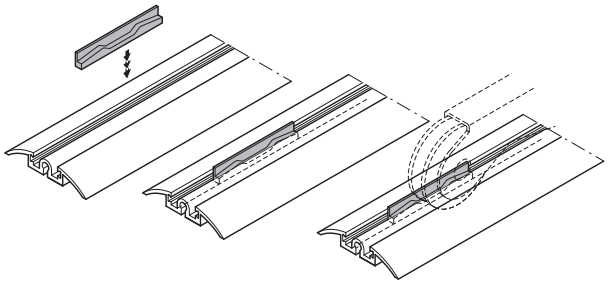

Components for partial slopes
ส่วนประกอบสำหรับพื้นที่ลาดเอียง

Partial slopes
เฟรมสำหรับพื้นที่ลาดเอียง

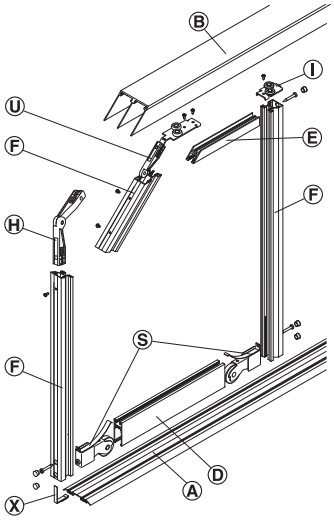

Ⓐ Running track
รางล่าง
Ⓑ Guide track
รางบน
Ⓓ Bottom frame profile
โปรไฟล์เฟรมล่าง
Ⓔ Top frame profile
โปรไฟล์เฟรมบน
Ⓕ Lateral frame profile
เฟรมด้านข้าง
Ⓢ Bottom running gear
ชุดลูกล้อล่าง
Ⓗ Angle piece
อุปกรณ์ยึดมุม
Ⓤ Guide for partial slope
รางกันแกว่ง

Aluminium frame profile for sloping ceilings
อะลูมิเนียมเฟรมโปรไฟล์ สำหรับพื้นที่ลาดเอียง

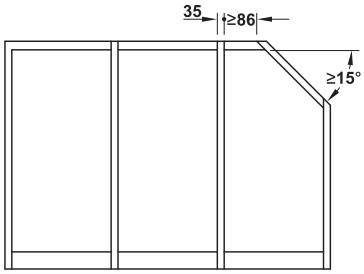

Fixed element
การยึดบานตาย

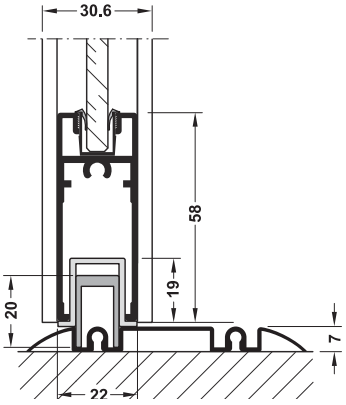

Bottom running track
รางล่าง

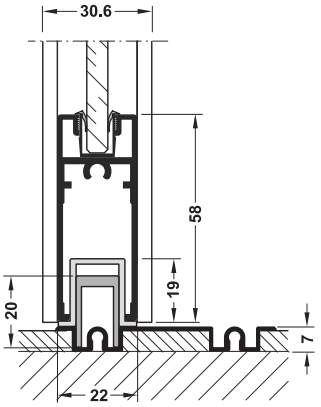

Bottom running track recess mounted
รางล่างสำหรับติดตั้งแบบฝัง

We reserve the right to alter specifications without notice (HTH Architectural Hardware 2019).
บริษัทฯ ขอสงวนการเปลี่ยนแปลงรายละเอียดโดยไม่ต้องแจ้งล่วงหน้า (อุปกรณ์สถาปัตยกรรม 2562)

Overview fixed element
ภาพรวมการติดตั้งบานตาย

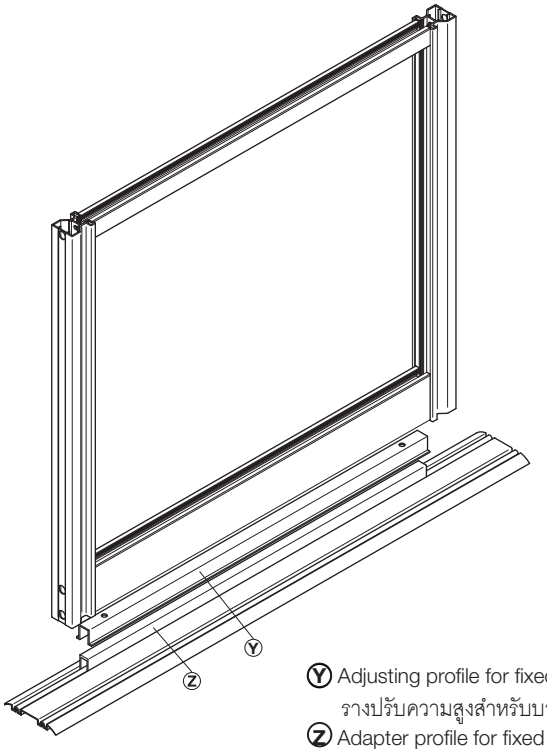

Ⓨ Adjusting profile for fixed panel
รางปรับความสูงสำหรับบานตาย
Ⓩ Adapter profile for fixed panel
อุปกรณ์ต่อราง

Track cleaning brush for cleaning the running track
อุปกรณ์ทำความสะอาดราง สำหรับรางล่าง

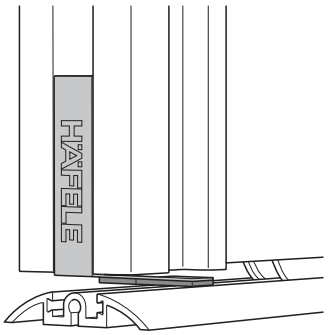

Note
The track cleaning brush is clipped onto the handle profile to conceal the drill holes

หมายเหตุ
แปรงทำความสะอาดจะถูกติดตั้งลงบนมือจับโปรไฟล์เพื่อปกปิดรูเจาะ

Panel dimension with bar profiles
ตารางแสดงขนาดฝาครอบราง

Clip-on profile ฝาครอบราง	Panel height mm ความสูง มม.
Without ไม่มีฝาครอบราง	(H - 58) - (10 x S) : (S + 1)
With มีฝาครอบราง	(H - 60) - (10 x S) : (S + 1)

Bar profile
ฝาครอบราง

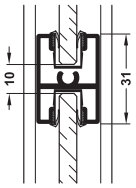

Follower for door
อุปกรณ์สำหรับจูงบาน

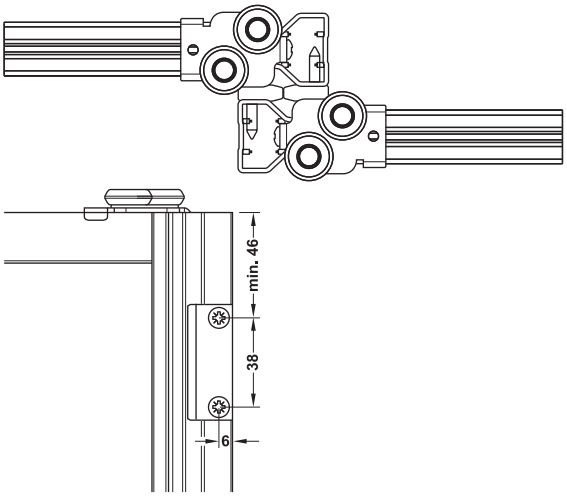

Note
Can be use for frame profile No.10 and No.50

หมายเหตุ
สามารถใช้ได้กับเฟรมโปรไฟล์เบอร์ 10 และ 50

Stopper
ตัวหยุดบาน

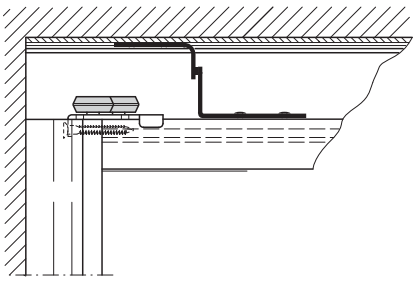

6

We reserve the right to alter specifications without notice (HTH Architectural Hardware 2019).
บริษัทฯ ขอสงวนการเปลี่ยนแปลงรายละเอียดได้โดยไม่ต้องแจ้งให้ทราบล่วงหน้า (อุปกรณ์สถาปัตยกรรม 2562)

Sliding door system Woodflex 80

ระบบบานเลื่อน Woodflex 80





Feature

- Internal height: Max. 3,000 mm
- Door width: 500–1,500 mm
- Adjustment facility: –5/+6 mm on running gear (TS 20 drive)
- Version: Plastic coated ball bearing
- Material: Running gear and axle steel, guide rollers plastic
- Running gear: Bottom running, 1 roller
- Installation: Running track for adhesive fixing

คุณสมบัติ

- ความสูงภายใน: สูงสุด 3,000 มม.
- ความกว้างประตู: 500-1,500 มม.
- การปรับความสูง: -5/+6 มม. บนชุดลูกล้อ (TS 20 drive)
- รูปแบบ: ชุดลูกล้อระบบลูกปืนหุ้มพลาสติกสีขาว
- วัสดุ: ชุดลูกล้อแกนเหล็ก, ไกด์ล้อพลาสติก
- ชุดลูกล้อ: ชุดลูกล้อล่าง 1 ล้อ
- การติดตั้ง: รางล่างติดตั้งโดยใช้เทปกาว

Installation

การติดตั้ง

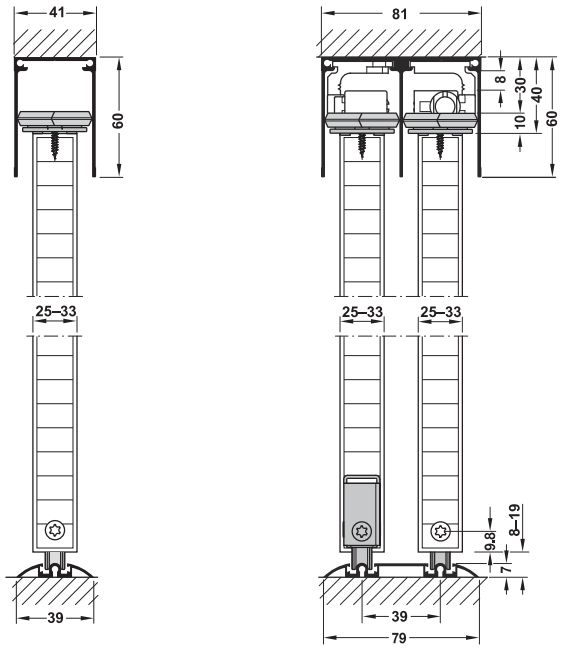

Sliding door, fitting (without running track) อุปกรณ์บานเลื่อน (ไม่รวมราง)		Cat. No. รหัสสินค้า
For 1 door สำหรับ 1 บานประตู	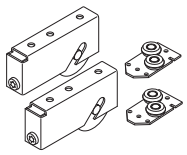	403.50.941

Packing: 1 set
บรรจุ: 1 ชุด

Note

Compatible with the Aluflex system.
For other application options please see following Aluflex pages.

หมายเหตุ

ใช้งานร่วมกับระบบ Aluflex
สำหรับตัวเลือกการใช้งานอื่นๆ โปรดดูที่หน้า Aluflex ต่อไปนี้

We reserve the right to alter specifications without notice (HTH Architectural Hardware 2019).
บริษัทฯ ขอสงวนการเปลี่ยนแปลงรายละเอียดโดยมิได้มีการแจ้งล่วงหน้า (อุปกรณ์สถาปัตยกรรม 2562)

Cutting dimension
ระยะเจาะบานประตู

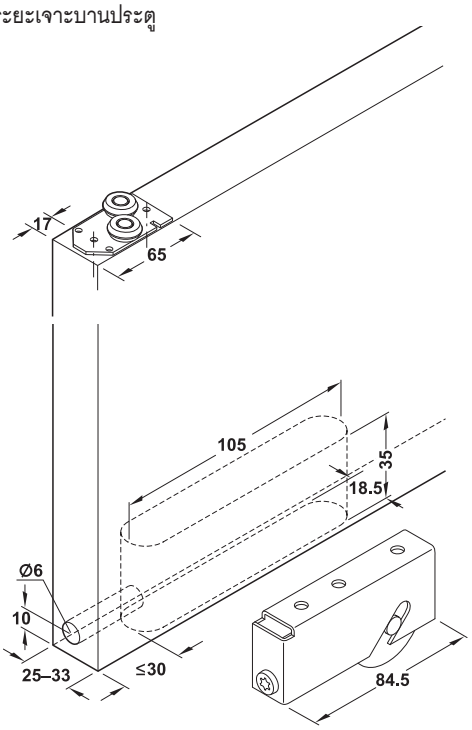

Installation
The roller is inserted from below and screwed to the door leaf through the middle hole.

ข้อมูลอ้างอิงการติดตั้ง
ลูกล้อถูกติดตั้งเข้ากับบานประตูจากด้านล่างโดยการยึดสกรูผ่านรูด้านข้าง

Ceiling installation
ระยะการติดตั้งที่เพดาน

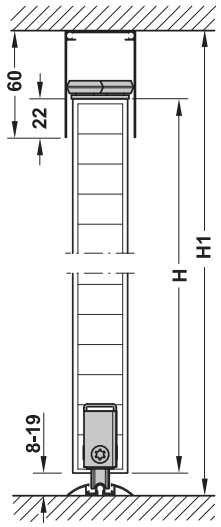

Door height H
ความสูง H

With glued-on running track and guide track 60 mm:
H = H1–50 mm
ติดตั้งที่รางบนและรางล่าง
ขนาดสูงราง 60 มม.
H = H1-50 มม.

With glued-on running track and guide track 70 mm:
H = H1–60 mm
ติดตั้งแบบใช้กาวที่รางบนและรางล่าง
ขนาดสูงราง 70 มม.
H = H1-60 มม.

With groove mounted running track and guide track 60 mm:
H = H1 – 44 mm
ติดตั้งแบบเซาะร่องที่รางบนและรางล่าง
ขนาดสูงราง 60 มม.
H = H1-44 มม.

With groove mounted running track and guide track 70 mm:
H = H1–54 mm
ติดตั้งแบบเซาะร่องที่รางบนและรางล่าง
ขนาดสูงราง 70 มม.
H = H1-54 มม.

6

We reserve the right to alter specifications without notice (HTH Architectural Hardware 2019).
เรายังคงสงวนการเปลี่ยนแปลงรายละเอียดโดยไม่ต้องแจ้งล่วงหน้า (อุปกรณ์สถาปัตยกรรม เฮช์ 2562)

Components Aluflex 80

รายการอุปกรณ์สำหรับ Aluflex 80

Component and accessories อุปกรณ์เสริมและส่วนประกอบ			Material วัสดุ	Finish สี	Length mm ความยาว มม.	Cat. No. รหัสสินค้า
	Top guide roller ไกด์ลูกล้อบน	Ⓘ	Steel เหล็ก	Galvanized สีกัลวาไนซ์	–	403.50.971
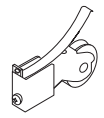	Bottom running gear with spring and clip ลูกล้อล่าง พร้อมสปริงแบบคลิปหนีบด้านใน	Ⓢ	Steel เหล็ก	Galvanized สีกัลวาไนซ์	–	403.50.940
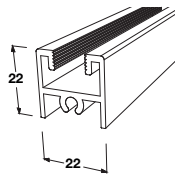	Top frame profile อุปกรณ์หนีบเฟรมด้านบน	Ⓔ	Aluminium อะลูมิเนียม	Silver natural anodized สีเงินอโนไดซ์	3,000	403.75.300
					6,000	403.62.960
				Champaigne polished anodized สีแชมเปญเงาอโนไดซ์	3,000	403.75.301
				Copper polished anodized สีทองแดงเงาอโนไดซ์	3,000	403.75.302
				Silver polished anodized สีเงินเงาอโนไดซ์	3,000	403.75.303
				Black Charcoal powder coated สีดำชาโคลแบบพ่น	3,000	403.75.304
					6,000	403.75.305
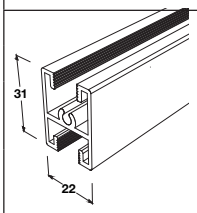	Bar profile อุปกรณ์หนีบเฟรมตรงกลาง	Ⓖ	Aluminium อะลูมิเนียม	Silver natural anodized สีเงินอโนไดซ์	3,000	403.52.930
					6,000	403.52.960
				Champaigne polished anodized สีแชมเปญเงาอโนไดซ์	3,000	403.75.310
				Copper polished anodized สีทองแดงเงาอโนไดซ์	3,000	403.75.311
				Silver polished anodized สีเงินเงาอโนไดซ์	3,000	403.75.312
				Black Charcoal powder coated สีดำชาโคลแบบพ่น	3,000	403.75.313
					6,000	403.75.314
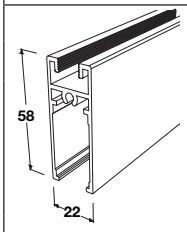	Bottom frame profile อุปกรณ์หนีบเฟรมด้านล่าง	Ⓓ	Aluminium อะลูมิเนียม	Silver natural anodized สีเงินอโนไดซ์	3,000	403.61.930
					6,000	403.61.960
				Champaigne polished anodized สีแชมเปญเงาอโนไดซ์	3,000	403.75.319
				Copper polished anodized สีทองแดงเงาอโนไดซ์	3,000	403.75.320
				Silver polished anodized สีเงินเงาอโนไดซ์	3,000	403.75.321
				Black Charcoal powder coated สีดำชาโคลแบบพ่น	3,000	403.75.322
					6,000	403.75.323
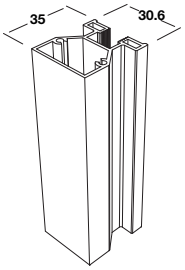	Lateral frame profile No.10 อุปกรณ์หนีบเฟรมด้านข้างเบอร์ 10	Ⓕ		Silver natural anodized สีเงินอโนไดซ์	3,000	403.75.328
					6,000	403.75.329
				Champaigne polished anodized สีแชมเปญเงาอโนไดซ์	3,000	403.75.330
				Copper polished anodized สีทองแดงเงาอโนไดซ์	3,000	403.75.331
				Silver polished anodized สีเงินเงาอโนไดซ์	3,000	403.75.332
				Black Charcoal powder coated สีดำชาโคลแบบพ่น	3,000	403.75.333
					6,000	403.75.334

We reserve the right to alter specifications without notice (HTH Architectural Hardware 2019).
บริษัทฯ ขอสงวนการเปลี่ยนแปลงรายละเอียดในเอกสารนี้โดยไม่ต้องแจ้งให้ทราบล่วงหน้า (อุปกรณ์สถาปัตยกรรม 2562)

New products and systems: www.hafelethailand.com/www.hafele.co.th
ผลิตภัณฑ์และนวัตกรรมใหม่: www.hafelethailand.com/www.hafele.co.th

Components Aluflex 80

รายการอุปกรณ์สำหรับ Aluflex 80

Component and accessories อุปกรณ์เสริมและส่วนประกอบ			Material วัสดุ	Finish สี	Length mm ความยาว มม.	Cat. No. รหัสสินค้า
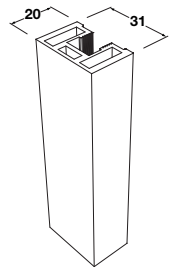	Lateral frame profile No.52 อุปกรณ์หนีบเฟรมด้านข้างเบอร์ 52	Ⓕ	Aluminium อะลูมิเนียม	Silver natural anodized สีเงินอโนไดซ์	3,000	403.75.339
					6,000	403.75.340
				Champaigne polished anodized สีแชมเปญเงาอโนไดซ์	3,000	403.75.341
				Copper polished anodized สีทองแดงเงาอโนไดซ์	3,000	403.75.342
				Silver polished anodized สีเงินเงาอโนไดซ์	3,000	403.75.343
				Black Charcoal powder coated สีดำชาโคลแบบพ่น	3,000	403.75.344
					6,000	403.75.345
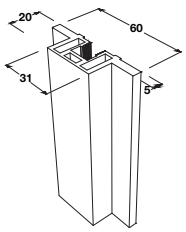	Lateral frame profile No.52h อุปกรณ์หนีบเฟรมด้านข้างเบอร์ 52h	Ⓕ	Aluminium อะลูมิเนียม	Silver natural anodized สีเงินอโนไดซ์	3,000	403.75.350
					6,000	403.75.351
				Champaigne polished anodized สีแชมเปญเงาอโนไดซ์	3,000	403.75.352
				Copper polished anodized สีทองแดงเงาอโนไดซ์	3,000	403.75.353
				Silver polished anodized สีเงินเงาอโนไดซ์	3,000	403.75.354
				Black Charcoal powder coated สีดำชาโคลแบบพ่น	3,000	403.75.355
					6,000	403.75.356
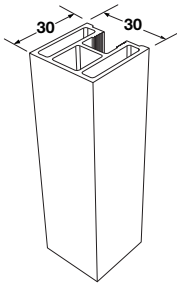	Lateral frame profile No.51 อุปกรณ์หนีบเฟรมด้านข้างเบอร์ 51	Ⓕ	Aluminium อะลูมิเนียม	Silver natural anodized สีเงินอโนไดซ์	3,000	403.75.361
					6,000	403.75.362
				Champaigne polished anodized สีแชมเปญเงาอโนไดซ์	3,000	403.75.363
				Copper polished anodized สีทองแดงเงาอโนไดซ์	3,000	403.75.364
				Silver polished anodized สีเงินเงาอโนไดซ์	3,000	403.75.365
				Black Charcoal powder coated สีดำชาโคลแบบพ่น	3,000	403.75.366
					6,000	403.75.367
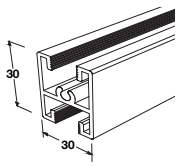	Bar profile No.51 อุปกรณ์หนีบเฟรมตรงกลางเบอร์ 51	Ⓖ	Aluminium อะลูมิเนียม	Silver natural anodized สีเงินอโนไดซ์	3,000	403.75.372
					6,000	403.75.373
				Champaigne polished anodized สีแชมเปญเงาอโนไดซ์	3,000	403.75.374
				Copper polished anodized สีทองแดงเงาอโนไดซ์	3,000	403.75.375
				Silver polished anodized สีเงินเงาอโนไดซ์	3,000	403.75.376
				Black Charcoal powder coated สีดำชาโคลแบบพ่น	3,000	403.75.377
					6,000	403.75.378

We reserve the right to alter specifications without notice (HTH Architectural Hardware 2019).
บริษัทฯ ขอสงวนการเปลี่ยนแปลงรายละเอียดได้โดยไม่ต้องแจ้งล่วงหน้า (อุปกรณ์สถาปัตยกรรม 2562)

Components Aluflex 80

รายการอุปกรณ์สำหรับ Aluflex 80

Component and accessories อุปกรณ์เสริมและส่วนประกอบ			Material วัสดุ	Finish สี	Length mm ความยาว มม.	Cat. No. รหัสสินค้า
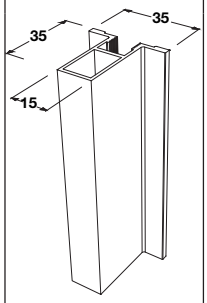	Lateral frame profile No.20h อุปกรณ์หนีบเฟรมด้านข้างเบอร์ 20h (Handle profile for lateral frame profile 20) (มือจับโปรไฟล์สำหรับอุปกรณ์หนีบเฟรมด้านข้างเบอร์ 20)	Ⓕ	Aluminium อะลูมิเนียม	Silver natural anodized สีเงินอโนไดซ์	3,000 6,000	403.75.383 403.75.384
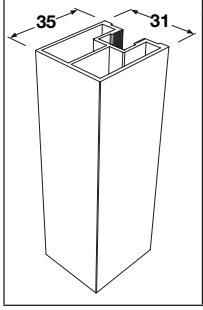	Lateral frame profile No.20 อุปกรณ์หนีบเฟรมด้านข้างเบอร์ 20	Ⓕ	Aluminium อะลูมิเนียม	Silver natural anodized สีเงินอโนไดซ์	3,000 6,000	403.75.514 403.75.515



We reserve the right to alter specifications without notice (HTH Architectural Hardware 2019).
บริษัทฯ ขอสงวนการเปลี่ยนแปลงรายละเอียดในเอกสารนี้โดยมิได้แจ้งให้ทราบล่วงหน้า (อุปกรณ์สถาปัตยกรรม 2562)

Components Aluflex 80

รายการอุปกรณ์สำหรับ Aluflex 80

Component and accessories อุปกรณ์เสริมและส่วนประกอบ			Material วัสดุ	Finish สี	Length mm ความยาว มม.	Cat. No. รหัสสินค้า
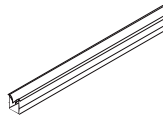	Clip-on profile to stabilize and as clatter prevention for inserted glass panel (thickness 6 mm) พลาสติกกันกระแทกแบบหนีบสำหรับยึดให้แน่นและช่วยป้องกันเสียงดังจากการกระทบกัน สำหรับใส่บานกระจก (ความหนา 6 มม.)	Ⓗ	Plastic พลาสติก	Transparent plastic สีพลาสติกใส	6,000	403.56.960
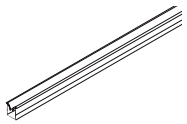	Clip-on profile to stabilize and as clatter prevention for inserted glass panel (thickness 6 mm) พลาสติกกันกระแทกแบบหนีบสำหรับยึดให้แน่นและช่วยป้องกันเสียงดังจากการกระทบกัน สำหรับใส่บานกระจก (ความหนา 8 มม.)	Ⓗ	Plastic พลาสติก	Transparent plastic สีพลาสติกใส	6,000	403.79.960
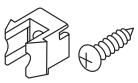	Fixing clips for bar profile คลิปยึดสำหรับกรอบโครงขวาง	Ⓖ	Plastic พลาสติก	Transparent plastic สีพลาสติกใส	–	403.50.960
	Cover plug to plug into drilled hole of lateral aluminium frame profile ฝาปิดสำหรับปิดรูเจาะกรอบโครงขวางของชุดบานอะลูมิเนียม	Ⓞ	Plastic พลาสติก	Silver coloured สีเงิน	–	403.50.978
				Black coloured สีดำ		403.50.976
				White coloured สีขาว		403.50.977
	Screw 4.5 x 50 mm สกรู 4.5 x 50 มม.	-	Steel เหล็ก	Galvanized สีกัลวาไนซ์	–	017.31.988
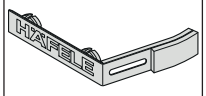	Track cleaning brush set (2 pirce) for cleaning the running track with Häfele logo ลูกล้อแบบไม่เก็บกักฝุ่นพร้อมโลโก้เฮเฟเล่	Ⓧ	Aluminium อะลูมิเนียม	Silver coloured สีเงิน	–	403.55.988
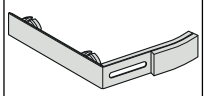	Track cleaning brush set (2 pirce) for cleaning the running track without Häfele logo ลูกล้อแบบไม่เก็บกักฝุ่นไม่มีโลโก้เฮเฟเล่	Ⓧ	Aluminium อะลูมิเนียม	Silver coloured สีเงิน	–	403.55.997
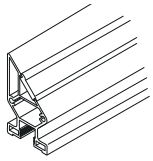	Lateral frame profile 10-c* with magnet for 45 degree conner connection Long delivery time ฝาครอบเฟรมด้านข้างพร้อมแม่เหล็กแบบเอียง 45 องศา	Ⓕ	Aluminium อะลูมิเนียม	Silver natural anodized สีเงินอโนไดซ์	5,250	403.82.915

Note:
Please order track and additional parts separately

หมายเหตุ
กรุณาสั่งรางและอุปกรณ์เสริมแยกต่างหาก

We reserve the right to alter specifications without notice (HTH Architectural Hardware 2019).
บริษัทฯ ขอสงวนการเปลี่ยนแปลงรายละเอียดโดยมิได้มีการแจ้งล่วงหน้า (อุปกรณ์สถาปัตยกรรม 2562)

Running tracks Aluflex/Woodflex 80

รางสำหรับ Aluflex/Woodflex 80

Component and accessories อุปกรณ์เสริมและส่วนประกอบ			Material วัสดุ	Finish สี	Length mm ความยาว มม.	Cat. No. รหัสสินค้า
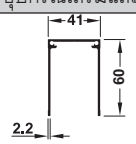	Single top guide track รางบนแบบเดี่ยว	Ⓑ	Aluminium อะลูมิเนียม	Silver natural anodized สีเงินอโนไดซ์	3,000	403.36.903
					6,000	403.36.906
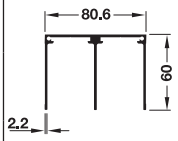	Double top guide track รางบนแบบคู่	Ⓑ	Aluminium อะลูมิเนียม	Silver natural anodized สีเงินอโนไดซ์	3,000	403.75.385
					6,000	403.36.916
				Champaigne polished anodized สีแชมเปญเงาอโนไดซ์	3,000	403.75.386
				Copper polished anodized สีทองแดงเงาอโนไดซ์	3,000	403.75.387
				Silver polished anodized สีเงินเงาอโนไดซ์	3,000	403.75.388
				Black Charcoal powder coated สีดำชาโคลแบบพ่น	3,000	403.75.389
					6,000	403.75.390
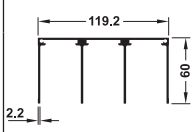	Triple top guide track รางบนแบบสามราง	Ⓑ	Aluminium อะลูมิเนียม	Silver natural anodized สีเงินอโนไดซ์	3,000	403.71.930
					6,000	403.71.960
	Single bottom running track รางล่างแบบเดี่ยว	Ⓐ	Aluminium อะลูมิเนียม	Silver natural anodized สีเงินอโนไดซ์	3,000	403.36.933
					6,000	403.36.936
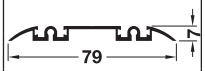	Double bottom running track รางล่างแบบคู่	Ⓐ	Aluminium อะลูมิเนียม	Silver natural anodized สีเงินอโนไดซ์	3,000	403.36.943
					6,000	403.36.946
				Champaigne polished anodized สีแชมเปญเงาอโนไดซ์	3,000	403.36.395
				Copper polished anodized สีทองแดงเงาอโนไดซ์	3,000	403.36.396
				Silver polished anodized สีเงินเงาอโนไดซ์	3,000	403.36.397
				Black Charcoal powder coated สีดำชาโคลแบบพ่น	3,000	403.36.398
					6,000	403.36.399
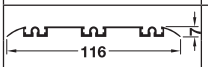	Triple bottom running track รางล่างแบบสามราง	Ⓐ	Aluminium อะลูมิเนียม	Silver natural anodized สีเงินอโนไดซ์	3,000	403.66.930
					6,000	403.66.960
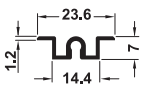	Single bottom running track รางล่างแบบเดี่ยว	Ⓐ	Aluminium อะลูมิเนียม	Silver natural anodized สีเงินอโนไดซ์	3,000	403.77.930
					6,000	403.77.960

We reserve the right to alter specifications without notice (HTH Architectural Hardware 2019).
เราขอสงวนการเปลี่ยนแปลงรายละเอียดโดยไม่ต้องแจ้งให้ทราบล่วงหน้า (อุปกรณ์สถาปัตยกรรม 2562)

New products and systems: www.hafelethailand.com/www.hafele.co.th
ผลิตภัณฑ์และนวัตกรรมใหม่: www.hafelethailand.com/www.hafele.co.th

Running tracks Aluflex/Woodflex 80

รางสำหรับ Aluflex/Woodflex 80

Component and accessories อุปกรณ์เสริมและส่วนประกอบ			Material วัสดุ	Finish สี	Length mm ความยาว มม.	Cat. No. รหัสสินค้า
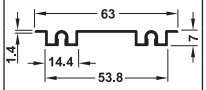	Double bottom running track รางล่างแบบคู่	Ⓐ	Aluminium อะลูมิเนียม	Silver natural anodized สีเงินอโนไดซ์	3,000	403.75.404
					6,000	403.78.960
				Champaigne polished anodized สีแชมเปญเงาอโนไดซ์	3,000	403.75.405
				Copper polished anodized สีทองแดงเงาอโนไดซ์	3,000	403.75.406
				Silver polished anodized สีเงินเงาอโนไดซ์	3,000	403.75.407
				Black Charcoal powder coated สีดำชาโคลแบบพ่น	3,000	403.75.408
					6,000	403.75.409
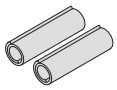	Connecting pin set (2 pieces) for joining running or guide tracks อุปกรณ์ต่อราง (2ชิ้น) สำหรับต่อรางบนและรางล่าง	Ⓟ	Steel เหล็ก	Bright สีสว่าง	-	403.50.965
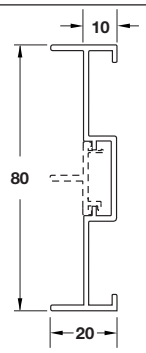	Wall connection profile รางต่อผนัง	–	Aluminium อะลูมิเนียม	Silver natural anodized สีเงินอโนไดซ์	3,000	403.75.414
					6,000	403.75.415
				Champaigne polished anodized สีแชมเปญเงาอโนไดซ์	3,000	403.75.416
				Copper polished anodized สีทองแดงเงาอโนไดซ์	3,000	403.75.417
				Silver polished anodized สีเงินเงาอโนไดซ์	3,000	403.75.418
				Black Charcoal powder coated สีดำชาโคลแบบพ่น	3,000	403.75.419
					6,000	403.75.420
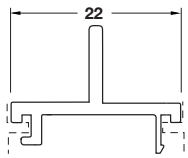	Cover for wall connection profile ฝาครอบรางต่อผนัง	–	Aluminium อะลูมิเนียม	Silver natural anodized สีเงินอโนไดซ์	3,000	403.75.425
					6,000	403.75.426
				Champaigne polished anodized สีแชมเปญเงาอโนไดซ์	3,000	403.75.427
				Copper polished anodized สีทองแดงเงาอโนไดซ์	3,000	403.75.428
				Silver polished anodized สีเงินเงาอโนไดซ์	3,000	403.75.429
				Black Charcoal powder coated สีดำชาโคลแบบพ่น	3,000	403.75.430
					6,000	403.75.431

We reserve the right to alter specifications without notice (HTH Architectural Hardware 2019).
เรายังคงสงวนการเปลี่ยนแปลงรายละเอียดได้โดยไม่ต้องแจ้งล่วงหน้า (อุปกรณ์สถาปัตยกรรมเฮทเอช 2562)

Running tracks Aluflex/Woodflex 80

รางสำหรับ Aluflex/Woodflex 80

Component and accessories อุปกรณ์เสริมและส่วนประกอบ			Material วัสดุ	Finish สี	Length mm ความยาว มม.	Cat. No. รหัสสินค้า
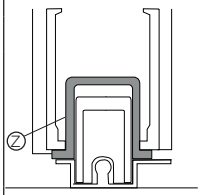	Adapter profile Z* for fixed element Required size = door width -70 mm *adapter profile Z and Y must be used together รางต่อสำหรับเฟรม Z* สำหรับบานตาย ขนาดที่ต้องการ = ความกว้างบาน - 70 มม. *รางต่อเบอร์ Z และ Y จำเป็นต้องใช้ด้วยกัน	Ⓩ	Aluminium อะลูมิเนียม	Silver natural anodized สีเงินอโนไดซ์	3,000	403.75.436
					6,000	403.75.437
				Champaigne polished anodized สีแชมเปญเงาอโนไดซ์	3,000	403.75.438
				Copper polished anodized สีทองแดงเงาอโนไดซ์	3,000	403.75.439
				Silver polished anodized สีเงินเงาอโนไดซ์	3,000	403.75.440
				Black Charcoal powder coated สีดำชาโคลแบบพ่น	3,000	403.75.441
					6,000	403.75.442
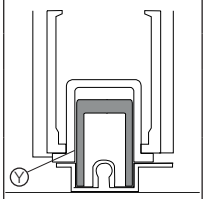	Adapter profile Y* for fixed element Required size = door width -70 mm *adapter profile Z and Y must be used together รางต่อสำหรับเฟรม Y* สำหรับบานตาย ขนาดที่ต้องการ = ความกว้างบาน - 70 มม. *รางต่อเบอร์ Z และ Y จำเป็นต้องใช้ด้วยกัน	Ⓨ	Aluminium อะลูมิเนียม	Silver natural anodized สีเงินอโนไดซ์	3,000	403.75.447
					6,000	403.75.448
				Champaigne polished anodized สีแชมเปญเงาอโนไดซ์	3,000	403.75.449
				Copper polished anodized สีทองแดงเงาอโนไดซ์	3,000	403.75.450
				Silver polished anodized สีเงินเงาอโนไดซ์	3,000	403.75.451
				Black Charcoal powder coated สีดำชาโคลแบบพ่น	3,000	403.75.452
					6,000	403.75.453
	End bracket for single guide track, hight 60 mm to cover sides of single guide track with Vorfront design, screw fixing ฝาปิดสำหรับรางบนเดี่ยว ความสูง 60 มม. สำหรับปิดด้านข้างขอบรางบนเดี่ยว สำหรับออกแบบเพื่อเป็นบานนอก โดยการยึดด้วยสกรู	Ⓠ	Steel เหล็ก	Powder coated white aluminium RAL 9006 สีพ่นเคลือบ สีอะลูมิเนียมขาว RAL 9006	-	403.55.993
	Mounting bracket แป้นยึด	Ⓡ	Steel เหล็ก	Powder coated white aluminium RAL 9006 สีพ่นเคลือบ สีอะลูมิเนียมขาว RAL 9006	–	403.55.980
	Cover cap for single running track ฝาครอบสำหรับรางล่างเดี่ยว	–	Stainless steel สแตนเลสสตีล	Brushed ขัดเงา	–	403.55.060

6

We reserve the right to alter specifications without notice (HTH Architectural Hardware 2019).
เรามีสิทธิ์ขอสงวนการเปลี่ยนแปลงรายละเอียดได้โดยไม่ต้องแจ้งให้ทราบล่วงหน้า (อุปกรณ์สถาปัตยกรรม 2562)

New products and systems: www.hafelethailand.com/www.hafele.co.th
ผลิตภัณฑ์และนวัตกรรมใหม่: www.hafelethailand.com/www.hafele.co.th

Parts for partially sloped door Aluflex/Woodflex 80

อุปกรณ์สำหรับพื้นที่ลาดเอียงสำหรับ Aluflex/Woodflex 80

Component and accessories อุปกรณ์เสริมและส่วนประกอบ			Material วัสดุ	Finish สี	Length mm ความยาว มม.	Cat. No. รหัสสินค้า
	Angle piece, for connecting the lateral frame profiles with sloping ceilings อุปกรณ์ยึดมุมสำหรับเฟรมด้านข้างกับเฟรมแบบเอียง	Ⓗ	Plastic พลาสติก	White สีขาว	–	403.50.973
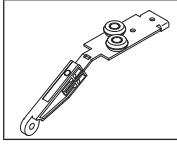	Guide, for partial slope ไกด์สำหรับเฟรมแบบเอียง	Ⓤ	Steel / Plastic เหล็ก / พลาสติก	–	–	403.50.975

Accessories for Silent Aluflex/Woodflex 80

อุปกรณ์เสริมเพิ่มเติม Silent Aluflex/Woodflex 80

Component and accessories อุปกรณ์เสริมและส่วนประกอบ			Material วัสดุ	Finish สี	Length mm ความยาว มม.	Cat. No. รหัสสินค้า
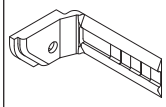	Centre door stopper to screw into top guide track อุปกรณ์หยุดบานสำหรับยึดด้วยสกรูเข้าไปในรางบน	Ⓙ	Plastic พลาสติก	Grey สีเทา	–	403.50.945
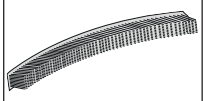	Brush seal to protect inside of wardrobe from dust, self-adhesive on one side, to stick onto lateral aluminium frame profile แปรงปัดกันฝุ่น เพื่อป้องกันฝุ่นเข้าด้านในของตู้เสื้อผ้าพร้อมกาวในตัว สำหรับยึดหนึ่งด้าน สำหรับติดบนกรอบโครงด้านข้าง	–	Artificial hair ซีลแปรง	Grey สีเทา	20	403.54.520
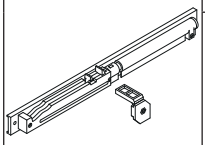	Soft closing mechanism, for door weight up to 15 kg อุปกรณ์เพื่อระบบปิดแบบนุ่มนวล สำหรับประตูน้ำหนัก 15 กก.	–	Plastic พลาสติก	Black/grey สีดำ/สีเทา	–	403.50.988
	Soft closing mechanism, for door weight up to 40 kg อุปกรณ์เพื่อระบบปิดแบบนุ่มนวล สำหรับประตูน้ำหนัก 40 กก.	–	Plastic พลาสติก	Black/grey สีดำ/สีเทา	–	403.50.999
	Soft closing mechanism, for door weight up to 80 kg อุปกรณ์เพื่อระบบปิดแบบนุ่มนวล สำหรับประตูน้ำหนัก 80 กก.	–	Plastic พลาสติก	Black/grey สีดำ/สีเทา	–	403.50.989
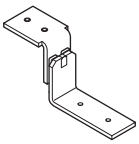	Door stopper, for door leaves without soft and self closing mechanism, for guide tracks, height 60 mm อุปกรณ์ยึดมุมสำหรับเฟรมด้านข้างกับเฟรมแบบเอียง	–	Steel เหล็ก	Galvanized สีกัลวาไนซ์	–	403.55.950

We reserve the right to alter specifications without notice (HTH Architectural Hardware 2019).
บริษัทฯ ขอสงวนการเปลี่ยนแปลงรายละเอียดโดยไม่ต้องแจ้งล่วงหน้า (อุปกรณ์สถาปัตยกรรม 2562)

Accessories for Aluflex/Woodflex 80

อุปกรณ์เสริม Aluflex/Woodflex 80

Component and accessories อุปกรณ์เสริมและส่วนประกอบ			Material วัสดุ	Finish สี	Length mm ความยาว มม.	Cat. No. รหัสสินค้า
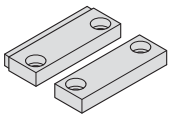	Follower set (2 pieces) for door, including fixing screws, suitable for lateral frame profile No.10, 50, 51, 52 อุปกรณ์จูงบาน (2ชิ้น) สำหรับประตู รวมอุปกรณ์ติดตั้ง เหมาะสำหรับเฟรมครอบด้านข้าง	—	Aluminium อะลูมิเนียม	Silver natural anodized สีเงินอโนไดซ์	–	403.50.966
				Black anodized สีดำอโนไดซ์	–	403.50.967
				White powder coated สีขาวแบบพ่น	–	403.50.968
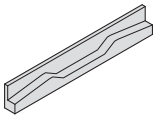	Centre door stopper, for glue fixing into bottom running track on site, also suitable for door leaves with complete slopes อุปกรณ์หยุดบานตรงกลาง ติดตั้งด้วยกาวสำหรับรางล่าง เหมาะสำหรับบานตายแบบเอียง	—	Plastic พลาสติก	Transparent สีใส	–	403.50.992

Dialock Locking system EFL 3 for Aluflex/Woodflex 80

ระบบล็อค Dialock EFL 3 สำหรับอุปกรณ์บานเลื่อน Aluflex/Woodflex 80

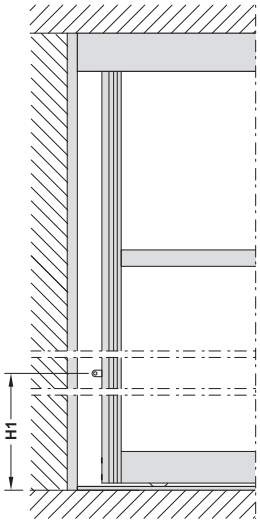

Recommendation: H1 = 300 mm
1 lock at a point
Door height < 2,000 mm

ข้อแนะนำ: H1 = 300 มม.
อุปกรณ์ล็อค 1 ชิ้นตามจุดที่กำหนด
ความสูงบาน < 2,000 มม.

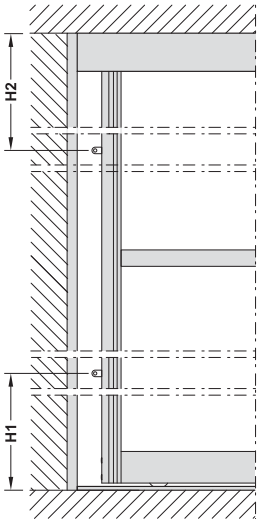

Recommendation: H1, H2 = 300 mm
2 lock at a point
Door height > 2,000 mm

ข้อแนะนำ: H1 = 300 มม.
อุปกรณ์ล็อค 2 ชิ้นตามจุดที่กำหนด
ความสูงบาน < 2,000 มม.

- Area of application: For 1- and 2-leaf sliding doors Infront
- For door weight up to 80 kg
- Suitable for: Aluflex/Woodflex 80
- Height adjustment: -5/+10 mm with screw driver
- ลักษณะการใช้งาน: สำหรับบานเลื่อน 1 หน้าบานแบบใต้เพดาน
- สำหรับน้ำหนักบานไม่เกิน 80 กก.
- เหมาะสำหรับ: บานเลื่อน Aluflex/Woodflex 80
- สามารถปรับความสูง: -5/+10 มม.

Complete set อุปกรณ์ครบชุด	Version รุ่น	Finish สี	Cat.No. รหัสสินค้า
1-leaf sliding door with 1 lock 1 บานเลื่อน 1 อุปกรณ์ล็อค	A	Silver anodized สีเงินอโนไดซ์	403.50.910
1-leaf sliding door with 2 locks 1 บานเลื่อน 2 อุปกรณ์ล็อค	B	Silver anodized สีเงินอโนไดซ์	403.50.911

We reserve the right to alter specifications without notice (HTH Architectural Hardware 2019).
บริษัทฯ ขอสงวนการเปลี่ยนแปลงรายละเอียดได้โดยไม่ต้องแจ้งล่วงหน้า (อุปกรณ์สถาปัตยกรรม 2562)

Accessories for Aluflex/Woodflex 80

อุปกรณ์เสริมสำหรับ Aluflex/Woodflex 80



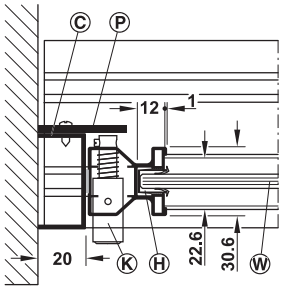

Lock on wall connection profile
วิธีการติดตั้งโปรไฟล์เข้าผนัง

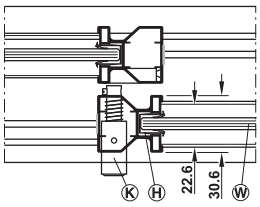

Lock on rear door
วิธีติดตั้งเข้ากับบานประตู

Ⓒ Wall connection profile
โปรไฟล์ต่อผนัง
Ⓗ Clip-on profile
ฝาครอบราง
Ⓚ Lock
อุปกรณ์ล็อค
Ⓟ Striking plate
เพลทรับกลอน
Ⓦ Glass, acrylic or wood
กระจก, อะคลิลิคหรือไม้

Note
The cylinder extends by 12 mm in open position

หมายเหตุ
สามารถขยายความยาวไส้กุญแจได้ถึง 12 มม.

- Area of application: For 1-leaf and multiple-leaf systems
- Suitable in combination with Aluflex system
- Adjustment facility: ±4 mm on running gear

- ลักษณะการใช้งาน: สำหรับบานเลื่อน 1 บานและหลายบาน
- เหมาะสำหรับการทำงานร่วมกับ Aluflex
- สามารถปรับความสูง: ±4 มม. บนลูกล้อ

Installation
การติดตั้ง

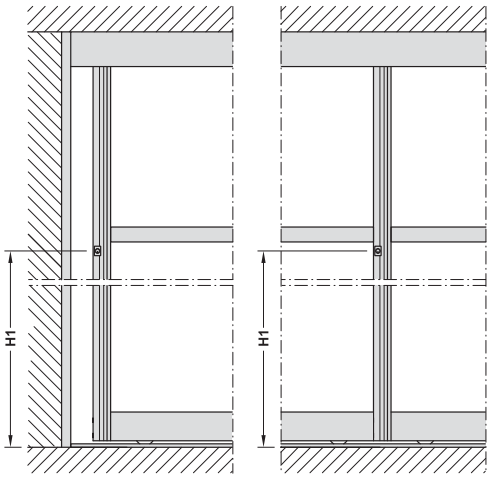

H1 = 978 mm with glued-on bottom track
H1 = 971 mm with recessed bottom track
1 locking point

H1 = 978 มม. โดยติดกาวบนรางล่าง
H1 = 971 มม. ติดตั้งโดยการเจาะราง

Note
Other heights (H1) available on request.

หมายเหตุ
สามารถปรับเปลี่ยนความสูง (H1) ได้ตามความต้องการ

Manual lock for Aluflex 80 ระบบล็อคสำหรับ Aluflex 80	Finish สี	Cat. No. รหัสสินค้า
Manual lock for Aluflex 80, locking action in rear door, frame profile No.10, keyed to differ or keyed alike (optional), lock for door on left or right hand side (optional). ระบบล็อคสำหรับ Aluflex 80 สามารถล็อคจากด้านหลังประตูโดยใช้เฟรมโปรไฟล์เบอร์ 10 ดอกกุญแจประจำตัวที่เปิดได้เฉพาะล็อคของตัวเองเท่านั้นกับดอกกุญแจประจำตัวที่เปิดได้ทุกล็อค สามารถล็อคประตูได้ทั้งซ้ายและขวา	Nickel plated matt สีนิกเกิ้ลด้าน	403.89.210
Manual lock for Aluflex 80, locking action in rear door, frame profile No.50, keyed to differ or keyed alike (optional), lock for door on left or right hand side (optional). ระบบล็อคสำหรับ Aluflex 80 สามารถล็อคจากด้านหลังประตูโดยใช้เฟรมโปรไฟล์เบอร์ 50 ดอกกุญแจประจำตัวที่เปิดได้เฉพาะล็อคของตัวเองเท่านั้นกับดอกกุญแจประจำตัวที่เปิดได้ทุกล็อค สามารถล็อคประตูได้ทั้งซ้ายและขวา	Nickel plated matt สีนิกเกิ้ลด้าน	403.89.211
Manual lock for Aluflex 80, locking action in striking plate (prepared for installation on wall connection profile), frame profile No.10 and No.50, keyed to differ or keyed alike (optional), lock for door on left or right hand side (optional). ระบบล็อคสำหรับ Aluflex 80 สามารถล็อคโดยใช้เพลทรับกลอน(จัดเตรียมเพื่อการติดตั้งการเชื่อมต่อโปรไฟล์) เฟรมโปรไฟล์เบอร์10 และ 50 ดอกกุญแจประจำตัวที่เปิดได้เฉพาะล็อคของตัวเองเท่านั้นกับดอกกุญแจประจำตัวที่เปิดได้ทุกล็อค สามารถล็อคประตูได้ทั้งซ้ายและขวา	Nickel plated matt สีนิกเกิ้ลด้าน	403.89.212

We reserve the right to alter specifications without notice (HTH Architectural Hardware 2019).
บริษัทฯ ขอสงวนการเปลี่ยนแปลงรายละเอียดโดยมิได้มีการแจ้งล่วงหน้า (อุปกรณ์สถาปัตยกรรม 2562)

Aluflex 80, top running

Aluflex 80, ติดตั้งแบบรางบน

topCo CUSTOMISED
ALREADY FROM A SINGLE ITEM





Section trolley hanger and floor guide
ระยะการติดตั้งลูกล้อและกันแกว่งบาน

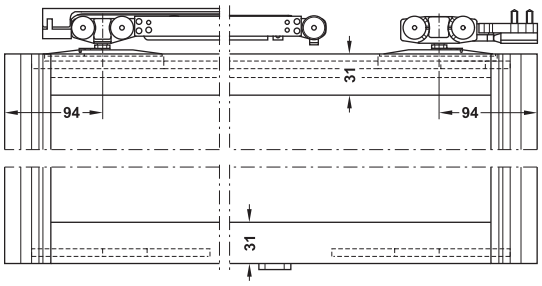

Note
Dimensions depend on soft and self closing mechanism version.

หมายเหตุ
ขนาดจะขึ้นอยู่กับรูปแบบของอุปกรณ์ปิดอัตโนมัติและปิดแบบนุ่มนวล

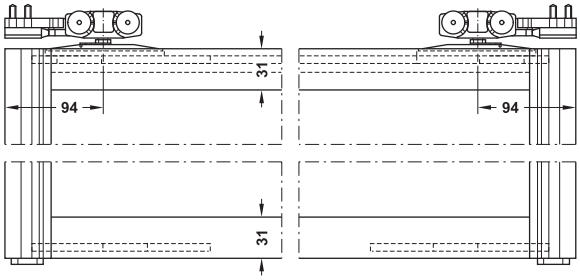

Door leaf as fixed element with stopper, fixing at top and bottom
อุปกรณ์หยุดบานติดตั้งด้านบนและด้านล่างบานประตู

Feature
- Max. door height: 2,500 mm
- Door width: 500–1,200 mm
- Adjustment facility: ±3 mm on running gear
- Material: Running gear and axle steel, guide rollers plastic
- Running gear: Top running
- Installation: Suspension with flange clip (without tools)
- Version: Profile design No.10, 52, 52h, 51, 20, 20h wooden and glass panels possible

คุณสมบัติ
- สูงสุดความสูงประตู: 2,500 มม.
- ความกว้างประตู: 500-1,200 มม.
- สามารถปรับความสูง: ±3 มม. บนชุดลูกล้อ
- วัสดุ: ชุดลูกล้อและแกนเหล็ก, ไกด์ล้อพลาสติก
- ชุดลูกล้อ: รางบน
- การติดตั้ง: แขวนกับคลิป (โดยไม่ต้องใช้เครื่องมือ)
- รูปแบบ: โปรไฟล์เบอร์ 10, 52, 52h, 51, 20, 20h สามารถติดตั้งบนไม้และกระจกได้

Note
Wooden and glass panels possible.
PETG and acrylic glass panels cannot be used due to the torsional stiffness of the material.

หมายเหตุ:
สามารถติดตั้งกับไม้และกระจกได้
ไม่สามารถใช้งานร่วมกับแผงพลาสติกและกระจกอะคริลิคได้ เนื่องจากจะทำให้วัสดุเกิดความเสียหายได้

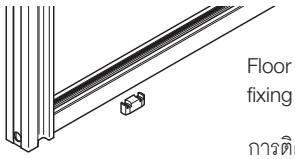

Floor guide or floor mount, for screw fixing to floor

การติดตั้งรางล่างกับพื้นสามารถใช้สกรูในการติดตั้งได้

Due to the floor guide, the door can only be moved max. by its width, please take into consideration.

กรุณาตรวจสอบรางล่างเนื่องจากอุปกรณ์หยุดบาน สามารถปรับได้ตามระยะความกว้างบานสูงสุด

We reserve the right to alter specifications without notice (HTH Architectural Hardware 2019).
บริษัทฯ ขอสงวนการเปลี่ยนแปลงรายละเอียดโดยมิได้มีการแจ้งล่วงหน้า (อุปกรณ์สถาปัตยกรรม 2562)

Ceiling installation
การติดตั้งฝ้าเพดาน

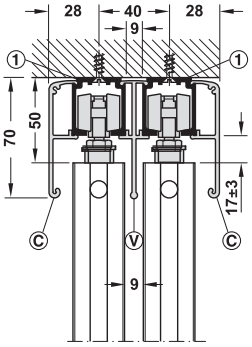

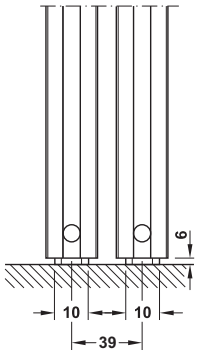

Wall mounting
การติดตั้งผนัง

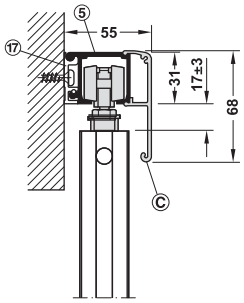

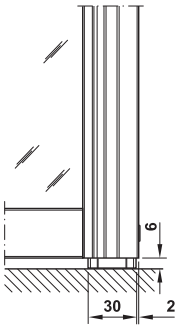

Panel dimensions without or with decorative bar profiles
ขนาดของผนังที่ไม่ติดโปรไฟล์และติดโปรไฟล์

Lateral frame profile เฟรมด้านข้าง	Panel height mm ความสูงผนัง มม.	Panel width mm ความกว้างผนัง มม.
Without clip-on profile ไม่มีฝาครอบราง		
Profile No.10, 52, 52h, 51, 20, 20h โปรไฟล์เบอร์ 10, 52, 52h, 51, 20, 20h	H - 40 H - 40	B - 46 B - 46
With clip-on profile (6 and 8 mm) มีฝาครอบราง		
Profile No.10, 52, 52h, 51, 20, 20h โปรไฟล์เบอร์ 10, 52, 52h, 51, 20, 20h	H - 42 H - 42	B - 48 B - 48

Panel dimensions with bar profiles
ขนาดของผนังที่ติดโปรไฟล์

Clip-on profile ฝาครอบราง	Panel height mm ความสูง มม.
Without ไม่มีฝาครอบราง	((H - 40) - (10 x S)) : (S + 1)
With มีฝาครอบราง	((H - 42) - (10 x S)) : (S + 1)







6

We reserve the right to alter specifications without notice (HTH Architectural Hardware 2019).
เราขอสงวนการเปลี่ยนแปลงรายละเอียดโดยไม่ต้องแจ้งล่วงหน้า (อุปกรณ์สถาปัตยกรรม เอชทีเอช 2562)

Aluflex 80, without frame

Aluflex 80, ไม่มีเฟรม

topCo CUSTOMISED
ALREADY FROM A SINGLE ITEM











Feature

- Max. door height: 2,500 mm
- Door width: 500–1,500 mm
- Adjustment facility: –5/+6 mm on running gear (TS 20 drive)
- Material: Running gear and axle steel, guide rollers plastic
- Running gear: Bottom running, 1 roller, ball bearing
- Installation: Guide track for screw fixing, running track for recess mounting or glue fixing

คุณสมบัติ

- สูงสุดความสูงประตู: 2,500 มม.
- ความกว้างประตู: 500-1,500 มม.
- การปรับความสูง: -5/+6 มม. บนชุดลูกล้อ (TS 20 drive)
- วัสดุ: ชุดลูกล้อและแกนเหล็ก,ไกด์ล้อพลาสติก, แกนเหล็ก
- ชุดลูกล้อ: ชุดลูกล้อล่าง 1 ล้อ, ลูกปืน
- การติดตั้ง: รางไกด์บนยึดด้วยสกรู, รางล่างแบบฝังพื้นหรือติดลอยโดยใช้กาว

Handle aperture
ช่องมือจับ





Handle aperture in glass, grip recess depth 12 mm,
with cover panel in grip recess (same appearance than cladding)

ช่องมือจับสำหรับบานกระจกระยะเจาะลึก 12 มม.
พร้อมฝาครอบช่องมือจับ (สีเดียวกับบานประตู)

Note
Other handle heights are available on request.
Delivery with installation.

หมายเหตุ
สามารถติดตั้งมือจับขนาดอื่นได้ตามความต้องการ
จัดส่งพร้อมติดตั้ง

Ceiling installation
การติดตั้งกับฝ้าเพดาน

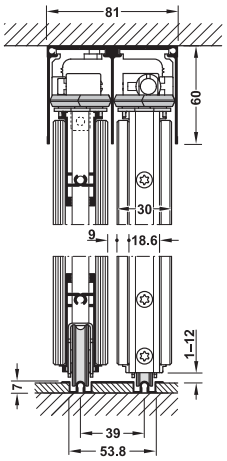

Door cladding on both sides,
bottom running track recessed

รางล่างแบบฝังพื้น รางกันแกว่งบน
ติดตั้งใต้ฝ้าเพดาน ติดกระจกสองด้าน

Wall mounting
การติดตั้งกับผนัง

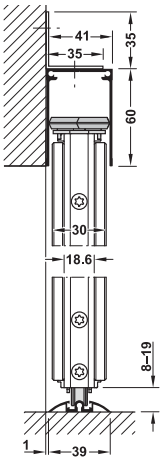

Door cladding on both sides,
bottom running track glued on

รางล่างแบบติดลอย รางกันแกว่งบน
ติดตั้งกับผนัง ติดกระจกสองด้าน

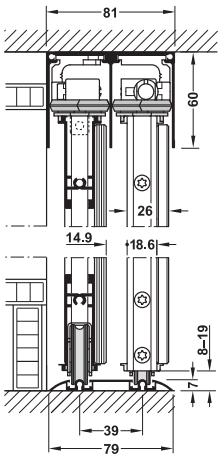

Door cladding on one side,
bottom running track

รางล่างแบบติดลอย รางกันแกว่งบน
ติดตั้งใต้ฝ้าเพดาน ติดกระจกด้านเดียว
สำหรับตู้เฟอร์นิเจอร์

We reserve the right to alter specifications without notice (HTH Architectural Hardware 2019).
บริษัทฯ ขอสงวนการเปลี่ยนแปลงรายละเอียดโดยไม่ได้มีการแจ้งล่วงหน้า (อุปกรณ์สถาปัตยกรรม 2562)

Aluflex 80, folding door

อุปกรณ์บานเฟี้ยมรุ่น Aluflex 80

topCo CUSTOMISED
ALREADY FROM A SINGLE ITEM



Feature

- Max. door height: 2,500 mm
- Max. door width: 600 mm
- Adjustment facility: +/-3mm on running gear
- Material: Running gear stainless steel precision ball bearing, nylon rollers, hinges stainless steel 304, pivot, hanger bodies and bottom guides stainless steel 316
- Installation: Top running, concealed top track, bottom guide track embedded in floor
- Version: Profile design No.50, wood and glass panels possible

คุณสมบัติ

- ความสูงประตู: สูงสุด 2,500 มม.
- ความกว้างประตู: 600 มม.
- การปรับความสูง: +/-3 มม. บนชุดลูกล้อ
- วัสดุ: ชุดลูกล้อสแตนเลสสตีลแบบระบบลูกปืน ลูกล้อไนล่อน, บานพับสแตนเลสสตีล 304, จุดหมุนและตัวกันแกว่งล่าง สแตนเลสสตีล 316
- ชุดลูกล้อ: ชุดลูกล้อล่าง 1 ล้อ, ลูกปืน
- การติดตั้ง: รางไกด์ยึดด้วยสกรู, รางล่างติดตั้งโดยใช้กาว
- รูปแบบ: โปรไฟล์เบอร์ 50 สามารถใช้กับแผงไม้และแผงกระจกได้

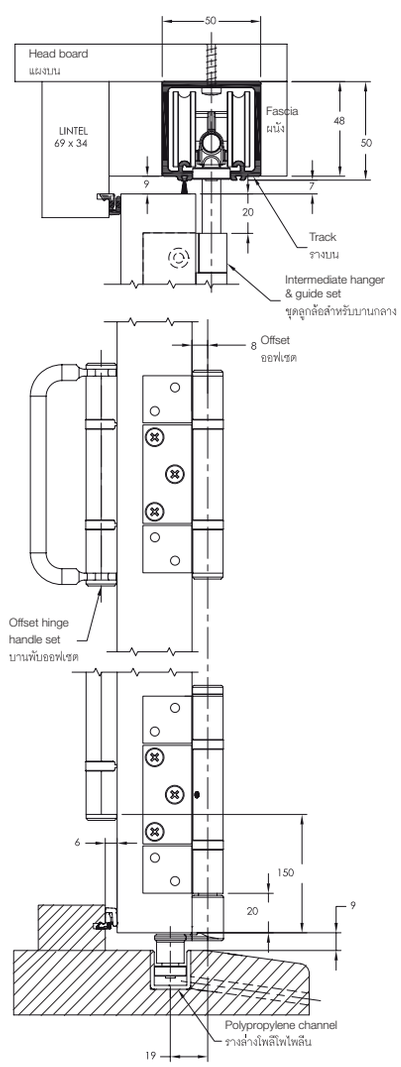

Example overview for 3 + 2 system

ตัวอย่างวิธีการติดตั้งบานเฟี้ยมสำหรับ 3 + 2 บาน

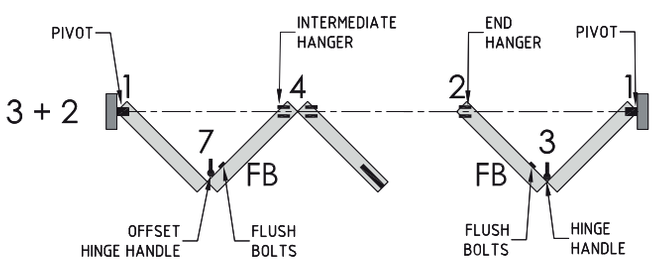

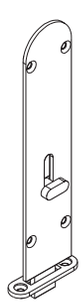

Standard flush bolt

รูปแบบกลอนฝัง

6

We reserve the right to alter specifications without notice (HTH Architectural Hardware 2019).
บริษัทฯ ขอสงวนการเปลี่ยนแปลงรายละเอียดโดยมิได้มีการแจ้งล่วงหน้า (อุปกรณ์สถาปัตยกรรม 2562)

Sliding stacking timber partitions Aperto 60/H HAWA

อุปกรณ์บานเลื่อนระบบจัดเก็บ รุ่น Aperto 60/H HAWA

topCo CUSTOMISED
ALREADY FROM A SINGLE ITEM





Stacking area:
Elegantly engineered curves

พื้นที่เก็บ:
กลไกของรางโค้งที่สวยงาม



Floor guide:
No level differences

กันแกว่งล่าง:
ไม่มีพื้นที่ต่างระดับ



Stacking at 90° to the side axis

การเก็บบานด้านข้างแบบ 90°

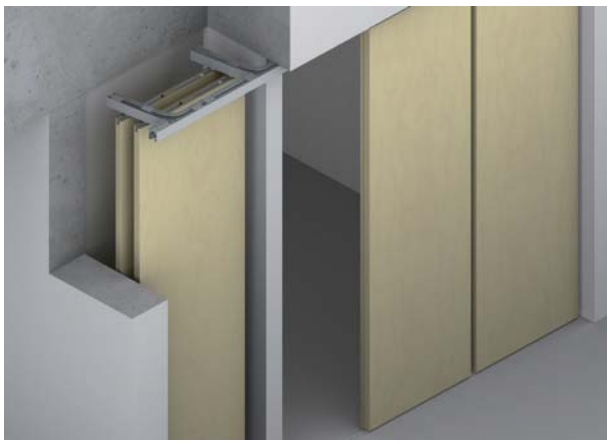

Stacking parallel to the side axis

การเก็บบานด้านข้างแบบขนาน

Features

- Top hung system for light weight timber partitions up to 9 panels with an overall opening width up to 8,500 mm
- Minimal stacking area space
- Impractical designs such as partitions from a counter top to ceiling are possible
- Ideal for most residential and commercial partitions

Technical data

- For panel thickness: 35–50 mm
- Panel width: 550–950 mm, panel height: 2,600 mm
- Max. panel weight: 60 kg
- Vertical adjustment +/- 3 mm

Material/Finish

- Top track, bottom guide channel: Aluminium anodized satin

คุณสมบัติ

- ระบบจัดเก็บบานน้ำหนักเบา สูงสุดถึง 9 บาน ระยะเปิดกว้างที่สุด 8,500 มม.
- ไม่เปลืองพื้นที่สำหรับชุดจัดเก็บบาน
- ดีไซน์ที่แปลกเช่น ฉากกั้นจากท็อปเคาน์เตอร์ถึงฝ้าเพดาน
- เหมาะสำหรับแบ่งห้องและฉากกั้นในบ้านพักอาศัย

ข้อมูลทางเทคนิค

- สำหรับบานไม้หนา 35-50 มม.
- ประตูกว้าง 550-990 มม. ประตูสูงไม่เกิน 2,600 มม. ต่อหนึ่งบานประตู
- สามารถรับน้ำหนักประตูสูงสุด 60 กก. ต่อหนึ่งบานประตู
- สามารถปรับความสูงบานประตูสูงสุด +/- 3 มม.

วัสดุ/สี

- รางบน, รางล่าง: อะลูมิเนียมอโนไดซ์

For more information, please contact our sales department.
หากท่านต้องการรายละเอียดเพิ่มเติม กรุณาติดต่อฝ่ายขายของเรา
Info@hafele.co.th

We reserve the right to alter specifications without notice (HTH Architectural Hardware 2019).
เราขอสงวนการเปลี่ยนแปลงรายละเอียดได้โดยไม่ต้องแจ้งล่วงหน้า (อุปกรณ์สถาปัตยกรรม 2562)

Folding wall and access door fitting Variofold 80/H HAWA

อุปกรณ์ผนังบานเฟี้ยม รุ่น Variofold 80/H HAWA

topCo CUSTOMISED
ALREADY FROM A SINGLE ITEM

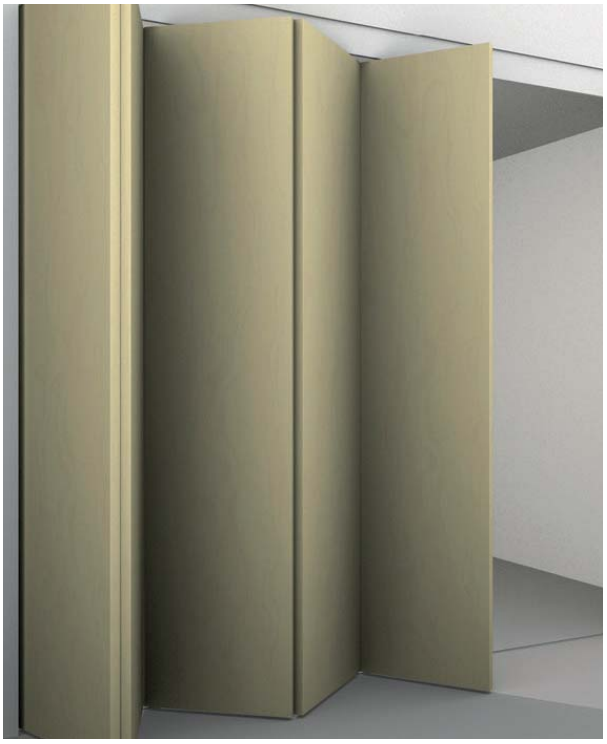

Features
- Guide with zero clearance, hinge with heavy duty bearing
- For flexible room parittioning and screen
- Low wear and tear
- Quiet running action
- Height adjustment ±3 mm

Technical data
- For door width: 500–900 mm
- Fro door thickness: 35–45 mm
- Internal opening width 1-slide system 6 m, 2-slide system 12 m

คุณสมบัติ
- รางล่างปรับระยะศูนย์องศา, บานพับประตูสำหรับการใช้งานหนัก
- สำหรับกั้นผนังบานเลื่อน
- การสึกหรอต่ำ
- ระบบปราศจากเสียงรบกวน
- สามารถปรับความสูง-ต่ำบานได้ ±3 มม.

ข้อมูลทางเทคนิค
- สำหรับความกว้างบาน 500-900 มม.
- สำหรับความหนา 35-45 มม.
- ความกว้างช่องเปิดรวม 1 ด้าน 6 ม., 2 ด้าน 12 ม.

Position and type of locks
ตำแหน่งและประเภทการล็อค

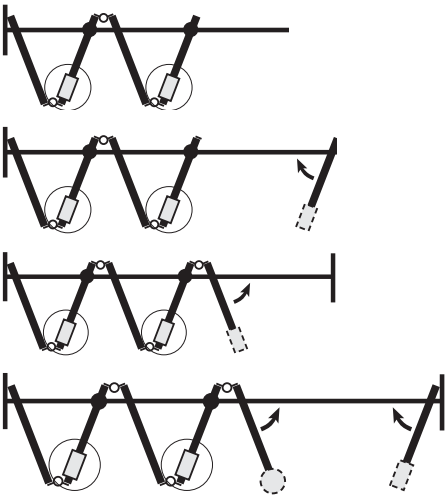

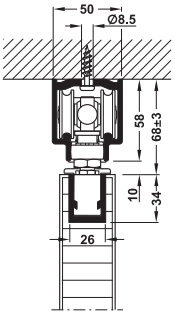

Basic set with pivot bearing and guide
การติดตั้งชุดจุดหมุนพร้อมล้อกันแกว่ง

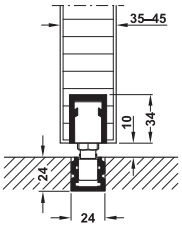

Basic set with pivot bearing without guide
การติดตั้งชุดจุดหมุนแบบไม่มีล้อกันแกว่ง

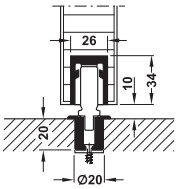

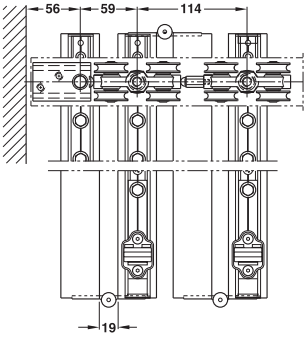

Pin lock or espagnolette lock
อุปกรณ์สำหรับยึดบาน

Lever action flush bolt provided on site
กลอนฝัง (จัดหาโดยลูกค้า)

Mortise lock provided on site
ตลับกุญแจ (จัดหาโดยลูกค้า)

Access door
ประตูทางเข้า

For more information, please contact our sales department.
หากท่านต้องการรายละเอียดเพิ่มเติม กรุณาติดต่อฝ่ายขายของเรา
Info@hafele.co.th

We reserve the right to alter specifications without notice (HTH Architectural Hardware 2019).
บริษัทฯ ขอสงวนการเปลี่ยนแปลงรายละเอียดโดยไม่ต้องแจ้งให้ทราบล่วงหน้า (อุปกรณ์สถาปัตยกรรม 2562)

Folding wall and access door fitting Centerfold 80/H HAWA

อุปกรณ์ผนังบานเฟี้ยมกลางบาน Centerfold 80/H HAWA

topCo CUSTOMISED
ALREADY FROM A SINGLE ITEM

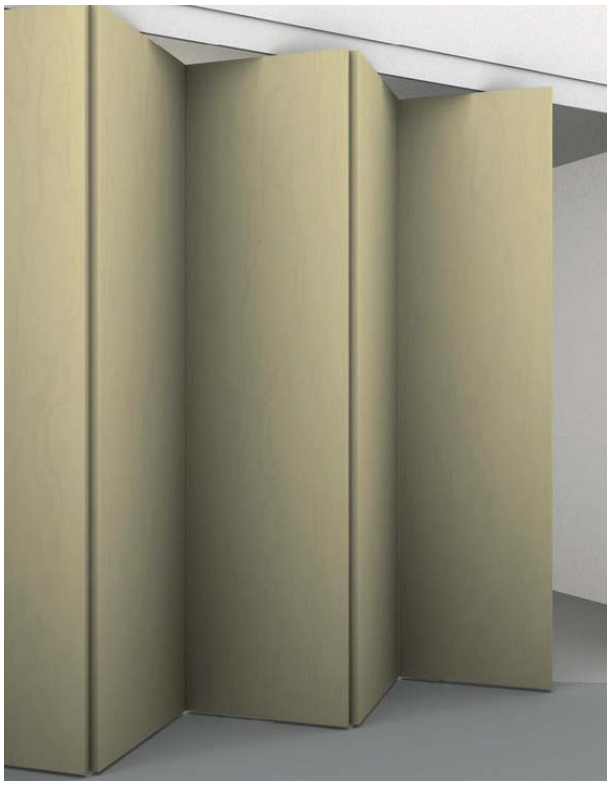

Features

- Guide with zero clearance, hinge with heavy duty bearing
- For flexible room partitioning and screen
- Low wear and tear
- Quiet running action
- Height adjustment ±3 mm

Technical data

- For door width: 500–900 mm
- Fro door thickness: 35–45 mm
- Internla opening width 1-slide system 6 m, 2-slide system 12 m

คุณสมบัติ

- รางล่างปรับระยะศูนย์องศา, บานพับประตูสำหรับการใช้งานหนัก
- สำหรับกั้นผนังบานเลื่อน
- การสึกหรอต่ำ
- ระบบปราศจากเสียงรบกวน
- สามารถปรับความสูง-ต่ำบานได้ ±3 มม.

ข้อมูลทางเทคนิค

- สำหรับความกว้างบาน 500-900 มม.
- สำหรับความหนา 35-45 มม.
- ตวามกว้างช่องเปิดรวม 1 ด้าน 6 ม., 2 ด้าน 12 ม.

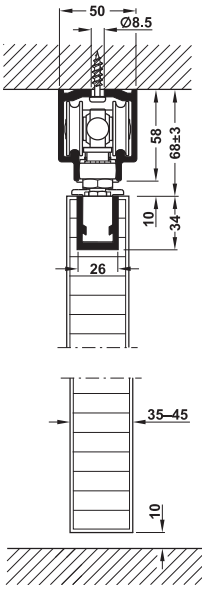

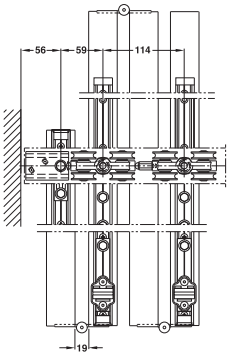

Position and type of locks

ตำแหน่งและประเภทการล็อค

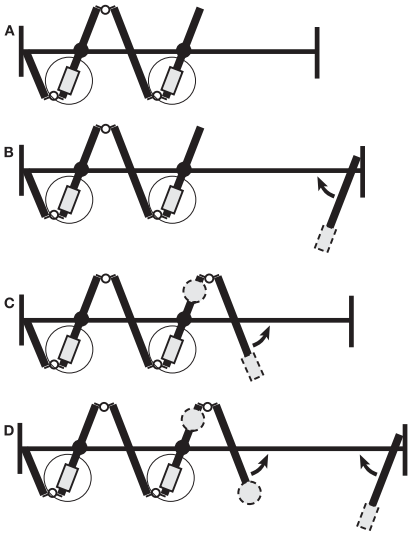

Pin lock or espagnolette lock
หมุดสำหรับยึดบาน

Lever action flush bolt provided on site
กลอนฝัง (จัดหาโดยลูกค้า)

Mortise lock provided on site
ตลับกุญแจ (จัดหาโดยลูกค้า)

Access door
ประตูทางเข้า

Fitting set อุปกรณ์ครบชุด	Cat. No. รหัสสินค้า
	943.27.103

For more information, please contact our sales department.
หากท่านต้องการรายละเอียดเพิ่มเติม กรุณาติดต่อฝ่ายขายของเรา
Info@hafele.co.th

We reserve the right to alter specifications without notice (HTH Architectural Hardware 2019).
บริษัทฯ ขอสงวนการเปลี่ยนแปลงรายละเอียดโดยมิได้มีการแจ้งล่วงหน้า (อุปกรณ์สถาปัตยกรรม 2562)

Sliding stacking timber partitions Variotec 150/H HAWA

อุปกรณ์บานเลื่อนระบบจัดเก็บ รุ่น Variotec 150/H HAWA

topCo CUSTOMISED
ALREADY FROM A SINGLE ITEM



Features

- For large timber partition panels
- High performance track curves gives complete freedom design
- Huge range of panel layout configurations
- Great felexibility in parking area designs
- Enabling the use of all available opening spaceto be maximised
- Parallel and perpendicular stacking arrangements are possible

Technical data

- Min. panel thickness: 40 mm (with integral brush seals 50 mm)
- Panel width: 1,000 mm
- Max. panel weight: 150 kg
- Vertical adjustement +6/-3

Material/Finish

- Top track, bottom guide channel: Aluminium anodized

คุณสมบัติ

- สำหรับระบบบานเลื่อนระบบจัดเก็บบานไม้ขนาดใหญ่
- รางโค้งคุณภาพดีให้อิสระในการออกแบบ
- มีรูปแบบของลักษณะการวางพื้นที่จัดเก็บบานหลากหลาย
- พื้นที่จัดเก็บบานปรับเปลี่ยนได้ตามความเหมาะสม
- ช่วยเพิ่มพื้นที่การใช้งาน
- สามารถเลือกระบบจัดเก็บแบบขนาน หรือแบบ 90° ได้

ข้อมูลทางเทคนิค

- สำหรับบานไม้หนามากกว่า 40 มม. (พร้อมซีลขนแปรง 50 มม.)
- ประตูกว้าง 1,000 มม.
- สามารถรับน้ำหนักประตูสูงสุด 150 กก. ต่อหนึ่งบานประตู
- สามารถปรับความสูงบานประตูสูงสุด +6/-3 มม.

วัสดุ/สี

- รางบน, รางล่าง: อะลูมิเนียมอโนไดซ์

Fitting set อุปกรณ์ครบชุด	Cat. No. รหัสสินค้า
–	946.13.000

For more information, please contact our sales department.
หากท่านต้องการรายละเอียดเพิ่มเติม กรุณาติดต่อฝ่ายขายของเรา
Info@hafele.co.th

6

We reserve the right to alter specifications without notice (HTH Architectural Hardware 2019).
เรายังคงสงวนการเปลี่ยนแปลงรายละเอียดได้โดยไม่ต้องแจ้งล่วงหน้า (อุปกรณ์สถาปัตยกรรม เฮช์ 2562)

Sliding stacking glass partitions Aperto 60/GL HAWA

อุปกรณ์บานเลื่อนระบบจัดเก็บ รุ่น Aperto 60/GL HAWA

topCo CUSTOMISED
ALREADY FROM A SINGLE ITEM



Features
- Top hung system for lighter weight fully glazed full height room partitions
- Allows a completely flush partition
- Minimal stacking area space
- Impractical designs, such as partitions from a counter top to ceiling
- For most residential and commercial floor to ceiling partitions

Technical data
- Min. glass thickness: 8 and 10 mm (toughened safety glass)
- Max. panel weight: 60 kg, max. panel height: 2,600 mm
- Vertical adjustement +/-3
- Min. panel width: 500 mm
- Max. panel width for:
  Stacking 90°, sliding or pivot door 950 mm
  Stacking parallel, sliding door 1,100 mm
  Stacking parallel, pivot door 1,200 mm

Material/Finish
- Top track, bottom guide channel: Aluminium silver anodized

คุณสมบัติ
- สำหรับบานกระจกน้ำหนักเบา
- สำหรับผนังฉากกั้นที่อยู่บนระนาบเดียวกัน
- ไม่เปลืองพื้นที่สำหรับชุดจัดเก็บบาน
- ดีไซน์ที่แปลก เช่น ฉากกั้นจากท็อปเคาน์เตอร์ถึงฝ้าเพดาน
- เหมาะสำหรับแบ่งห้องและฉากกั้นในบ้านพักอาศัย

ข้อมูลทางเทคนิค
- ความหนากระจกนิรภัย 8/10 มม. (กระจกนิรภัย)
- สามารถรับน้ำหนักประตูสูงสุด 60 กก ความสูงบานสูงสุด 2,600 มม.
- สามารถปรับระยะสูงต่ำ +/-3 มม.
- ความกว้างบานไม่น้อยกว่า 500 มม.
- สำหรับความกว้างบานสูงสุด
  การเก็บแบบ 90°, กว้างสูงสุด 950 มม.
  การเก็บแบบขนาน, กว้างสูงสุด 1,100 มม.
  การเก็บแบบขนาน, กว้างสงสุด 1,200 มม.

วัสดุ/สี
- รางบน, รางล่าง: อะลูมิเนียมสีเงินอโนไดซ์



Stacking at 90° to the side axis
การเก็บบานด้านข้างแบบ 90°



Stacking parallel to the side axis
การเก็บบานด้านข้างแบบขนาน

Fitting set อุปกรณ์ครบชุด	Cat. No. รหัสสินค้า
	943.31.017

For more information, please contact our sales department.
หากท่านต้องการรายละเอียดเพิ่มเติม กรุณาติดต่อฝ่ายขายของเรา
Info@hafele.co.th

We reserve the right to alter specifications without notice (HTH Architectural Hardware 2019).
เราขอสงวนการเปลี่ยนแปลงรายละเอียดโดยไม่ต้องแจ้งให้ทราบล่วงหน้า (อุปกรณ์สถาปัตยกรรม 2562)

Sliding folding frameless glass partition Variofold 80/GV HAWA

อุปกรณ์บานเฟี้ยมกระจกบานเปลือย รุ่น Variofold 80/GV HAWA

topCo CUSTOMISED
ALREADY FROM A SINGLE ITEM





Examples of panel sets
ลักษณะการติดตั้ง


Set for 2-leaf unit
บานเฟี้ยม 2 บาน


Set for 4-leaf unit
บานเฟี้ยม 4 บาน


Set for 6+1-leaf unit
บานเฟี้ยม 6+1 บาน

Features
- For 2-, 4- and 6-leaf top hung folding frameless glass doors
- Single pivot doors permitted

Technical data
- For glass thickness:
  Toughened safety glass: 10,12 or 12.7 mm,
  Laminated safety glass: 10.8–13 mm
- Min. door width: 400 mm
- Max. door width: 900 mm
- Max. door height: 2,600 mm
- Max. door weight per leaf: 80 kg

Material/Finish
- Top track: Aluminium silver anodized
- Bottom channel: Aluminium/brass

คุณสมบัติ
- สำหรับบานเฟี้ยม 2-, 4- และ 6-บานกระจกบานเปลือยริมบาน
- สามารถใช้ร่วมกับบานเปิดได้

ข้อมูลทางเทคนิค
- สำหรับกระจกนิรภัยหนา 10, 12 หรือ 12.7 มม.
  สำหรับกระจกนิรภัยลามิเนตหนา 10.8 - 13 มม.
- ประตูกว้างอย่างน้อย 400 มม.
- ประตูกว้างไม่เกิน 900 มม.
- ประตูสูงไม่เกิน 2,600 มม.
- สามารถรับน้ำหนักประตูสูงสุด 80 กก.

วัสดุ/สี
- รางบน: อะลูมิเนียมสีเงินอโนไดซ์
- รางล่าง: อะลูมิเนียม/ทองเหลือง

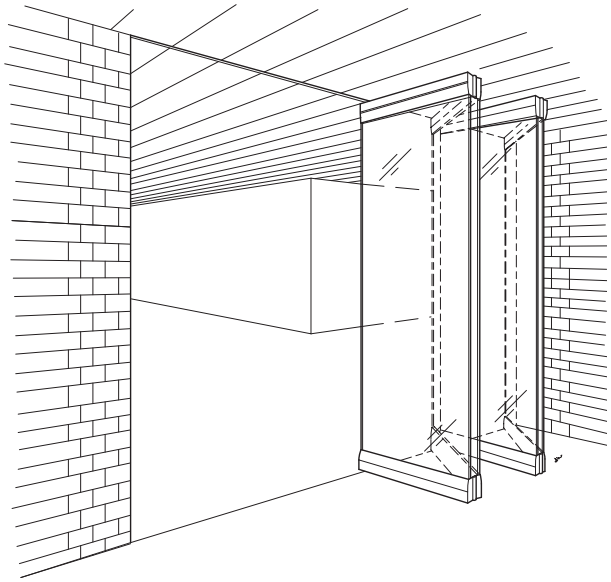

Note
Top track can not be curved. First door is pivoted and end capped.
2 door suits may be installed without bottom channel.

หมายเหตุ
รางบนไม่สามารถดัดโค้งได้ สามารถใช้ร่วมกับบานเปิดได้เป็นบานแรก
สำหรับบานคู่ (2 บาน) สามารถติดตั้งได้โดยไม่ต้องใช้รางล่าง

Fitting set อุปกรณ์ครบชุด	Cat. No. รหัสสินค้า
	943.29.017


For more information, please contact our sales department.
หากท่านต้องการรายละเอียดเพิ่มเติม กรุณาติดต่อฝ่ายขายของเรา
Info@hafele.co.th

We reserve the right to alter specifications without notice (HTH Architectural Hardware 2019).
บริษัทฯ ขอสงวนการเปลี่ยนแปลงรายละเอียดโดยไม่ต้องแจ้งให้ทราบล่วงหน้า (อุปกรณ์สถาปัตย์ เมษายน 2562)

Sliding folding frameless glass partition Centrefold 80/GV HAWA

อุปกรณ์บานเฟี้ยมกระจกบานเปลือย รุ่น Centrefold 80/GV HAWA

topCo CUSTOMISED
ALREADY FROM A SINGLE ITEM

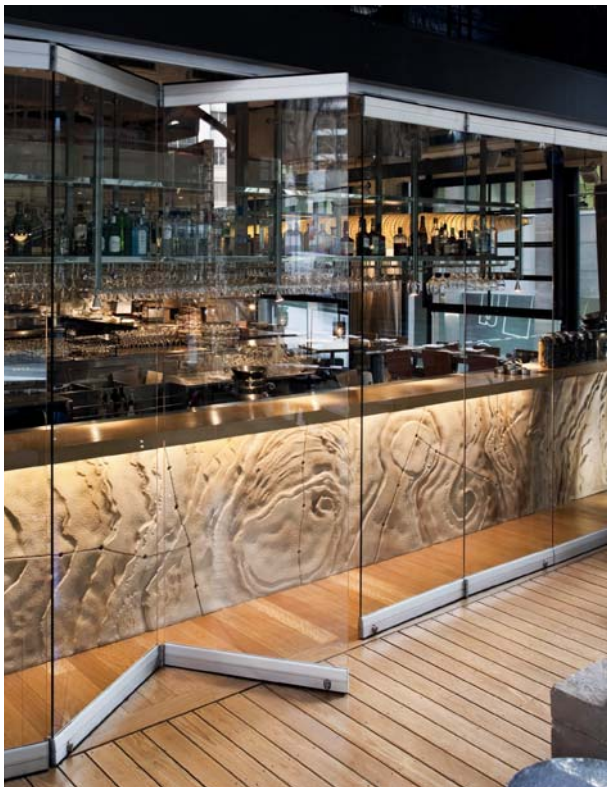



Examples of panel sets
ลักษณะการติดตั้ง


Set for 2½-leaf unit
บานเฟี้ยม 2½ บาน


Set for 3½-leaf unit
บานเฟี้ยม 3½ บาน


Set for 5½-leaf unit
บานเฟี้ยม 5½ บาน

Features
- To suit centre fold configuration for up to 5½ glass panels
- Single pivot doors from opposite jamb as no access doors permitted

Technical data
- For glass thickness:
  Toughened safety glass: 10, 12 or 12.7 mm,
  Laminated safety glass: 10.8-13 mm
- Min. door width: 500 mm
- Max. door width: 900 mm
- Max. door height: 2,600 mm
- Max. door weight per leaf: 80 kg

Material/Finish
- Top track: Aluminium silver anodized
- Bottom channel: Aluminium

คุณสมบัติ
- สำหรับบานเฟี้ยม กระจกบานเปลือยกลางบานมากที่สุด 5½ บาน
- สามารถใช้ร่วมกับบานเปิดได้

ข้อมูลทางเทคนิค
- สำหรับกระจกนิรภัยหนา 10, 12 หรือ 12.7 มม.
  สำหรับกระจกนิรภัยลามิเนตหนา 10.8-13 มม.
- ประตูกว้างอย่างน้อย 500 มม.
- ประตูกว้าง 900 มม.
- ประตูสูงไม่เกิน 2,600 มม.
- สามารถรับน้ำหนักประตูสูงสุด 80 กก.

วัสดุ/สี
- รางบน: อะลูมิเนียมสีเงินอโนไดซ์
- รางล่าง: อะลูมิเนียม

Fitting set อุปกรณ์ครบชุด	Cat. No. รหัสสินค้า
	943.27.104


For more information, please contact our sales department.
หากท่านต้องการรายละเอียดเพิ่มเติม กรุณาติดต่อฝ่ายขายของเรา
Info@hafele.co.th

We reserve the right to alter specifications without notice (HTH Architectural Hardware 2019).
เราขอสงวนการเปลี่ยนแปลงรายละเอียดโดยไม่ได้มีการแจ้งล่วงหน้า (อุปกรณ์สถาปัตยกรรม 2562)

Sliding stacking glass partitions Variotec 150/GV HAWA

อุปกรณ์บานเลื่อนระบบจัดเก็บ รุ่น Variotec 150/GV HAWA

topCo CUSTOMISED
ALREADY FROM A SINGLE ITEM





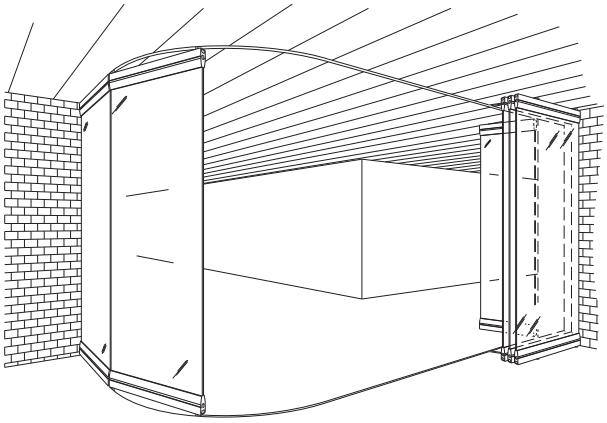

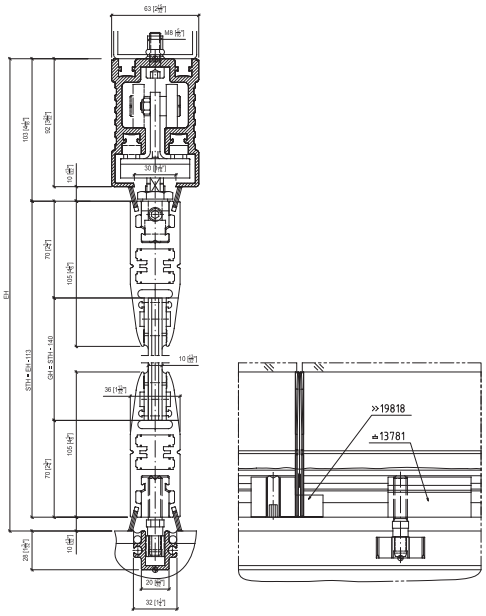

Features

- For large glazed partition panels
- Providing of complete solutions for room devision and separation
- Complete freedom of design
- Huge range of panel layout configurations
- Great flexibility in parking area design
- State of the art two point suspension trolley hangers allow glazed panels to be moved extremely quietly and smoothly along tracks

Technical data

- Glass thickness: 10 and 12 mm
- Max. panel width: 1,500 mm
- Max. panel height: 3,500 mm
- Max. panel weight: 150 kg
- Vertical adjustement +6/-3
- Minimum axis radius: 4,000 mm

Material/Finish

- Top track, bottom guide channel: Aluminium silver anodized
- Horiz. glass suspension, retainer profiles: Aluminium silver anodized

คุณสมบัติ

- สำหรับระบบบานเลื่อนระบบจัดเก็บบานกระจกขนาดใหญ่
- เป็นทางเลือกสำหรับระบบฉากหรือผนังกั้นห้อง
- ให้อิสระในการออกแบบ
- มีรูปแบบของลักษณะการวางพื้นที่จัดเก็บบานหลากหลาย
- พื้นที่จัดเก็บบานปรับเปลี่ยนได้ตามความเหมาะสม
- เพลทแขวนบานแบบสองจุดช่วยให้การเลื่อนบานลื่นและเงียบ

ข้อมูลทางเทคนิค

- สำหรับบานกระจกนิรภัยหนา 10 หรือ 12 มม.
- ประตูกว้าง 1,500 มม.
- ประตูสูงไม่เกิน 3,500 มม.
- สามารถรับน้ำหนักประตูสูงสุด 150 กก. ต่อหนึ่งบานประตู
- สามารถปรับความสูงบานประตูสูงสุด +6/-3 มม.
- รางบน, รางล่าง สามารถดัดโค้งได้องศาอย่างน้อย 4,000 มม.

วัสดุ/สี

- รางบน, รางล่าง: อะลูมิเนียมสีเงินอโนไดซ์
- แถบหนีบกระจก: อะลูมิเนียมสีเงินอโนไดซ์

Fitting set อุปกรณ์ครบชุด	Cat. No. รหัสสินค้า
	946.13.001

For more information, please contact our sales department.
หากท่านต้องการรายละเอียดเพิ่มเติม กรุณาติดต่อฝ่ายขายของเรา
Info@hafele.co.th

6

We reserve the right to alter specifications without notice (HTH Architectural Hardware 2019).
เราขอสงวนการเปลี่ยนแปลงรายละเอียดโดยไม่ต้องแจ้งให้ทราบล่วงหน้า (อุปกรณ์สถาปัตย์ เมษายน 2562)

Sliding stacking tall glass panels Variotec 150/GR HAWA

อุปกรณ์บานเลื่อนระบบจัดเก็บ รุ่น Variotec 150/GR HAWA



topCo CUSTOMISED
ALREADY FROM A SINGLE ITEM

Features
- Frame profile for all-glass sliding walls
- Enhance rigidity for tall glass structures
- Slimline design meets highest aesthetic requirements
- For thoughened safety or laminated glass panels
- Installation with curved tracks are possible
- Changes in direction between 16° and 90°

Technical data
- Max. glass thickness:
  Toughened safety glass 10, 12 and 12.7 mm
  Laminated safety glass up to 13 mm
- Max. door width 1,000 mm
- Max. panel height: 3,500 mm
- Max. panel weight: 150 kg

Material/Finish
- Top track, bottom guide channel: Aluminium anodized satin

คุณสมบัติ
- ระบบเฟรมสำหรับบานเลื่อนกระจก
- ทำให้โครงสร้างแข็งแรงสำหรับกระจกบานสูง
- ขนาดเฟรมบางและสวยงาม
- สำหรับกระจกนิรภัยและกระจกนิรภัยลามิเนต
- สามารถดัดโค้งตามรูปที่ต้องการได้
- สามารถเปลี่ยนทิศทางบานเลื่อนได้ 16° ถึง 90°

ข้อมูลทางเทคนิค
- สำหรับบานกระจกนิรภัยหนา 10, 12 หรือ 12.7 มม.
- ประตูกว้าง 1,000 มม.
- ประตูสูงไม่เกิน 3,500 มม.
- สามารถรับน้ำหนักประตูสูงสุด 150 กก. ต่อหนึ่งบานประตู

วัสดุ/สี
- รางบน, รางล่าง: อะลูมิเนียมอโนไดซ์

up to 15°
ที่มุม 15°

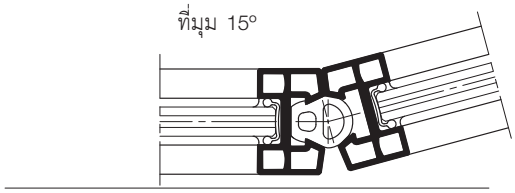

Changes of 16° to 90°
ระหว่างประตูบานเลื่อนที่มุม
15° ถึง 90°

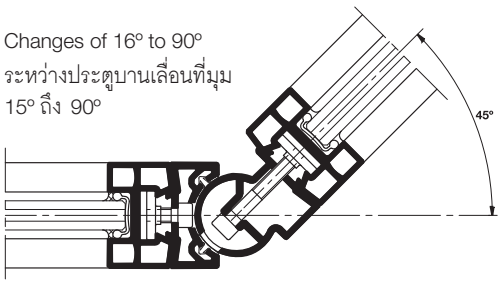

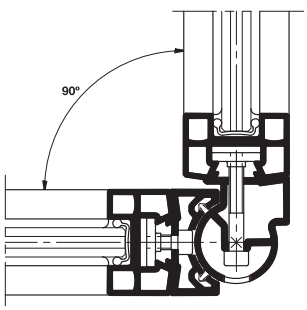

Changes of direction
จุดเชื่อมต่อเปลี่ยนทิศทางบานเลื่อน

Fitting set อุปกรณ์ครบชุด	Cat. No. รหัสสินค้า
	946.13.002

For more information, please contact our sales department.
หากท่านต้องการรายละเอียดเพิ่มเติม กรุณาติดต่อฝ่ายขายของเรา
Info@hafele.co.th

We reserve the right to alter specifications without notice (HTH Architectural Hardware 2019).
บริษัทฯ ขอสงวนการเปลี่ยนแปลงรายละเอียดได้โดยมิได้แจ้งให้ทราบล่วงหน้า (อุปกรณ์สถาปัตยกรรม 2562)



We reserve the right to alter specifications without notice (HTH Architectural Hardware 2019).
บริษัทฯ ขอสงวนการเปลี่ยนแปลงรายละเอียดโดยไม่ต้องแจ้งล่วงหน้า (อุปกรณ์สถาปัตยกรรม 2562)

Sliding System ALUTEC 100

ระบบบานเลื่อนกระจก ALUTEC 100

topCo CUSTOMISED
ALREADY FROM A SINGLE ITEM





Features
- Open and close comfortable and easy
- Flexible for customer requirement
- Easy for maintenance or service
- Profile with slim version modern and luxury
- For room division and separation
- Suitable for tempered safety glass, laminated glass
- Lock system: Internal lock or external lock with profile cylinder of the sliding panel
- With 3 and 5 tracks slide and guide rail

Technical data
- Max. door height: 2,800 mm
- Max. door width: 1,000 mm; smaller size on request
- Max. door weight per leaf 80 kg
- For glass thickness:10-12 mm

Material
- Aluminium profile (thickness: 1.8-2.0 mm)
- Powder coated, anodise and wood texture

คุณสมบัติ
- ง่ายสำหรับการเปิด-ปิด
- สามารถทำให้เหมาะสมกับความต้องการของลูกค้า
- สามารถทำความสะอาดและรักษาความสะอาดง่าย
- รูปแบบรางบางทำให้ดูทันสมัย และหรูหรา
- ผนังกั้นแบ่งห้อง
- เหมาะสำหรับกระจกเทมเปอร์และกระจกนิรภัยลามิเนต
- ระบบล็อค: ล็อคจากด้านในหรือด้านนอก
- สามารถติดตั้งรางบนและรางล่าง 3 และ 5

ข้อมูลทางเทคนิค
- สำหรับความสูงบานสูงสุด 2,800 มม.
- สำหรับความกว้างบานสูงสุด 1,000 มม.
- สามารถรับน้ำหนักบานสูงสุด 80 กก. ต่อบานประตู
- สำหรับกระจกหนา 10-12 มม.

วัสดุ
- ความหนาเฟรมอะลูมิเนียม 1.8-2.0 มม.
- สามารถเลือกพ่นสีฝุ่น, อะลูมิเนียม หรือลายไม้

Section for installation

รูปแบบการติดตั้ง

Frameless sliding door:
บานเลื่อนกระจกเปลือยแบบ:

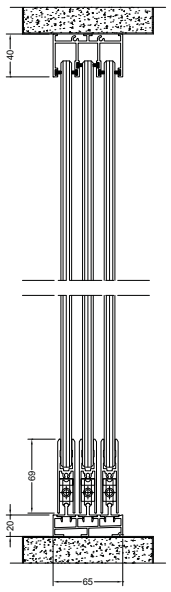

3 tracks
แบบ 3 ราง

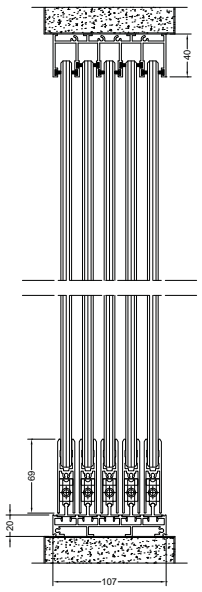

5 tracks
แบบ 5 ราง

Design option

รูปแบบ

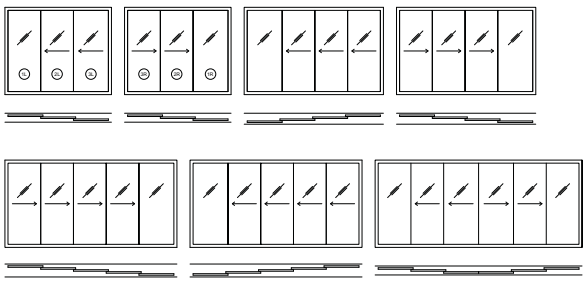

Version รูปแบบ	Cat. No. รหัสสินค้า
Frameless sliding door บานเลื่อนกระจกเปลือย	946.26.010

For more information, please contact our sales department.
หากท่านต้องการรายละเอียดเพิ่มเติม กรุณาติดต่อฝ่ายขายของเรา
Info@hafele.co.th

We reserve the right to alter specifications without notice (HTH Architectural Hardware 2019).
บริษัทฯ ขอสงวนการเปลี่ยนแปลงรายละเอียดโดยไม่ได้มีการแจ้งล่วงหน้า (อุปกรณ์สถาปัตย์แฮร์ 2562)

Sliding System ALUTEC 120

ระบบบานเลื่อน ALUTEC 120

topCo CUSTOMISED
ALREADY FROM A SINGLE ITEM





Features
- Open and close comfortable and easy
- Suitable for large panel size
- Flexible for customer requirement
- Suitable for exterior door

Technical data
- Max. door height: 3,000 mm
- Max. door width: 2,000 mm
- Max. door weight per leaf 120 kg
- Suitable for all type of glass
- For glass (thickness of 6-22 mm)

Optional
- Combination with mosquito screen
- Double glazing with venetian blind
- Special glass colour

Material
- Aluminium profile thickness: 1.8-2.0 mm
- Powder coated, anodize and wood texture

คุณสมบัติ
- ง่ายสำหรับการเปิด-ปิด
- เหมาะสำหรับบานเลื่อนขนาดใหญ่
- สามารถทำให้เหมาะสมกับความต้องการของลูกค้า
- เหมาะสำหรับติดตั้งภายนอก

ข้อมูลทางเทคนิค
- สำหรับความสูงบานสูงสุด 3,000 มม.
- สำหรับความกว้างบานสูงสุด 2,000 มม.
- สามารถรับน้ำหนักบานสูงสุด 120 กก. ต่อบานประตู
- เหมาะสำหรับกระจกทุกประเภท
- สำหรับกระจกหนา 6-22 มม.

ฟังก์ชันเสริม
- สามารถเพิ่มฉากกั้นแมลง
- กระจกสองชั้นพร้อมม่านปรับแสง
- สามารถเลือกสีกระจก

วัสดุ
- ความหนาเฟรมอะลูมิเนียม 1.8-2.0 มม.
- สามารถเลือกพ่นสีฝุ่น, อะลูมิเนียม หรือลายไม้

Version รูปแบบ	Cat. No. รหัสสินค้า
Sliding door 2-track บานเลื่อนแบบ 2 ราง	946.26.012
Sliding door 3-track บานเลื่อนแบบ 3 ราง	946.26.013

For more information, please contact our sales department.
หากท่านต้องการรายละเอียดเพิ่มเติม กรุณาติดต่อฝ่ายขายของเรา
Info@hafele.co.th

6

We reserve the right to alter specifications without notice (HTH Architectural Hardware 2019).
เรายังคงสงวนสิทธิ์ในการเปลี่ยนแปลงรายละเอียดโดยไม่ต้องแจ้งให้ทราบล่วงหน้า (อุปกรณ์สถาปัตยกรรมเฮทีเอช 2562)

Sliding System ALUTEC 130

ระบบบานเลื่อน ALUTEC 130

topCo CUSTOMISED
ALREADY FROM A SINGLE ITEM





Features
- Open and close comfortable and easy
- Suitable for large panel size
- Flexible for customer requirement
- Suitable for exterior door

Technical data
- Max. door height: 3,500 mm
- Max. door width: 1,000 mm
- Max. door weight per leaf 120 kg
- Suitable for all type of glass
- For Glass thickness of 6-22 mm

Optional
- Combination with insect screen
- Double glazing with venetian blind
- Special glass colour

Material
- Aluminium profile (thickness: 1.8-2.0 mm)
- Powder coated, anodize and wood texture

คุณสมบัติ
- ง่ายสำหรับการเปิด-ปิด
- เหมาะสำหรับบานเลื่อนขนาดใหญ่
- สามารถทำให้เหมาะสมกับความต้องการของลูกค้า
- เหมาะสำหรับติดตั้งกึ่งภายนอก

ข้อมูลทางเทคนิค
- สำหรับความสูงบานสูงสุด 3,500 มม.
- สำหรับความกว้างบานสูงสุด 1,000 มม.
- สามารถรับน้ำหนักบานสูงสุด 120 กก. ต่อบานประตู
- เหมาะสำหรับกระจกทุกประเภท
- สำหรับกระจกหนา 6-22 มม.

ฟังก์ชันเสริม
- สามารถเพิ่มฉากกั้นแมลง
- กระจกสองชั้นพร้อมม่านปรับแสง
- สามารถเลือกสีกระจก

วัสดุ
- ความหนาเฟรมอะลูมิเนียม 1.8-2.0 มม.
- สามารถเลือกพ่นสีฝุ่น, อะลูมิเนียม หรือลายไม้

Section for installation

รูปแบบการติดตั้ง

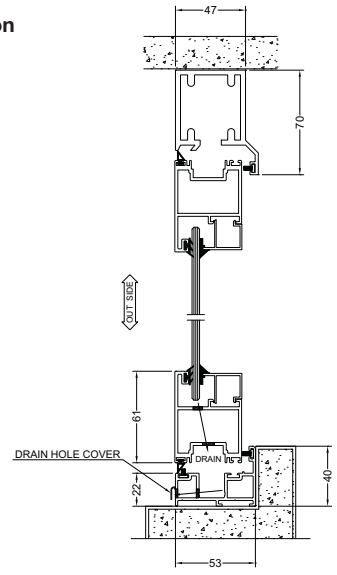

Design options

รูปแบบ

For folding system

สำหรับบานเฟี้ยม

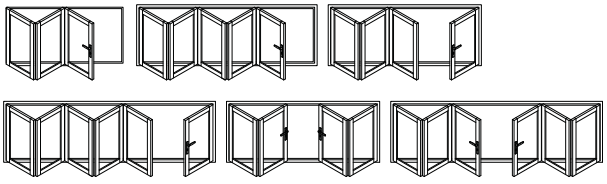

For casement

สำหรับบานหน้าต่าง

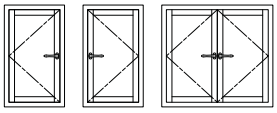

Version รูปแบบ	Cat. No. รหัสสินค้า
Casement door system บานเลื่อนหน้าต่าง	946.26.014
Folding door system บานเฟี้ยมบานประตู	946.26.015

For more information, please contact our sales department.
หากท่านต้องการรายละเอียดเพิ่มเติม กรุณาติดต่อฝ่ายขายของเรา
Info@hafele.co.th

We reserve the right to alter specifications without notice (HTH Architectural Hardware 2019).
บริษัทฯ ขอสงวนการเปลี่ยนแปลงรายละเอียดโดยมิได้มีการแจ้งล่วงหน้า (อุปกรณ์สถาปัตยกรรม 2562)

Casement window/awning system ALUTEC 140

ระบบบานหน้าต่าง ALUTEC 140

topCo CUSTOMISED
ALREADY FROM A SINGLE ITEM





Features
- Open and close comfortable and easy
- Suitable for large panel size
- Flexible for customer requirement
- Suitable for exterior door
- Suitable for all type of glass

Technical data
- Max. door height: 3,000 mm
- Max. door width: 1,000 mm
- Max. door weight per leaf 120 kg
- For glass thickness of 6-22 mm

Optional
- Combination with insect screen
- Double glazing with venetian blind
- Special glass colour

Material
- Aluminium profile (thickness: 1.8-2.0 mm)
- Powder coated, anodize and wood texture

คุณสมบัติ
- ง่ายสำหรับการเปิด-ปิด
- เหมาะสำหรับบานเลื่อนขนาดใหญ่
- สามารถทำให้เหมาะสมกับความต้องการของลูกค้า
- เหมาะสำหรับติดตั้งภายนอก
- เหมาะสำหรับกระจกทุกประเภท

ข้อมูลทางเทคนิค
- สำหรับความสูงบานสูงสุด 3,000 มม.
- สำหรับความกว้างบานสูงสุด 1,000 มม.
- สามารถรับน้ำหนักบานสูงสุด 120 กก. ต่อบานประตู
- สำหรับกระจกหนา 6-22 มม.

ฟังก์ชันเสริม
- สามารถเพิ่มฉากกั้นแมลง
- กระจกสองชั้นพร้อมม่านปรับแสง
- สามารถเลือกสีกระจก

วัสดุ
- ความหนาเฟรมอะลูมิเนียม 1.8-2.0 มม.
- สามารถเลือกพ่นสีฝุ่น, อะลูมิเนียม หรือลายไม้

Version รูปแบบ	Cat. No. รหัสสินค้า
Fixed window system บานหน้าต่างแบบปิดตาย	946.26.016
Casement window system ระบบบานหน้าต่าง	946.26.017
Awning window system ระบบบานหน้าต่างแบบกันสาด	946.26.018

For more information, please contact our sales department.
หากท่านต้องการรายละเอียดเพิ่มเติม กรุณาติดต่อฝ่ายขายของเรา
Info@hafele.co.th

6

We reserve the right to alter specifications without notice (HTH Architectural Hardware 2019).
เราขอสงวนสิทธิ์ในการเปลี่ยนแปลงรายละเอียดโดยไม่ต้องแจ้งให้ทราบล่วงหน้า (อุปกรณ์สถาปัตยกรรมเฮทีเอช 2562)

President
ผนังบานเลื่อนกระจกเปลือย

topCo **CUSTOMISED**
ALREADY FROM A SINGLE ITEM

Create privacy with an open look and feeling

The movable glass walls of our President series are elegant, offer countless practical applications and create a perfect partition for those who are foremost interested in to combine spaciousness, design and transparency.

สร้างความเป็นส่วนตัวพร้อมการมองเห็น และความรู้สึกที่เปิดโล่ง

ผนังบานเลื่อนกระจก รุ่น President ของเรามีความสวยงาม และตอบสนองการใช้งานที่ใช้ได้จริงในทางปฏิบัติ อีกทั้งยังสร้างระบบกั้นห้องที่สมบูรณ์แบบสำหรับลูกค้าที่สนใจพร้อมกับดีไซน์ที่กว้างขวางและโปร่งใสมองผ่านได้



- Completely transparent partition
- Height up to 3.5 meter
- Curved segmented models available
- High-quality track and trolley system
- Extremly durable clamping construction without necessity of drilling the glass
- Vertical profile with magnetic rubber
- Variety of colours for glass clamps and vertical profiles

- ผนังเลื่อนจัดเก็บแบบโปร่งแสง
- ระยะความสูงบาน สูงสุด 3.5 เมตร
- มีรุ่นที่เป็นรางโค้ง โดยการต่อรางให้เลือกได้
- ระบบลูกล้อ และรางคุณภาพสูง
- อุปกรณ์หนีบกระจกที่แข็งแรง โดยไม่จำเป็นต้องเจาะกระจก
- สามารถเพิ่มเฟรมอะลูมิเนียมด้านข้าง พร้อมด้วยแถบแม่เหล็กเพิ่มการกระชับของอะลูมิเนียมให้แนบสนิทกัน
- สามารถเลือกสีที่ต้องการสำหรับตัวหนีบกระจก และเฟรมด้านข้าง





We reserve the right to alter specifications without notice (HTH Architectural Hardware 2019).
บริษัทฯ ขอสงวนการเปลี่ยนแปลงรายละเอียดได้โดยไม่ต้องแจ้งให้ทราบล่วงหน้า (อุปกรณ์สถาปัตย์ 2562)







We reserve the right to alter specifications without notice (HTH Architectural Hardware 2019).
บริษัทฯ ขอสงวนการเปลี่ยนแปลงรายละเอียดได้โดยไม่ต้องแจ้งให้ทราบล่วงหน้า (อุปกรณ์สถาปัตย์ 2562)

Palace 80

บานเลื่อนผนังเก็บเสียง Palace 80

topCo CUSTOMISED
ALREADY FROM A SINGLE ITEM



For many types of users, the Palace 80 may be the ultimate solution to create more space and flexibility. This movable wall with a panel thickness of 80 mm only willl guarantee an optimal ease of operation with only a slightest loss of space. The favourable cost aspect creates an excellent alternative. Furthermore, the Palace 80 proves that a slim construction does not affect the stability and sound insulation. The trolleys of this wall are suspended on metal bearers, running horizontally through the panel. The result is a self supporting structure.

- Sound insulation from 40 to 44 dB Rw
- Maximum height 4 m
- Stable and self-supporting frame construction
- Enormous flexibility thanks a broad range of panels
- Very easy to operate due to light construction
- High-quality track and trolley system

สำหรับผนังบานเลื่อนกันเสียงรุ่น Palace 80 อาจเป็นทางเลือกที่ดีที่สุดสำหรับการเพิ่มพื้นที่การใช้งาน เหมาะกับทุกพื้นที่ ด้วยผนังบานเลื่อนกับความหนาบานเพียงแต่ 80 มม. และน้ำหนักเบา อีกทั้งยังเสียพื้นที่น้อยมากในการจัดเก็บ นอกจากนี้รุ่น Palace 80 ยังพิสูจน์ให้เห็นว่าโครงสร้างที่บาง ไม่กระทบถึงความแข็งแรง และคุณสมบัติด้านการกันเสียง ชุดลูกล้อของชุดผนังนี้ ถูกแขวนบนแกนโลหะและวิ่งไปแนวนอนตามผนัง

- การป้องกันเสียง 40 ถึง 44 เดซิเบล
- ความสูงของบานสูงสุด 4 เมตร
- โครงสร้างที่มั่นคงและแข็งแรง
- ปรับเปลี่ยนได้ตามความต้องการจากผนังหลายรูปแบบ
- ง่ายในการใช้งาน เนื่องจากบานเลื่อนมีน้ำหนักเบา
- ระบบลูกล้อ และรางคุณภาพสูง

Fitting set อุปกรณ์ครบชุด	Cat. No. รหัสสินค้า
	943.41.806

For more information, please contact our sales department.
หากท่านต้องการรายละเอียดเพิ่มเติม กรุณาติดต่อฝ่ายขายของเรา
Info@hafele.co.th

We reserve the right to alter specifications without notice (HTH Architectural Hardware 2019).
บริษัทฯ ขอสงวนการเปลี่ยนแปลงรายละเอียดโดยมิได้มีการแจ้งล่วงหน้า (อุปกรณ์ฮาร์ดแวร์ 2562)

Palace 110

บานเลื่อนผนังเก็บเสียง Palace 110

topCo CUSTOMISED
ALREADY FROM A SINGLE ITEM



The Palace 110 makes it much easier to organise your space: a high degree of sound insulation, single or double doors, heights of more than fifteen metres, curved panels (if required), semi-automatic operation and a fire resistance rating of up to 60 minutes! The Palace 110 suites perfectly to create a silent atmosphere with panels measuring only 110 mm of thickness. Even when this will concern heights of more than 15 metres. Custom solutions are our specialty. In consultation with Häfele, you can determine the parking positions and the layout of the track, tailored to your personal requirements. For those who requires a product that operates extremely easy, our semi-automatically movable walls may be the best solution. Häfele aims to deliver products that will fulfill all your needs.

- Sound insulation of 37 to 57 dB Rw
- Durable and stable metal construction
- Possible heights of more than 15 m
- Optimal flexibility, curved walls and tracks possible
- Available as a fire-resistant version too (up to 30–60 minutes)
- Available in a broad range of finishes
- High-quality track and trolley system
- Semi-automatically operated top and bottom seals possible

รุ่น Palace 110 สามารถจัดการกับพื้นที่ของท่านได้อย่างง่ายดาย และกันเสียงได้ดี อีกทั้งยังสามารถเพิ่มประตูบานเดี่ยวหรือบานคู่ สำหรับเชื่อมต่อห้องที่ความสูงบานได้มากกว่า 15 ม. และสามารถทำบานโค้ง (ถ้าต้องการ) กึ่งอัตโนมัติ หรือบานกันไฟนานกว่า 60 นาที

รุ่น Palace 110 ด้วยความหนาของบานเพียง 110 มม. ก็สามารถป้องกันเสียงรบกวนได้ หรือถ้าต้องการบานที่มีความสูงมากกว่า 15 เมตร ก็สามารถทำได้ด้วย รวมถึงการออกแบบและกำหนดจุดติดตั้งราง หรือพื้นที่จัดเก็บบานได้เองตามความต้องการ หรือถ้าต้องการฟังก์ชันใช้งานแบบง่าย เราขอแนะนำระบบบานเลื่อนแบบกึ่งอัตโนมัติเป็นอีกทางเลือกหนึ่ง Häfele มีความมุ่งมั่นที่ต้องการนำเสนอผลิตภัณฑ์ให้เหมาะสมกับความต้องการของท่าน

- การป้องกันเสียง 37 ถึง 57 เดซิเบล
- โครงสร้างโลหะเพื่อความมั่นคง และทนทาน
- ความสูงของบานสามารถสูงได้มากกว่า 15 ม.
- ปรับเปลี่ยนได้ตามความต้องการ เช่น ผนังบานและรางโค้ง
- สามารถทนไฟได้นาน 30 และ 60 นาที
- สามารถเลือกวัสดุปิดผิวได้หลายชนิด
- ระบบลูกล้อรางคุณภาพสูง
- ระบบซีลด้านบน และล่างกึ่งอัตโนมัติ

Fitting set อุปกรณ์ครบชุด	Cat. No. รหัสสินค้า
	943.41.808

For more information, please contact our sales department.
หากท่านต้องการรายละเอียดเพิ่มเติม กรุณาติดต่อฝ่ายขายของเรา
Info@hafele.co.th

We reserve the right to alter specifications without notice (HTH Architectural Hardware 2019).
เรามีสิทธิ์ เปลี่ยนแปลงรายละเอียดได้โดยไม่ต้องแจ้งให้ทราบล่วงหน้า (อุปกรณ์สถาปัตยกรรม 2562)

Transpalace

บานเลื่อนผนังเก็บเสียง Transpalace

topCo CUSTOMISED
ALREADY FROM A SINGLE ITEM



The most exclusive model in the Palace series is the Transpalace. This sturdy, transparent movable allows you to retain the transparency, while enjoying the finish with double-layered safety glass. Transpalace solutions offer a high degree of sound insulation, a stable frame and a beautiful design. The technology is subtly incorporated behind a thin pane of glass, in the colour of your choice.

- Sound insulation till 44 dB Rw
- Glass can be replaced separately
- Aluminium profile, available in every RAL colour
- Slim glass available in every colour
- Welded aluminium/steel construction

รุ่น Transpalace เป็นรุ่นที่มีความพิเศษที่สุดของซีรี่ย์ Palace ผนังจัดเก็บรุ่นนี้จะมีความแข็งแรง โปร่งใสด้วยกระจกนิรภัย 2 ชั้น Transpalace จะให้คุณรู้สึกปลอดโปร่งสบาย และยังคงมีคุณสมบัติการกันเสียงอยู่ มีโครงสร้างกรอบบานที่แข็งแรงและการออกแบบที่สวยงาม เทคโนโลยีได้ถูกสร้างขึ้นอย่างชาญฉลาดภายใต้แผ่นกระจก และสามารถเลือกสีได้

- การป้องกันเสียงถึง 44 เดซิเบล
- สามารถเปลี่ยนเฉพาะกระจกได้
- กรอบบานอะลูมิเนียมสามารถสั่งทำสีตามมาตรฐาน RAL ได้ทุกสี
- กรอบกระจกสามารถเลือกสีได้
- โครงสร้างแบบเชื่อมอะลูมิเนียม และเหล็ก

Fitting set อุปกรณ์ครบชุด	Cat. No. รหัสสินค้า
	943.41.810

For more information, please contact our sales department.
หากท่านต้องการรายละเอียดเพิ่มเติม กรุณาติดต่อฝ่ายขายของเรา
Info@hafele.co.th

We reserve the right to alter specifications without notice (HTH Architectural Hardware 2019).
บริษัทฯ ขอสงวนการเปลี่ยนแปลงรายละเอียดโดยไม่ได้มีการแจ้งให้ทราบล่วงหน้า (อุปกรณ์สถาปัตยกรรม 2562)

Semi-automatic
บานเลื่อนผนังเก็บเสียงระบบกึ่งอัตโนมัติ

topCo CUSTOMISED
ALREADY FROM A SINGLE ITEM



More comfortable and convenient the solutions come with semi-automatic operation. The top and bottom pressure seals are controlled by an electrical device. Closing or releasing of the adjusting panel will be controlled electrically by a key-switch positioned on one side of the panel. In order to overcome a power failure, we supply an emergency transformer, which can be used when the main transformer of the wall does not able to give 24 V to the wall. With the emergency transformer, panels can be overruled and released. This transformer is not battery operated and needs to be connected with a normal 230 V main power supply.



เพิ่มเติมความสะดวกสบายด้วยการทำงานแบบ กึ่งอัตโนมัติ โดยควบคุมการทำงานซีลด้านบน และด้านล่างโดยอุปกรณ์ไฟฟ้า ยึดหรือหดบานเลื่อนบานสุดท้ายด้วยสวิตช์กุญแจ ในกรณีระบบไฟฟ้าขัดข้อง และหม้อแปลงหลักของบานจัดเก็บไม่สามารถจ่ายไฟ 24 โวลต์ ให้กับบานจัดเก็บ ผู้ใช้งานสามารถต่อไฟฟ้าเข้ากับหม้อแปลงสำรอง เพื่อที่จะสามารถปลดล็อคบานได้ หม้อแปลงสำรองนี้ ไม่ได้ทำงานด้วยแบตเตอรี่ จึงมีความจำเป็นต้องต่อเข้ากับไฟ 230 โวลต์

For more information, please contact our sales department.
หากท่านต้องการรายละเอียดเพิ่มเติม กรุณาติดต่อฝ่ายขายของเรา
Info@hafele.co.th

We reserve the right to alter specifications without notice (HTH Architectural Hardware 2019).
บริษัทฯ ขอสงวนการเปลี่ยนแปลงรายละเอียดโดยไม่ต้องแจ้งล่วงหน้า (อุปกรณ์สถาปัตยกรรม เมษายน 2562)

Progress

บานเฟี้ยม Progress

topCo CUSTOMISED
ALREADY FROM A SINGLE ITEM



Budget-friendly flexibility

We put the dynamic use of space within everyone's reach with the Progress. The most important characteristics of this folding wall are ease of operation, compact dimensions and efficient design. Slim construction and a well thought-out, patented hinge system mean that you benefit from great user-friendliness. Despite this lightweight construction, Progress has the desired stability and an excellent accoustic value (Rw) of 28 or 31 dB. With the Progress, you can quickly and effortlessly make new, comfortable rooms. You may choose from closure on one side or centre closure. A cylinder euro lock is optional.

The dB values are measured in accordance with ISO 140 Standard, the Rw values are determined in accordance with ISO 717 Standard. Test reports are available upon request.

- Double folding wall
- Maximum ease of operation
- Favourable price-quality ratio
- Flat or accordion wall
- Accoustic value (Rw) of 28 or 31 dB

งบประมาณที่เหมาะสม

เราสร้างการใช้พื้นที่แบบคุ้มค่าให้กับทุกคนด้วย Progress ลักษณะสำคัญของบานเฟี้ยมประเภทนี้ คือ ความสะดวกสบายในการใช้งาน ขนาดที่เหมาะสม และรูปแบบที่ใช้ได้อย่างมีประสิทธิภาพ โครงสร้างแบบบาง และระบบบานพับพิเศษที่จดสิทธิบัตร หมายความว่า คุณจะได้ประโยชน์มากที่สุดในการใช้งาน แม้ว่าผนังนี้จะมีโครงสร้างที่เบามาก แต่ Progress มีความมั่นคงและมีลักษณะด้าน กันเสียง (Rw) 28 ถึง 31 เดซิเบล คุณสามารถสร้างห้องใหม่ของคุณขึ้นมาอย่างง่ายดาย สามารถเลือกได้ว่า จะกั้นด้วยผนังเดี่ยวหรือสองผนัง นอกจากนี้ยังสามารถใช้ไส้กุญแจเสริมเข้าไป เป็นอุปกรณ์ล็อค เพื่อความปลอดภัย

การวัดค่าเดซิเบล (dB) นั้น เราวัดโดยอ้างอิงมาตรฐาน ISO 140 และวัดค่า Rw อ้างอิงถึง มาตรฐาน ISO 717 ติดต่อขอรายงานการทดสอบได้จากพนักงานฝ่ายขาย

- บานเฟี้ยมคู่
- สะดวกในการใช้งาน
- ความคุ้มค่าในด้านราคาและคุณภาพ
- ผนังแบบเรียบหรือบานเฟี้ยมแอคคอเดียน
- การป้องกันเสียง 28 ถึง 31 เดซิเบล

Fitting set อุปกรณ์ครบชุด	Cat. No. รหัสสินค้า
–	943.41.812

For more information, please contact our sales department.
หากท่านต้องการรายละเอียดเพิ่มเติม กรุณาติดต่อฝ่ายขายของเรา
Info@hafele.co.th

We reserve the right to alter specifications without notice (HTH Architectural Hardware 2019).
เราขอสงวนการเปลี่ยนแปลงรายละเอียดโดยไม่ต้องแจ้งให้ทราบล่วงหน้า (อุปกรณ์สถาปัตยกรรม 2562)

Mono
บานเฟี้ยม Mono

topCo CUSTOMISED
ALREADY FROM A SINGLE ITEM



Flexibility with robust simplicity

With the Mono we emphasises the most essential aspects of movable walls: flexibility and the efficient use of space in a simple form as possible. The single panels form the basis of a robust accordionstyle folding wall that is very easy to use. The ball bearing trolleys with PVC treads run smoothly and silently along the high-quality aluminium track. This hard-wearing system guarantees an easy and silent operation. The Mono does not require floor guides. Our wall systems aren't only easy to use, they're also to assemble simply. It's simple to install the wall by following the clear installation instructions. The Mono can be installed by one person, in principle. Of course, you may always call our experienced assembly teams as well. The Mono is available in diverse panel widths and many possible combinations, e.g. closure on one side, centre closure or closure on both sides. It's also possible to connect several walls together. The closing post is fitted with a simple lock function. We also offer a heavier lock and a cylinder euro lock. When the wall is completely open, the panels form an attractive partition that takes up very little space.

- Single folding wall
- Choice of several panel widths
- Perfectly easy to operate
- Easy assembly
- Very attractive price
- Large selection of finishes
- Very "space friendly"

ความยืดหยุ่น ที่มาพร้อมกับความเรียบง่ายที่แข็งแรง

ระบบ Mono เน้นความสำคัญกับการจัดการบานเลื่อน ความยืดหยุ่นและประสิทธิภาพในการใช้งานของพื้นที่ในแบบที่ง่ายที่สุดเท่าที่เป็นไปได้ รูปแบบที่ติดกันเป็นบานเดียวตามแบบบานเฟี้ยมแอคคอเดียน ทำให้ง่ายในการใช้งาน ลูกล้อ PVC ระบบลูกปืนทำให้การเลื่อนของบานลื่นและเงียบเมื่อเลื่อนผ่านรางคุณภาพสูง จึงมั่นใจได้ในการใช้งานที่ง่ายและความเงียบขณะใช้งาน ระบบ Mono ไม่จำเป็นต้องใช้รางล่าง ระบบบานเลื่อนของเราไม่เพียงแค่ง่ายในการใช้งานเท่านั้น แต่ยังง่ายในการประกอบและการติดตั้ง โดยหลักการแล้วระบบ Mono สามารถติดตั้งได้โดยคนคนเดียว แต่แน่นอนคุณสามารถเรียกใช้บริการจากทีมติดตั้งที่เชี่ยวชาญของเราได้ตลอดเวลา Mono มีให้เลือกหลายขนาดตามความหนาบาน และการประกอบแบบปิดแบ่งพื้นที่ด้านเดียว ปิดแบ่งพื้นที่กึ่งกลาง หรือปิดแบ่งพื้นที่ทั้งสองด้าน การเชื่อมต่อกันของผนังหลายๆ ชุด ก็สามารถทำได้ ลักษณะการปิดก็สามารถติดตั้งเข้ากับอุปกรณ์ล็อคทั่วไปหรืออุปกรณ์ล็อค ซึ่งมีความแข็งแรงและเป็นแบบไส้กุญแจยูโร เมื่อผนังถูกเลื่อนเปิดออกทั้งหมด รูปแบบของบานจะเป็นลักษณะที่สวยงามและใช้พื้นที่การใช้งานน้อยมาก

- ผนังบานเฟี้ยมเดี่ยว
- มีขนาดความกว้างบานให้เลือก
- สะดวกในการใช้งาน
- ง่ายในการติดตั้ง
- ราคาน่าสนใจ
- มีพื้นผิวให้เลือกหลากหลาย
- ประหยัดพื้นที่

Fitting set อุปกรณ์ครบชุด	Cat. No. รหัสสินค้า
	943.41.811

For more information, please contact our sales department.
หากท่านต้องการรายละเอียดเพิ่มเติม กรุณาติดต่อฝ่ายขายของเรา
Info@hafele.co.th

We reserve the right to alter specifications without notice (HTH Architectural Hardware 2019).
เราขอสงวนสิทธิ์ในการเปลี่ยนแปลงรายละเอียดโดยไม่ต้องแจ้งให้ทราบล่วงหน้า (อุปกรณ์สถาปัตยกรรม เฮช เอช 2562)

Automatic sliding door 4Slide Store

อุปกรณ์บานเลื่อนอัตโนมัติ 4Slide Store



Glass frameless doors 12 mm
ประตูกระจกเปลือย 12 มม.

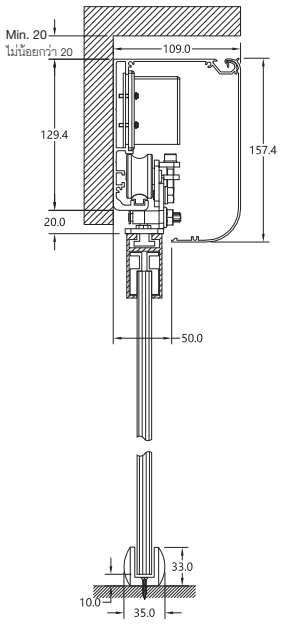

Wooden and aluminium doors
ประตูไม้และอลูมิเนียม

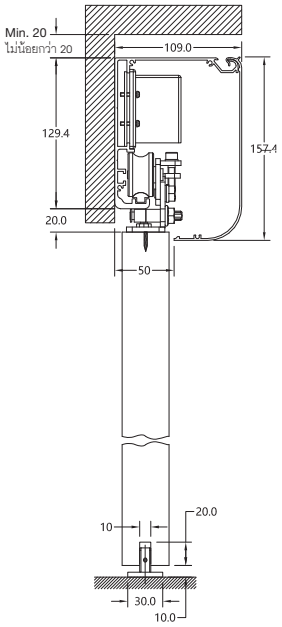

Features

- For frameless glass doors with 12 mm thickness, for wooden/aluminium doors max. door thickness 40 mm
- For single/double leaf sliding doors
- Maximum door leaf weight:
  Single leaf: 140 kg
  Double leaf: 130 kg/leaf
- Door opening width:
  Single leaf: 400–2,000 mm
  Double leaf: 800–2,000 mm
- 5 operation mode selectable:
  Automatic: Fully open and close automatically after defined time
  Half open: Half open and close automatically after defined time
  Lock: Not used
  Open: Door open permanently
  Exit only: Only internal sensor activate the door to open
  Toggle: The door will alternate between open and close when press the button
- Built-in remote receiver
- 2 RF remote control units supplied with the set
- Operation mode selected by RF remote control unit
- Adjustable opening and closing speed
- Adjustable hold-open time
- Motor specification: 24V/55 W
- Power supply: 90–250 VAC

คุณสมบัติ

- ใช้สำหรับประตูกระจกเปลือยหนา 12 มม., ประตูไม้และประตูอลูมิเนียมบานประตูหนาไม่เกิน 40 มม.
- ใช้สำหรับประตูบานเลื่อนเดี่ยวหรือบานเลื่อนคู่
- สามารถรับน้ำหนักบานประตู:
  บานเลื่อนเดี่ยว: 140 กก.
  บานเลื่อนคู่: 130 กก./บาน
- ความกว้างช่องประตู:
  บานเลื่อนเดี่ยว: 400-2,000 มม.
  บานเลื่อนคู่: 800-2,000 มม.
- สามารถเลือกลักษณะการทำงานประตูได้ 5 แบบ
  อัตโนมัติ: เปิดเต็มบานและปิดอัตโนมัติหลังจากครบเวลาที่กำหนด
  เปิดครึ่งบาน: เปิดครึ่งบานและปิดอัตโนมัติหลังจากครบเวลาที่กำหนด
  ล็อค: ไม่ใช้งาน
  เปิด: เปิดประตูค้าง
  ออกข้างนอกเท่านั้น: เซ็นเซอร์ด้านในเท่านั้นสั่งงานให้ประตูเปิด
  สลับปิด/เปิด: จะสลับระหว่างเปิด และปิดประตูเมื่อปุ่มกดถูกกด
- ชุดรับรีโมทคอนโทรลประกอบภายในชุดควบคุม
- ชุดรีโมทคอนโทรล 2 ชิ้นมาพร้อมกับชุดบานเลื่อน
- เลือกโหมดการทำงานด้วยรีโมทคอนโทรลควบคุมด้วยความถี่วิทยุ
- สามารถปรับความเร็วการเปิด-ปิดได้
- สามารถตั้งเวลาการเปิดค้างได้
- คุณสมบัติมอเตอร์: 24 โวลต์/55 วัตต์
- แหล่งจ่ายไฟ: แรงดันไฟฟ้ากระแสสลับ 90-250 โวลต์

Order reference

Please check the required quantities of each item related to the door leaf type with table 1 and table 2.
Catalogue numbers refer to 1 piece except for Cat. No. 935.01.140 which refers to 1 pair.
Please indicate the quantities when ordering the products.

ข้อแนะนำในการสั่งซื้อ

กรุณาตรวจสอบจำนวนสินค้าที่ใช้ตามลักษณะประตูจากตารางที่ 1 และ ตารางที่ 2
สินค้าที่ระบุในแคตตาล็อกขา ยเป็นชิ้นยกเว้นสินค้ารหัส 935.01.140 ที่ขายเป็นคู่ กรุณาระบุจำนวนของสินค้าที่ต้องการสั่ง

We reserve the right to alter specifications without notice (HTH Architectural Hardware 2019).
บริษัทฯ ขอสงวนการเปลี่ยนแปลงรายละเอียดโดยไม่ต้องแจ้งล่วงหน้า (อุปกรณ์สถาปัตยกรรม 2562)

Table 1
ตารางที่ 1

Item list รายการอุปกรณ์		Length mm ความยาว มม.	Material/ finish วัสดุ/สี	Quantity of usage จำนวนการใช้				Cat. No. รหัสสินค้า
				Wooden/aluminium doors ประตูไม้/อลูมิเนียม		Frameless glass doors 12 mm ประตูกระจกเปลือย 12 มม.		
				1-leaf บาน เลื่อนเดี่ยว	2-leaf บาน เลื่อนคู่	1-leaf บาน เลื่อนเดี่ยว	2-leaf บาน เลื่อนคู่	
	Control set ชุดควบคุม	–	–	1 set 1 ชุด	1 set 1 ชุด	1 set 1 ชุด	1 set 1 ชุด	935.11.030
	Microwave sensor (motion detection) เซ็นเซอร์แบบไมโครเวฟ (ตรวจจับการเคลื่อนไหว)	–	Plastic black พลาสติกสีดำ	1 pc. 1 ชิ้น	1 pc. 1 ชิ้น	1 pc. 1 ชิ้น	1 pc. 1 ชิ้น	935.11.033
	Infrared sensor (motion and presence detection) เซ็นเซอร์แบบอินฟราเรด (ตรวจจับการเคลื่อนไหว และป้องกันประตูหนีบ)	–	Plastic black พลาสติกสีดำ	1 pc. 1 ชิ้น	1 pc. 1 ชิ้น	1 pc. 1 ชิ้น	1 pc. 1 ชิ้น	935.11.034
	Floor guide อุปกรณ์กันแกว่ง	–	Plastic white พลาสติก สีขาว	1 pc. 1 ชิ้น	2 pcs. 2 ชิ้น	–	–	940.42.031
	Floor guide อุปกรณ์กันแกว่ง	–	Stainless steel matt สแตนเลส ด้าน	–	–	1 pc. 1 ชิ้น	2 pcs. 2 ชิ้น	981.52.311
	Inner clamp ตัวหนีบกระจกด้านใน	400	Aluminium anodized อลูมิเนียม อโนไดซ์	–	–	2 pcs. 2 ชิ้น	4 pcs. 4 ชิ้น	935.01.134
	Glass suspension profile รางหนีบกระจก	1.500	Aluminium anodized อลูมิเนียม อโนไดซ์	–	–	1 pc. 1 ชิ้น	2 pcs. 2 ชิ้น	935.01.816
	End cap ฝาปิด	–	Stainless steel matt สแตนเลส ด้าน	–	–	1 pair 1 คู่	2 pairs 1 คู่	935.01.140

Table 2
ตารางที่ 2

Item list รายการอุปกรณ์		Length mm ความยาว มม.	Material/ finish วัสดุ/สี	Quantity of usage จำนวนการใช้		Cat. No. รหัสสินค้า
				Door opening width mm ความกว้างช่องประตู มม.		
				400–1,000	1,001–2,000	
	Profile set ชุดราง	2,100	Aluminium anodized อลูมิเนียม อโนไดซ์	1 set 1 ชุด	–	935.11.031
		4,200		–	1 set 1 ชุด	935.11.032

We reserve the right to alter specifications without notice (HTH Architectural Hardware 2019).
บริษัทฯ ขอสงวนการเปลี่ยนแปลงรายละเอียดได้โดยไม่ต้องแจ้งล่วงหน้า (อุปกรณ์สถาปัตยกรรม 2562)

Automatic sliding door 4Slide Home

อุปกรณ์บานเลื่อนอัตโนมัติ 4Slide Home



Installation
การติดตั้ง

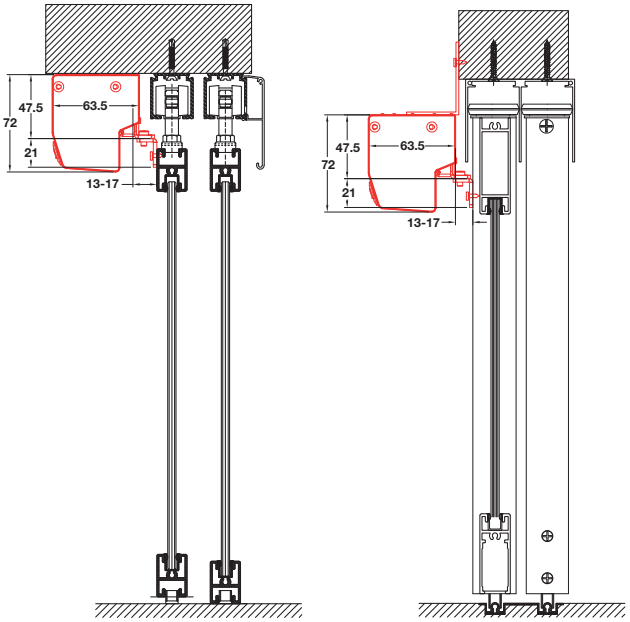

Features

- For single leaf sliding door, wooden and glass with aluminium frame
- Drive unit assembly to motorise standard manual sliding doors
- Maximum door leaf weight: 80 kg
- Maximum door opening width: 1,000 mm
- 5 operation modes: Automatic, hold open, lock, pet and manual
- Special function: Push and Go, and toggle
- Opening speed adjustable: 10–41 cm/s
- Closing speed adjustable: 12–22 cm/s
- Hold open time adjustable: 0–20 seconds
- Built-in 433.93 MHz RF remote control receiver
- Product weight: 3 kg
- Product dimension (W x L xH): 63.5 x 2,200 x 72 mm
- Motor specification: Brushless; 24 V 55 W
- Power supply: 100–240 VAC

Supplied with

1 Drive unit length 2.2 m
1 Power supply adapter
2 Mounting brackets and screw set
2 Wireless switches
1 Installation manual

Wireless switch, mirror design

สวิตช์ไร้สายผิวแบบกระจกเงา

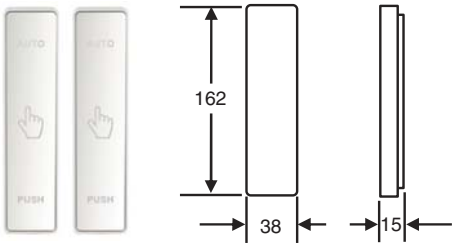

คุณสมบัติ

- สำหรับบานเลื่อนเดี่ยวประตูไม้และประตูกระจกเฟรมอลูมิเนียม
- สำหรับติดตั้งเพิ่มเติมเข้ากับประตูบานเลื่อนด้วยมือ
- สามารถรับน้ำหนักบานสูงสุด: 80 กก.
- ความกว้างช่องประตูสูงสุด: 1,000 มม.
- การทำงาน 5 รูปแบบ: อัตโนมัติ, เปิดค้าง, ล็อค, สำหรับสัตว์เลี้ยง และควบคุมด้วยมือ
- ฟังก์ชั่นพิเศษ: เปิดประตูด้วยมือแล้วปิดประตูอัตโนมัติ และกดปุ่มสลับระหว่างเปิดและปิดประตู
- สามารถปรับความเร็วการเปิด: 10-41 ซม./วินาที
- สามารถปรับความเร็วการปิด: 12-22 ซม./วินาที
- สามารถตั้งระยะเวลาเปิดค้าง: 0-20 วินาที
- ชุดรับรีโมทคอนโทรลด้วยความถี่วิทยุ 433.93 เมกะเฮิรตซ์ ภายในชุดควบคุม
- น้ำหนักผลิตภัณฑ์: 3 กก.
- ขนาดผลิตภัณฑ์(กxยxส): 63.5 มม. x 2,200 มม. x 72 มม.
- คุณสมบัติมอเตอร์: แบบไม่ใช้แปรงถ่าน 24 โวลต์ 55 วัตต์
- แหล่งจ่ายไฟ: แรงดันไฟฟ้ากระแสสลับ 100-240 โวลต์

ประกอบด้วย

ชุดเปิดประตูไฟฟ้าความยาว 2.2 ม.	1 ชุด
ชุดจ่ายไฟ	1 ชุด
แผ่นเพลทยึดพร้อมชุดสกรู	2 ชุด
สวิตช์ไร้สาย	2 ชิ้น
คู่มือติดตั้ง	1 เล่ม

Material/finish วัสดุ/สี	Cat. No. รหัสสินค้า
Aluminium white อลูมิเนียมสีขาว	935.11.042

Order reference

Manual sliding door is excluded in Cat. No. 935.11.042.

ข้อแนะนำในการสั่งซื้อ

ประตูบานเลื่อนด้วยมือไม่รวมอยู่ในรหัสสินค้า 935.11.042

We reserve the right to alter specifications without notice (HTH Architectural Hardware 2019).
บริษัทฯ ขอสงวนการเปลี่ยนแปลงรายละเอียดโดยไม่ต้องแจ้งให้ทราบล่วงหน้า (อุปกรณ์สถาปัตย์ 2562)

Infrared sensor (Optional)

เซ็นเซอร์อินฟราเรด (อุปกรณ์เสริม)



Surface mounted
การติดตั้งแบบติดลอย

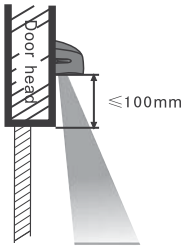

Flush-mounted
การติดตั้งแบบฝัง

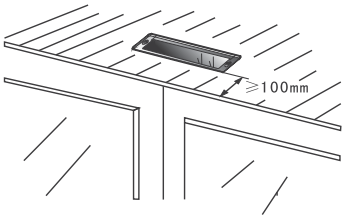

Features

- For automatical sliding door
- Surface mounted or flush-mounted
- Mode selection: door opening activation or obstruction detection for safe closing
- Infrared light detection
- Maximum height installation: 2,500 mm
- Self learning time: 15 seconds
- Output: 1 relay contact, COM/NO/NC
- Degree of protection: IP54
- Product dimension (WxLxH): 49 x 200 x 32 mm
- Power supply: 12 – 30 VAC/DC

คุณสมบัติ

- สำหรับบานเลื่อนอัตโนมัติ
- ติดตั้งแบบติดลอยและแบบฝังได้
- การเลือกฟังก์ชันการทำงาน: การสั่งเปิดประตู หรือตรวจสอบสิ่งกีดขวางเพื่อความปลอดภัยขณะปิดประตู
- ตรวจสอบวัตถุด้วยอินฟราเรด
- ความสูงสำหรับติดตั้งเซ็นเซอร์ไม่เกิน: 2,500 มม.
- เวลาเรียนรู้สิ่งแวดล้อม(เรียนรู้ด้วยตัวเอง): 15 วินาที
- สัญญาณออก: สวิตช์ของรีเลย์ 1 ชุดแบบ COM/NO/NC
- มาตรฐานป้องกันฝุ่นและน้ำ: IP54
- ขนาดผลิตภัณฑ์ (กxยxส) มม.: 49 x 200 x 32 มม.
- แหล่งจ่ายไฟ: แรงดันกระแสสลับ/กระแสตรง 12 — 30 โวลต์

Material/finish วัสดุ/สี	Cat. No. รหัสสินค้า
Plastic silver พลาสติกสีเงิน	935.11.035

We reserve the right to alter specifications without notice (HTH Architectural Hardware 2019).
เรายังคงสงวนการเปลี่ยนแปลงรายละเอียดได้โดยไม่ต้องแจ้งล่วงหน้า (อุปกรณ์สถาปัตยกรรม เอช.ที.เอช. 2562)





We reserve the right to alter specifications without notice (HTH Architectural Hardware 2019).
บริษัทฯ ขอสงวนการเปลี่ยนแปลงรายละเอียดได้โดยไม่ต้องแจ้งล่วงหน้า (อุปกรณ์สถาปัตยกรรม 2562)

Automatic sliding door system GEZE - Comfort and perfection
ระบบประตูบานเลื่อนอัตโนมัติ GEZE - สะดวกสบายและสมบูรณ์แบบ

Sliding doors are space-saving, elegant and modern. Glass sliding doors are ideal when it comes to making good use of daylight and fulfilling optical criteria. Automatic sliding doors from GEZE can be used to implement the widest range of application requirements within a building. The variations in the Slimdrive series, having an overall height of only 7 cm, fit perfectly into any building's architecture and offer a wide range of application possibilities.
The ECdrive is economical and extremely reliable in its functionality.
The Powerdrive is a real 'power house' and is capable of moving heavy doors conveniently and safely

ประตูบานเลื่อนช่วยประหยัดพื้นที่ ให้ความหรูหราและทันสมัย ประตูบานเลื่อนกระจกเหมาะอย่างมากกับการใช้งานในเวลากลางวัน และให้การมองเห็นที่ดี ประตูบานเลื่อนอัตโนมัติจาก GEZE สามารถใช้ตามข้อกำหนดการใช้งานภายในอาคารได้อย่างถูกหลักและเป็นที่ยอมรับจากทั่วโลก
ชุดเลื่อนประตูไฟฟ้า Slimdrive หลากหลายรุ่นที่รางสูงเพียง 7 ซม. เหมาะอย่างยิ่งกับสถาปัตยกรรมของอาคาร และตอบสนองการใช้งานได้อย่างกว้างขวาง
ECdrive รุ่นประหยัดและการทำงานของมันมีความน่าเชื่อถือสูง
Powerdrive สามารถเลื่อนบานประตูที่หนักได้สะดวกและปลอดภัย

DIN 18650
The industrial standard DIN 18650 was created to be able to guarantee operators and users of automatic doors optimum safety. Sliding door systems GEZE have been type-tested to DIN 18650 and certified

มาตรฐานอุตสาหกรรม DIN 18650 ทำให้มั่นใจว่าชุดขับเคลื่อนบานและผู้ใช้งานประตูอัตโนมัติได้รับความปลอดภัย ระบบบานเลื่อน GEZE ได้รับการทดสอบมาตรฐาน DIN 18650 และผ่านการรับรองมาตรฐาน

TÜV SÜD
DIN 18650

Design possibilities with the sliding door system
การออกแบบประตูบานเลื่อนที่สามารถทำได้

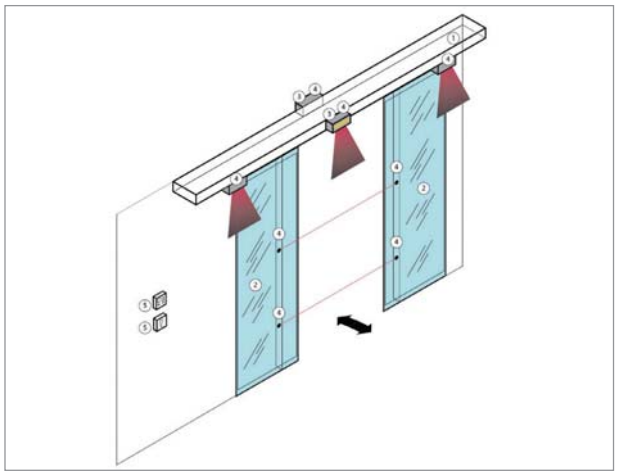

1 = Drive
2 = Fitting
3 = Actuation
4 = Safeguard / Note: According to DIN 18650, light barriers are not suitable for people in need of special protection!
5 = Operation

1 = ชุดเลื่อนบานประตูไฟฟ้า
2 = อุปกรณ์ประกอบ
3 = เรดาร์หรืออุปกรณ์สั่งการให้บานเลื่อนทำงาน
4 = อุปกรณ์ป้องกันความปลอดภัย/
หมายเหตุ: ตามมาตรฐาน DIN 18650 กำแพงป้องกันระบบแสงไม่เหมาะสมกับบุคคลที่ต้องการการป้องกันแบบพิเศษ
5 = อุปกรณ์ควบคุมการทำงาน

We reserve the right to alter specifications without notice (HTH Architectural Hardware 2019).
เรามีสิทธิ์ขอสงวนการเปลี่ยนแปลงรายละเอียดโดยไม่ต้องแจ้งให้ทราบล่วงหน้า (อุปกรณ์สถาปัตยกรรม เฮช เอช 2562)

Automatic sliding door ECdrive

อุปกรณ์บานเลื่อนอัตโนมัติ ECdrive

topCo **CUSTOMISED**
ALREADY FROM A SINGLE ITEM



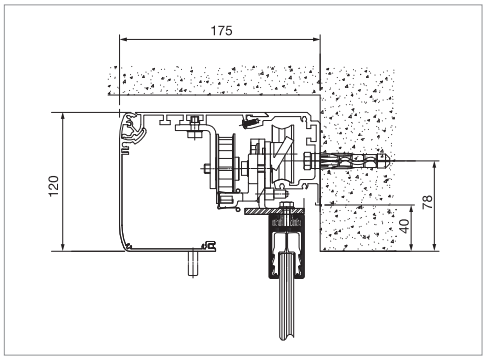

The linear sliding door system ECdrive GEZE offers numerous convincing benefits at an excellent cost/performance ratio. Suitable for usage for doors in high traffic areas, ECdrive covers door leaf weight up to 120 kg with uncompromising reliability. Service costs are reduced thanks to the self-cleaning roller carriage.

ระบบประตูบานเลื่อนอัตโนมัติ ECdrive GEZE ใช้ประโยชน์มากมาย มีประสิทธิภาพดีเยี่ยมเมื่อเทียบกับราคา สำหรับการใช้งานกับสถานที่ที่มีการเข้าออกบ่อยหรือการใช้งานสูง ECdrive สามารถรับน้ำหนักสูงสุด 120 กก.

Product features คุณสมบัติผลิตภัณฑ์	Specification รายละเอียด
Number of door leaf จำนวนบานประตู	Single or double leaf บานเลื่อนเดี่ยวหรือบานเลื่อนคู่
Running track height (mm) ความสูงของรางบน (มม.)	120/150 (optional) 120/150 (สามารถสั่งได้)
Track depth (mm) ความลึกของรางบน (มม.)	175
Max. Leaf weight per leaf (kg) , same as double น้ำหนักบานประตูสูงสุดต่อบาน (กก.) เหมือนประตูบานคู่	120
Opening width 1 leaf (mm) ความกว้างช่องเปิดสำหรับบานเลื่อนเดี่ยว (มม.)	700 - 3,000
Opening width 2 leaf (mm) ความกว้างช่องเปิดสำหรับบานเลื่อนคู่ (มม.)	900 - 3,000
Operation Temperature range (°C) อุณหภูมิขณะทำงาน (°C)	-15 to 55 -15 ถึง 55
Enclosure rating ระดับป้องกัน	IP20
Disconnecting from power supply การตัดแหล่งจ่ายไฟ	Main switch in the drive สวิตช์ไฟฟ้าหลักอยู่ในชุดบานเลื่อนไฟฟ้า
Max. adjustable opening speed (m/s) ความเร็วเปิดสูงสุดสามารถปรับได้ (เมตร/วินาที)	0.8
Max. adjustable closing speed (m/s) ความเร็วปิดสูงสุดสามารถปรับได้ (เมตร/วินาที)	0.8
Max. adjustable opening and closing force (N) กำลังเปิดและปิดสูงสุดสามารถปรับได้ (นิวตัน)	150
Automatic reversal when an obstacle is detected ประตูเดินย้อนกลับอัตโนมัติเมื่อตรวจพบสิ่งกีดขวาง	•
Lock function ฟังก์ชันล็อค	•
Automatic opening in the event of a power failure การเปิดประตูอัตโนมัติกรณีไฟดับ	Adjustable สามารถตั้งค่าได้
Automatic closing in the event of a power failure การปิดประตูอัตโนมัติกรณีไฟดับ	Adjustable สามารถตั้งค่าได้
Approvals มาตรฐาน	DIN 18650, BGR232 DIN EN ISO 13849: Performance Level D

• = Yes/ ใช่

For more information, please contact our sales department.
หากท่านต้องการรายละเอียดเพิ่มเติม กรุณาติดต่อฝ่ายขายของเรา
Info@hafele.co.th

6

We reserve the right to alter specifications without notice (HTH Architectural Hardware 2019).
บริษัทฯ ขอสงวนการเปลี่ยนแปลงรายละเอียดโดยมิได้มีการแจ้งล่วงหน้า (อุปกรณ์สถาปัตยกรรม 2562)

Automatic sliding door Slimdrive SL NT

อุปกรณ์บานเลื่อนอัตโนมัติ Slimdrive SL NT



Facade with slim post rail structure seems even lighter and more inviting, and they discreetly and easily blend in with the building architecture. Slimdrive SL NT GEZE particularly hides in glass facades where large door leaves have to be moved and all components have to appear slim and delicate. With its low drive height of only 7 cm, Slimdrive SL NT integrates almost invisibly in the facade and moves door leaf weight up to 125 kg.

ด้านหน้าอาคารที่ใช้รางขนาดเล็กเป็นโครงสร้างให้ความโปร่งและน่าดึงดูดมากกว่า ระบบเปิดประตูนี้จะกลมกลืนเข้ากับสถาปัตยกรรมของอาคารได้ง่าย Slimdrive SL NT GEZE เหมาะสมอย่างยิ่งที่จะซ่อนเข้ากับตัวอาคารที่เป็นกระจกซึ่งต้องการเลื่อนบานประตูขนาดใหญ่ และอุปกรณ์ทั้งหมดสามารถมองเห็นเป็นเพียงเส้นบางๆ ด้วยรางบนที่มีความสูงเพียง 7 ซม. จึงทำให้ Slimdrive SL NT สามาถติดตั้งเข้ากับด้านหน้าอาคารเกือบไม่เห็นอุปกรณ์และสามารถเลื่อนบานประตูน้ำหนักสูงสุด 125 กก.

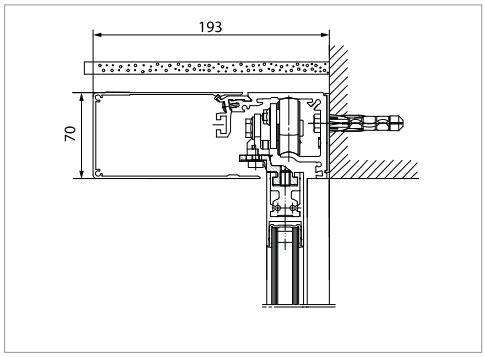

For more information, please contact our sales department.
หากท่านต้องการรายละเอียดเพิ่มเติม กรุณาติดต่อฝ่ายขายของเรา
Info@hafele.co.th

Product features คุณสมบัติผลิตภัณฑ์	Specification รายละเอียด
Number of door leaf จำนวนบานประตู	Single or double leaf บานเลื่อนเดี่ยวหรือบานเลื่อนคู่
Running track height (mm) ความสูงของรางบน (มม.)	70
Track depth (mm) ความลึกของรางบน (มม.)	910
Max. Leaf weight per leaf (kg) , same as double น้ำหนักบานประตูสูงสุดต่อบาน (กก.) เหมือนประตูบานคู่	125
Opening width 1 leaf (mm) ความกว้างช่องเปิดสำหรับบานเลื่อนเดี่ยว (มม.)	700 - 3,000
Opening width 2 leaf (mm) ความกว้างช่องเปิดสำหรับบานเลื่อนคู่ (มม.)	900 - 3,000
Operation Temperature range (°C) อุณหภูมิขณะทำงาน (°C)	-15 to 55 -15 ถึง 55
Enclosure rating ระดับป้องกัน	IP20
Disconnecting from power supply การตัดแหล่งจ่ายไฟ	Main switch in the drive สวิตช์ไฟฟ้าหลักอยู่ในชุดบานเลื่อนไฟฟ้า
Max. adjustable opening speed (m/s) ความเร็วเปิดสูงสุดสามารถปรับได้ (เมตร/วินาที)	0.8
Max. adjustable closing speed (m/s) ความเร็วปิดสูงสุดสามารถปรับได้ (เมตร/วินาที)	0.8
Max. adjustable opening and closing force (N) กำลังเปิดและปิดสูงสุดสามารถปรับได้ (นิวตัน)	150
Automatic reversal when an obstacle is detected ประตูเดินย้อนกลับอัตโนมัติเมื่อตรวจพบสิ่งกีดขวาง	•
Lock function ฟังก์ชันล็อค	•
Automatic opening in the event of a power failure การเปิดประตูอัตโนมัติกรณีไฟดับ	Adjustable สามารถตั้งค่าได้
Automatic closing in the event of a power failure การปิดประตูอัตโนมัติกรณีไฟดับ	Adjustable สามารถตั้งค่าได้
Approvals มาตรฐาน	DIN 18650, BGR232 DIN EN ISO 13849: Performance Level D

• = Yes/ ใช่

We reserve the right to alter specifications without notice (HTH Architectural Hardware 2019).
บริษัทฯ ขอสงวนการเปลี่ยนแปลงรายละเอียดได้โดยไม่ต้องแจ้งให้ทราบล่วงหน้า (อุปกรณ์สถาปัตยกรรม 2562)

Automatic sliding door Powerdrive PL

อุปกรณ์บานเลื่อนอัตโนมัติ Powerdrive PL

topCo CUSTOMISED
ALREADY FROM A SINGLE ITEM



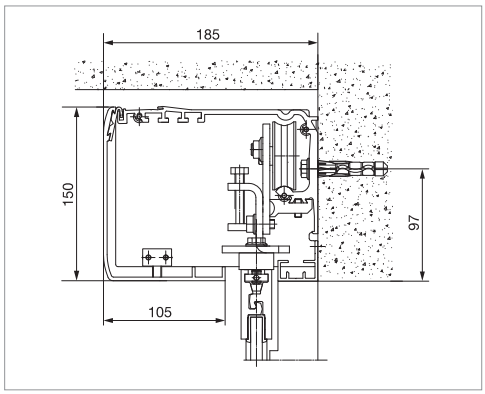

Powerdrive PL are convenient and safe even for heavy doors. Large entrances and opening widths combined with high leaves make special demands on door drive technology. Economic and powerful, this drive moves heavy door leaves up to 200 kg. Optimum running characteristic and low wear which used compatible profiling of the rollers and running rail allows use in high through traffic volume

Powerdrive PL ให้ความสะดวกและปลอดภัยแม้ใช้กับประตูที่หนักมาก ทางเข้า - ออกขนาดใหญ่ ซึ่งเหมาะสำหรับบานประตูกว้างและสูง ระบบเปิดประตูนี้สามารถเลื่อนประตูหนักสูงสุด 200 กก. การสึกหรอน้อยโดยใช้ลูกล้อและรางบนที่เหมาะสม สามารถใช้สำหรับสถานที่ที่มีการเข้า - ออกเป็นประจำ

Product features คุณสมบัติผลิตภัณฑ์	Specification รายละเอียด
Number of door leaf จำนวนบานประตู	Single or double leaf บานเลื่อนเดี่ยวหรือบานเลื่อนคู่
Running track height (mm) ความสูงของรางบน (มม.)	200
Track depth (mm) ความลึกของรางบน (มม.)	185
Max. Leaf weight per leaf (kg) , same as double น้ำหนักบานประตูสูงสุดต่อบาน (กก.) เหมือนประตูบานคู่	200
Opening width 1 leaf (mm) ความกว้างช่องเปิดสำหรับบานเลื่อนเดี่ยว (มม.)	700 - 3,000
Opening width 2 leaf (mm) ความกว้างช่องเปิดสำหรับบานเลื่อนคู่ (มม.)	800 - 3,000
Operation Temperature range (°C) อุณหภูมิขณะทำงาน (°C)	-15 to 55 -15 ถึง 55
Enclosure rating ระดับป้องกัน	IP20
Disconnecting from power supply การตัดแหล่งจ่ายไฟ	Main switch in the drive สวิตช์ไฟฟ้าหลักอยู่ในชุดบานเลื่อนไฟฟ้า
Max. adjustable opening speed (m/s) ความเร็วเปิดสูงสุดสามารถปรับได้ (เมตร/วินาที)	0.8
Max. adjustable closing speed (m/s) ความเร็วปิดสูงสุดสามารถปรับได้ (เมตร/วินาที)	0.8
Max. adjustable opening and closing force (N) กำลังเปิดและปิดสูงสุดสามารถปรับได้ (นิวตัน)	150
Automatic reversal when an obstacle is detected ประตูเดินย้อนกลับอัตโนมัติเมื่อตรวจพบสิ่งกีดขวาง	•
Lock function ฟังก์ชันล็อค	•
Automatic opening in the event of a power failure การเปิดประตูอัตโนมัติกรณีไฟดับ	Adjustable สามารถตั้งค่าได้
Automatic closing in the event of a power failure การปิดประตูอัตโนมัติกรณีไฟดับ	Adjustable สามารถตั้งค่าได้
Approvals มาตรฐาน	DIN 18650, BGR232 DIN EN ISO 13849: Performance Level D

• = Yes/ ใช่

For more information, please contact our sales department.
หากท่านต้องการรายละเอียดเพิ่มเติม กรุณาติดต่อฝ่ายขายของเรา
Info@hafele.co.th

We reserve the right to alter specifications without notice (HTH Architectural Hardware 2019).
บริษัทฯ ขอสงวนการเปลี่ยนแปลงรายละเอียดโดยไม่ต้องแจ้งให้ทราบล่วงหน้า (อุปกรณ์สถาปัตยกรรม 2562)

Automatic revolving sliding door TSA 325 NT

อุปกรณ์บานหมุนอัตโนมัติ TSA 325 NT



For more information, please contact our sales department.
หากท่านต้องการรายละเอียดเพิ่มเติม กรุณาติดต่อฝ่ายขายของเรา
Info@hafele.co.th

The entrance area is the poster child of your building and thus of your enterprise. Therefore it is imperative to validate the positive optical impression through the faultless function of the door system even in the case of high access frequency. Revolving doors GEZE meet these requirements and enthral planers, owners and users of buildings. The practically unlimited freedom of design and the full range of materials and colours fulfil even highest architectural demands. Open and closed at the same time, revolving doors eliminate draught. Owing to an entrance area without draught the area in direct vicinity to the entrance can be used commercially and at the same time noise, dust and dirt are kept outside. The clear physical separation into interior and exterior area and the energy that is saved thereby offer clear cost advantages and makes the use of revolving doors even more advantageous

เนื่องจากประตูทางเข้าหลักคือหน้าตาของอาคาร ดังนั้น การสร้างความประทับใจผ่านประตูทางเข้าที่สวยงาม เชื่อถือได้ ถึงแม้ว่าจะมีการใช้งานผ่านเข้า-ออกอย่างบ่อยครั้งก็ตาม ระบบประตูบานหมุน GEZE สามารถตอบสนองความต้องการเหล่านี้ได้เป็นอย่างดี ด้วยอิสระในการออกแบบ วัสดุและสีที่หลากหลาย สามารถตอบสนองความต้องการของลูกค้าได้อย่างลงตัว ระบบประตูหมุน GEZE สามารถเปิดผ่านเข้า-ออกได้ภายในเวลาเดียวกัน ทำให้สามารถป้องกันลม ฝุ่น หรืออุณหภูมิ เสียงรบกวน ที่จะผ่านเข้าในอาคารได้เป็นอย่างดี เหมาะสำหรับเป็นทางเข้า-ออกอาคาร ห้างสรรพสินค้า สำนักงาน หรือโรงแรมต่างๆ

Product features คุณสมบัติผลิตภัณฑ์	TSA 325 NT GEZE
Inner diameter (mm) เส้นผ่าศูนย์กลางภายใน (มม.)	1,800 - 3,600
Number of door (leaves) จำนวนบานประตู (บาน)	3 - 4
Clear passage height (mm) ความสูงช่องผู้โดยสาร (มม.)	2,100 - 3,000
Canopy height (mm) ความสูงเหนือราง (มม.)	75/200
For the use in escape and rescue routes สำหรับใช้กับเส้นทางออกฉุกเฉินหรือหลบหนี	Suitable เหมาะสม

We reserve the right to alter specifications without notice (HTH Architectural Hardware 2019).
เรายังคงสงวนการเปลี่ยนแปลงรายละเอียดได้โดยไม่ต้องแจ้งล่วงหน้า (อุปกรณ์สถาปัตยกรรม 2562)

Action device and sensor system GEZE - Perfectly controlled automatic door drives

ระบบเซ็นเซอร์และอุปกรณ์สั่งงาน GEZE - ชุดควบคุมประตูอัตโนมัติที่สมบูรณ์แบบ

Radar movement detector
อุปกรณ์ตรวจจับการเคลื่อนไหวด้วยเรดาร์


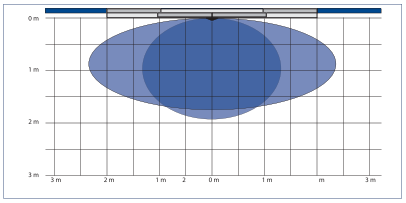
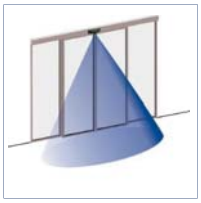

Combine detector
อุปกรณ์ตรวจจับการเคลื่อนไหวด้วยเรดาร์พร้อมอินฟาเรด


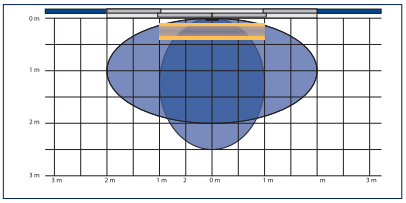
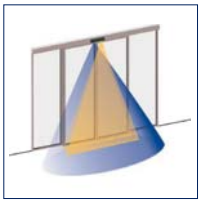

One-point movement detector
อุปกรณ์ตรวจจับการเคลื่อนไหวแบบจุด


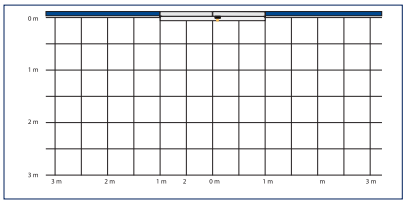


6

We reserve the right to alter specifications without notice (HTH Architectural Hardware 2019).
เราขอสงวนการเปลี่ยนแปลงรายละเอียดโดยมิต้องแจ้งให้ทราบล่วงหน้า (อุปกรณ์สถาปัตยกรรม 2562)

Switches GEZE
สวิตช์ GEZE



Several switches for a wide range of different requirements for the opening and closing of automatic doors The switches are offered for a wide range of installation possibilities: wall, floor or ceiling installation. All switches can be used for inside and outside areas. Wire or wireless solution is selectable.

สวิตช์หลากหลายรูปแบบ สำหรับความต้องการที่แตกต่างกัน เพื่อเปิดและปิดประตูอัตโนมัติ สามารถติดตั้งได้หลากหลาย เช่น ติดตั้งได้ทั้งบนผนัง บนพื้น หรือบนเพดาน สวิตช์สามารถติดตั้งได้ทั้งภายในและภายนอก แบบมีสายและไร้สาย

Safeguard sensors GEZE
Various of safeguarding sensors offer guarantees safety in hazardous areas while opening and closing of automatic doors. They are selectable to safeguard automatic swing door, sliding door and revolving doors

เซนเซอร์ป้องกันการหนีบ GEZE
เซนเซอร์ป้องกันการหนีบหลากหลายรุ่นเพื่อให้ความปลอดภัยในพื้นที่เสี่ยงอันตรายทั้งขณะประตูเปิดและกำลังปิด สามารถเลือกรุ่นเพื่อป้องกันอันตรายสำหรับบานเปิด บานเลื่อน และบานหมุนอัตโนมัติ

Closing safeguard
การป้องกันอันตรายขณะประตูปิด

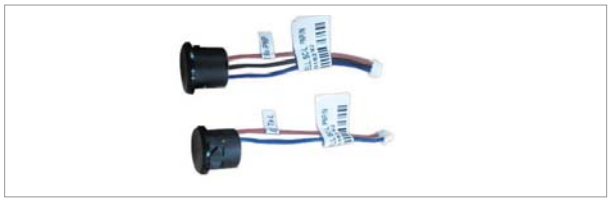

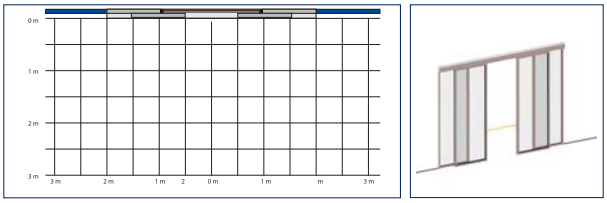

Opening and closing safeguard
การป้องกันอันตรายขณะประตูเปิด และปิดประตู



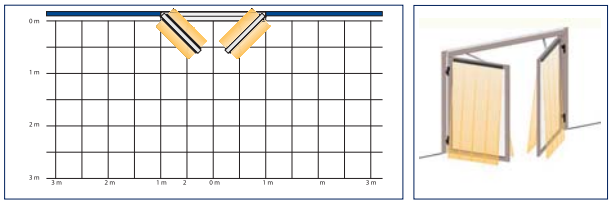

Opening safeguard
การป้องกันอันตรายขณะเปิดประตู



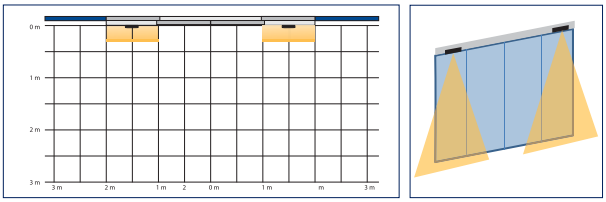

Programme switches GEZE
สวิตช์โปรแกรมทำงาน GEZE



Programme switches for selection of automatic door operating modes Up to 5 different operating modes can be set: Off, Night, Shop closing, Automatic and Permanently open

สวิตช์โปรแกรมการสำหรับการเลือกโหมดการทำงานของประตูอัตโนมัติ สามารถเลือกโหมดการทำงานสูงสุด 5 แบบ: โหมดปิดการทำงาน โหมดกลางคืน โหมดปิดร้าน โหมดอัตโนมัติ และโหมดเปิดประตูค้าง

We reserve the right to alter specifications without notice (HTH Architectural Hardware 2019).
บริษัทฯ ขอสงวนการเปลี่ยนแปลงรายละเอียดโดยไม่ต้องแจ้งให้ทราบล่วงหน้า (อุปกรณ์สถาปัตยกรรม 2562)

Automatic sliding door 300

ประตูบานเลื่อนอัตโนมัติ 300



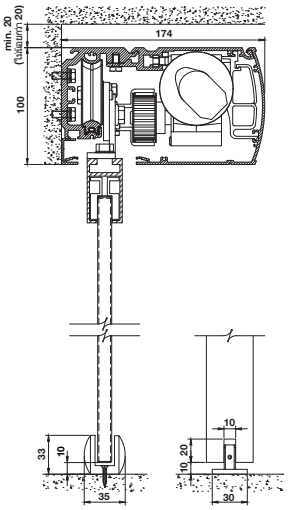

Drive decoration

การตกแต่งฝาครอบราง



Features

- For interior and exterior doors
- For single/double leaf sliding doors
- For frameless glass thickness 12 mm, wooden or aluminium doors
- Drive covering possible with different materials like wood, metal or fabric to enhance space through a straight line
- Power saving system: Less than 0.5 W in standby mode
- Maximum door leaf weight:
  Single leaf: 125 kg for glass frameless thickness 12 mm,
  250 kg for wooden and aluminium frame doors
  Double leaf: 125 kg/leaf
- Door opening width:
  Single leaf: 800–2,000 mm, Double leaf: 800–3,000 mm
- Adjustable opening and closing speed: 30–70 cm/sec
- Adjustable hold-open time: 0–60 sec
- 7 operation modes selectable:
  - Close: Door closes and locks
  - Open: Door opens and remains open
  - Automatic summer: Door operation in automatic mode
  - Automatic winter: Door operation in automatic mode (reduced opening sequences)
  - Exit summer: Door opens only with exit sensor
  - Exit winter: Door opens only with exit sensor (reduced opening sequences)
  - Stop: Door stops, can be moved manually
- With backup battery
- Test to EN 16005 and EN 16361
- Error and warning diagnostics with operation mode selector COM20/COM21
- Power consumption: Maximum 300 W at 230 V
- Rate voltage: 230 VAC

คุณสมบัติ

- ใช้สำหรับประตูบานเลื่อนเดี่ยวหรือบานเลื่อนคู่
- ใช้สำหรับประตูกระจกเปลือยหนา 12 มม., ประตูไม้และประตูอลูมิเนียม
- สามารถติดวัสดุตกแต่งบนฝาครอบรางได้หลากหลายเช่นไม้ โลหะและผ้า
- ระบบประหยัดพลังงาน: ใช้ไฟน้อยกว่า 0.5 วัตต์ในโหมดสแตนด์บาย
- ความสามารถในการรับน้ำหนักบานประตู
  บานเลื่อนเดี่ยว: 125 กก.สำหรับประตูกระจกเปลือยหนา 12 มม.
  250 กก. สำหรับประตูไม้และประตูอลูมิเนียม บานเลื่อนคู่: 125 กก./บาน
- ความกว้างช่องประตู
  บานเลื่อนเดี่ยว: 800-2,000 มม. บานเลื่อนคู่: 800-3,000 มม.
- สามารถปรับความเร็วการเปิดและปิด: 30-70 ซม./วินาที
- • สามารถตั้งระยะเวลาเปิดค้าง: 0-60 วินาที
- สามารถเลือกลักษณะการทำงานประตูได้ 7 แบบ
  - ปิดประตู: ประตูถูกปิดและล็อค
  - เปิดประตู: ประตูเปิดออกและเปิดค้าง
  - ทำงานอัตโนมัติฤดูร้อน: ประตูทำงานในโหมดเปิด-ปิดอัตโนมัติ
  - ทำงานอัตโนมัติฤดูหนาว: ประตูทำงานในโหมดเปิด-ปิดอัตโนมัติ โดยเปิดประตูออกไม่สุด
  - ออกจากห้องฤดูร้อน: เปิดประตูด้วยเซ็นเซอร์ที่อยู่ด้านนอกห้องเท่านั้น
  - ออกจากห้องฤดูหนาว: เปิดประตูด้วยเซ็นเซอร์ที่อยู่ด้านนอกห้องเท่านั้น โดยเปิดประตูออกไม่สุด
- พร้อมแบตเตอรี่สำรอง
- ผ่านการทดสอบ EN 16005 และ EN 16361
- สามารถตรวจสอบการเตือนและข้อผิดพลาดการทำงานของประตูบานเลื่อนจากสวิตช์เลือกลักษณะการทำงานประตูบานเลื่อน COM20/COM21
- การใช้ไฟฟ้า: ไม่เกิน 300 วัตต์ เมื่อใช้แรงดันไฟฟ้า 230 โวลต์
- แรงดันไฟฟ้า: แรงดันไฟฟ้ากระแสสลับ 230 โวลต์

We reserve the right to alter specifications without notice (HTH Architectural Hardware 2019).
บริษัทฯ ขอสงวนการเปลี่ยนแปลงรายละเอียดโดยมิได้มีการแจ้งล่วงหน้า (อุปกรณ์สถาปัตยกรรม 2562)

Product list
รายการสินค้า

Table 1 Related to the door leaf type ตารางที่ 1 อุปกรณ์ขึ้นกับชนิดของบานประตู		Length mm ความยาว มม.	Material/ Finish วัสดุ/สี	Necessary quantity จำนวนการใช้				Cat. No. รหัสสินค้า
				Wooden/aluminium door ประตูไม้/อลูมิเนียม		Frameless glass door 12 mm ประตูกระจกเปลือย 12 มม.		
				1-leaf บาน เลื่อนเดี่ยว	2-leaf บาน เลื่อนคู่	1-leaf บาน เลื่อนเดี่ยว	2-leaf บาน เลื่อนคู่	
Control set for single leaf door ประตูบานเลื่อนเดียว		–	–	1 set 1 ชุด	1 set 1 ชุด	1 set 1 ชุด	1 set 1 ชุด	935.06.028
Additional set for double leaf door ชุดอุปกรณ์เสริมสำหรับประตูบานเลื่อนคู่		–	–	–	1 set 1 ชุด	–	1 set 1 ชุด	935.06.001
Tooth belt สายพาน		10,000	–	1 pc. 1 ชิ้น	1 pc. 1 ชิ้น	1 pc. 1 ชิ้น	1 pc. 1 ชิ้น	935.06.030
Floor guide แผ่นสำหรับติดตั้ง		–	Plastic black พลาสติกสีดำ	1 pc. 1 ชิ้น	2 pcs. 2 ชิ้น	–	–	940.40.031
Floor guide แผ่นสำหรับติดตั้ง		–	Stainless steel matt สแตนเลสด้าน	–	–	1 pc. 1 ชิ้น	2 pcs. 2 ชิ้น	981.52.311
Inner clamp ตัวหนีบกระจกด้านใน		400	Aluminium anodized อลูมิเนียมอโนไดซ์	–	–	2 pcs. 2 ชิ้น	4 pcs. 4 ชิ้น	935.01.134
Glass suspension profile รางหนีบกระจก		1,500	Aluminium anodized อลูมิเนียมอโนไดซ์	–	–	1 pc. 1 ชิ้น	2 pcs. 2 ชิ้น	935.01.816
End cap ฝาปิด		–	Stainless steel matt สแตนเลสด้าน	–	–	1 pair 1 คู่	2 pairs 2 คู่	935.01.140

Order reference
All Cat. No.'s refer to 1 pc. except Cat. No. 935.01.140 which refers to 1 pair. Please indicate the quantities when ordering the product.

ข้อแนะนำในการสั่งซื้อ
สินค้าที่ระบุในแคตตาล็อกขายเป็นชิ้นยกเว้นสินค้ารหัส 935.01.140 ที่ขายเป็นคู่ กรุณาระบุจำนวนของสินค้าที่ต้องการสั่ง

We reserve the right to alter specifications without notice (HTH Architectural Hardware 2019).
เรายังคงสงวนสิทธิ์ในการเปลี่ยนแปลงรายละเอียดโดยไม่ต้องแจ้งให้ทราบล่วงหน้า (อุปกรณ์สถาปัตยกรรม 2562)

Table 2 Products related to clear opening width ตารางที่ 2 อุปกรณ์ขึ้นกับความกว้างช่องประตู		Length mm ความยาว มม.	Material/ Finish วัสดุ/สี	Necessary quantity จำนวนการใช้ Opening clear width mm ความกว้างช่องประตู มม.		Cat. No. รหัสสินค้า
				0–1,500	1,501–3,000	
Running track รางบน		3,140	Aluminium anodized อลูมิเนียมอโนไดซ์	1 pc. 1 ชิ้น	–	935.06.119
		6,280		–	1 pc. 1 ชิ้น	935.06.006
Running track support profile แผ่นปิดรองลูกล้อ		3,250	Aluminium anodized อลูมิเนียมอโนไดซ์	1 pc. 1 ชิ้น	–	935.06.116
		6,500		–	1 pc. 1 ชิ้น	935.06.009
Support rubber ยางรองลูกล้อ		3,000	Aluminium anodized อลูมิเนียมอโนไดซ์	1 pc. 1 ชิ้น	–	935.06.117
		6,000		–	1 pc. 1 ชิ้น	935.06.118
Module carrier profile แผ่นแขวนชุดควบคุมบานเลื่อน		3,140	Aluminium anodized อลูมิเนียมอโนไดซ์	1 pc. 1 ชิ้น	–	935.06.120
		6,280		–	1 pc. 1 ชิ้น	935.06.007
Track cover ฝาครอบราง		3,140	Aluminium anodized อลูมิเนียมอโนไดซ์	* 1 set 1 ชุด	–	935.06.121
		6,280		–	* 1 set 1 ชุด	935.06.008
Side cover แผ่นปิดปลายราง		–	Aluminium anodized อลูมิเนียมอโนไดซ์	* 1 pair 1 คู่	* 1 pair 1 คู่	935.06.023

Order reference

All Cat. No.'s refer to 1 pc. except Cat. No. 935.06.023 which refers to 1 pair. Please indicate the quantities when ordering the product.

* Track cover and side cover is necessary if running track is above ceiling or hidden

ข้อแนะนำในการสั่งซื้อ

สินค้าที่ระบุในแคตตาล็อกขายเป็นชิ้นยกเว้นสินค้ารหัส 935.06.023 ที่ขายเป็นคู่ กรุณาระบุจำนวนของสินค้าที่ต้องการสั่ง

* ไม่จำเป็นต้องใช้ฝาครอบรางและแผ่นปิดปลายรางเมื่อรางบนอยู่เหนือฝาหรือถูกซ่อน

Table 3 Operation mode selector ตารางที่ 3 สวิตช์เลือกลักษณะการทำงานประตูบานเลื่อน		Material/ Finish วัสดุ/สี	Features คุณสมบัติ	Cat. No. รหัสสินค้า
Basic operation mode selector COM21 สวิตช์เลือกลักษณะการทำงานประตูบานแบบมาตรฐาน COM21		Plastic black พลาสติกสีดำ	- Operating modes can be adjusted by a knob. - Warnings and errors are shown as LED codes and beeps. - ลักษณะการทำงานสามารถปรับจากปุ่มหมุน - การเตือนและข้อผิดพลาดการทำงานของประตูบานเลื่อนถูกแสดงเป็นรหัสไฟกระพริบและเสียง	935.06.016
Advance operation mode selector COM20 สวิตช์เลือกลักษณะการทำงานประตูบานเลื่อนแบบเพิ่มคุณสมบัติพิเศษ COM20		Plastic black พลาสติกสีดำ	- Operating modes can be adjusted by touch screen. - Warnings and errors are shown as LED codes, beeps and notes for easy understanding. - Service mode setting is possible. - ลักษณะการทำงานสามารถปรับจากหน้าจอสัมผัส - การเตือนและข้อผิดพลาดการทำงานของประตูบานเลื่อนถูกแสดงเป็นรหัสไฟกระพริบ, เสียง และข้อความทำให้เข้าใจง่าย - สามารถเข้าโหมดซ่อมบำรุงได้	935.06.017

We reserve the right to alter specifications without notice (HTH Architectural Hardware 2019).
บริษัทฯ ขอสงวนการเปลี่ยนแปลงรายละเอียดได้โดยไม่ต้องแจ้งล่วงหน้า (อุปกรณ์สถาปัตยกรรม 2562)

Table 4 Actuation devices and safety sensors ตารางที่ 4 อุปกรณ์สั่งเปิด-ปิดประตู และเซ็นเซอร์เพื่อความปลอดภัย		Material/ Finish วัสดุ/สี	Features คุณสมบัติ	Cat. No. รหัสสินค้า
Microwave sensor HR50 (motion detection) เซ็นเซอร์แบบใช้สัญญาณไมโครเวฟร HR50 (ตรวจจับการเคลื่อนไหว)		Plastic black พลาสติกสีดำ	- Activates the door when any movement in the detection area. - ส่งสัญญานให้ประตูเปิดเมื่อมีการเคลื่อนไหวภายในพื้นที่ที่เซ็นเซอร์ตรวจสอบ	935.06.025
Infrared sensor HR100 CT (motion and presence detection) เซ็นเซอร์แบบใช้สัญญาณอินฟราเรด HR100 CT (ตรวจจับการเคลื่อนไหวและป้องกันประตูหนีบ)		Plastic black พลาสติกสีดำ	- Activates the door when any movement in the detection area. - Stops door closing when anything stays on the closing doorway. - With a bracket for installation on the track cover. - เปิดประตูเมื่อมีการเคลื่อนไหวในพื้นที่ที่เซ็นเซอร์ตรวจสอบ - หยุดการปิดประตูเมื่อมีสิ่งใดขวางทางการปิดประตู - มีแผ่นเสริมสำหรับติดตั้งเซ็นเซอร์บนฝาครอบราง	935.06.004
Flush bracket ขุดติดตั้งสำหรับซ่อนเซ็นเซอร์		Plastic black พลาสติกสีดำ	- Used with infrared sensor HR100 CT - For flush-mounted installation on ceiling and track cover - ใช้กับเซ็นเซอร์แบบใช้สัญญาณอินฟราเรด HR100 CT - สำหรับติดตั้งซ่อนในเพดานหรือในฝาครอบราง	935.06.115
Microwave touchless switch สวิตช์ไร้สัมผัสแบบใช้สัญญาณไมโครเวฟ		Plastic black พลาสติกสีดำ	- Activate door when there are any movement in detection range - Surface-mounted installation - ส่งสัญญานให้ประตูเปิดเมื่อมีการเคลื่อนไหวภายในระยะที่เซ็นเซอร์ตรวจสอบ - การติดตั้งแบบติดลอย	935.06.032

Order reference

Necessary product quantities depend on the application requirements.

ข้อแนะนำในการสั่งซื้อ

จำนวนสินค้าที่ใช้ขึ้นอยู่กับลักษณะในการใช้งาน

Table 5 Electromagnetic lock ตารางที่ 5 ล็อคแม่เหล็กไฟฟ้า		Material/ Finish วัสดุ/สี	Features คุณสมบัติ	Cat. No. รหัสสินค้า
Electromagnetic lock ล็อคแม่เหล็กไฟฟ้า		? ?	- For locking automatic sliding door SL300 - Automatically operation related to the selected operation mode of the door - Hidden installation inside the drive unit - สำหรับล็อคประตูบานเลื่อนอัตโนมัติ SL 300 - การทำงานจะสัมพันธ์กับโหมดการทำงานของประตูที่เลือกไว้โดยอัตโนมัติ - ติดตั้งโดยซ่อนในรางเลื่อน	935.06.018

Order reference

Only 1 electromagnetic lock is necessary for 1 set of single leaf door or double leaf door if door locking by an electromagnetic lock is required.

ข้อแนะนำในการสั่งซื้อ

กรณีที่ต้องการล็อคประตูด้วยแม่เหล็กไฟฟ้าใช้ล็อคแม่เหล็กไฟฟ้า 1 ชิ้นเท่านั้นสำหรับประตูบานเลื่อนเดียว หรือประตูบ้านเลื่อนคู่ 1 ชุด

Installation option for Infrared sensor Cat. No. 935.06.004

รูปแบบการติดตั้งเซ็นเซอร์แบบใช้สัญญาณอินฟราเรดรหัสสินค้า 935.06.004

Surface-mounted installation on track cover

การติดตั้งแบบติดบนฝาครอบราง

Flush-mounted installation on track cover

การติดตั้งแบบซ่อนในฝาครอบราง

Flush-mounted installation on ceiling

การติดตั้งแบบซ่อนในเพดาน





We reserve the right to alter specifications without notice (HTH Architectural Hardware 2019).
เรายังคงสงวนสิทธิ์ในการเปลี่ยนแปลงรายละเอียดโดยไม่ต้องแจ้งให้ทราบล่วงหน้า (อุปกรณ์สถาปัตยกรรม 2562)

Automatic sliding door Doorson 400

Automatic sliding door Doorson 400

BIGSEE PRODUCTDESIGN AWARD 2020 WINNER

GERMAN DESIGN AWARD WINNER 2021



Features

- Award winning design
- Complete set for interior door
- For single leaf sliding door
- Variable door leaf types:
  400 thales: 10 mm single tempered safety glass
  400 fusion: Aluminum framed double glass leaf, 4 mm, tempered safety glass, 30 mm thickness
  400 timber: Aluminum framed wooden panel leaf, 30 mm thick
- Small cover profile height 60 mm
- Aluminium profiles available in 3 finishes: Shiny, natural anodized and champagne brushed
- 5 glass colours available: Green, blue, white, satin, silver matt
- Various wood patterns selectable
- Selectable decor band integrated in handle and cover mask
- 5 operation modes selectable: Open, close, automatic, one way and stop
- Door opening function: Push & go, automatic and by switching
- Max. door leaf weight: 65 kg
- Door opening height: 1,900–2,500 mm
- Door opening width: 700–1,100 mm
- Adjustable opening and closing speed: 30–70 cm/s
- Adjustable hold-open time: 0–15 s
- Certificate: EN 16005, EN 16361
- Max. power consumption: 300 W/230 V
  < 0,5 W in sleeping mode

คุณสมบัติ

- ได้รับรางวัลการออกแบบ
- ประตูบานเลื่อนครบชุดรวมบานประตูสำหรับใช้ภายในอาคาร
- ประตูบานเลื่อนเดี่ยว
- บานประตูมีหลากหลายให้เลือก:
  400 thales: ประตูกระจกนิรภัยเทมเปอร์หนา 10 มม.
  400 fusion: ประตูกระจกนิรภัยเทมเปอร์แผ่นคู่หนา 4 มม.
  เฟรมอลูมิเนียม ความหนาประตู 30 มม.
  400 timber: ประตูไม้เฟรมอลูมิเนียม ความหนาประตู 30 มม.
- ความสูงฝาครอบราง 60 มม.
- รางและกรอบอลูมิเนียมมีให้เลือก 3 สี: ผิวมันวาว, สีอโนไดซ์ธรรมชาติ และ สีแชมเปญบัดลาย
- กระจกมีให้เลือก 5 สี: สีเขียว, สีฟ้า, สีขาว, กระจกฝ้า, สีเงินด้าน
- มีลายไม้ให้เลือกหลากหลาย
- เลือกการตกแต่งแถบบนมือจับและฝาครอบรางได้หลายแบบ
- สามารถเลือกลักษณะการทำงานประตูได้ 5 แบบโดยสวิตช์ควบคุมการทำงาน: เปิดประตูค้าง, ปิดประตู, ทำงานอัตโนมัติ, ออกทางเดียว และหยุดทำงาน
- ฟังก์ชันเปิดประตู: เปิดด้วยมือและปิดอัตโนมัติ, ทำงานอัตโนมัติ และสั่งงานด้วยสวิตช์
- น้ำหนักบานประตูสูงสุด: 65 กก.
- ความสูงประตู: 1,900-2,500 มม.
- ความกว้างประตูสูงสุด: 700-1,100 มม.
- สามารถปรับความเร็วการเปิดและปิด: 30-70 ซม./วินาที
- สามารถตั้งระยะเวลาเปิดค้าง: 0-15 วินาที
- ผ่านการทดสอบ EN 16005 และ EN 16361
- การใช้ไฟฟ้า: ไม่เกิน 300 วัตต์ เมื่อใช้แรงดันไฟฟ้า 230 โวลต์ น้อยกว่า 0.5 วัตต์เมื่ออยู่ในโหมดประหยัดพลังงาน

	Cat. No. รหัสสินค้า
Automatic sliding door Doorson 400, customized order อุปกรณ์บานเลื่อนอัตโนมัติ Doorson 400 คุณสมบัติตามคำสั่งซื้อ	935.06.122

IPI 21.114

We reserve the right to alter specifications without notice (HTH Architectural Hardware 2019).
บริษัทฯ ขอสงวนการเปลี่ยนแปลงรายละเอียดโดยไม่ต้องแจ้งล่วงหน้า (อุปกรณ์สถาปัตยกรรม 2562)

Configuration of automatic sliding door Doorson 400

การเลือกอุปกรณ์สำหรับอุปกรณ์บานเลื่อนอัตโนมัติ Doorson 400

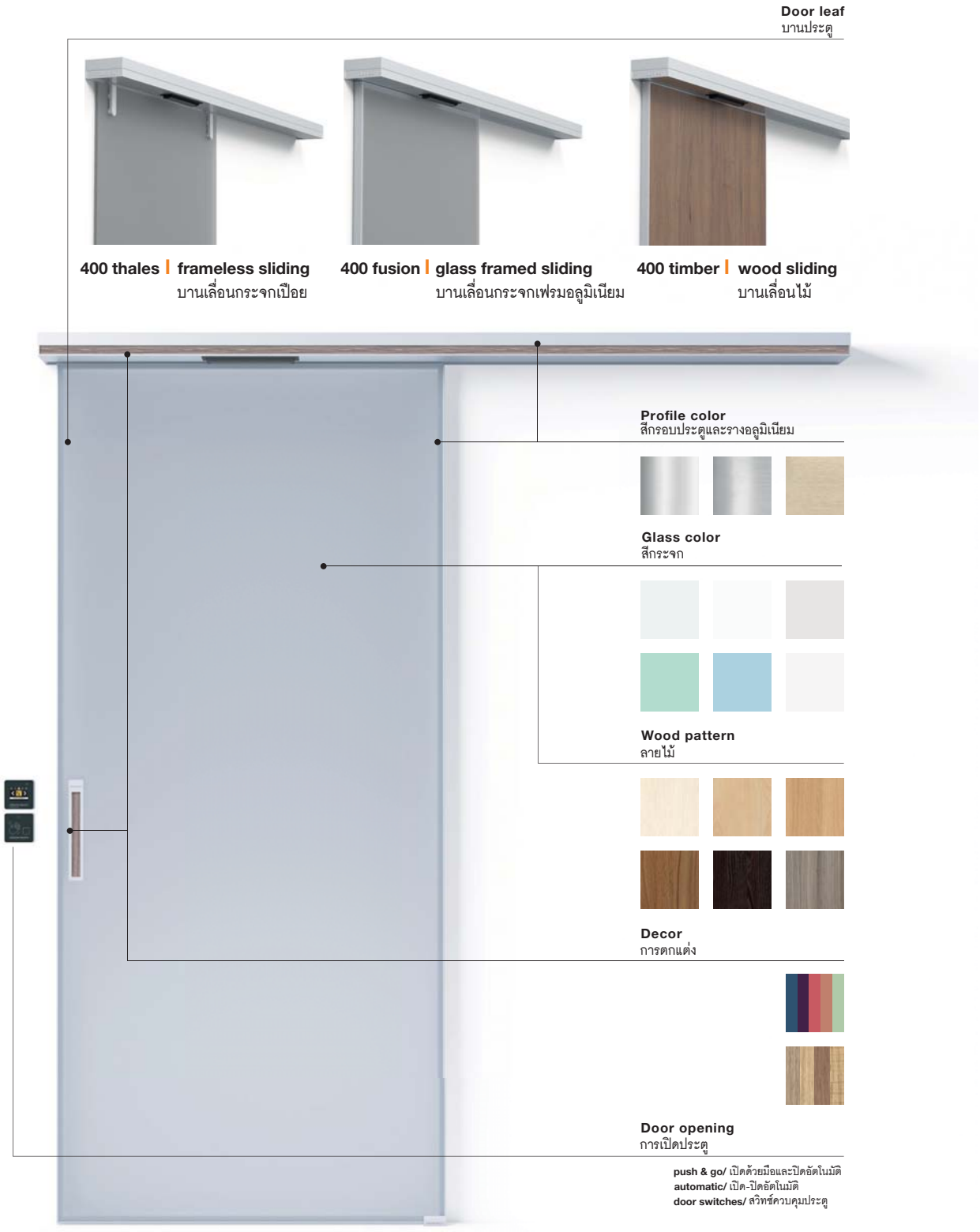

We reserve the right to alter specifications without notice (HTH Architectural Hardware 2019).
บริษัทฯ ขอสงวนการเปลี่ยนแปลงรายละเอียดโดยมิได้มีการแจ้งล่วงหน้า (อุปกรณ์ฮาร์ดแวร์ 2562)

Automatic sliding door Doorson 400

Automatic sliding door Doorson 400

Profile finishes available

สีกรอบประตูและรางอลูมิเนียมที่สามารถเลือกได้

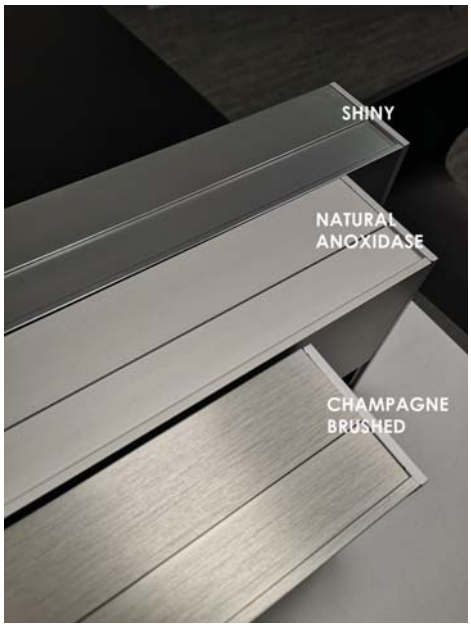

Shiny	ผิวมันวาว
Natural anodized	สีอโนไดซ์ธรรมชาติ
Champagne brushed	สีแชมเปญบัดลาย

Glass colours available

สีของกระจกที่สามารถเลือกได้



Glass thickness

10 mm single tempered safety glass.

ความหนากระจก

กระจกนิรภัยเทมเปอร์หนา 10 มม.

Green	สีเขียว
Blue	สีฟ้า
White	สีขาว
Satin	กระจกฝ้า
Silver matt	สีเงินด้าน

We reserve the right to alter specifications without notice (HTH Architectural Hardware 2019).
บริษัทฯ ขอสงวนการเปลี่ยนแปลงรายละเอียดได้โดยมิได้มีการแจ้งล่วงหน้า (อุปกรณ์สถาปัตยกรรม 2562)


INTENTIONAL BLANK PAGE

Sectional garage doors
ประตูโรงจอดรถอัตโนมัติ

topCo CUSTOMISED
ALREADY FROM A SINGLE ITEM



Treat yourself to this comfort and convenience.
Sectional doors open vertically upwards and are suspended under the ceiling to save space. This construction principle means you can make full use of the space inside and in front of the garage. Additionally, sectional garage doors can be fitted in every garage door opening, offer a wider passage width and are optimally sealed.

สร้างความสะดวกสบายให้กับตัวคุณเอง
ประตูจะเปิดพับขึ้นในแนวตั้ง และจะถูกจัดเก็บไว้ที่ใต้เพดานเพื่อประหยัดพื้นที่ หลักการของโครงสร้างเช่นนี้หมายความว่า คุณจะสามารถใช้งานพื้นที่ข้างในและข้างหน้าโรงรถได้อย่างเต็มที่ นอกจากนี้ ยังสามารถติดตั้งประตูโรงรถแบบพับขึ้นกับโรงจอดรถทุกแบบ โดยจะได้ทางผ่านที่กว้างขวางขึ้นและเปิดช่องประตูอย่างเหมาะสมที่สุด

Version รูปแบบ	Cat. No. รหัสสินค้า
Sectional garage door ประตูโรงรถ	984.50.910

For more information, please contact our sales department.
หากท่านต้องการรายละเอียดเพิ่มเติม กรุณาติดต่อฝ่ายขายของเรา
Info@hafele.co.th

We reserve the right to alter specifications without notice (HTH Architectural Hardware 2019).
บริษัทฯ ขอสงวนการเปลี่ยนแปลงรายละเอียดโดยไม่ต้องแจ้งให้ทราบล่วงหน้า (อุปกรณ์สถาปัตยกรรม 2562)







We reserve the right to alter specifications without notice (HTH Architectural Hardware 2019).
เราขอสงวนการเปลี่ยนแปลงรายละเอียดโดยไม่ต้องแจ้งให้ทราบล่วงหน้า (อุปกรณ์สถาปัตยกรรม 2562)

7

Glass Door Fittings

อุปกรณ์บานกระจก







Patch Fittings
อุปกรณ์ตัวหนีบ

Patch fittings standard type StarTec
ตัวหนีบกระจกบานเปลือย StarTec 7.6

Ⓐ Patch fitting
ตัวหนีบช่องแสงด้านบนสำหรับบานเปิด 2 ทาง..... 7.7

Ⓑ Bottom patch fitting
ตัวหนีบช่องแสงด้านล่างสำหรับบานเปิด 2 ทาง 7.7

Ⓒ Fanlight pivot patch fitting
ตัวหนีบช่องแสงด้านบนชนิดจุดหมุน..... 7.8

Ⓓ Fanlight pivot patch fitting with wall fixing plate
ตัวหนีบช่องแสงด้านบนชนิดจุดหมุน พร้อมเพลทติดผนัง 7.8

Ⓔ Fanlight/side panel pivot patch fitting
ตัวหนีบช่องแสงด้านบนและช่องแสงด้านข้างชนิดจุดหมุน..... 7.9

Ⓕ Ceiling bearing
จุดหมุนบน..... 7.9

Ⓘ Centre strike patch for centre lock
ตัวหนีบเบ้ารับกลอนกลางบาน..... 7.11

Ⓙ Over panel strike patch for corner lock
ตัวหนีบเบ้ารับกลอนด้านบน 7.11

Ⓜ Glass connection patch fitting
ตัวหนีบเชื่อมต่อบานกระจก..... 7.14

Ⓝ/Ⓞ Glass to wall connection patch fitting
ตัวหนีบกระจกต่อผนัง 7.14

Ⓡ/Ⓢ Side/fin panel patch fitting
ตัวหนีบช่องแสง 3 ทางแนวใต้ฝ้า 7.16

Ⓣ Fanlight double strike patch for corner lock
ตัวหนีบช่องแสงด้านบนชนิดเบ้ารับกลอนคู่..... 7.17

Ⓤ Fanlight/fin panel double pivot patch fitting
ตัวหนีบช่องแสงด้านบน 3 ทางและจุดหมุนคู่ ชนิดบานคู่..... 7.17

Ⓥ Fanlight/side/fin panel pivot patch fitting
ตัวหนีบช่องแสงด้านบน 3 ทาง ชนิดมีจุดหมุน..... 7.18

Ⓦ Fanlight/side panel connection patch
ตัวหนีบช่องแสงด้านบนและช่องแสงด้านข้าง..... 7.19

Ⓧ Fanlight/side panel connection patch fitting with stop
ตัวหนีบช่องแสงด้านข้างชนิดกันกระแทก..... 7.19

Ⓨ Corner patch lock square with PC aperture
ตัวหนีบล็อคกระจกบานเปลือย..... 7.20

We reserve the right to alter specifications without notice (HTH Architectural Hardware 2019).
บริษัทฯ ขอสงวนการเปลี่ยนแปลงรายละเอียดได้โดยมิได้มีการแจ้งล่วงหน้า (อุปกรณ์สถาปัตยกรรม 2562)





Patch Fittings
อุปกรณ์ตัวหนีบ

Ⓩ Corner strike patch square for corner lock
เบ้ารับกลอน 7.20

Ⓐⓐ Centre patch lock with thumbturn
ตัวหนีบล็อคบานเปลือยชนิดกลางประตูพร้อมปุ่มหมุน 7.21

Ⓐⓑ Centre strike patch for thumbturn lock
เบ้ารับกลอน 7.21

Ⓓ Bottom patch with PC aperture
ตัวหนีบล็อคกระจกบานเปลือย 7.22

Ⓠ Wall and ceiling connection profile
ตัวหนีบกระจกบานเปลือยสำหรับยึดผนังและเพดาน 7.22

Ⓐ Patch fitting
ตัวหนีบบานด้านบนสำหรับบานเปิด 2 ทาง 7.23

Ⓑ Bottom patch fitting
ตัวหนีบบานด้านล่างสำหรับบานเปิด 2 ทาง 7.23

Ⓒ Fanlight pivot patch fitting
ตัวหนีบช่องแสงบนชนิดจุดหมุน 7.24

Ⓓ Fanlight pivot patch fitting with wall fixing plate
ตัวหนีบช่องแสงบนชนิดจุดหมุนพร้อมเพลทยึดติดผนัง 7.24

Ⓔ Fanlight/side panel pivot patch fitting
ตัวหนีบช่องแสงด้านบนและช่องแสงด้านข้างชนิดจุดหมุน 7.25

Ⓖ Corner patch lock with PC aperture
ตัวหนีบล็อค 7.25

Ⓘ Centre strike patch for centre lock
ตัวหนีบเบ้ารับกลอนกลางบาน 7.26

Ⓗ Corner patch lock with PC aperture
ตัวหนีบล็อค 7.27

Ⓕ Ceiling bearing
เดือยปรับไม่ได้ 7.27

Hydraulic floor hinge for glass door
จุดหมุนล่างไฮดรอลิคแบบไม่ฝังพื้น สำหรับบานกระจก 7.28

Glass hinge with hydraulic soft close
บานพับกระจกแบบปิดนุ่มนวลระบบไฮดรอลิค 7.29/7.30

Wall to glass hinge 90°
บานพับผนังต่อกระจกแนว 90° 7.29/7.30

Glass to glass hinge 180°
บานพับกระจกต่อกระจก แนว 180° 7.29/7.30

We reserve the right to alter specifications without notice (HTH Architectural Hardware 2019).
เรามีสิทธิ์ขอสงวนการเปลี่ยนแปลงรายละเอียดได้โดยไม่ต้องแจ้งล่วงหน้า (อุปกรณ์สถาปัตยกรรม 2562)





Patch Fittings
อุปกรณ์ตัวหนีบ

Double action spring hinge
บานพับกระจกเปิดได้สองทิศทาง 7.31

Glass door fittings for hinged doors
อุปกรณ์บานกระจกสำหรับบานเปิด 7.32

Glass preparation details GHR 100/200/400
แบบการเจาะกระจก GHR 100/200/400 ..... 7.33

Glass preparation details GHR 300
แบบการเจาะกระจก GHR 300 ..... 7.34

Glass preparation details GHP 100/200
แบบการเจาะกระจก GHP 100/200 ..... 7.35

Locking patch GHR 100
อุปกรณ์ล็อค GHR 100 ..... 7.36

Strike patch GHR 100
เบ้ารับกลอน GHR 100 ..... 7.37

Locking patch GHR 400
อุปกรณ์ล็อค GHR 400 ..... 7.38

Strike patch GHR 400
เบ้ารับกลอน GHR 400 ..... 7.39

Locking patch GHP 200
อุปกรณ์ล็อค GHP 200 ..... 7.40

Strike patch GHP 200
เบ้ารับกลอน GHP 200 ..... 7.42

Locking patch GHR 300
อุปกรณ์ล็อค GHR 300 ..... 7.43

Strike patch GHR 300
เบ้ารับกลอน GHR 300 ..... 7.43

Two-piece hinge (wing part)
บานพับแบบ 2 ชิ้น (ติดตั้งด้านบานกระจก) 7.44

Three-piece hinge (wing part)
บานพับแบบ 3 ชิ้น (ติดตั้งด้านบานกระจก) 7.45

Frame part
ฐานบานพับส่วนติดวงกบ 7.46

Frame part with ring pin
ฐานบานพับส่วนติดวงกบพร้อมแหวนรอง 7.46

Frame part with arbor-bearing sleeves
ฐานบานพับส่วนติดวงกบพร้อมปลอกลูกปืน 7.47

We reserve the right to alter specifications without notice (HTH Architectural Hardware 2019).
บริษัทฯ ขอสงวนการเปลี่ยนแปลงรายละเอียดได้โดยไม่ต้องแจ้งให้ทราบล่วงหน้า (อุปกรณ์สถาปัตยกรรม 2562)





Glass Door Accessories
อุปกรณ์เสริมบานกระจก

Lever handles for spring bolt locks
มือจับสำหรับอุปกรณ์ล็อคแกนสปริง 7.48

Flanged striking plate
เพลทรับกลอนแบบมีปีก 7.50

Recessed striking plate
เพลทรับกลอนแบบฝัง 7.50

WC thumbturn cylinder
ไส้กุญแจสำหรับห้องน้ำ 7.51

Spindle, split
แกนมือจับก้านโยก 7.51

Slide-on door bolt
อุปกรณ์ล็อคลงพื้น 7.52

Door catch
กันชนประตู 7.52

Door catch with round bolt
กันชนประตูแบบลิ้นกลม 7.52

Wooden and glass door indicator lock
อุปกรณ์ล็อคห้องน้ำสำหรับบานไม้และบานกระจก 7.53

Automatic glass door seal
ซีลประตูอัตโนมัติสำหรับบานกระจก 7.54

Glass door seal
ซีลประตูกระจก 7.55

Glass template
ที่กดซีล 7.56

Cleaning wipe
อุปกรณ์ทำความสะอาดกระจก 7.56

Sliding glass door lock
ชุดล็อคบานเลื่อนกระจก 7.57

Flush pull handle
มือจับฝังบานกระจก 7.58

FUJI Pull handle series StarTec
ประเภทของชุดมือจับดึง StarTec รุ่น FUJI 7.60

We reserve the right to alter specifications without notice (HTH Architectural Hardware 2019).
เรายังคงสงวนการเปลี่ยนแปลงรายละเอียดโดยไม่ต้องแจ้งล่วงหน้า (อุปกรณ์สถาปัตยกรรม 2562)

Patch fittings standard type StarTec

ตัวหนีบกระจกบานเปลือย StarTec

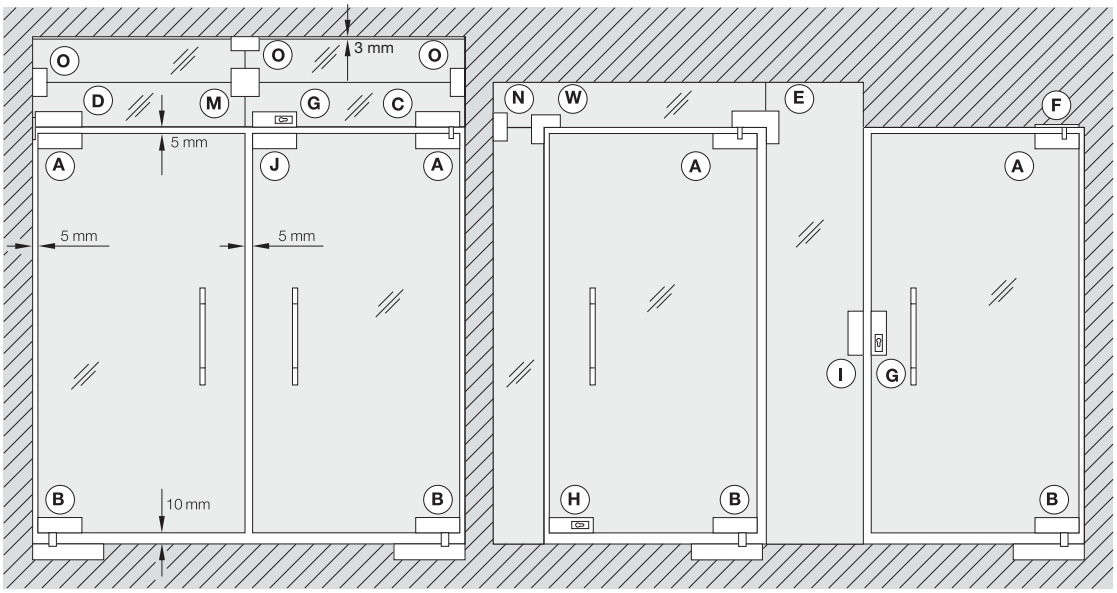

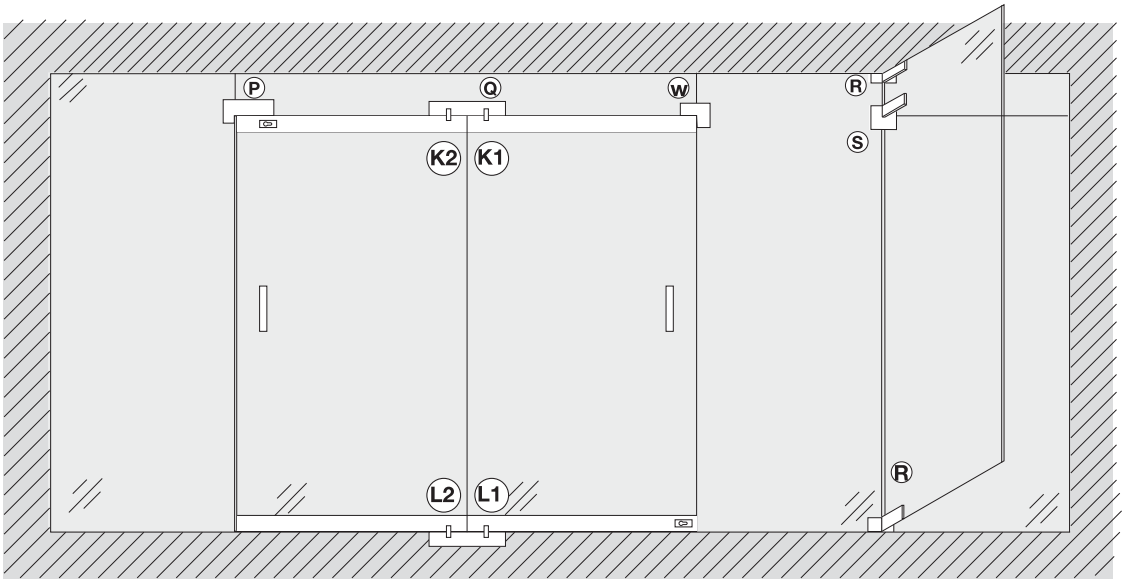

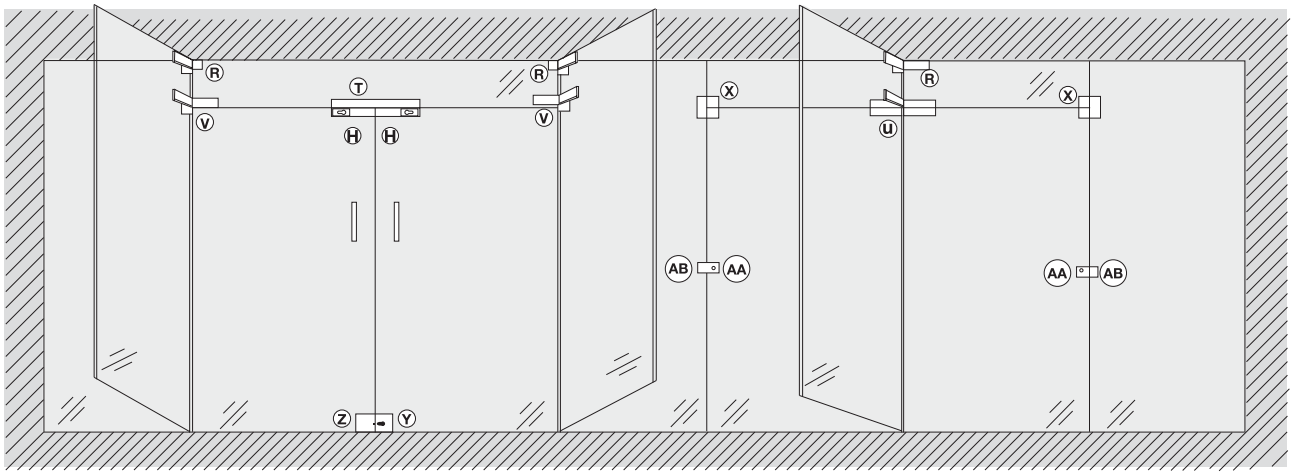

We reserve the right to alter specifications without notice (HTH Architectural Hardware 2019).
บริษัทฯ ขอสงวนการเปลี่ยนแปลงรายละเอียดโดยไม่ต้องแจ้งให้ทราบล่วงหน้า (อุปกรณ์สถาปัตยกรรม 2562)

Ⓐ Patch fitting

ตัวหนีบช่องแสงบนสำหรับบานเปิด 2 ทาง



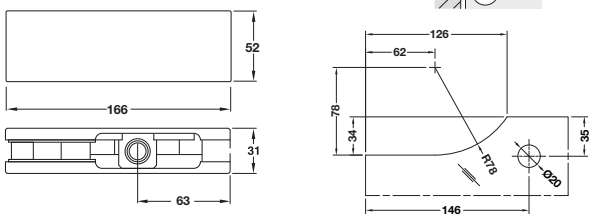

Features

- For glass thickness 10–12 mm
- Suitable for DIN left hand and DIN right hand
- For double action doors

Technical data

- Max. door weight:120 kg
- Max. door leaf width: 1,200 mm

Installation

- Clamp fixing, concealed, with hexagon socket screws

Supplied with

1 Top patch fitting for double action doors
2 Allen keys SW 2 and 5
2 Additional gaskets for glass thickness 10 mm

คุณสมบัติ

- สำหรับกระจกหนา 10-12 มม.
- สามารถติดตั้งได้ทั้งบานซ้ายและบานขวา
- สำหรับบานเปิด 2 ทาง

ข้อมูลทางเทคนิค

- รับน้ำหนักประตูได้สูงสุด: 120 กก.
- สำหรับบานกว้างไม่เกิน: 1,200 มม.

การติดตั้ง

- ตัวหนีบซ่อนยึดติดกับสกรูหกเหลี่ยม

ประกอบด้วย

ตัวหนีบช่องแสงบนสำหรับบานเปิด 2 ทาง 1 ชิ้น
กุญแจหกเหลี่ยมรุ่น SW 2 และ 5 2 ชิ้น
อุปกรณ์รองเสริมความหนาสำหรับกระจก 10 มม. 2 ชิ้น

Material/finish วัสดุ/สี	Cat. No. รหัสสินค้า
Stainless steel matt (304) สแตนเลสด้าน (304)	981.50.020
Stainless steel polished (304) สแตนเลสเงา (304)	981.00.657
Stainless steel black matt (304) สแตนเลสดำด้าน (304)	981.00.658

Packing: 1 pc.
ขนาดบรรจุ: 1 ชิ้น

Ⓑ Bottom patch fitting

ตัวหนีบช่องแสงล่างสำหรับบานเปิด 2 ทาง



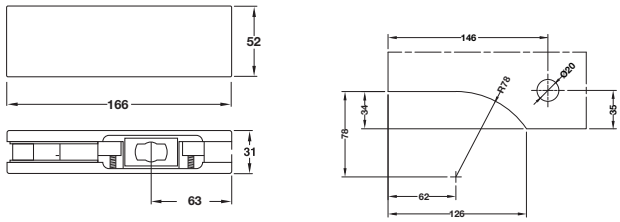

Features

- For glass thickness 10–12 mm
- Suitable for DIN left hand and DIN right hand
- For double action doors

Technical data

- Max. door weight: 120 kg
- Max. door leaf width: 1,200 mm

Installation

- Clamp fixing, concealed, with hexagon socket screws
- For mounting the glass door. Floor spring must be ordered separately

Supplied with

1 Bottom patch fitting for double action doors
2 Allen keys SW 2 and 5
2 Additional gaskets for glass thickness 10 mm

คุณสมบัติ

- สำหรับกระจกหนา 10-12 มม.
- สามารถติดตั้งได้ทั้งบานซ้ายและบานขวา
- สำหรับบานเปิด 2 ทาง

ข้อมูลทางเทคนิค

- รับน้ำหนักประตูได้สูงสุด: 120 กก.
- สำหรับบานกว้างไม่เกิน: 1,200 มม.

การติดตั้ง

- ตัวหนีบซ่อนยึดติดกับสกรูหกเหลี่ยม
- ในการติดตั้งกับบานกระจก โช๊คฝังพื้นต้องแยกสั่งซื้อต่างหาก

ประกอบด้วย

ตัวหนีบช่องแสงล่างสำหรับบานเปิด 2 ทาง 1 ชิ้น
กุญแจหกเหลี่ยมรุ่น SW 2 และ 5 2 ชิ้น
อุปกรณ์รองเสริมความหนาสำหรับกระจก 10 มม. 2 ชิ้น

Material/finish วัสดุ/สี	Cat. No. รหัสสินค้า
Stainless steel matt (304) สแตนเลสด้าน (304)	981.50.010
Stainless steel polished (304) สแตนเลสเงา (304)	981.00.654
Stainless steel black matt (304) สแตนเลสดำด้าน (304)	981.00.655

Packing: 1 pc.
ขนาดบรรจุ: 1 ชิ้น

We reserve the right to alter specifications without notice (HTH Architectural Hardware 2019 - IPI).
บริษัทฯ ขอสงวนการเปลี่ยนแปลงรายละเอียดโดยมิได้มีการแจ้งล่วงหน้า (อุปกรณ์ฮาร์ดแวร์ 2562 - IPI)

Ⓒ Fanlight pivot patch fitting
ตัวหนีบช่องแสงบนชนิดจุดหมุน



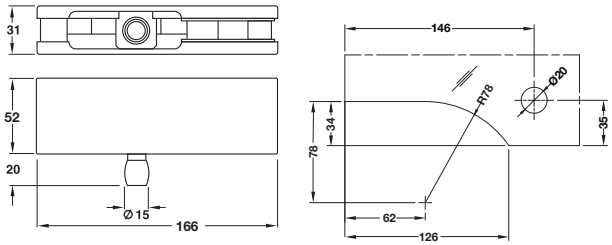

Features
- Counter bearing for top patch fitting
- For glass thickness 10–12 mm
- Suitable for DIN left hand and DIN right hand

Technical data
- Pivot laterally adjustable ±3 mm

Installation
- Clamp fixing, concealed, with hexagon socket screws

Supplied with
1 Fanlight pivot patch fitting
2 Allen keys SW 2 and 5
2 Additional gaskets for glass thickness 10 mm

คุณสมบัติ
- ตัวหนีบด้านบนมีจุดหมุน
- สำหรับกระจกหนา 10-12 มม.
- สามารถติดตั้งได้ทั้งบานซ้ายและบานขวา

ข้อมูลทางเทคนิค
- จุดหมุนปรับได้ ±3 มม.

การติดตั้ง
- ตัวหนีบซ่อนยึดติดกับสกรูหกเหลี่ยม

ประกอบด้วย
ตัวหนีบช่องแสงบนชนิดจุดหมุน 1 ชิ้น
กุญแจหกเหลี่ยมรุ่น SW 2 และ 5 2 ชิ้น
อุปกรณ์รองเสริมความหนาสำหรับกระจก 10 มม. 2 ชิ้น

Material/finish วัสดุ/สี	Cat. No. รหัสสินค้า
Stainless steel matt (304) สแตนเลสด้าน (304)	981.00.650
Stainless steel polished (304) สแตนเลสเงา (304)	981.00.651
Stainless steel black matt (304) สแตนเลสดำด้าน (304)	981.00.652

Packing: 1 pc.
ขนาดบรรจุ: 1 ชิ้น

Ⓓ Fanlight pivot patch fitting with wall fixing plate
ตัวหนีบช่องแสงบนชนิดจุดหมุน พร้อมเพลทติดผนัง



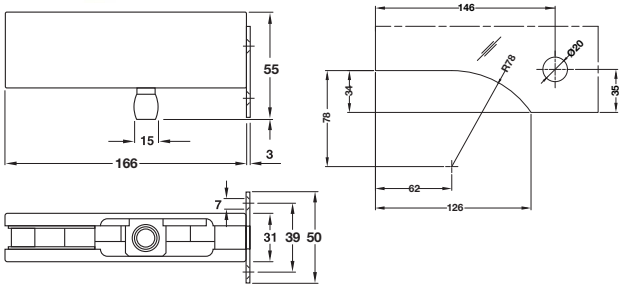

Features
- Counter bearing for top patch fitting
- For glass thickness 10–12 mm
- Suitable for DIN left hand and DIN right hand

Technical data
- Pivot laterally adjustable ±3 mm

Installation
- Clamp fixing, concealed, with hexagon socket screws

Supplied with
1 Fanlight pivot patch fitting with wall fixing plate
2 Allen keys SW 2 and 5
2 Additional gaskets for glass thickness 10 mm
Fixing material

คุณสมบัติ
- ตัวหนีบด้านบนมีจุดหมุน
- สำหรับกระจกหนา 10-12 มม.
- สามารถติดตั้งได้ทั้งบานซ้ายและบานขวา

ข้อมูลทางเทคนิค
- จุดหมุนปรับได้ ±3 มม.

การติดตั้ง
- ตัวหนีบซ่อนยึดติดกับสกรูหกเหลี่ยม

ประกอบด้วย
ตัวหนีบช่องแสงบนชนิดจุดหมุน พร้อมเพลทยึดติดผนัง 1 ชิ้น
กุญแจหกเหลี่ยมรุ่น SW 2 และ 5 2 ชิ้น
อุปกรณ์รองเสริมความหนาสำหรับกระจก 10 มม. 2 ชิ้น
อุปกรณ์ติดตั้ง

Material/finish วัสดุ/สี	Cat. No. รหัสสินค้า
Stainless steel matt (304) สแตนเลสด้าน (304)	981.50.050
Stainless steel polished (304) สแตนเลสเงา (304)	981.00.666
Stainless steel black matt (304) สแตนเลสดำด้าน (304)	981.00.667

Packing: 1 pc.
ขนาดบรรจุ: 1 ชิ้น

We reserve the right to alter specifications without notice (HTH Architectural Hardware 2019 - IPI).
บริษัทฯ ขอสงวนการเปลี่ยนแปลงรายละเอียดโดยไม่ต้องแจ้งล่วงหน้า (อุปกรณ์สถาปัตยกรรม 2562 - IPI)

Ⓔ Fanlight/side panel pivot patch fitting
ตัวหนีบช่องแสงบนและช่องแสงข้างชนิดจุดหมุน

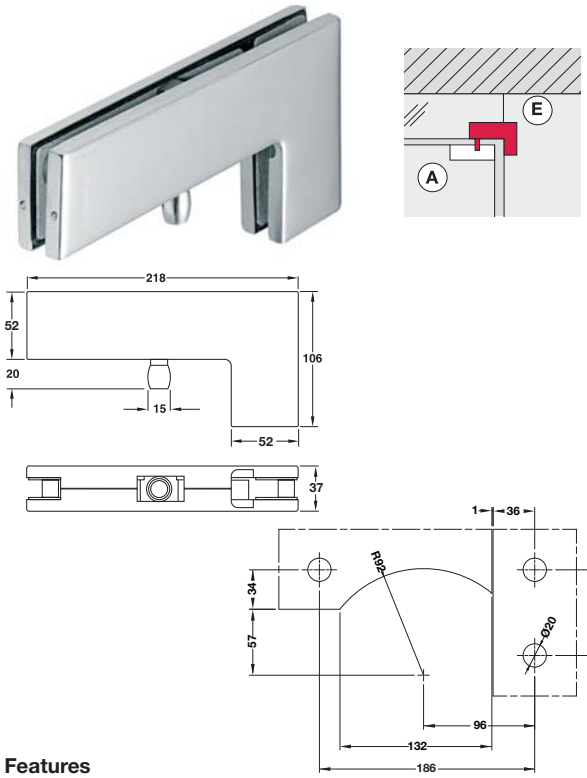

Features
- Counter bearing for top patch fitting
- For glass thickness 10–12 mm
- Suitable for DIN left hand and DIN right hand

Technical data
- Pivot laterally adjustable ±3 mm

Installation
- Clamp fixing, concealed, with hexagon socket screws

Supplied with
1 Fanlight/side panel pivot patch fitting
2 Allen keys SW 2 and 5
2 Additional gaskets for glass thickness 10 mm

คุณสมบัติ
- ตัวหนีบด้านบนมีจุดหมุน
- สำหรับกระจกหนา 10-12 มม.
- สามารถติดตั้งได้ทั้งบานซ้ายและบานขวา

ข้อมูลทางเทคนิค
- จุดหมุนปรับได้ ±3 มม.

การติดตั้ง
- ตัวหนีบซ่อนยึดติดกับสกรูหกเหลี่ยม

ประกอบด้วย

ตัวหนีบช่องแสงบนและช่องแสงข้างชนิดจุดหมุน	1 ชิ้น
กุญแจหกเหลี่ยมรุ่น SW 2 และ 5	2 ชิ้น
อุปกรณ์รองเสริมความหนาสำหรับกระจก 10 มม.	2 ชิ้น

Material/finish วัสดุ/สี	Cat. No. รหัสสินค้า
Stainless steel matt (304) สแตนเลสด้าน (304)	981.50.040
Stainless steel polished (304) สแตนเลสเงา (304)	981.00.663
Stainless steel black matt (304) สแตนเลสดำด้าน (304)	981.00.664

Packing: 1 pc.
ขนาดบรรจุ: 1 ชิ้น

Ⓗ Corner patch lock with PC aperture
ตัวหนีบล็อค

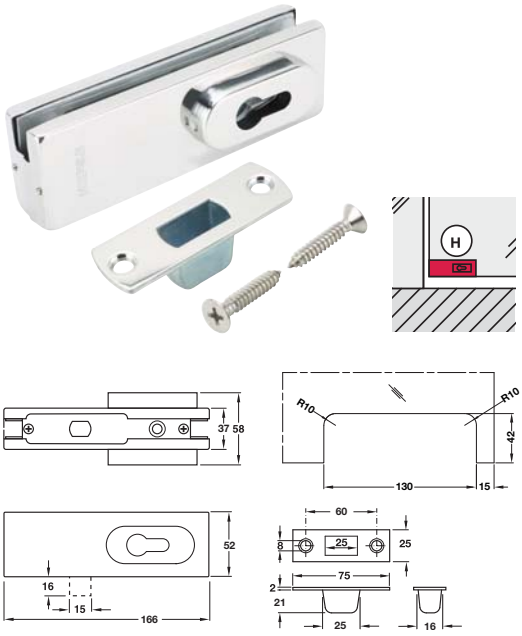

Features
- For glass thickness 10–12 mm
- Suitable for DIN left hand and DIN right hand
- For profile cylinders (please order separately)
- Bolt 1-turn

Installation
- Clamp fixing, concealed, with hexagon socket screws

Supplied with
1 Corner patch lock with PC aperture
2 Allen keys SW 2 and 5
1 Striking plate with fixing material
1 Fixing screw for profile cylinder
2 Additional gaskets for glass thickness 10 mm

คุณสมบัติ
- สำหรับกระจกหนา 10-12 มม.
- สามารถติดตั้งได้ทั้งบานซ้ายและบานขวา
- สำหรับไส้กุญแจระบบ PC (กรุณาสั่งแยกต่างหาก)
- ล็อคจังหวะเดียว

การติดตั้ง
- ตัวหนีบซ่อนยึดติดกับสกรูหกเหลี่ยม

ประกอบด้วย

ตัวหนีบล็อค	1 ชิ้น
กุญแจหกเหลี่ยมรุ่น SW 2 และ 5	2 ชิ้น
เพลทรับกลอนและอุปกรณ์ยึดติด	1 ชิ้น
สกรูยึดไส้กุญแจระบบ PC	1 ชิ้น
อุปกรณ์รองเสริมความหนาสำหรับกระจก 10 มม.	2 ชิ้น

Material/finish วัสดุ/สี	Cat. No. รหัสสินค้า
Stainless steel matt (304) สแตนเลสด้าน (304)	981.50.190
Stainless steel polished (304) สแตนเลสเงา (304)	981.50.191
Stainless steel black matt (304) สแตนเลสดำด้าน (304)	981.50.193

Packing: 1 pc.
ขนาดบรรจุ: 1 ชิ้น

We reserve the right to alter specifications without notice (HTH Architectural Hardware 2019 - IPI).
เราขอสงวนการเปลี่ยนแปลงรายละเอียดโดยไม่ต้องแจ้งล่วงหน้า (อุปกรณ์สถาปัตยกรรม 2562 - IPI)


INTENTIONAL BLANK PAGE

Ⓐ Patch fitting

ตัวหนีบช่องแสงบนสำหรับบานเปิด 2 ทาง



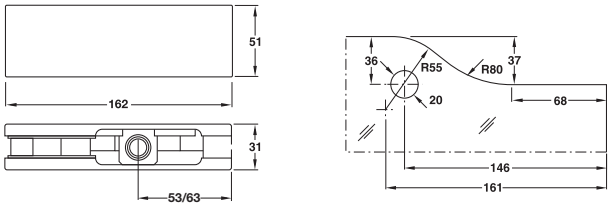

Features

- For glass thickness 10–12 mm
- Suitable for DIN left hand and DIN right hand
- For double action doors

Technical data

- Max. door weight: 80 kg
- Max. door leaf width: 1,100 mm

Installation

- Clamp fixing, concealed, with hexagon socket screws

Supplied with

1 Top patch fitting for double action doors
2 Allen keys SW 2 and 5
1 Additional gasket for glass thickness 10 mm

คุณสมบัติ

- สำหรับกระจกหนา 10-12 มม.
- สามารถติดตั้งได้ทั้งบานซ้ายและบานขวา
- สำหรับบานเปิด 2 ทาง

ข้อมูลทางเทคนิค

- รับน้ำหนักประตูได้สูงสุด: 80 กก.
- สำหรับบานกว้างไม่เกิน: 1,100 มม.

การติดตั้ง

- ตัวหนีบซ่อนยึดติดกับสกรูหกเหลี่ยม

ประกอบด้วย

ตัวหนีบช่องแสงบนสำหรับบานเปิด 2 ทาง	1 ชิ้น
กุญแจหกเหลี่ยมรุ่น SW 2 และ 5	2 ชิ้น
อุปกรณ์รองเสริมความหนาสำหรับกระจก 10 มม.	1 ชิ้น

Material/finish วัสดุ/สี	Cat. No. รหัสสินค้า
Stainless steel matt (304) สแตนเลสด้าน (304)	981.00.010
Stainless steel polished (304) สแตนเลสเงา (304)	981.00.011

Packing: 1 pc.
ขนาดบรรจุ: 1 ชิ้น

Ⓑ Bottom patch fitting

ตัวหนีบช่องแสงล่างสำหรับบานเปิด 2 ทาง



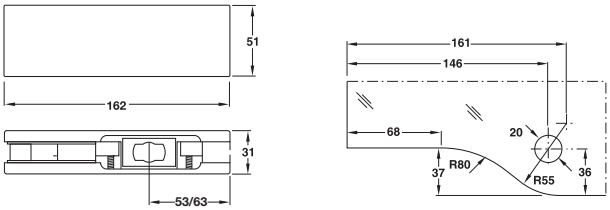

Features

- For glass thickness 10–12 mm
- Suitable for DIN left hand and DIN right hand
- For double action doors

Technical data

- Max. door weight: 80 kg
- Max. door leaf width: 1,100 mm

Installation

- Clamp fixing, concealed, with hexagon socket screws
- For mounting the glass door. Floor spring must be ordered separately

Supplied with

1 Bottom patch fitting for double action doors
2 Allen keys SW 2 and 5
1 Additional gasket for glass thickness 10 mm

คุณสมบัติ

- สำหรับกระจกหนา 10-12 มม.
- สามารถติดตั้งได้ทั้งบานซ้ายและบานขวา
- สำหรับบานเปิด 2 ทาง

ข้อมูลทางเทคนิค

- รับน้ำหนักประตูได้สูงสุด: 80 กก.
- สำหรับบานกว้างไม่เกิน: 1,100 มม.

การติดตั้ง

- ตัวหนีบซ่อนยึดติดกับสกรูหกเหลี่ยม
- ในการติดตั้งกับบานกระจก โช๊คฝังพื้นต้องแยกสั่งซื้อต่างหาก

ประกอบด้วย

ตัวหนีบช่องแสงล่างสำหรับบานเปิด 2 ทาง	1 ชิ้น
กุญแจหกเหลี่ยมรุ่น SW 2 และ 5	2 ชิ้น
อุปกรณ์รองเสริมความหนาสำหรับกระจก 10 มม.	1 ชิ้น

Material/finish วัสดุ/สี	Cat. No. รหัสสินค้า
Stainless steel matt (304) สแตนเลสด้าน (304)	981.00.000
Stainless steel polished (304) สแตนเลสเงา (304)	981.00.001

Packing: 1 pc.
ขนาดบรรจุ: 1 ชิ้น

We reserve the right to alter specifications without notice (HTH Architectural Hardware 2019).
บริษัทฯ ขอสงวนการเปลี่ยนแปลงรายละเอียดโดยมิได้มีการแจ้งล่วงหน้า (อุปกรณ์ฮาร์ดแวร์ 2562)

Ⓒ Fanlight pivot patch fitting
ตัวหนีบช่องแสงบนชนิดจุดหมุน



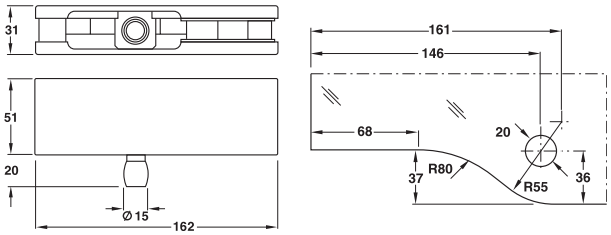

Features
- Counter bearing for top patch fitting
- For glass thickness 10–12 mm
- Suitable for DIN left hand and DIN right hand

Technical data
- Pivot laterally adjustable ±3 mm

Installation
- Clamp fixing, concealed, with hexagon socket screws

Supplied with
1 Fanlight pivot patch fitting
2 Allen keys SW 2 and 5
1 Additional gasket for glass thickness 10 mm

คุณสมบัติ
- ตัวหนีบด้านบนมีจุดหมุน
- สำหรับกระจกหนา 10-12 มม.
- สามารถติดตั้งได้ทั้งบานซ้ายและบานขวา

ข้อมูลทางเทคนิค
- จุดหมุนปรับได้ ±3 มม.

การติดตั้ง
- ตัวหนีบซ่อนยึดติดกับสกรูหกเหลี่ยม

ประกอบด้วย
ตัวหนีบช่องแสงบนชนิดจุดหมุน 1 ชิ้น
กุญแจหกเหลี่ยมรุ่น SW 2 และ 5 2 ชิ้น
อุปกรณ์รองเสริมความหนาสำหรับกระจก 10 มม. 1 ชิ้น

Material/finish วัสดุ/สี	Cat. No. รหัสสินค้า
Stainless steel matt (304) สแตนเลสด้าน (304)	981.00.020
Stainless steel polished (304) สแตนเลสเงา (304)	981.00.021

Packing: 1 pc.
ขนาดบรรจุ: 1 ชิ้น

Ⓓ Fanlight pivot patch fitting with wall fixing plate
ตัวหนีบช่องแสงบนชนิดจุดหมุน พร้อมเพลทติดผนัง



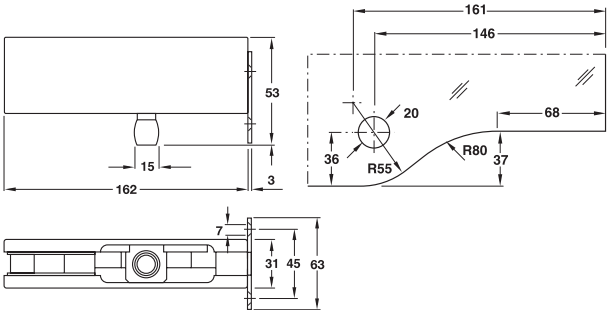

Features
- Counter bearing for top patch fitting
- For glass thickness 10–12 mm
- Suitable for DIN left hand and DIN right hand

Technical data
- Pivot laterally adjustable ±3 mm

Installation
- Clamp fixing, concealed, with hexagon socket screws

Supplied with
1 Fanlight pivot patch fitting with wall fixing plate
2 Allen keys SW 2 and 5
1 Additional gasket for glass thickness 10 mm
Fixing material

คุณสมบัติ
- ตัวหนีบด้านบนมีจุดหมุน
- สำหรับกระจกหนา 10-12 มม.
- สามารถติดตั้งได้ทั้งบานซ้ายและบานขวา

ข้อมูลทางเทคนิค
- จุดหมุนปรับได้ ±3 มม.

การติดตั้ง
- ตัวหนีบซ่อนยึดติดกับสกรูหกเหลี่ยม

ประกอบด้วย
ตัวหนีบช่องแสงบนชนิดจุดหมุน พร้อมเพลทยึดติดผนัง 1 ชิ้น
กุญแจหกเหลี่ยมรุ่น SW 2 และ 5 2 ชิ้น
อุปกรณ์รองเสริมความหนาสำหรับกระจก 10 มม. 1 ชิ้น
อุปกรณ์ติดตั้ง

Material/finish วัสดุ/สี	Cat. No. รหัสสินค้า
Stainless steel matt (304) สแตนเลสด้าน (304)	981.00.110
Stainless steel polished (304) สแตนเลสเงา (304)	981.00.111

Packing: 1 pc.
ขนาดบรรจุ: 1 ชิ้น

We reserve the right to alter specifications without notice (HTH Architectural Hardware 2019).
เราขอสงวนการเปลี่ยนแปลงรายละเอียดโดยไม่ต้องแจ้งล่วงหน้า (อุปกรณ์สถาปัตยกรรม 2562)

Ⓔ Fanlight/side panel pivot patch fitting
ตัวหนีบช่องแสงบนและช่องแสงข้างชนิดจุดหมุน



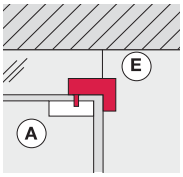

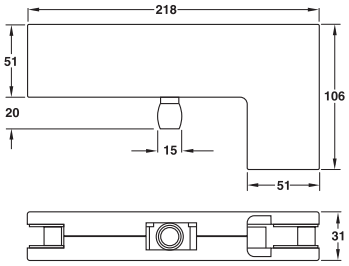

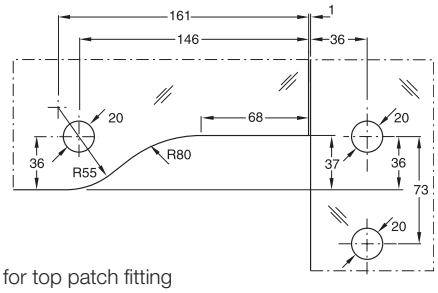

Features
- Counter bearing for top patch fitting
- For glass thickness 10–12 mm
- Suitable for DIN left hand and DIN right hand

Technical data
- Pivot laterally adjustable ±3 mm

Installation
- Clamp fixing, concealed, with hexagon socket screws

Supplied with
1 Fanlight/side panel pivot patch fitting
2 Allen keys SW 2 and 5
1 Additional gasket for glass thickness 10 mm

คุณสมบัติ
- ตัวหนีบด้านบนมีจุดหมุน
- สำหรับกระจกหนา 10-12 มม.
- สามารถติดตั้งได้ทั้งบานซ้ายและบานขวา

ข้อมูลทางเทคนิค
- จุดหมุนปรับได้ ±3 มม.

การติดตั้ง
- ตัวหนีบซ่อนยึดติดกับสกรูหกเหลี่ยม

ประกอบด้วย
ตัวหนีบช่องแสงบนและช่องแสงข้างชนิดจุดหมุน 1 ชิ้น
กุญแจหกเหลี่ยมรุ่น SW 2 และ 5 2 ชิ้น
อุปกรณ์รองเสริมความหนาสำหรับกระจก 10 มม. 1 ชิ้น

Material/finish วัสดุ/สี	Cat. No. รหัสสินค้า
Stainless steel matt (304) สแตนเลสด้าน (304)	981.00.030
Stainless steel polished (304) สแตนเลสเงา (304)	981.00.031

Packing: 1 pc.
ขนาดบรรจุ: 1 ชิ้น

Ⓕ Ceiling bearing
จุดหมุนบน



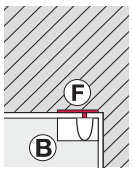

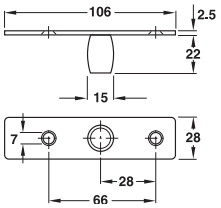

Features
- Counter bearing for top patch fitting
- Suitable for DIN left hand and DIN right hand

Installation
- Screw fixing

คุณสมบัติ
- จุดหมุนบน
- สามารถติดตั้งได้ทั้งบานซ้ายและบานขวา

การติดตั้ง
- ติดตั้งด้วยสกรู

Material/finish วัสดุ/สี	Cat. No. รหัสสินค้า
Stainless steel matt (304) สแตนเลสด้าน (304)	981.00.080

Packing: 1 pc.
ขนาดบรรจุ: 1 ชิ้น

We reserve the right to alter specifications without notice (HTH Architectural Hardware 2019).
เราขอสงวนสิทธิ์ในการเปลี่ยนแปลงรายละเอียดโดยไม่ต้องแจ้งให้ทราบล่วงหน้า (อุปกรณ์สถาปัตยกรรม เฮช ทู เอช 2562)

Ⓖ Centre patch lock with PC aperture
ตัวหนีบล็อคกลางบาน

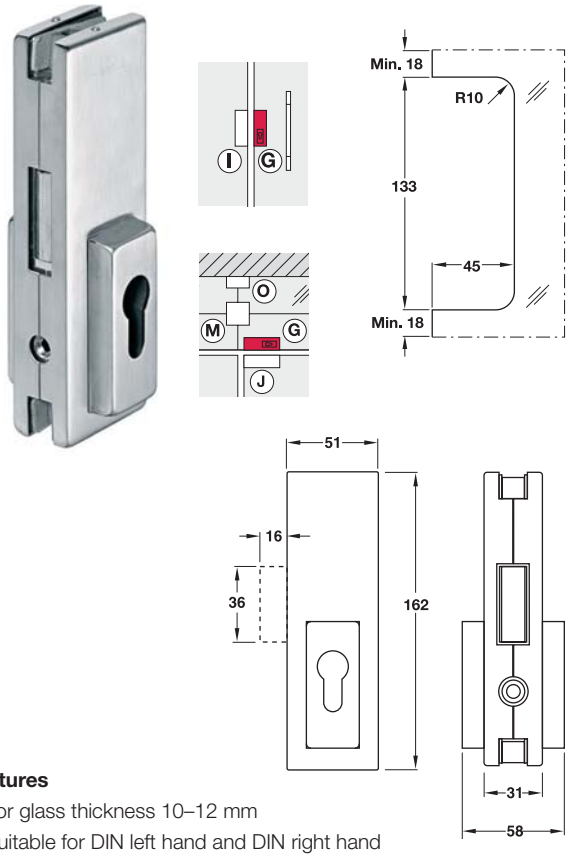

Features
- For glass thickness 10–12 mm
- Suitable for DIN left hand and DIN right hand
- For profile cylinders (please order separately)
- Bolt 1-turn

Installation
- Clamp fixing, concealed, with hexagon socket screws

Supplied with
1 Centre patch lock with PC aperture
2 Allen keys SW 2 and 5
1 Fixing screw for profile cylinder
1 Additional gasket for glass thickness 10 mm

คุณสมบัติ
- สำหรับกระจกหนา 10-12 มม.
- สามารถติดตั้งได้ทั้งบานซ้ายและบานขวา
- สำหรับไส้กุญแจระบบ PC (กรุณาสั่งแยกต่างหาก)
- ล็อคจังหวะเดียว

การติดตั้ง
- ตัวหนีบซ่อนยึดติดกับสกรูหกเหลี่ยม

ประกอบด้วย

ตัวหนีบล็อคกลางบาน	1 ชิ้น
กุญแจหกเหลี่ยมรุ่น SW 2 และ 5	2 ชิ้น
สกรูยึดไส้กุญแจระบบ PC	1 ชิ้น
อุปกรณ์รองเสริมความหนาสำหรับกระจก 10 มม.	1 ชิ้น

Material/finish วัสดุ/สี	Cat. No. รหัสสินค้า
Stainless steel matt (304) สแตนเลสด้าน (304)	981.00.410
Stainless steel polished (304) สแตนเลสเงา (304)	981.00.411

Packing: 1 pc.
ขนาดบรรจุ: 1 ชิ้น

Ⓗ Corner patch lock with PC aperture
ตัวหนีบล็อค

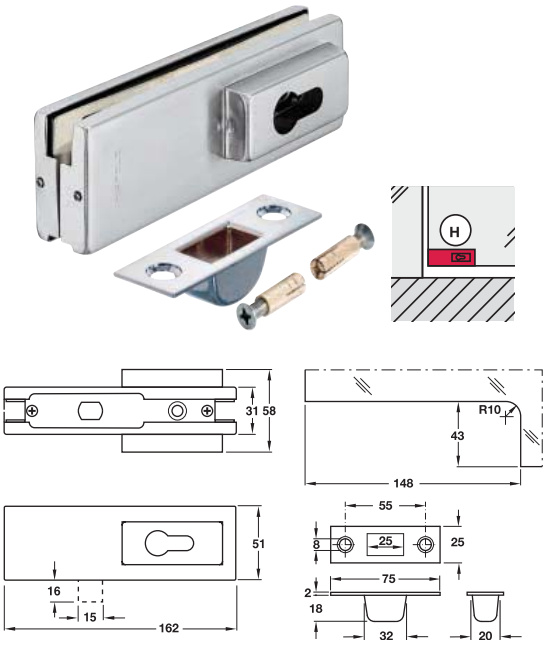

Features
- For glass thickness 10–12 mm
- Suitable for DIN left hand and DIN right hand
- For profile cylinders (please order separately)
- Bolt 1-turn

Installation
- Clamp fixing, concealed, with hexagon socket screws

Supplied with
1 Corner patch lock with PC aperture
2 Allen keys SW 2 and 5
1 Striking plate with fixing material
1 Fixing screw for profile cylinder
1 Additional gasket for glass thickness 10 mm

คุณสมบัติ
- สำหรับกระจกหนา 10-12 มม.
- สามารถติดตั้งได้ทั้งบานซ้ายและบานขวา
- สำหรับไส้กุญแจระบบ PC (กรุณาสั่งแยกต่างหาก)
- ล็อคจังหวะเดียว

การติดตั้ง
- ตัวหนีบซ่อนยึดติดกับสกรูหกเหลี่ยม

ประกอบด้วย

ตัวหนีบล็อค	1 ชิ้น
กุญแจหกเหลี่ยมรุ่น SW 2 และ 5	2 ชิ้น
เพลทรับกลอนและอุปกรณ์ยึดติด	1 ชิ้น
สกรูยึดไส้กุญแจระบบ PC	1 ชิ้น
อุปกรณ์รองเสริมความหนาสำหรับกระจก 10 มม.	1 ชิ้น

Material/finish วัสดุ/สี	Cat. No. รหัสสินค้า
Stainless steel matt (304) สแตนเลสด้าน (304)	981.00.400
Stainless steel polished (304) สแตนเลสเงา (304)	981.00.401

Packing: 1 pc.
ขนาดบรรจุ: 1 ชิ้น

We reserve the right to alter specifications without notice (HTH Architectural Hardware 2019).
บริษัทฯ ขอสงวนการเปลี่ยนแปลงรายละเอียดโดยไม่ได้มีการแจ้งล่วงหน้า (อุปกรณ์สถาปัตยกรรม 2562)

Ⓘ Centre strike patch for centre lock
ตัวหนีบเข้ารับกลอนกลางบาน



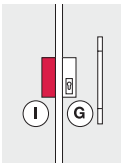

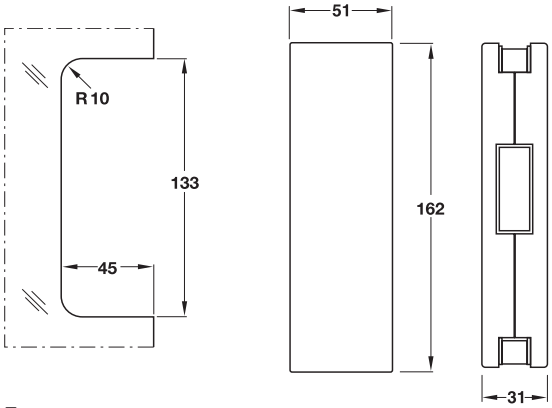

Features
- For glass thickness 10–12 mm
- Suitable for DIN left hand and DIN right hand

Installation
- Clamp fixing, concealed, with hexagon socket screws

Supplied with
1 Centre strike patch for centre lock
2 Allen keys SW 2 and 5
1 Additional gasket for glass thickness 10 mm

คุณสมบัติ
- สำหรับกระจกหนา 10-12 มม.
- สามารถติดตั้งได้ทั้งบานซ้ายและบานขวา

การติดตั้ง
- ตัวหนีบซ่อนยึดติดกับสกรูหกเหลี่ยม

ประกอบด้วย
ตัวหนีบเข้ารับกลอนกลางบาน 1 ชิ้น
กุญแจหกเหลี่ยมรุ่น SW 2 และ 5 2 ชิ้น
อุปกรณ์รองเสริมความหนาสำหรับกระจก 10 มม. 1 ชิ้น

Material/finish วัสดุ/สี	Cat. No. รหัสสินค้า
Stainless steel matt (304) สแตนเลสด้าน (304)	981.00.420
Stainless steel polished (304) สแตนเลสเงา (304)	981.00.421

Packing: 1 pc.
ขนาดบรรจุ: 1 ชิ้น

Ⓙ Over panel strike patch for corner lock
ตัวหนีบเข้ารับกลอนด้านบน



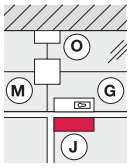

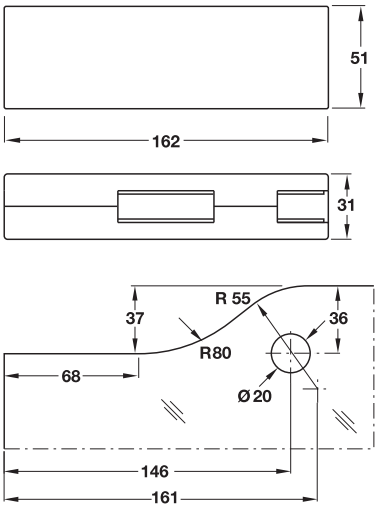

Features
- For glass thickness 10–12 mm
- Suitable for DIN left hand and DIN right hand

Installation
- Clamp fixing, concealed, with hexagon socket screws

Supplied with
1 Over panel strike patch for centre lock
2 Allen keys SW 2 and 5
1 Additional gasket for glass thickness 10 mm

คุณสมบัติ
- สำหรับกระจกหนา 10-12 มม.
- สามารถติดตั้งได้ทั้งบานซ้ายและบานขวา

การติดตั้ง
- ตัวหนีบซ่อนยึดติดกับสกรูหกเหลี่ยม

ประกอบด้วย
ตัวหนีบเข้ารับกลอนด้านบน 1 ชิ้น
กุญแจหกเหลี่ยมรุ่น SW 2 และ 5 2 ชิ้น
อุปกรณ์รองเสริมความหนาสำหรับกระจก 10 มม. 1 ชิ้น

Material/finish วัสดุ/สี	Cat. No. รหัสสินค้า
Stainless steel matt (304) สแตนเลสด้าน (304)	981.00.470
Stainless steel polished (304) สแตนเลสเงา (304)	981.00.471

Packing: 1 pc.
ขนาดบรรจุ: 1 ชิ้น

We reserve the right to alter specifications without notice (HTH Architectural Hardware 2019).
บริษัทฯ ขอสงวนการเปลี่ยนแปลงรายละเอียดได้โดยไม่ต้องแจ้งล่วงหน้า (อุปกรณ์สถาปัตยกรรม 2562)

K1 Top rail
ตัวหนีบช่องแสงด้านบน

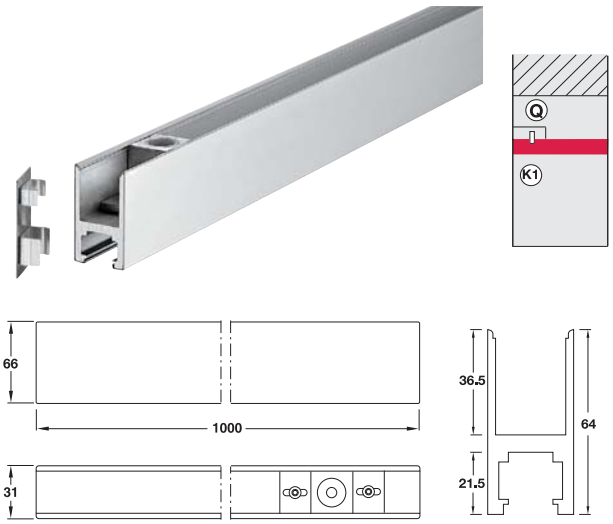

Features
- For glass thickness 10–12 mm
- Rail can be cut to size
- Suitable for DIN left hand and DIN right hand

Technical data
- Max. door weight: 80 kg
- Length: 1,000 mm
- Bolt retainer adjustable ±3 mm

Installation
- Fixing with clamp insert profile and silicone

Supplied with
1 Top rail
2 End caps
1 Set of clamp insert profile for glass

คุณสมบัติ
- สำหรับกระจกหนา 10-12 มม.
- รางตัดขนาดความยาวได้ตามต้องการ
- สามารถติดตั้งได้ทั้งบานซ้ายและบานขวา

ข้อมูลทางเทคนิค
- รับน้ำหนักประตูได้: 80 กก.
- ความยาว: 1,000 มม.
- จุดหมุนปรับได้ ±3 มม.

การติดตั้ง
- ติดตั้งเต็มความกว้างของบานยึดติดด้วยซิลิโคน

ประกอบด้วย

ตัวหนีบช่องแสงด้านบน	1 ชิ้น
ฝาปิด	2 ชิ้น
ตัวยึดกระจก	1 ชุด

Material/finish วัสดุ/สี	Cat. No. รหัสสินค้า
Stainless steel matt (304) สแตนเลสด้าน (304)	981.00.252
Stainless steel polished (304) สแตนเลสเงา (304)	981.00.253

Packing: 1 pc.
ขนาดบรรจุ: 1 ชิ้น

L1 Bottom rail with PC aperture
ตัวหนีบช่องแสงด้านล่าง พร้อมตัวล็อค

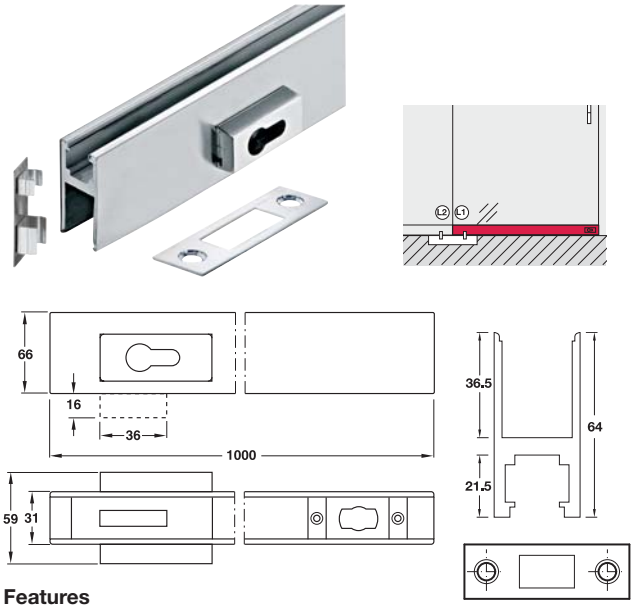

Features
- For glass thickness 10–12 mm
- Rail can be cut to size
- Suitable for DIN left hand and DIN right hand
- For profile cylinders (please order separately)
- Bolt 1-turn

Technical data
- Max. door weight: 80 kg
- Length: 1,000 mm

Installation
- Fixing with clamp insert profile and silicone

Supplied with
1 Bottom rail
2 End caps
1 Striking plate and profile cylinder with fixing material
1 Set of clamp insert profile for glass

คุณสมบัติ
- สำหรับกระจกหนา 10-12 มม.
- รางตัดขนาดความยาวได้ตามต้องการ
- สามารถติดตั้งได้ทั้งบานซ้ายและบานขวา
- สำหรับไส้กุญแจระบบ PC (กรุณาสั่งแยกต่างหาก)
- ล็อคจังหวะเดียว

ข้อมูลทางเทคนิค
- รับน้ำหนักประตูได้: 80 กก.
- ความยาว: 1,000 มม.

การติดตั้ง
- ติดตั้งเต็มความกว้างของบานยึดติดด้วยซิลิโคน

ประกอบด้วย

ตัวหนีบช่องแสงด้านล่าง	1 ชิ้น
ฝาปิด	2 ชิ้น
เพลทรับกลอนและอุปกรณ์ยึดติด สกรูยึดไส้กุญแจระบบ PC	1 ชิ้น
ตัวยึดกระจก	1 ชุด

Material/finish วัสดุ/สี	Cat. No. รหัสสินค้า
Stainless steel matt (304) สแตนเลสด้าน (304)	981.00.200
Stainless steel polished (304) สแตนเลสเงา (304)	981.00.201

Packing: 1 pc.
ขนาดบรรจุ: 1 ชิ้น

We reserve the right to alter specifications without notice (HTH Architectural Hardware 2019).
บริษัทฯ ขอสงวนการเปลี่ยนแปลงรายละเอียดโดยไม่ได้มีการแจ้งล่วงหน้า (อุปกรณ์สถาปัตยกรรม 2562)

K2 Top rail with PC aperture
ตัวหนีบช่องแสงด้านบนพร้อมตัวล็อค

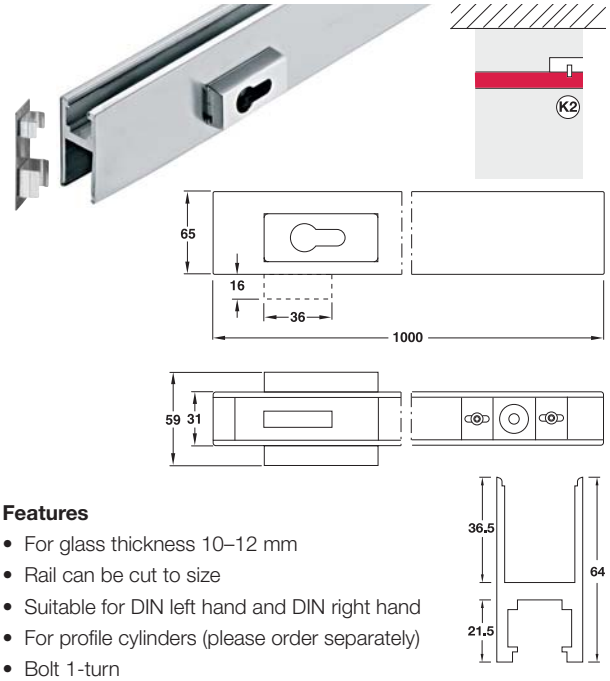

Features
- For glass thickness 10–12 mm
- Rail can be cut to size
- Suitable for DIN left hand and DIN right hand
- For profile cylinders (please order separately)
- Bolt 1-turn

Technical data
- Max. door weight: 80 kg
- Length: 1,000 mm
- Bolt retainer adjustable ±3 mm

Installation
- Fixing with clamp insert profile and silicone

Supplied with
1 Top rail with PC aperture
2 End caps
1 Fixing screw for profile cylinder
1 Set of clamp insert profile for glass

คุณสมบัติ
- สำหรับกระจกหนา 10-12 มม.
- รางตัดขนาดได้ตามต้องการ
- สามารถติดตั้งได้ทั้งบานซ้ายและบานขวา
- สำหรับไส้กุญแจระบบ PC (กรุณาสั่งแยกต่างหาก)
- ล็อคจังหวะเดียว

ข้อมูลทางเทคนิค
- รับน้ำหนักประตูได้: 80 กก.
- ความยาว: 1,000 มม.
- จุดหมุนปรับได้ ±3 มม.

การติดตั้ง
- ติดตั้งเต็มความกว้างของบานยึดติดด้วยซิลิโคน

ประกอบด้วย

ตัวหนีบช่องแสงด้านบน	1 ชิ้น
ฝาปิด	2 ชิ้น
สกรูยึดติด	1 ชิ้น
ตัวยึดกระจก	1 ชุด

Material/finish วัสดุ/สี	Cat. No. รหัสสินค้า
Stainless steel matt (304) สแตนเลสด้าน (304)	981.00.250
Stainless steel polished (304) สแตนเลสเงา (304)	981.00.251

Packing: 1 pc.
ขนาดบรรจุ: 1 ชิ้น

L2 Bottom rail
ตัวหนีบช่องแสงด้านล่าง

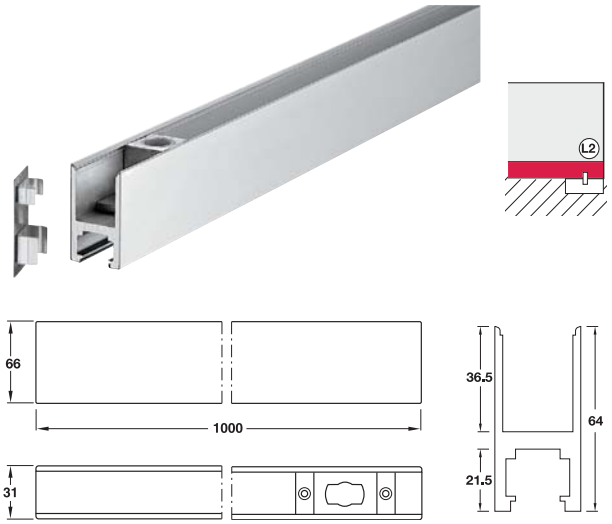

Features
- For glass thickness 10–12 mm
- Rail can be cut to size
- Suitable for DIN left hand and DIN right hand

Technical data
- Max. door weight: 80 kg
- Length: 1,000 mm

Installation
- Fixing with clamp insert profile and silicone

Supplied with
1 Bottom rail
2 End caps
1 Set of clamp insert profile for glass

คุณสมบัติ
- สำหรับกระจกหนา 10-12 มม.
- รางตัดขนาดได้ตามต้องการ
- สามารถติดตั้งได้ทั้งบานซ้ายและบานขวา

ข้อมูลทางเทคนิค
- รับน้ำหนักประตูได้: 80 กก.
- ความยาว: 1,000 มม.

การติดตั้ง
- ติดตั้งเต็มความกว้างของบานยึดติดด้วยซิลิโคน

ประกอบด้วย

ตัวหนีบช่องแสงล่าง	1 ชิ้น
ฝาปิด	2 ชิ้น
ตัวยึดกระจก	1 ชุด

Material/finish วัสดุ/สี	Cat. No. รหัสสินค้า
Stainless steel matt (304) สแตนเลสด้าน (304)	981.00.202
Stainless steel polished (304) สแตนเลสเงา (304)	981.00.203

Packing: 1 pc.
ขนาดบรรจุ: 1 ชิ้น

We reserve the right to alter specifications without notice (HTH Architectural Hardware 2019).
เรามีสิทธิ์ที่จะเปลี่ยนแปลงรายละเอียดได้โดยไม่ต้องแจ้งให้ทราบล่วงหน้า (อุปกรณ์สถาปัตยกรรม เฮช เอช 2562)

Ⓜ Glass connection patch fitting
ตัวหนีบเชื่อมต่อบานกระจก

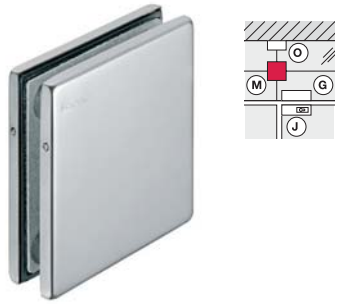

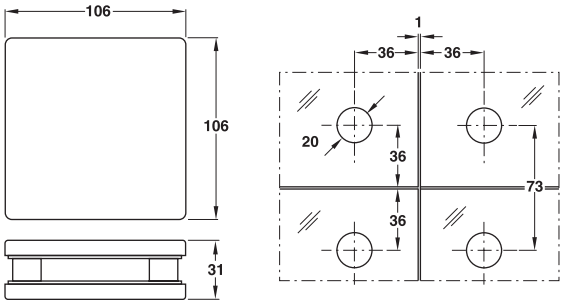

Features
- Connecting 2 to 4 glass panels
- For glass thickness 10–12 mm

Installation
- Clamp fixing, concealed, with hexagon socket screws

Supplied with
1 Glass connection patch fitting
2 Allen keys SW 2 and 5
1 Additional gasket for glass thickness 10 mm

คุณสมบัติ
- เหมาะสำหรับหนีบเชื่อมบานกระจกตั้งแต่ 2-4 บาน
- สำหรับกระจกหนา 10-12 มม.

การติดตั้ง
- ตัวหนีบซ่อนยึดติดกับสกรูหกเหลี่ยม

ประกอบด้วย

ตัวหนีบเชื่อมต่อบานกระจก	1 ชิ้น
กุญแจหกเหลี่ยมรุ่น SW 2 และ 5	2 ชิ้น
อุปกรณ์รองเสริมความหนาสำหรับกระจก 10 มม.	1 ชิ้น

Material/finish วัสดุ/สี	Cat. No. รหัสสินค้า
Stainless steel matt (304) สแตนเลสด้าน (304)	981.00.120
Stainless steel polished (304) สแตนเลสเงา (304)	981.00.121

Packing: 1 pc.
ขนาดบรรจุ: 1 ชิ้น

Ⓝ/Ⓞ Glass to wall connection patch fitting
ตัวหนีบกระจกต่อผนัง

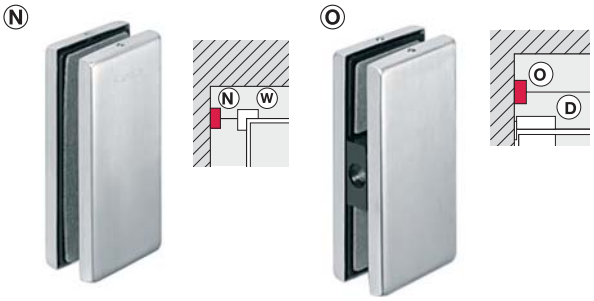

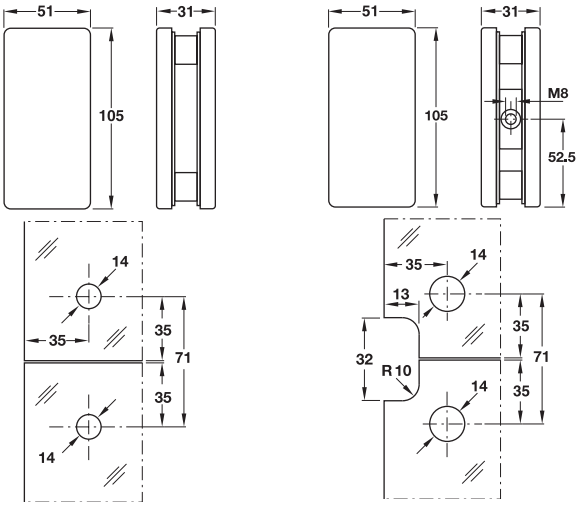

Features
- For glass thickness 10–12 mm
- Suitable for left and right hand use
- Without thread for connecting 2 glass panels, or with thread for glass to wall connection and connecting 2 glass panels

Installation
- Clamp fixing, concealed, with hexagon socket screws

Supplied with
1 Glass to wall connection patch fitting
2 Allen keys SW 2 and 5
1 Additional gasket for glass thickness 10 mm

คุณสมบัติ
- สำหรับกระจกหนา 10-12 มม.
- สามารถติดตั้งได้ทั้งบานซ้ายและบานขวา
- เลือกได้ระหว่างแบบไม่มีร่องสำหรับเชื่อมต่อบานกระจก และแบบมีร่องเชื่อมต่อระหว่างบานกระจกและผนัง หรือระหว่างบานกระจก 2 บาน

การติดตั้ง
- ตัวหนีบซ่อนยึดติดกับสกรูหกเหลี่ยม

ประกอบด้วย

ตัวหนีบกระจกต่อผนัง	1 ชิ้น
กุญแจหกเหลี่ยมรุ่น SW 2 และ 5	2 ชิ้น
อุปกรณ์รองเสริมความหนาสำหรับกระจก 10 มม.	1 ชิ้น

Material/finish วัสดุ/สี	Version Ⓝ รูปแบบ Ⓝ	Version Ⓞ รูปแบบ Ⓞ
Stainless steel matt (304) สแตนเลสด้าน (304)	981.00.130	981.00.140
Stainless steel polished (304) สแตนเลสเงา (304)	981.00.131	981.00.141

Packing: 1 pc.
ขนาดบรรจุ: 1 ชิ้น

We reserve the right to alter specifications without notice (HTH Architectural Hardware 2019).
บริษัทฯ ขอสงวนการเปลี่ยนแปลงรายละเอียดโดยมิได้มีการแจ้งล่วงหน้า (อุปกรณ์ฮาร์ดแวร์ 2562)

Ⓟ Fanlight/side panel strike patch fitting for corner lock

ตัวหนีบช่องแสงรูปตัว L ชนิดเข้ารับกลอน



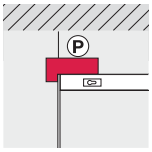

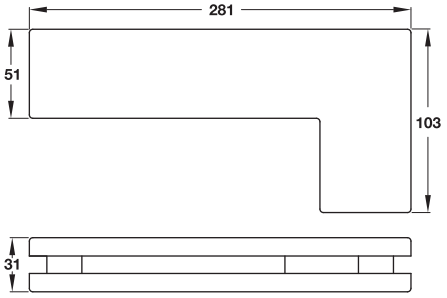

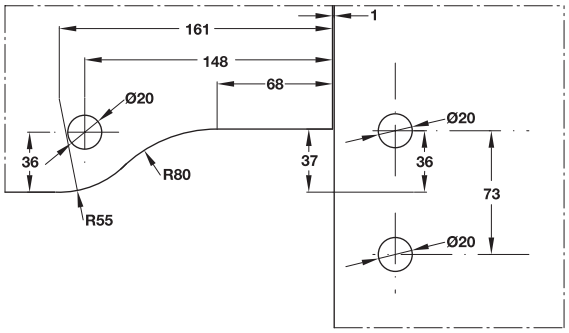

Features

- For glass thickness 10–12 mm
- Suitable for DIN left hand and DIN right hand

Installation

- Clamp fixing, concealed, with hexagon socket screws

Supplied with

1 Fanlight/side panel strike patch fitting for corner lock
2 Allen keys SW 2 and 5

คุณสมบัติ

- สำหรับกระจกหนา 10-12 มม.
- สามารถติดตั้งได้ทั้งบานซ้ายและบานขวา

การติดตั้ง

- ตัวหนีบซ่อนยึดติดกับสกรูหกเหลี่ยม

ประกอบด้วย

ตัวหนีบช่องแสงรูปตัว L ชนิดเข้ารับกลอน	1 ชิ้น
กุญแจหกเหลี่ยม รุ่น SW 2 และ 5	2 ชิ้น

Material/finish วัสดุ/สี	Cat. No. รหัสสินค้า
Stainless steel matt (304) สแตนเลสด้าน (304)	981.00.180
Stainless steel polished (304) สแตนเลสเงา (304)	981.00.181

Packing: 1 pc.
ขนาดบรรจุ: 1 ชิ้น

Ⓠ Fanlight panel double pivot patch fitting

ตัวหนีบช่องแสงบน สำหรับบานคู่ จุดหมุนคู่



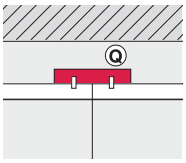

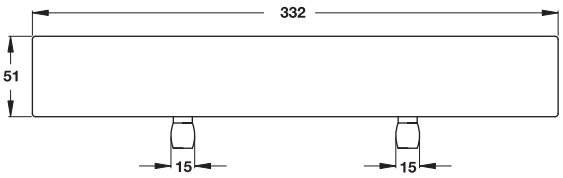

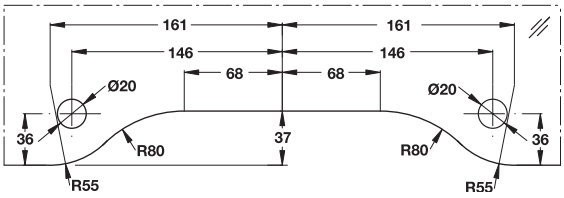

Features

- For glass thickness 10–12 mm
- Pivot laterally adjustable ±3 mm

Installation

- Clamp fixing, concealed, with hexagon socket screws

Supplied with

1 Fanlight panel double pivot patch fitting
2 Allen keys SW 2 and 5
1 Additional gasket for glass thickness 10 mm

คุณสมบัติ

- สำหรับกระจกหนา 10-12 มม.
- จุดหมุนปรับได้ ±3 มม.

การติดตั้ง

- ตัวหนีบซ่อนยึดติดกับสกรูหกเหลี่ยม

ประกอบด้วย

ตัวหนีบช่องแสงบน สำหรับบานคู่ จุดหมุนคู่	1 ชิ้น
กุญแจหกเหลี่ยม รุ่น SW 2 และ 5	2 ชิ้น
อุปกรณ์รองเสริมความหนาสำหรับกระจก 10 มม.	1 ชิ้น

Material/finish วัสดุ/สี	Cat. No. รหัสสินค้า
Stainless steel matt (304) สแตนเลสด้าน (304)	981.00.170
Stainless steel polished (304) สแตนเลสเงา (304)	981.00.171

Packing: 1 pc.
ขนาดบรรจุ: 1 ชิ้น

We reserve the right to alter specifications without notice (HTH Architectural Hardware 2019).
เราขอสงวนการเปลี่ยนแปลงรายละเอียดโดยไม่ต้องแจ้งให้ทราบล่วงหน้า (อุปกรณ์สถาปัตยกรรม เฮทีเอช 2562)

Ⓡ Side/fin panel patch fitting
ตัวหนีบช่องแสง 3 ทางแนวใต้ฝ้า



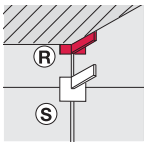

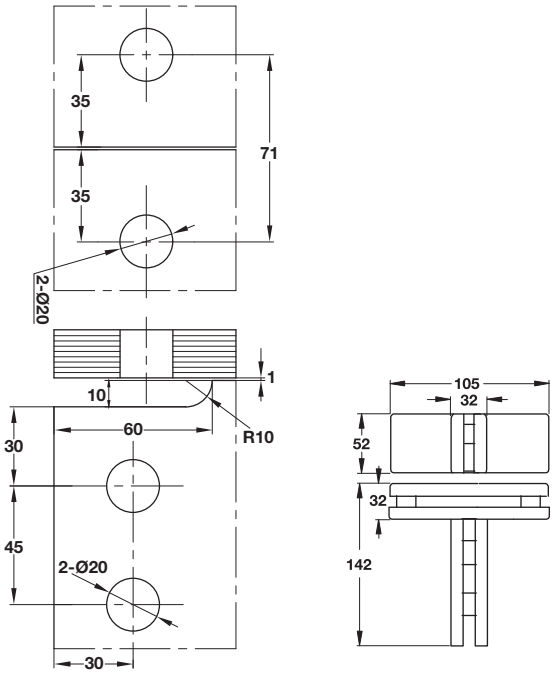

Features
- For glass thickness 10–12 mm

Installation
- Clamp fixing, concealed, with hexagon socket screws

Supplied with
1 Side/fin panel patch fitting
2 Allen keys SW 2 and 5
1 Additional gasket for glass thickness 10 mm

คุณสมบัติ
- สำหรับกระจกหนา 10-12 มม.

การติดตั้ง
- ตัวหนีบซ่อนยึดติดกับสกรูหกเหลี่ยม

ประกอบด้วย
ตัวหนีบช่องแสง 3 ทางแนวใต้ฝ้า 1 ชิ้น
กุญแจหกเหลี่ยม รุ่น SW 2 และ 5 2 ชิ้น
อุปกรณ์รองเสริมความหนาสำหรับกระจก 10 มม. 1 ชิ้น

Material/finish วัสดุ/สี	Cat. No. รหัสสินค้า
Stainless steel matt (304) สแตนเลสด้าน (304)	981.00.070
Stainless steel polished (304) สแตนเลสเงา (304)	981.00.071

Packing: 1 pc.
ขนาดบรรจุ: 1 ชิ้น

Ⓢ Side/fin panel patch fitting
ตัวหนีบช่องแสง 3 ทาง



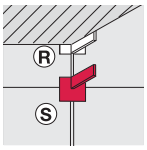

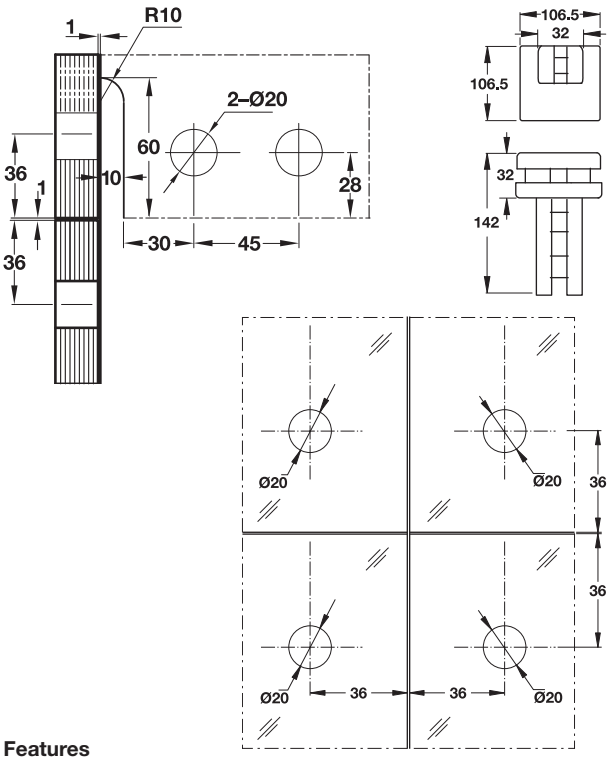

Features
- For glass thickness 10–12 mm

Installation
- Clamp fixing, concealed, with hexagon socket screws

Supplied with
1 Side/fin panel patch fitting
2 Allen keys SW 2 and 5
1 Additional gasket for glass thickness 10 mm

คุณสมบัติ
- สำหรับกระจกหนา 10-12 มม.

การติดตั้ง
- ตัวหนีบซ่อนยึดติดกับสกรูหกเหลี่ยม

ประกอบด้วย
ตัวหนีบช่องแสง 3 ทาง 1 ชิ้น
กุญแจหกเหลี่ยม รุ่น SW 2 และ 5 2 ชิ้น
อุปกรณ์รองเสริมความหนาสำหรับกระจก 10 มม. 1 ชิ้น

Material/finish วัสดุ/สี	Cat. No. รหัสสินค้า
Stainless steel matt (304) สแตนเลสด้าน (304)	981.00.190
Stainless steel polished (304) สแตนเลสเงา (304)	981.00.191

Packing: 1 pc.
ขนาดบรรจุ: 1 ชิ้น

We reserve the right to alter specifications without notice (HTH Architectural Hardware 2019).
บริษัทฯ ขอสงวนการเปลี่ยนแปลงรายละเอียดโดยไม่ได้มีการแจ้งล่วงหน้า (อุปกรณ์สถาปัตยกรรม 2562)

Ⓣ Fanlight double strike patch for corner lock

ตัวหนีบช่องแสงบนชนิดเบ้ารับกลอนคู่



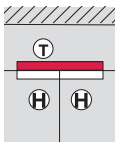

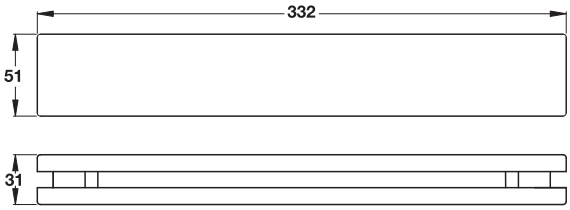

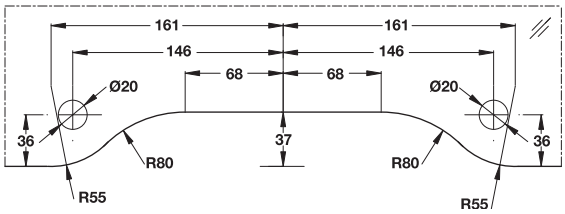

Features

- For glass thickness 10–12 mm

Installation

- Clamp fixing, concealed, with hexagon socket screws

Supplied with

1 Fanlight double strike patch for corner lock
2 Allen keys SW 2 and 5
1 Additional gasket for glass thickness 10 mm

คุณสมบัติ

- สำหรับกระจกหนา 10-12 มม.

การติดตั้ง

- ตัวหนีบซ่อนยึดติดกับสกรูหกเหลี่ยม

ประกอบด้วย

ตัวหนีบช่องแสงบนชนิดเบ้ารับกลอนคู่	1 ชิ้น
กุญแจหกเหลี่ยม รุ่น SW 2 และ 5	2 ชิ้น
อุปกรณ์รองเสริมความหนาสำหรับกระจก 10 มม.	1 ชิ้น

Material/finish วัสดุ/สี	Cat. No. รหัสสินค้า
Stainless steel matt (304) สแตนเลสด้าน (304)	981.00.160
Stainless steel polished (304) สแตนเลสเงา (304)	981.00.161

Packing: 1 pc.
ขนาดบรรจุ: 1 ชิ้น

Ⓤ Fanlight/fin panel double pivot patch fitting

ตัวหนีบช่องแสงบน 3 ทางและจุดหมุนคู่ ชนิดบานคู่



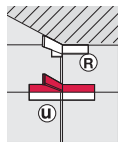

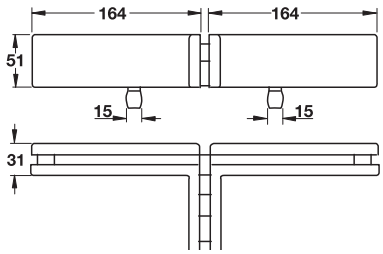

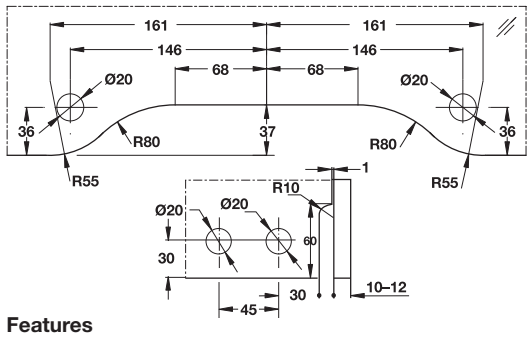

Features

- For glass thickness 10–12 mm
- Pivot laterally adjustable ±3 mm

Installation

- Clamp fixing, concealed, with hexagon socket screws

Supplied with

1 Fanlight/fin panel double pivot patch fitting
2 Allen keys SW 2 and 5
1 Additional gasket for glass thickness 10 mm

คุณสมบัติ

- สำหรับกระจกหนา 10-12 มม.
- จุดหมุนปรับได้ ±3 มม.

การติดตั้ง

- ตัวหนีบซ่อนยึดติดกับสกรูหกเหลี่ยม

ประกอบด้วย

ตัวหนีบช่องแสงบน 3 ทาง ชนิดบานคู่ ชนิดบานคู่	1 ชิ้น
กุญแจหกเหลี่ยม รุ่น SW 2 และ 5	2 ชิ้น
อุปกรณ์รองเสริมความหนาสำหรับกระจก 10 มม.	1 ชิ้น

Material/finish วัสดุ/สี	Cat. No. รหัสสินค้า
Stainless steel matt (304) สแตนเลสด้าน (304)	981.00.150
Stainless steel polished (304) สแตนเลสเงา (304)	981.00.151

Packing: 1 pc.
ขนาดบรรจุ: 1 ชิ้น

We reserve the right to alter specifications without notice (HTH Architectural Hardware 2019).
บริษัทฯ ขอสงวนการเปลี่ยนแปลงรายละเอียดโดยมิได้มีการแจ้งล่วงหน้า (อุปกรณ์ฮาร์ดแวร์ 2562)

Ⓥ Fanlight/side/fin panel pivot patch fitting
ตัวหนีบช่องแสงบน 3 ทาง ชนิดมีจุดหมุน

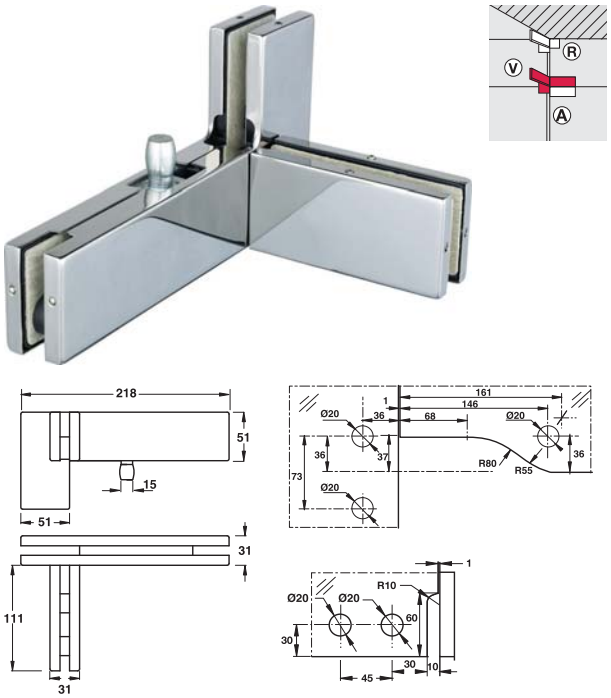

Features
- For glass thickness 10–12 mm
- Pivot laterally adjustable ±3 mm

Installation
- Clamp fixing, concealed, with hexagon socket screws

Supplied with
1 Fanlight/side/fin panel pivot patch fitting
2 Allen keys SW 2 and 5
1 Additional gasket for glass thickness 10 mm

คุณสมบัติ
- สำหรับกระจกหนา 10-12 มม.
- จุดหมุนปรับได้ ±3 มม.

การติดตั้ง
- ตัวหนีบซ่อนยึดติดกับสกรูหกเหลี่ยม

ประกอบด้วย

ตัวหนีบช่องแสง 3 ทาง ชนิดมีจุดหมุน	1 ชิ้น
กุญแจหกเหลี่ยม รุ่น SW 2 และ 5	2 ชิ้น
อุปกรณ์รองเสริมความหนาสำหรับกระจก 10 มม.	1 ชิ้น

Material/finish วัสดุ/สี	Left hand ด้านซ้าย
Stainless steel matt (304) สแตนเลสด้าน (304)	981.00.050
Stainless steel polished (304) สแตนเลสเงา (304)	981.00.051

Packing: 1 pc.
ขนาดบรรจุ: 1 ชิ้น

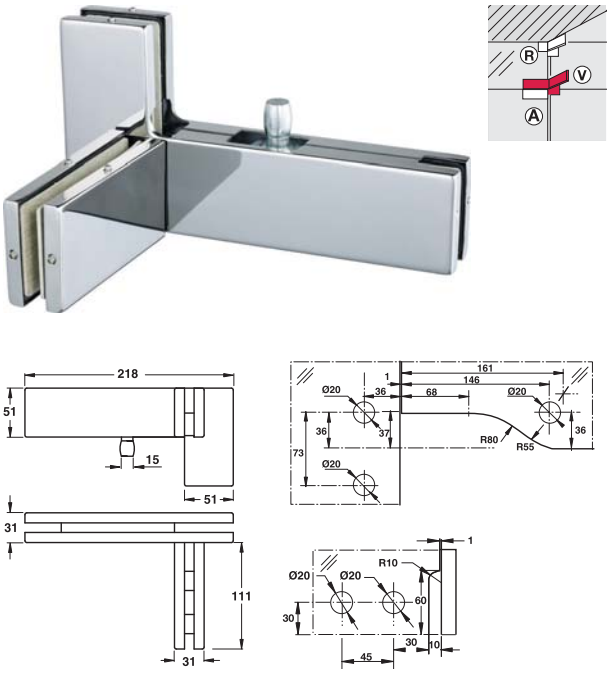

Features
- For glass thickness 10–12 mm
- Pivot laterally adjustable ±3 mm

Installation
- Clamp fixing, concealed, with hexagon socket screws

Supplied with
1 Fanlight/side/fin panel pivot patch fitting
2 Allen keys SW 2 and 5
1 Additional gasket for glass thickness 10 mm

คุณสมบัติ
- สำหรับกระจกหนา 10-12 มม.
- จุดหมุนปรับได้ ±3 มม.

การติดตั้ง
- ตัวหนีบซ่อนยึดติดกับสกรูหกเหลี่ยม

ประกอบด้วย

ตัวหนีบช่องแสง 3 ทาง ชนิดมีจุดหมุน	1 ชิ้น
กุญแจหกเหลี่ยม รุ่น SW 2 และ 5	2 ชิ้น
อุปกรณ์รองเสริมความหนาสำหรับกระจก 10 มม.	1 ชิ้น

Material/finish วัสดุ/สี	Right hand ด้านขวา
Stainless steel matt (304) สแตนเลสด้าน (304)	981.00.040
Stainless steel polished (304) สแตนเลสเงา (304)	981.00.041

Packing: 1 pc.
ขนาดบรรจุ: 1 ชิ้น

We reserve the right to alter specifications without notice (HTH Architectural Hardware 2019).
เราขอสงวนสิทธิ์ในการเปลี่ยนแปลงรายละเอียดโดยไม่ต้องแจ้งให้ทราบล่วงหน้า (อุปกรณ์สถาปัตยกรรม 2562)

Ⓦ Fanlight/side panel connection patch fitting

ตัวหนีบช่องแสงบนและช่องแสงข้าง



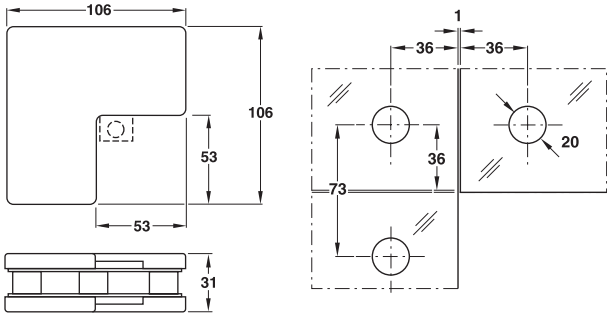

Features

- For glass thickness 10–12 mm
- Optional with door buffer
- Suitable for DIN left hand and DIN right hand

Installation

- Clamp fixing, concealed, with hexagon socket screws

Supplied with

1 Fanlight/side panel connection patch fitting
2 Allen keys SW 2 and 5
1 Additional gasket for glass thickness 10 mm
1 Insert door buffer
2 Blind insert profiles

คุณสมบัติ

- สำหรับกระจกหนา 10-12 มม.
- พร้อมกันชนประตู
- สามารถติดตั้งได้ทั้งบานซ้ายและบานขวา

การติดตั้ง

- ตัวหนีบซ่อนยึดติดกับสกรูหกเหลี่ยม

ประกอบด้วย

ตัวหนีบช่องแสงบนและช่องแสงข้าง	1 ชิ้น
กุญแจหกเหลี่ยม รุ่น SW 2 และ 5	2 ชิ้น
อุปกรณ์รองเสริมความหนาสำหรับกระจก 10 มม.	1 ชิ้น
กันชนประตู	1 ชิ้น

Material/finish วัสดุ/สี	Cat. No. รหัสสินค้า
Stainless steel matt (304) สแตนเลสด้าน (304)	981.00.060
Stainless steel polished (304) สแตนเลสเงา (304)	981.00.061

Packing: 1 pc.
ขนาดบรรจุ: 1 ชิ้น

Ⓧ Fanlight/side panel connection patch fitting with stop

ตัวหนีบช่องแสงข้างชนิดกันกระแทก



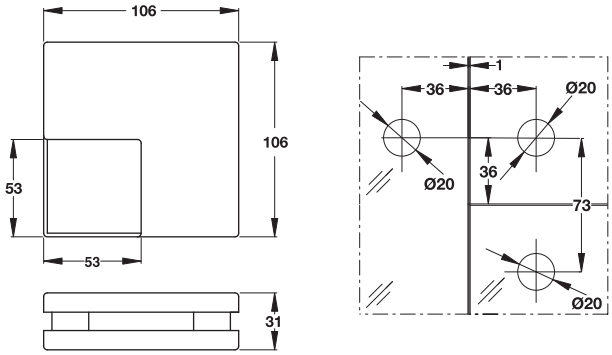

Features

- For glass thickness 10–12 mm
- Suitable for DIN left hand and DIN right hand

Installation

- Clamp fixing, concealed, with hexagon socket screws

Supplied with

1 Fanlight/side panel patch fitting with stop
2 Allen keys SW 2 and 5
1 Additional gasket for glass thickness 10 mm

คุณสมบัติ

- สำหรับกระจกหนา 10-12 มม.
- สามารถติดตั้งได้ทั้งบานซ้ายและบานขวา

การติดตั้ง

- ตัวหนีบซ่อนยึดติดกับสกรูหกเหลี่ยม

ประกอบด้วย

ตัวหนีบช่องแสงข้างชนิดกันกระแทก	1 ชิ้น
กุญแจหกเหลี่ยม รุ่น SW 2 และ 5	2 ชิ้น
อุปกรณ์รองเสริมความหนาสำหรับกระจก 10 มม.	1 ชิ้น

Material/finish วัสดุ/สี	Cat. No. รหัสสินค้า
Stainless steel matt (304) สแตนเลสด้าน (304)	981.00.100
Stainless steel polished (304) สแตนเลสเงา (304)	981.00.101

Packing: 1 pc.
ขนาดบรรจุ: 1 ชิ้น

We reserve the right to alter specifications without notice (HTH Architectural Hardware 2019).
เราขอสงวนสิทธิ์ในการเปลี่ยนแปลงรายละเอียดโดยไม่ต้องแจ้งให้ทราบล่วงหน้า (อุปกรณ์สถาปัตยกรรม เอช.ที.เอช. 2562)

Ⓨ Corner patch lock square with PC aperture

ตัวหนีบล็อคกระจกบานเปลือย



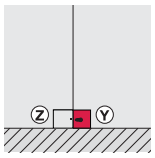

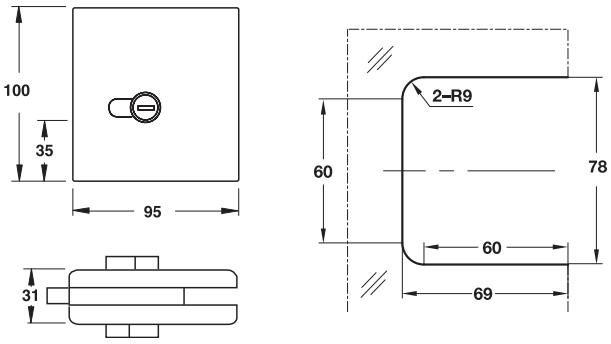

Features

- For glass thickness 10–12 mm
- Suitable for DIN left hand and DIN right hand
- For profile cylinder (please order separately)
- Bolt 1 turn

Installation

- Clamp fixing, concealed, with hexagon socket screws

Supplied with

1 Corner patch lock square with PC aperture
2 Allen keys SW 2 and 5
1 Additional gasket for glass thickness 10 mm

คุณสมบัติ

- สำหรับกระจกหนา 10-12 มม.
- สามารถติดตั้งได้ทั้งบานซ้ายและบานขวา
- สำหรับไส้กุญแจระบบ PC (กรุณาสั่งแยกต่างหาก)
- ล็อคจังหวะเดียว

การติดตั้ง

- ตัวหนีบซ่อนยึดติดกับสกรูหกเหลี่ยม

ประกอบด้วย

ตัวหนีบล็อคกระจกบานเปลือย	1 ชิ้น
กุญแจหกเหลี่ยม รุ่น SW 2 และ 5	2 ชิ้น
อุปกรณ์รองเสริมความหนาสำหรับกระจก 10 มม.	1 ชิ้น

Material/finish วัสดุ/สี	Cat. No. รหัสสินค้า
Stainless steel matt (304) สแตนเลสด้าน (304)	981.00.450
Stainless steel polished (304) สแตนเลสเงา (304)	981.00.451

Packing: 1 pc.
ขนาดบรรจุ: 1 ชิ้น

Ⓩ Corner strike patch square for corner lock

เบ้ารับกลอน



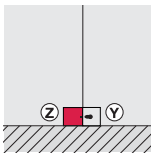

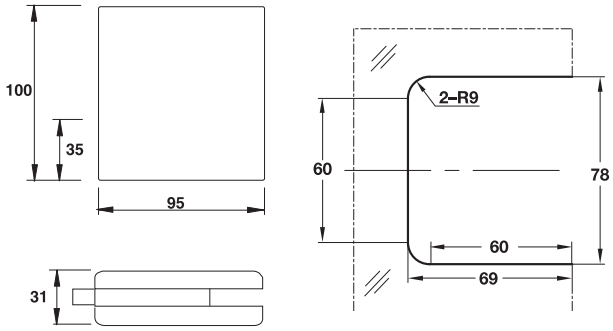

Features

- For glass thickness 10–12 mm
- Suitable for DIN left hand and DIN right hand
- For profile cylinder

Installation

- Clamp fixing, concealed, with hexagon socket screws

Supplied with

1 Corner strike patch square for corner lock
2 Allen keys SW 2 and 5
1 Additional gasket for glass thickness 10 mm

คุณสมบัติ

- สำหรับกระจกหนา 10-12 มม.
- สามารถติดตั้งได้ทั้งบานซ้ายและบานขวา
- สำหรับไส้กุญแจระบบ PC

การติดตั้ง

- ตัวหนีบซ่อนยึดติดกับสกรูหกเหลี่ยม

ประกอบด้วย

เบ้ารับกลอน	1 ชิ้น
กุญแจหกเหลี่ยม รุ่น SW 2 และ 5	2 ชิ้น
อุปกรณ์รองเสริมความหนาสำหรับกระจก 10 มม.	1 ชิ้น

Material/finish วัสดุ/สี	Cat. No. รหัสสินค้า
Stainless steel matt (304) สแตนเลสด้าน (304)	981.00.460
Stainless steel polished (304) สแตนเลสเงา (304)	981.00.461

Packing: 1 pc.
ขนาดบรรจุ: 1 ชิ้น

We reserve the right to alter specifications without notice (HTH Architectural Hardware 2019).
บริษัทฯ ขอสงวนการเปลี่ยนแปลงรายละเอียดโดยมิได้มีการแจ้งล่วงหน้า (อุปกรณ์ฮาร์ดแวร์ 2562)

(AA) Centre patch lock with thumbturn
ตัวหนีบล็อคบานเปลือยชนิดกลางประตูพร้อมปุ่มหมุน



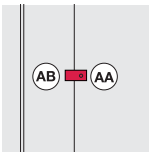

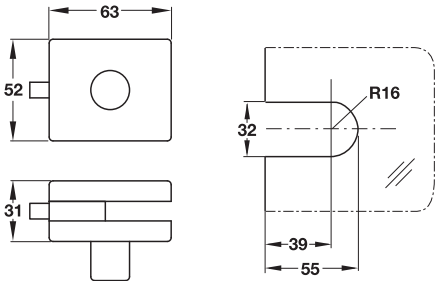

Features
- For glass thickness 10–12 mm
- Suitable for DIN left hand and DIN right hand

Installation
- Clamp fixing, concealed, with hexagon socket screws

Supplied with
1 Centre patch lock with thumb turn
2 Allen keys SW 2 and 5
1 Additional gasket for glass thickness 10 mm

คุณสมบัติ
- สำหรับกระจกหนา 10-12 มม.
- สามารถติดตั้งได้ทั้งบานซ้ายและบานขวา

การติดตั้ง
- ตัวหนีบซ่อนยึดติดกับสกรูหกเหลี่ยม

ประกอบด้วย
ตัวหนีบล็อคบานเปลือยชนิดกลางประตูพร้อมปุ่มหมุน 1 ชิ้น
กุญแจหกเหลี่ยม รุ่น SW 2 และ 5 2 ชิ้น
อุปกรณ์รองเสริมความหนาสำหรับกระจก 10 มม. 1 ชิ้น

Material/finish วัสดุ/สี	Cat. No. รหัสสินค้า
Stainless steel matt (304) สแตนเลสด้าน (304)	981.00.430
Stainless steel polished (304) สแตนเลสเงา (304)	981.00.431

Packing: 1 pc.
ขนาดบรรจุ: 1 ชิ้น

(AB) Centre strike patch for thumbturn lock
เบ้ารับกลอน



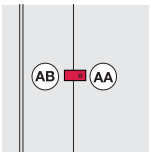

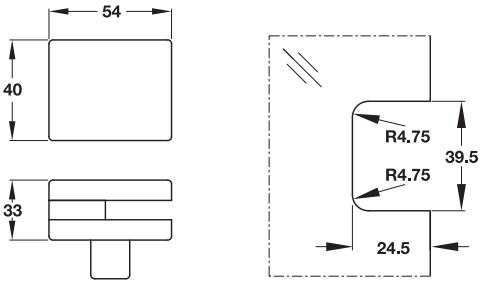

Features
- For glass thickness 10–12 mm
- Suitable for DIN left hand and DIN right hand

Installation
- Clamp fixing, concealed, with hexagon socket screws

Supplied with
1 Centre strike patch for thumbturn lock
2 Allen keys SW 2 and 5
1 Additional gasket for glass thickness 10 mm

คุณสมบัติ
- สำหรับกระจกหนา 10-12 มม.
- สามารถติดตั้งได้ทั้งบานซ้ายและบานขวา

การติดตั้ง
- ตัวหนีบซ่อนยึดติดกับสกรูหกเหลี่ยม

ประกอบด้วย
เบ้ารับกลอน 1 ชิ้น
กุญแจหกเหลี่ยม รุ่น SW 2 และ 5 2 ชิ้น
อุปกรณ์รองเสริมความหนาสำหรับกระจก 10 มม. 1 ชิ้น

Material/finish วัสดุ/สี	Cat. No. รหัสสินค้า
Stainless steel matt (304) สแตนเลสด้าน (304)	981.00.440
Stainless steel polished (304) สแตนเลสเงา (304)	981.00.441

Packing: 1 pc.
ขนาดบรรจุ: 1 ชิ้น

We reserve the right to alter specifications without notice (HTH Architectural Hardware 2019).
บริษัทฯ ขอสงวนการเปลี่ยนแปลงรายละเอียดโดยมิได้มีการแจ้งล่วงหน้า (อุปกรณ์ฮาร์ดแวร์ 2562)

Ⓓ Bottom patch with PC aperture
ตัวหนีบล็อคกระจกบานเปลือย

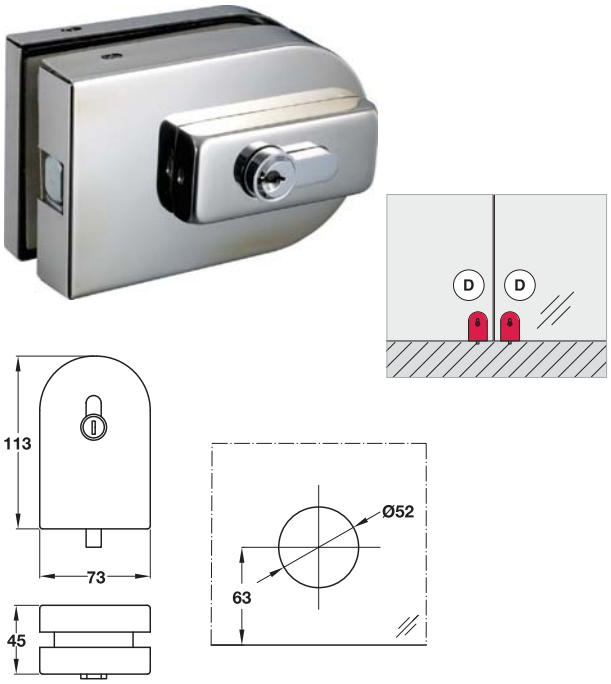

Features
- For glass thickness 10–12 mm
- Suitable for DIN left hand and DIN right hand
- For profile cylinder (please order separately)
- Bolt 1-turn

Installation
- Clamp fixing, concealed, with hexagon socket screws

Supplied with
1 Bottom patch with PC aperture
2 Allen keys SW 2 and 5
1 Additional gasket for glass thickness 10 mm
1 Striking plate with fixing material
1 Fixing screw for profile cylinder

คุณสมบัติ
- สำหรับกระจกหนา 10-12 มม.
- สามารถติดตั้งได้ทั้งบานซ้ายและบานขวา
- สำหรับไส้กุญแจระบบ PC (กรุณาสั่งแยกต่างหาก)
- ล็อคจังหวะเดียว

การติดตั้ง
- ตัวหนีบซ่อนยึดติดกับสกรูหกเหลี่ยม

ประกอบด้วย

ตัวหนีบล็อคกระจกบานเปลือย	1 ชิ้น
กุญแจหกเหลี่ยมรุ่น SW 2 และ 5	2 ชิ้น
อุปกรณ์รองเสริมความหนาสำหรับกระจก 10 มม.	1 ชิ้น
แผ่นเพลทพร้อมอุปกรณ์ยึดติด	1 ชิ้น
สกรูยึดติดไส้กุญแจ	1 ชิ้น

Material/finish วัสดุ/สี	Cat. No. รหัสสินค้า
Stainless steel matt (304) สแตนเลสด้าน (304)	981.00.630

Packing: 1 pc.
ขนาดบรรจุ: 1 ชิ้น

Ⓠ Wall and ceiling connection profile
ตัวหนีบกระจกบานเปลือยสำหรับยึดผนังและเพดาน

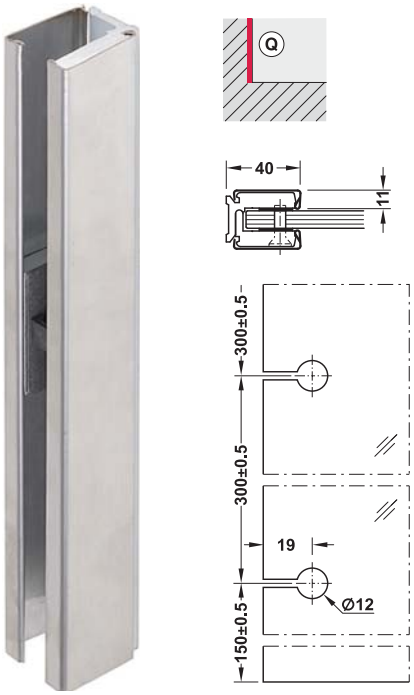

Features
- For fixed glass with wall/ceiling connection
- For glass thickness 10–12 mm

Technical data
- Length: 3,000 mm

Installation
- Clamp fixing, concealed, with hexagon socket screws clamp fixing points every 300 mm

Supplied with
1 Clip-on profile
2 Covers

คุณสมบัติ
- สำหรับยึดกระจกบานตายที่ผนังและฝ้า
- สำหรับกระจกหนา 10-12 มม.

ข้อมูลทางเทคนิค
- ความยาว: 3,000 มม.

การติดตั้ง
- ตัวหนีบซ่อนยึดติดกับสกรูหกเหลี่ยม ควรยึดด้วยสกรูทุกระยะ 300 มม.

ประกอบด้วย

ตัวยึดผนัง	1 ชิ้น
ฝาครอบ	2 ชิ้น

Material/finish วัสดุ/สี	Cat. No. รหัสสินค้า
Covers stainless steel matt ฝาครอบ สีสแตนเลสด้าน	981.35.210

Packing: 1 pc.
ขนาดบรรจุ: 1 ชิ้น

We reserve the right to alter specifications without notice (HTH Architectural Hardware 2019).
บริษัทฯ ขอสงวนการเปลี่ยนแปลงรายละเอียดโดยไม่ได้มีการแจ้งล่วงหน้า (อุปกรณ์สถาปัตยกรรม 2562)

Ⓐ Patch fitting
ตัวหนีบบานด้านบนสำหรับบานเปิด 2 ทาง



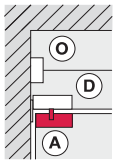

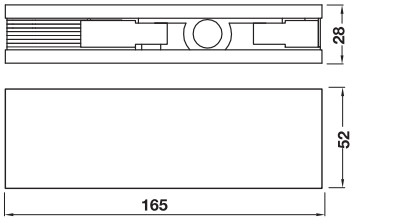

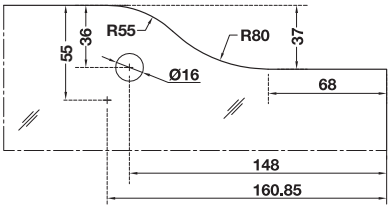

Features
- For glass thickness 15 or 19 mm
- Suitable for DIN left hand and DIN right hand
- For double action doors

Technical data
- Max. door weight: 120 kg
- Max. door leaf width: 1,200 mm
- Max. door leaf height: 2,800 mm

คุณสมบัติ
- สำหรับกระจกหนา 15 หรือ 19 มม.
- สามารถติดตั้งได้ทั้งบานซ้ายและบานขวา
- สำหรับบานเปิด 2 ทาง

ข้อมูลทางเทคนิค
- รับน้ำหนักประตูได้สูงสุด: 120 กก.
- สำหรับบานกว้างไม่เกิน: 1,200 มม.
- สำหรับบานสูงไม่เกิน: 2,800 มม.

Material/finish วัสดุ/สี	Thickness mm ความหนา มม.	Cat. No. รหัสสินค้า
Stainless steel matt (304) สแตนเลสด้าน (304)	15	981.56.810
	19	981.56.270

Packing: 1 pc.
ขนาดบรรจุ: 1 ชิ้น

Ⓑ Bottom patch fitting
ตัวหนีบบานด้านล่างสำหรับบานเปิด 2 ทาง



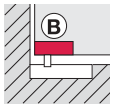

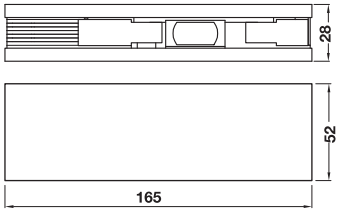

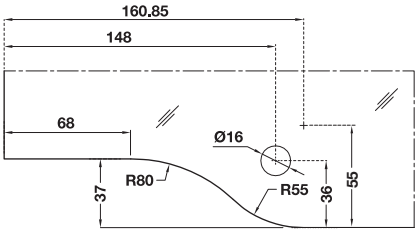

Features
- For glass thickness 15 or 19 mm
- Suitable for DIN left hand and DIN right hand
- For double action doors

Technical data
- Max. door weight: 120 kg
- Max. door leaf width: 1,200 mm
- Max. door leaf height: 2,800 mm

Installation
- For mounting the glass door, a door spring must be ordered separately

คุณสมบัติ
- สำหรับกระจกหนา 15 หรือ 19 มม.
- สามารถติดตั้งได้ทั้งบานซ้ายและบานขวา
- สำหรับบานเปิด 2 ทาง

ข้อมูลทางเทคนิค
- รับน้ำหนักประตูได้สูงสุด: 120 กก.
- สำหรับบานกว้างไม่เกิน: 1,200 มม.
- สำหรับบานสูงไม่เกิน: 2,800 มม.

การติดตั้ง
- ในการติดตั้งกับบานกระจก โช๊คอัพประตูต้องแยกสั่งซื้อ

Material/finish วัสดุ/สี	Thickness mm ความหนา มม.	Cat. No. รหัสสินค้า
Stainless steel matt (304) สแตนเลสด้าน (304)	15	981.56.800
	19	981.56.280

Packing: 1 pc.
ขนาดบรรจุ: 1 ชิ้น

We reserve the right to alter specifications without notice (HTH Architectural Hardware 2019).
เราขอสงวนสิทธิ์ในการเปลี่ยนแปลงรายละเอียดโดยไม่ต้องแจ้งให้ทราบล่วงหน้า (อุปกรณ์สถาปัตย์ เมษายน 2562)

Ⓒ Fanlight pivot patch fitting
ตัวหนีบช่องแสงบนชนิดจุดหมุน

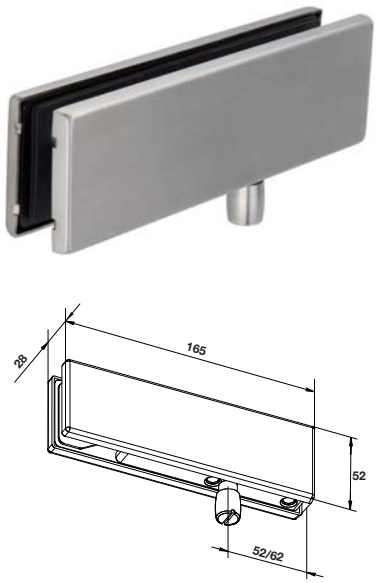

Features
- Counter bearing for top patch fitting
- For glass thickness 15 or 19 mm
- Suitable for DIN left hand and DIN right hand

Technical data
- Pivot laterally adjustable ±3 mm
- Max. door weight 120 kg
- Max. door leaf width 1,200 mm
- Max. door leaf height 2,800 mm

Supplied with
1 Fanlight pivot patch fitting
2 Additional gasket

คุณสมบัติ
- ตัวหนีบด้านบนมีจุดหมุน
- สำหรับกระจกหนา 15 หรือ 19 มม.
- สามารถติดตั้งได้ทั้งบานซ้ายและบานขวา

ข้อมูลทางเทคนิค
- จุดหมุนปรับได้ ±3 มม.
- รับน้ำหนักประตูได้สูงสุด 120 กก.
- สำหรับบานกว้างไม่เกิน 1,200 มม.
- สำหรับบานสูงไม่เกิน 2,800 มม.

ประกอบด้วย
ตัวหนีบช่องแสงบนชนิดจุดหมุน 1 ชิ้น
อุปกรณ์รองเสริมความหนา 2 ชิ้น

Material/finish วัสดุ/สี	Thickness mm ความหนา มม.	Cat. No. รหัสสินค้า
Stainless steel matt (304) สแตนเลสด้าน (304)	15	981.56.890
	19	981.56.790

Packing: 1 pc.
ขนาดบรรจุ: 1 ชิ้น

Ⓓ Fanlight pivot patch fitting with wall fixing plate
ตัวหนีบช่องแสงบนชนิดจุดหมุนพร้อมเพลทยึดติดผนัง

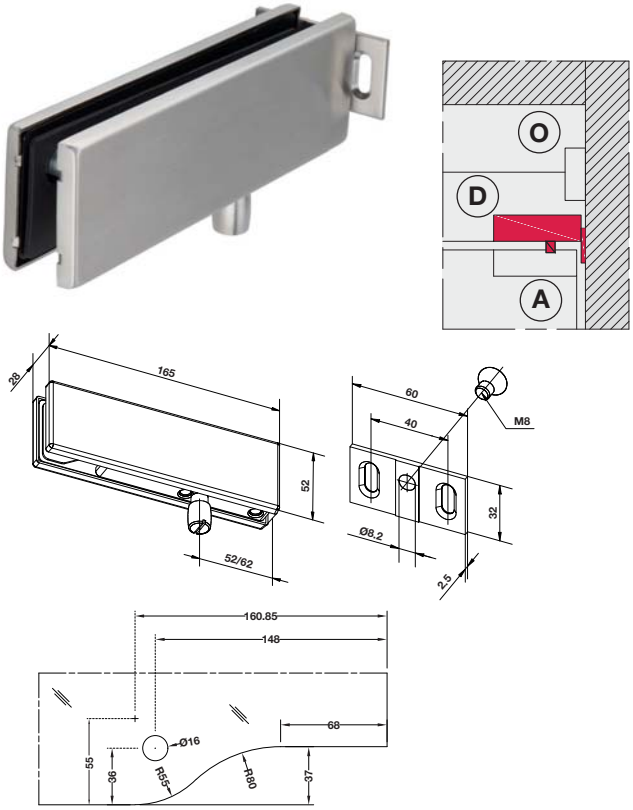

Features
- Counter bearing for top patch fitting
- For glass thickness 15 or 19 mm
- Suitable for DIN left hand and DIN right hand

Technical data
- Pivot laterally adjustable ±3 mm
- Max. door weight 120 kg
- Max. door leaf width 1,200 mm
- Max. door leaf height 2,800 mm

Supplied with
1 Fanlight pivot patch fitting
2 Additional gasket

คุณสมบัติ
- ตัวหนีบด้านบนมีจุดหมุน
- สำหรับกระจกหนา 15 หรือ 19 มม.
- สามารถติดตั้งได้ทั้งบานซ้ายและบานขวา

ข้อมูลทางเทคนิค
- จุดหมุนปรับได้ ±3 มม.
- รับน้ำหนักประตูได้สูงสุด 120 กก.
- สำหรับบานกว้างไม่เกิน 1,200 มม.
- สำหรับบานสูงไม่เกิน 2,800 มม.

ประกอบด้วย
ตัวหนีบช่องแสงบนชนิดจุดหมุน 1 ชิ้น
อุปกรณ์รองเสริมความหนา 2 ชิ้น

Material/finish วัสดุ/สี	Thickness mm ความหนา มม.	Cat. No. รหัสสินค้า
Stainless steel matt (304) สแตนเลสด้าน (304)	15	981.56.870
	19	981.56.770

Packing: 1 pc.
ขนาดบรรจุ: 1 ชิ้น

We reserve the right to alter specifications without notice (HTH Architectural Hardware 2019).
เราขอสงวนการเปลี่ยนแปลงรายละเอียดในเอกสารนี้โดยไม่ต้องแจ้งให้ทราบล่วงหน้า (อุปกรณ์สถาปัตยกรรม 2562)

Ⓔ Fanlight/side panel pivot patch fitting
ตัวหนีบช่องแสงบนและช่องแสงข้างชนิดจุดหมุน

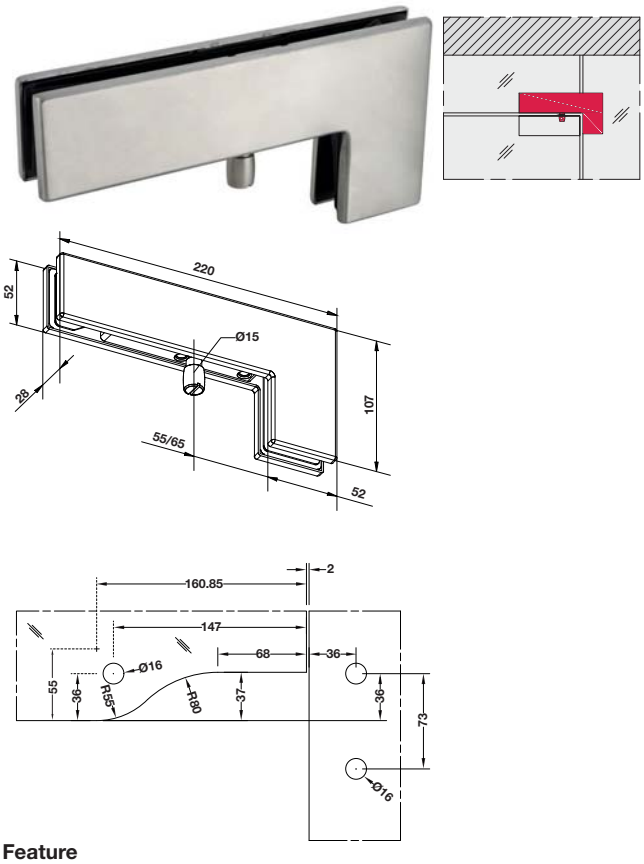

Feature
- Counter bearing for top patch fitting
- For glass thickness 15 or 19 mm
- Suitable for DIN left hand and DIN right hand

Technical data
- Pivot laterally adjustable ±3 mm
- Max. door weight 120 kg
- Max. door leaf width 1,200 mm
- Max. door leaf height 2,800 mm

Supplied with
1 Fanlight pivot patch fitting
2 Additional gasket

คุณสมบัติ
- ตัวหนีบด้านบนมีจุดหมุน
- สำหรับกระจกหนา 15 หรือ 19 มม.
- สามารถติดตั้งได้ทั้งบานซ้ายและบานขวา

ข้อมูลทางเทคนิค
- จุดหมุนปรับได้ ±3 มม.
- รับน้ำหนักประตูได้สูงสุด 120 กก.
- สำหรับบานกว้างไม่เกิน 1,200 มม.
- สำหรับบานสูงไม่เกิน 2,800 มม.

ประกอบด้วย
ตัวหนีบช่องแสงบนชนิดจุดหมุน 1 ชิ้น
อุปกรณ์รองเสริมความหนา 2 ชิ้น

Material/finish วัสดุ/สี	Thickness mm ความหนา มม.	Cat. No. รหัสสินค้า
Stainless steel matt (304) สแตนเลสด้าน (304)	15	981.56.860
	19	981.56.760

Packing: 1 pc.
ขนาดบรรจุ: 1 ชิ้น

We reserve the right to alter specifications without notice (HTH Architectural Hardware 2019).
เรามีสิทธิ์ขอสงวนการเปลี่ยนแปลงรายละเอียดโดยไม่ต้องแจ้งล่วงหน้า (อุปกรณ์สถาปัตยกรรม 2562)

Ⓖ Corner patch lock with PC aperture
ตัวหนีบล็อค



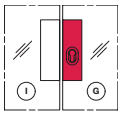

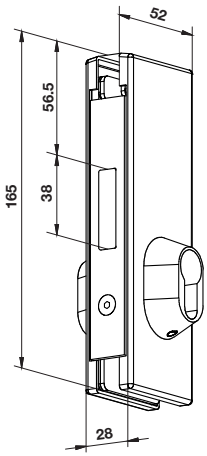

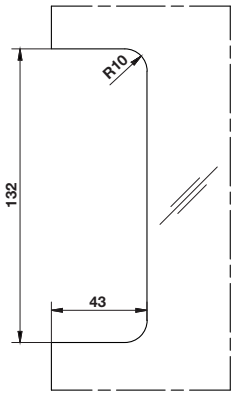

Features
- For glass thickness 15 or 19 mm
- Suitable for DIN left hand and right hand
- For profile cylinder (please order separately)
- Bolt 1-turn
- Use with profile cylinder 35 mm/35 mm

Supplied with
- 1 Centre strike patch for centre lock
- 2 Additional gasket

คุณสมบัติ
- สำหรับกระจกหนา 15 หรือ 19 มม.
- สามารถติดตั้งได้ทั้งบานซ้ายและบานขวา
- สำหรับไส้กุญแจระบบ PC (กรุณาสั่งแยกต่างหาก)
- ล็อคจังหวะเดียว
- ใช้กับไส้กุญแจขนาด 35 มม./35 มม.

ประกอบด้วย
ตัวหนีบเข้ารับกลอนกลางบาน 1 ชิ้น
อุปกรณ์รองเสริมความหนา 2 ชิ้น

Material/finish วัสดุ/สี	Thickness mm ความหนา มม.	Cat. No. รหัสสินค้า
Stainless steel matt (304) สแตนเลสด้าน (304)	15	981.56.040
	19	981.56.750

Packing: 1 pc.
ขนาดบรรจุ: 1 ชิ้น

Ⓘ Centre strike patch for centre lock
ตัวหนีบเข้ารับกลอนกลางบาน



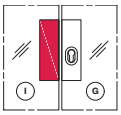

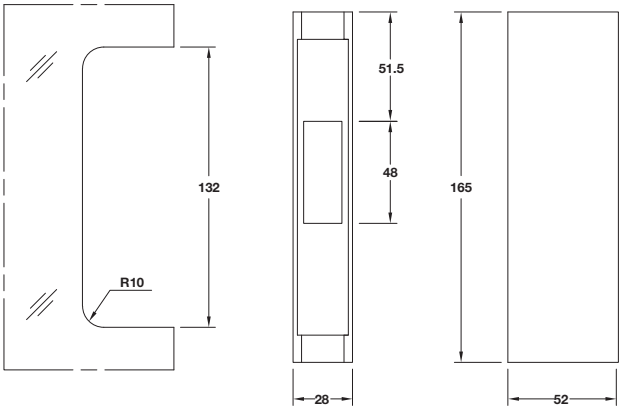

Features
- For glass thickness 15 or 19 mm
- Suitable for DIN left hand and right hand

Supplied with
- 1 Centre strike patch for centre lock
- 2 Additional gasket

คุณสมบัติ
- สำหรับกระจกหนา 15 หรือ 19 มม.
- สามารถติดตั้งได้ทั้งบานซ้ายและบานขวา

ประกอบด้วย
ตัวหนีบเข้ารับกลอนกลางบาน 1 ชิ้น
อุปกรณ์รองเสริมความหนา 2 ชิ้น

Material/finish วัสดุ/สี	Thickness mm ความหนา มม.	Cat. No. รหัสสินค้า
Stainless steel matt (304) สแตนเลสด้าน (304)	15	981.56.880
	19	981.56.780

Packing: 1 pc.
ขนาดบรรจุ: 1 ชิ้น

We reserve the right to alter specifications without notice (HTH Architectural Hardware 2019).
บริษัทฯ ขอสงวนการเปลี่ยนแปลงรายละเอียดโดยไม่ได้มีการแจ้งล่วงหน้า (อุปกรณ์สถาปัตยกรรม 2562)

Ⓗ Corner patch lock with PC aperture
ตัวหนีบล็อค



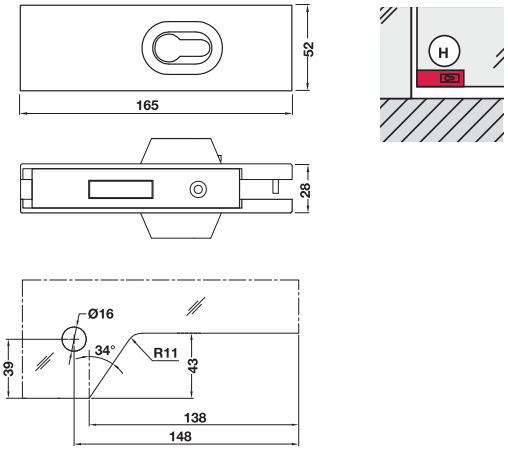

Features
- For glass thickness 15 or 19 mm
- Suitable for DIN left hand and DIN right hand
- For profile cylinder (please order separately)
- Bolt 1-turn

คุณสมบัติ
- สำหรับกระจกหนา 15 หรือ 19 มม.
- สามารถติดตั้งได้ทั้งบานซ้ายและบานขวา
- สำหรับไส้กุญแจระบบ PC (กรุณาสั่งแยกต่างหาก)
- ล็อคจังหวะเดียว

Material/finish วัสดุ/สี	Thickness mm ความหนา มม.	Cat. No. รหัสสินค้า
Stainless steel matt (304) สแตนเลสด้าน (304)	15	981.56.830
	19	981.56.290

Packing: 1 pc.
ขนาดบรรจุ: 1 ชิ้น

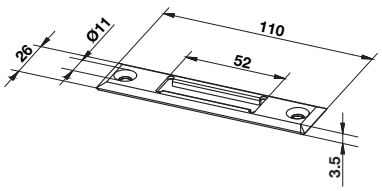

Material/finish วัสดุ/สี	Cat. No. รหัสสินค้า
Stainless steel matt (304) สแตนเลสด้าน (304)	981.56.832

Packing: 1 pc.
ขนาดบรรจุ: 1 ชิ้น

Ⓕ Ceiling bearing
เดือยปรับไม่ได้



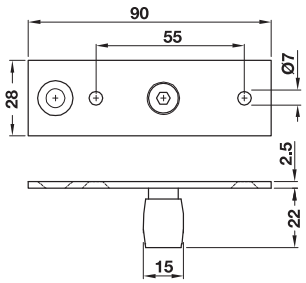

Features
- Counter bearing for top patch fitting
- Suitable for DIN left hand and DIN right hand

Installation
- Screw fixing

คุณสมบัติ
- จุดหมุนบน
- สามารถติดตั้งได้ทั้งบานซ้ายและบานขวา

การติดตั้ง
- ติดตั้งด้วยสกรู

Material/finish วัสดุ/สี	Cat. No. รหัสสินค้า
Stainless steel matt (304) สแตนเลสด้าน (304)	981.56.820

Packing: 1 pc.
ขนาดบรรจุ: 1 ชิ้น

We reserve the right to alter specifications without notice (HTH Architectural Hardware 2019).
เราขอสงวนสิทธิ์ในการเปลี่ยนแปลงรายละเอียดโดยไม่ต้องแจ้งให้ทราบล่วงหน้า (อุปกรณ์สถาปัตยกรรม เฮช เอช 2562)

Hydraulic floor hinge for glass door
จุดหมุนล่างไฮดรอลิคแบบไม่ฝังพื้น สำหรับบานกระจก

EN 1154

3 (3/4)	8 (8)	3 (1-7)	0 (0/1)	1 (1)	0 (0-4)



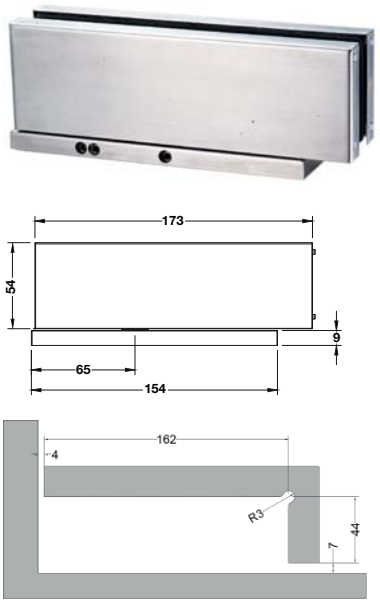

Features
- Non-digging installation
- Latching action valve adjustable
- Closing speed valve adjustable
- Double action version
- Suitable for DIN right hand and DIN left hand
- Closing force according to EN 1154
- Finish: Stainless steel matt

Technical data

Closing force size	EN3
Door width size	850-1,050 mm
Max.door weight	100 kg
Max.door opening angle	Approx. 125°
Glass thickness	10-13.5 mm
Hold open degree	90°

คุณสมบัติ
- ติดตั้งแบบไม่ฝังพื้น
- ปรับเร่งจังหวะการปิดได้
- ปรับความเร็วการปิดได้
- เปิดได้สวิงสองทาง
- ติดตั้งได้ทั้งบานขวาและบานซ้าย
- กำลังการปิดประตูเป็นไปตามมาตรฐาน EN 1154
- สี: สแตนเลสด้าน

ข้อมูลทางเทคนิค

กำลังการปิด	EN3
สำหรับบานกว้างไม่เกิน	850-1,050 มม.
รับน้ำหนักประตูได้	100 กก.
แขนเปิดได้กว้าง	ประมาณ 125°
บานกระจกหนา	10-13.5 มม.
องศาการตั้งค้าง	90°

Version รูปแบบ	Cat. No. รหัสสินค้า
Non-dingging floor spring for glass door โช๊คประตูแบบไม่ฝังในพื้นสำหรับประตูกระจก	981.91.920

Packing: 1 pc.
ขนาดบรรจุ: 1 ชิ้น

Order reference
Set pivot position of the fanlight patch fitting align with the pivot of the floor spring.

ข้อแนะนำการสั่งซื้อ
ปรับตำแหน่งจุดหมุนของตัวหนีบช่องแสงให้ได้แนวกับจุดหมุนของโช๊คประตู

We reserve the right to alter specifications without notice (HTH Architectural Hardware 2019).
บริษัทฯ ขอสงวนการเปลี่ยนแปลงรายละเอียดได้โดยมิได้มีการแจ้งล่วงหน้า (อุปกรณ์สถาปัตยกรรม 2562)

Glass hinges with hydraulic soft close

บานพับกระจกแบบปิดนุ่มนวลระบบไฮดรอลิค

Wall to glass hinge 90°

บานพับผนังต่อกระจกแนว 90°

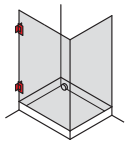



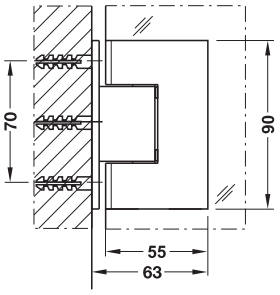

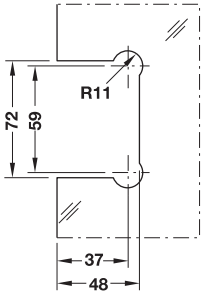

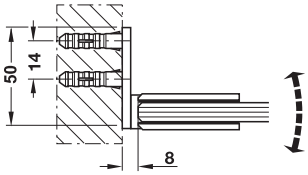

Features

- Screw fixing to wall
- Suitable for DIN left hand and DIN right hand
- For glass thicknesses: 8-12 mm
- Auto-close at 85°, hold to open 90°
- Adjustable 0°-position with slant gaskets

Technical data

- Max. door weight: 45 kg with 2 hinges
- Max. door leaf width: 800 mm

Supplied with

1 Damping hinge 90°
1 Closing hinge 90°
Fixing material

คุณสมบัติ

- ใช้สกรูติดตั้งเข้ากับผนัง
- ติดตั้งได้ทั้งบานซ้าย และบานขวา
- สำหรับกระจกหนา 8-12 มม.
- ปิดอัตโนมัติในระยะ 85 องศา ตั้งค้างในระยะ 90 องศา
- สามารถติดตั้งแผ่นประเก็นเพื่อให้บานพับอยู่ในตำแหน่ง 0° องศา

ข้อมูลทางเทคนิค

- สามารถรับน้ำหนักบานสูงสุด 45 กก. ต่อคู่
- สำหรับบานกว้างสูงสุด 800 มม.

ประกอบด้วย

บานพับปรับความแรง 90° 1 ชิ้น
บานพับปิดอัตโนมัติ 90° 1 ชิ้น
อุปกรณ์ในการติดตั้ง

Material/finish วัสดุ/สี	Cat. No. รหัสสินค้า
Stainless steel polished (304) สแตนเลสเงา (304)	981.09.101

Packing: 1 pair.
ขนาดบรรจุ: 1 คู่

Glass to glass hinge 180°

บานพับกระจกต่อกระจก แนว 180°

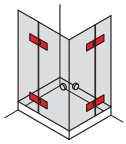



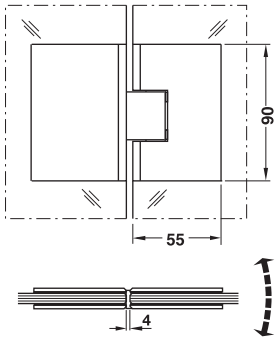

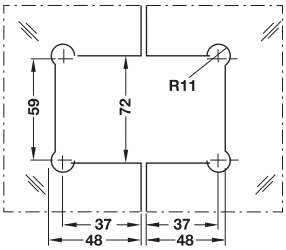

Features

- Glass to glass panel connector
- Suitable for DIN left hand and DIN right hand
- For glass thicknesses: 8-12 mm
- Auto-close at 85°, hold to open 90°
- Adjustable 0°-position with slant gaskets

Technical data

- Max. door weight: 45 kg with 2 hinges
- Max. door leaf width: 800 mm

Supplied with

1 Damping hinge 90°
1 Closing hinge 90°
Fixing material

คุณสมบัติ

- สำหรับต่อกระจก 2 บาน
- ติดตั้งได้ทั้งบานซ้าย และบานขวา
- สำหรับกระจกหนา 8-12 มม.
- ปิดอัตโนมัติในระยะ 85 องศา ตั้งค้างในระยะ 90 องศา
- สามารถติดตั้งแผ่นประเก็นเพื่อให้บานพับอยู่ในตำแหน่ง 0° องศา

ข้อมูลทางเทคนิค

- สามารถรับน้ำหนักบานสูงสุด 45 กก. ต่อคู่
- สำหรับบานกว้างสูงสุด 800 มม.

ประกอบด้วย

บานพับปรับความแรง 90° 1 ชิ้น
บานพับปิดอัตโนมัติ 90° 1 ชิ้น
อุปกรณ์ในการติดตั้ง

Material/finish วัสดุ/สี	Cat. No. รหัสสินค้า
Stainless steel polished (304) สแตนเลสเงา (304)	981.09.141

Packing: 1 pair.
ขนาดบรรจุ: 1 คู่

We reserve the right to alter specifications without notice (HTH Architectural Hardware 2019).
บริษัทฯ ขอสงวนการเปลี่ยนแปลงรายละเอียดโดยไม่ต้องแจ้งให้ทราบล่วงหน้า (อุปกรณ์สถาปัตยกรรม 2562)

Glass hinges with hydraulic soft close

บานพับกระจกแบบปิดนุ่มนวลระบบไฮดรอลิค

Wall to glass hinge 90°

บานพับผนังต่อกระจกแนว 90°

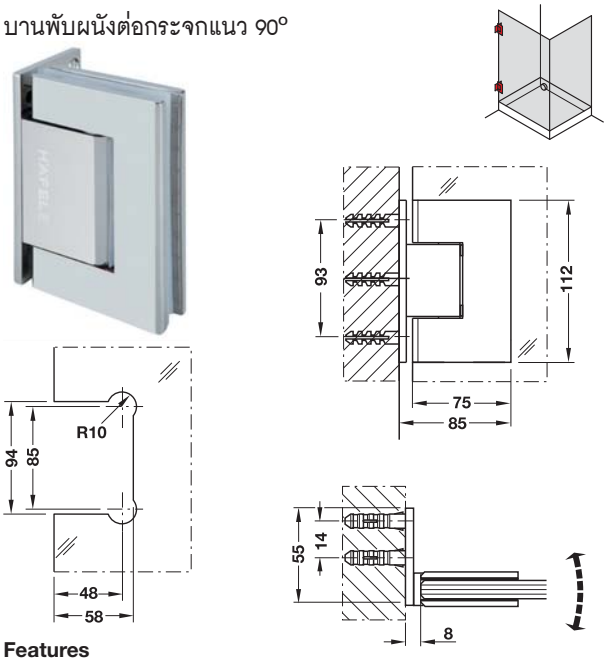

Features

- Screw fixing to wall
- Suitable for DIN left hand and DIN right hand
- For glass thicknesses: 10-15 mm
- Auto-close at 85°, hold to open 90°
- Adjustable 0°-position with slant gaskets

Technical data

- Max. door weight: 65 kg with 2 hinges
- Max. door height: 2,400 mm
- Max. door leaf width: 1,000 mm
- Min. door leaf width: 800 mm

Supplied with

1 Damping hinge 90°
1 Closing hinge 90°
Fixing material

คุณสมบัติ

- ใช้สกรูติดตั้งเข้ากับผนัง
- ติดตั้งได้ทั้งบานซ้าย และบานขวา
- สำหรับกระจกหนา 10-15 มม.
- ปิดอัตโนมัติในระยะ 85 องศา ตั้งค้างในระยะ 90 องศา
- สามารถติดตั้งแผ่นประเก็นเพื่อให้บานพับอยู่ในตำแหน่ง 0° องศา

ข้อมูลทางเทคนิค

- สามารถรับน้ำหนักบานสูงสุด 65 กก. ต่อคู่
- สำหรับบานสูงสุด 2,400 มม.
- สำหรับบานกว้างสูงสุด 1,000 มม.
- สำหรับบานกว้างน้อยสุด 800 มม.

ประกอบด้วย

บานพับปรับความแรง 90° 1 ชิ้น
บานพับปิดอัตโนมัติ 90° 1 ชิ้น
อุปกรณ์ในการติดตั้ง

Material/finish วัสดุ/สี	Cat. No. รหัสสินค้า
Stainless steel polished (304) สแตนเลสเงา (304)	981.09.111

Packing: 1 pair
ขนาดบรรจุ: 1 คู่

Glass to glass hinge 180°

บานพับกระจกต่อกระจก แนว 180°

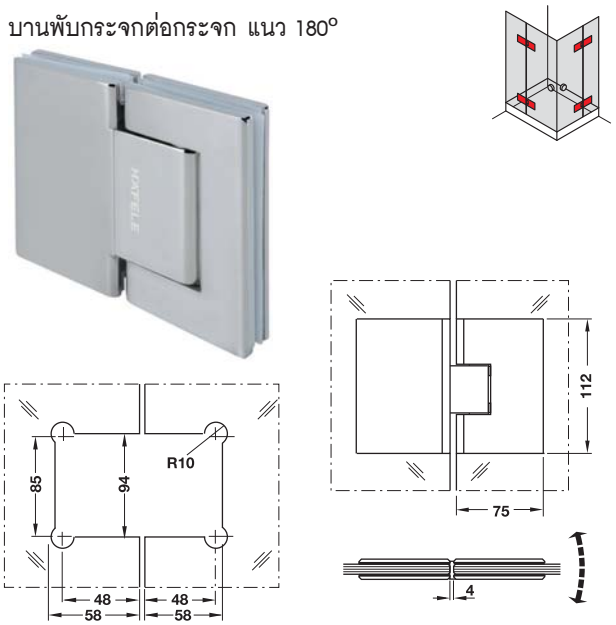

Features

- Glass to glass panel connector
- Suitable for DIN left hand and DIN right hand
- For glass thicknesses: 10-15 mm
- Auto-close at 85°, hold to open 90°
- Adjustable 0°-position with slant gaskets

Technical data

- Max. door weight: 65 kg with 2 hinges
- Max. door height: 2,400 mm
- Max. door leaf width: 1,000 mm
- Min. door leaf width: 800 mm

Supplied with

1 Damping hinge 90°
1 Closing hinge 90°
Fixing material

คุณสมบัติ

- สำหรับต่อกระจก 2 บาน
- ติดตั้งได้ทั้งบานซ้าย และบานขวา
- สำหรับกระจกหนา 10-15 มม.
- ปิดอัตโนมัติในระยะ 85 องศา ตั้งค้างในระยะ 90 องศา
- สามารถติดตั้งแผ่นประเก็นเพื่อให้บานพับอยู่ในตำแหน่ง 0° องศา

ข้อมูลทางเทคนิค

- สามารถรับน้ำหนักบานสูงสุด 65 กก. ต่อคู่
- สำหรับบานสูงสุด 2,400 มม.
- สำหรับบานกว้างสูงสุด 1,000 มม.
- สำหรับบานกว้างน้อยสุด 800 มม

ประกอบด้วย

บานพับปรับความแรง 90° 1 ชิ้น
บานพับปิดอัตโนมัติ 90° 1 ชิ้น
อุปกรณ์ในการติดตั้ง

Material/finish วัสดุ/สี	Cat. No. รหัสสินค้า
Stainless steel polished (304) สแตนเลสเงา (304)	981.09.121

Packing: 1 pair
ขนาดบรรจุ: 1 คู่

We reserve the right to alter specifications without notice (HTH Architectural Hardware 2019).
บริษัทฯ ขอสงวนการเปลี่ยนแปลงรายละเอียดได้โดยมิได้แจ้งล่วงหน้า (อุปกรณ์สถาปัตยกรรม 2562)

Double action spring hinge
บานพับกระจกเปิดได้สองทิศทาง



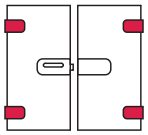

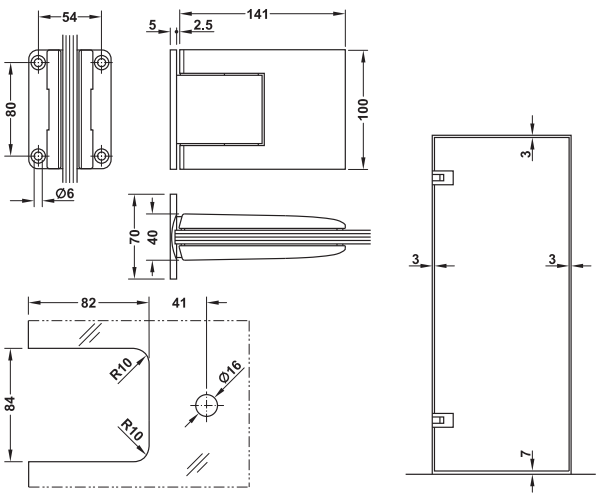

Features
- Screw fixing to wall
- With self closing function
- Hold to open 90°
- Suitable for DIN left hand and DIN right hand

Technical data
- Max. door weight: 100 kg per pair
- Max. door leaf width: 1,000 mm
- For glass thickness 8-12 mm

Supplied with
2 Double action spring hinges
Installation instructions

คุณสมบัติ
- ใช้สกรูติดตั้งเข้ากับผนัง
- พร้อมฟังก์ชันปิดอัตโนมัติ
- ตั้งค้างระยะ 90 องศา
- เหมาะสำหรับบานเปิดซ้ายและบานเปิดขวา

ข้อมูลทางเทคนิค
- สำหรับรับน้ำหนักสูงสุด 100 กก. ต่อคู่
- สำหรับบานกว้างสูงสุด 1,000 มม.
- สำหรับกระจกหนา 8-12 มม.

ประกอบด้วย
บานพับกระจก 2 ชิ้น
คู่มือการติดตั้ง

Material/finish วัสดุ/สี	Cat. No. รหัสสินค้า
Stainless steel matt (304) สแตนเลสด้าน (304)	981.49.042

Packing: 1 pair
ขนาดบรรจุ: 1 คู่



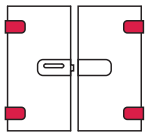

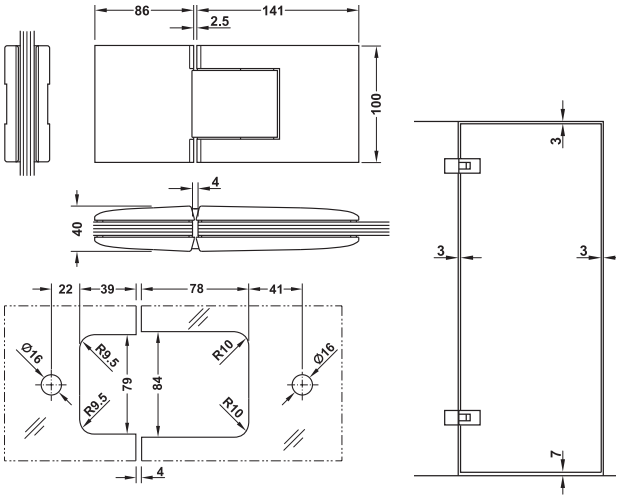

Features
- Glass to glass panel connector
- With self closing function
- Hold to open 90°
- Suitable for DIN left hand and DIN right hand

Technical data
- Max. door weight: 100 kg per pair
- Max. door leaf width: 1,000 mm
- For glass thickness 8-12 mm

Supplied with
2 Double action spring hinges
Installation instructions

คุณสมบัติ
- สำหรับติดตั้งต่อกระจก 2 บาน
- พร้อมฟังก์ชันปิดอัตโนมัติ
- ตั้งค้างระยะ 90 องศา
- เหมาะสำหรับบานเปิดซ้ายและบานเปิดขวา

ข้อมูลทางเทคนิค
- สำหรับรับน้ำหนักสูงสุด 100 กก. ต่อคู่
- สำหรับบานกว้างสูงสุด 1,000 มม.
- สำหรับกระจกหนา 8-12 มม.

ประกอบด้วย
บานพับกระจก 2 ชิ้น
คู่มือการติดตั้ง

Material/finish วัสดุ/สี	Cat. No. รหัสสินค้า
Stainless steel matt (304) สแตนเลสด้าน (304)	981.49.052

Packing: 1 pair
ขนาดบรรจุ: 1 คู่

We reserve the right to alter specifications without notice (HTH Architectural Hardware 2019).
เรามีสิทธิ์ในการเปลี่ยนแปลงรายละเอียดโดยไม่ต้องแจ้งให้ทราบล่วงหน้า (อุปกรณ์สถาปัตยกรรม เฮทีเอช 2562)

Glass door fittings for hinged doors

อุปกรณ์บานกระจกสำหรับบานเปิด


GHR 100


GHR 200


GHR 300


GHR 400


GHP 100


GHP 200

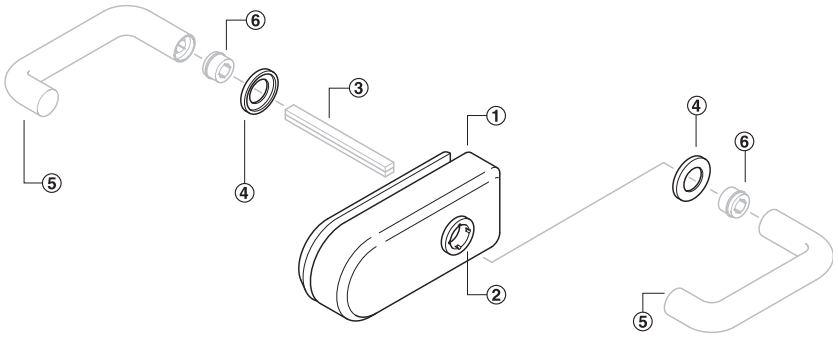

① Patchlock / อุปกรณ์ล็อค
② Attached guide / ตัวเสริมประคอง
③ Spindle / แกนมือจับก้านโยก
④ Cover rose / ฝาครอบ
⑤ Aperture part / มือจับ
⑥ Adapter (only for StarTec aperture parts) / ตัวเสริมสำหรับแกนมือจับก้านโยก

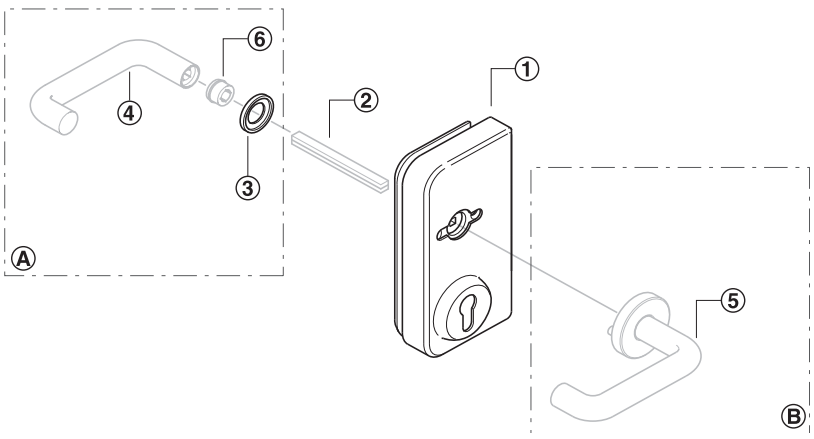

① Patchlock / อุปกรณ์ล็อค
② Spindle / แกนมือจับก้านโยก
③ Cover rose / ฝาครอบ
④ Aperture part / มือจับ
⑤ Lever handle with handle rose / มือจับก้านโยกแบบมีฝาครอบ
⑥ Adapter (only for StarTec aperture parts) / ตัวเสริมสำหรับแกนมือจับก้านโยก

Ⓐ Installation for patchlock without handle rose
คู่มือติดตั้งอุปกรณ์ล็อคแบบไม่มีฝาครอบ
Ⓑ Installation for patchlock withhandle rose
คู่มือติดตั้งอุปกรณ์ล็อคแบบมีฝาครอบ

We reserve the right to alter specifications without notice (HTH Architectural Hardware 2019).
บริษัทฯ ขอสงวนการเปลี่ยนแปลงรายละเอียดได้โดยไม่ต้องแจ้งล่วงหน้า (อุปกรณ์สถาปัตยกรรม 2562)

Glass preparation details GHR 100/200/400

แบบการเจาะกระจก GHR 100/200/400

2-Piece hinge (wing part)
บานพับบานกระจกแบบ 2 ชิ้น

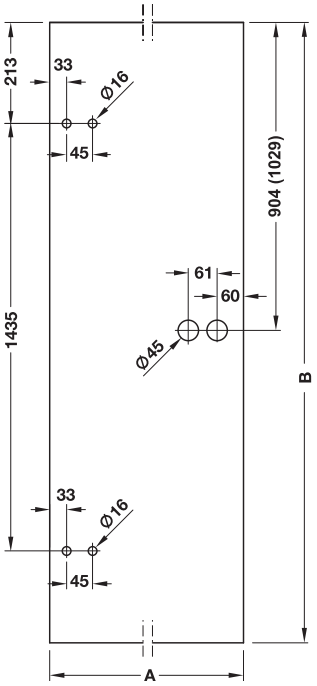

3-Piece hinge (wing part)
บานพับบานกระจกแบบ 3 ชิ้น

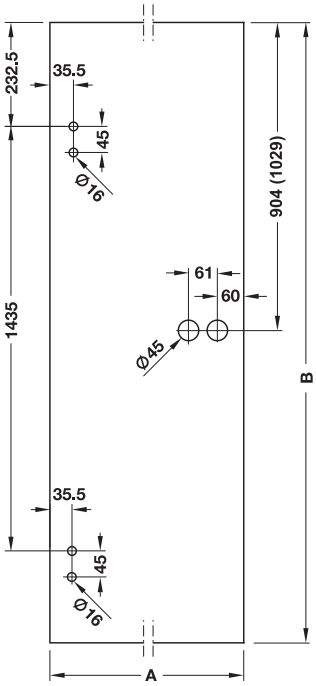

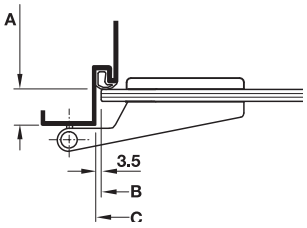

A = Rebate depth
ระยะระหว่างบานกับเฟรม
B = Standard glass dimensions
กระจกหนา
C = Frame rebate dimensions
ขนาดของเฟรมประตูมาตรฐาน

Please note rebate depth and glass weight:
กรุณาตรวจสอบน้ำหนักประตูกระจก และระยะระหว่างบานกับเฟรม

Glass thickness mm กระจกหนา มม.	Rebate depth A mm ระยะความลึกเฟรม A มม.	Door weight kg/sqm น้ำหนักของบาน กก./ตร.ม
8	24	20
10	26	25
12	28	30

Dimensions for doors DIN 18101
แบบการเจาะกระจก (กระจกนิรภัย DIN 18101)

Block work standard dimensions mm ขนาดของช่องประตูมาตรฐาน มม.	750x2,000	875x2,000	1,000x2,000	750x2,125	875x2,125	1,000x2,125
Frame rebate dimensions C mm ขนาดของเฟรมประตูมาตรฐาน C มม.	716x1,983	841x1,983	966x1,983	716x2,108	841x2,108	966x2,108
Standard glass dimensions A x B mm ขนาดของบานประตูมาตรฐาน A x B มม.	709x1,972	834x1,972	959x1,972	709x2,097	843x2,097	959x2,097

Installation
การติดตั้ง

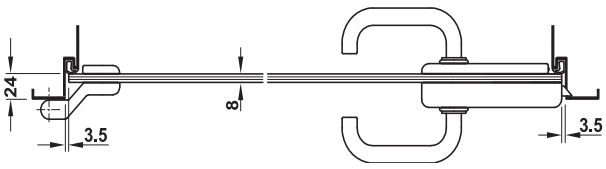

Mountng situation DIN left hand, single doors
ลักษณะการติดตั้งบานเปิดซ้าย บานเดียว

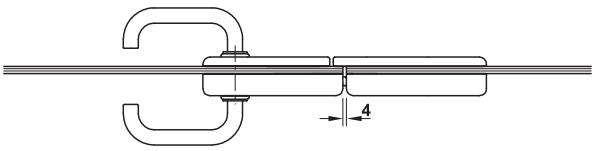

Mountng situation DIN left hand, double doors
ลักษณะการติดตั้งบานเปิดซ้าย บานคู่

We reserve the right to alter specifications without notice (HTH Architectural Hardware 2019).
บริษัทฯ ขอสงวนการเปลี่ยนแปลงรายละเอียดได้โดยไม่ต้องแจ้งล่วงหน้า (อุปกรณ์สถาปัตยกรรม 2562)

Glass preparation details GHR 300

แบบการเจาะกระจก GHR 300

2-Piece hinge (wing part)
บานพับบานกระจกแบบ 2 ชิ้น

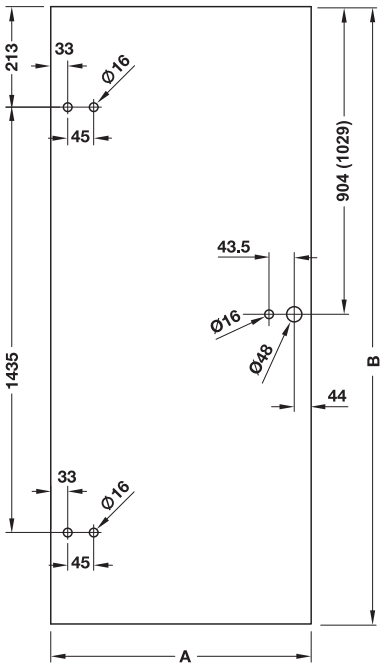

3-Piece hinge (wing part)
บานพับบานกระจกแบบ 3 ชิ้น

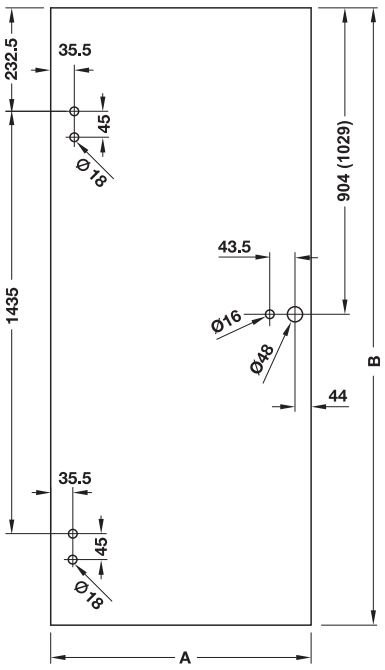

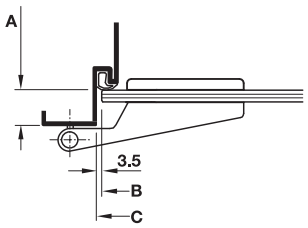

A = Rebate depth
ระยะระหว่างบานกับเฟรม
B = Standard glass dimensions
กระจกหนา
C = Frame rebate dimensions
ขนาดของเฟรมประตูมาตรฐาน

Please note rebate depth and glass weight:
กรุณาตรวจสอบน้ำหนักประตูกระจก และระยะระหว่างบานกับเฟรม

Glass thickness mm กระจกหนา มม.	Rebate depth A mm ระยะความลึกเฟรม A มม.	Door weight kg/sqm น้ำหนักของบาน กก./ตร.ม
8	24	20
10	26	25
12	28	30

Dimensions for doors DIN 18101
แบบการเจาะกระจก (กระจกนิรภัย DIN 18101)

Block work standard dimensions mm ขนาดของช่องประตูมาตรฐาน มม.	750x2,000	875x2,000	1,000x2,000	750x2,125	875x2,125	1,000x2,125
Frame rebate dimensions C mm ขนาดของเฟรมประตูมาตรฐาน C มม.	716x1,983	841x1,983	966x1,983	716x2,108	841x2,108	966x2,108
Standard glass dimensions A x B mm ขนาดของบานประตูมาตรฐาน A x B มม.	709x1,972	834x1,972	959x1,972	709x2,097	843x2,097	959x2,097

Installation
การติดตั้ง

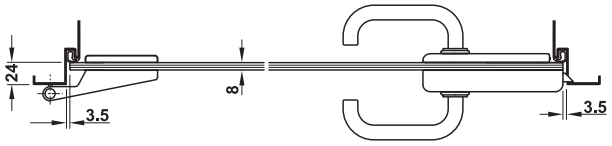

Mountng situation DIN left hand, single doors
ลักษณะการติดตั้งบานเปิดซ้าย บานเดี่ยว

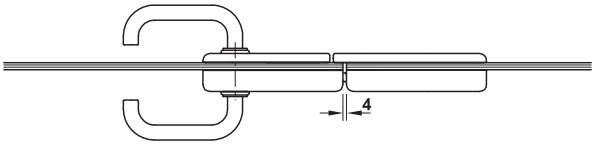

Mountng situation DIN left hand, double doors
ลักษณะการติดตั้งบานเปิดซ้าย บานคู่

We reserve the right to alter specifications without notice (HTH Architectural Hardware 2019).
บริษัทฯ ขอสงวนการเปลี่ยนแปลงรายละเอียดได้โดยไม่ต้องแจ้งล่วงหน้า (อุปกรณ์สถาปัตยกรรม 2562)

Glass preparation details GHP 100/200

แบบการเจาะกระจก GHP 100/200 StarTec

3-Piece hinge (wing part)
บานพับบานกระจกแบบ 3 ชิ้น

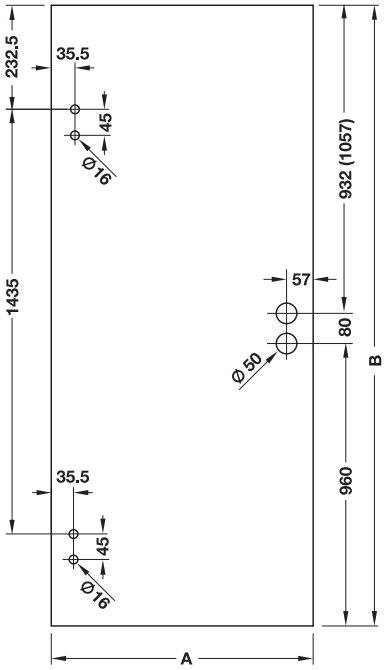

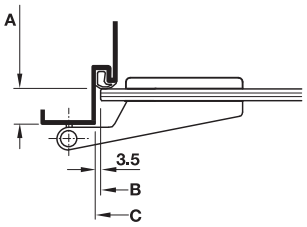

A = Rebate depth
ระยะระหว่างบานกับเฟรม
B = Standard glass dimensions
กระจกหนา
C = Frame rebate dimensions
ขนาดของเฟรมประตูมาตรฐาน

Please note rebate depth and glass weight:
กรุณาตรวจสอบน้ำหนักประตูกระจก และระยะระหว่างบานกับเฟรม

Glass thickness mm กระจกหนา มม.	Rebate depth A mm ระยะความลึกเฟรม A มม.	Door weight kg/sqm น้ำหนักของบาน กก./ตร.ม
8	24	20
10	26	25
12	28	30

Dimensions for doors DIN 18101
แบบการเจาะกระจก (กระจกนิรภัย DIN 18101)

Block work standard dimensions mm ขนาดของช่องประตูมาตรฐาน มม.	750x2,000	875x2,000	1,000x2,000	750x2,125	875x2,125	1,000x2,125
Frame rebate dimensions C mm ขนาดของเฟรมประตูมาตรฐาน C มม.	716x1,983	841x1,983	966x1,983	716x2,108	841x2,108	966x2,108
Standard glass dimensions A x B mm ขนาดของบานประตูมาตรฐาน A x B มม.	709x1,972	834x1,972	959x1,972	709x2,097	843x2,097	959x2,097

Installation
การติดตั้ง



Mountng situation DIN left hand, single doors
ลักษณะการติดตั้งบานเปิดซ้าย บานเดี่ยว

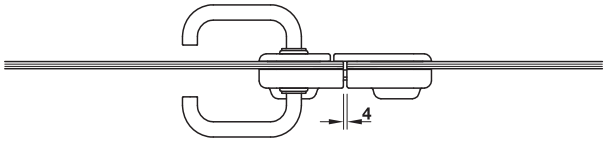

Mountng situation DIN left hand, double doors
ลักษณะการติดตั้งบานเปิดซ้าย บานคู่

We reserve the right to alter specifications without notice (HTH Architectural Hardware 2019).
บริษัทฯ ขอสงวนการเปลี่ยนแปลงรายละเอียดโดยมิได้มีการแจ้งล่วงหน้า (อุปกรณ์ฮาร์ดแวร์ 2562)

Locking patch GHR 100

อุปกรณ์ล็อค GHR 100



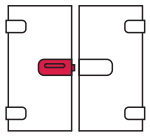

Features
- Area of application: For door made of tempered safety glass
- For glass thickness: 8 mm
- Version: Continuous visible glass edge within the lock area, latchbolt lock, 2–piece
- Lever follower: 8 mm
- Backset: 52 mm
- Mounting: For DIN left and DIN right hand use

คุณสมบัติ
- ลักษณะการใช้งาน: สำหรับประตูกระจกนิรภัย
- สำหรับกระจกหนา: 8 มม.
- รูปแบบ: สามารถเห็นขอบกระจกบริเวณอุปกรณ์ล็อค
- รูแกนเหล็กมีขนาด: 8 มม.
- ระยะเจาะตลับกุญแจ: 52 มม.
- การติดตั้ง: สามารถติดตั้งได้ทั้งบานซ้ายและขวา

Note
All locks are prepared for DIN left hand.
For changing to DIN right hand, follow installation instructions.

หมายเหตุ
ลิ้นอุปกรณ์ล็อคถูกออกแบบมาให้ติดตั้งกับบานซ้าย
หากต้องการติดตั้งบานขวา ให้ปฏิบัติตามที่ได้ระบุไว้ในคู่มือการติดตั้ง

PC Lock

ไส้กุญแจระบบ PC

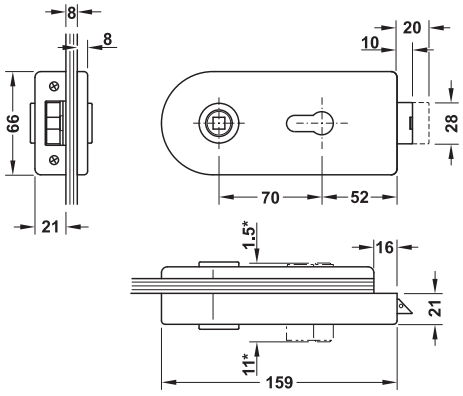

Features
- Version: With key action
- Distance: 70 mm

คุณสมบัติ
- รูปแบบ: ควบคุมการทำงานโดยใช้กุญแจ
- ระยะของมือจับ: 70 มม.

Material/finish วัสดุ/สี	Cat. No. รหัสสินค้า
Steel stainless steel mat (304) สแตนเลสด้าน (304)	981.49.504

Packing: 1 pc.
ขนาดบรรจุ: 1 ชิ้น

NL Lock

ไม่ใช้ไส้กุญแจ

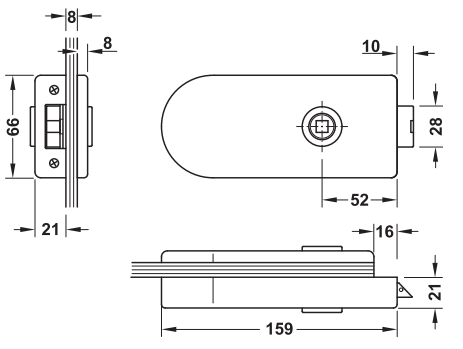

Features
- Version: Front lever handle

คุณสมบัติ
- รูปแบบ: ควบคุมการทำงานโดยใช้กุญแจ

Material/finish วัสดุ/สี	Cat. No. รหัสสินค้า
Steel stainless steel mat (304) สแตนเลสด้าน (304)	981.49.500

Packing: 1 pc.
ขนาดบรรจุ: 1 ชิ้น

We reserve the right to alter specifications without notice (HTH Architectural Hardware 2019).
บริษัทฯ ขอสงวนการเปลี่ยนแปลงรายละเอียดโดยไม่ได้มีการแจ้งล่วงหน้า (อุปกรณ์สถาปัตยกรรม 2562)

Strike patch GHR 100

เบ้ารับกลอน GHR 100



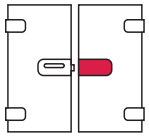

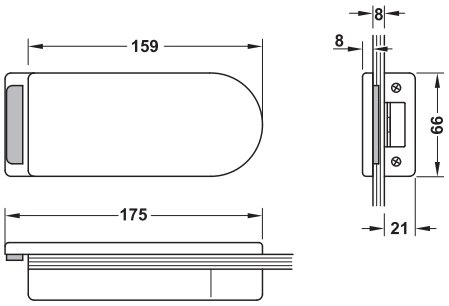

Features

- Area of application: For double doors made of tempered safety glass
- For glass thickness: 8 mm
- Version: 2-piece, with stop, protrudes the glass edge
- Mounting: For DIN left and DIN right hande use

คุณสมบัติ

- ลักษณะการใช้งาน: สำหรับประตูกระจกนิรภัยบานเปิดคู่
- สำหรับกระจกหนา: 8 มม.
- รูปแบบ: พร้อมตัวหยุดบานยื่นออกมาจากขอบกระจก
- การติดตั้ง: สามารถติดตั้งได้ทั้งบานซ้ายและขวา

Material/finish วัสดุ/สี	Cat. No. รหัสสินค้า
Steel stainless steel mat (304) สแตนเลสด้าน (304)	981.49.420

Packing: 1 pc.
ขนาดบรรจุ: 1 ชิ้น

We reserve the right to alter specifications without notice (HTH Architectural Hardware 2019).
เรามีสิทธิ์ขอสงวนการเปลี่ยนแปลงรายละเอียดได้โดยไม่ต้องแจ้งให้ทราบล่วงหน้า (อุปกรณ์สถาปัตยกรรม 2562)

Locking patch GHR 400

อุปกรณ์ล็อค GHR 400



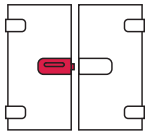

Features
- Area of application: For door made of tempered safety glass
- For glass thickness: 8 mm
- Version: Continuous visible glass edge within the lock area, latchbolt lock, 2–piece
- Lever follower: 8 mm
- Backset: 52 mm
- Mounting: For DIN left and DIN right hand use

คุณสมบัติ
- ลักษณะการใช้งาน: สำหรับประตูกระจกนิรภัย
- สำหรับกระจกหนา: 8 มม.
- รูปแบบ: สามารถเห็นขอบกระจกบริเวณอุปกรณ์ล็อค
- รูแกนเหล็กมีขนาด: 8 มม.
- ระยะเจาะตลับกุญแจ: 52 มม.
- การติดตั้ง: สามารถติดตั้งได้ทั้งบานซ้ายและขวา

Note
All locks are prepared for DIN left hand.
For changing to DIN right hand, follow installation instructions.

หมายเหตุ
ลิ้นอุปกรณ์ล็อคถูกออกแบบมาให้ติดตั้งกับบานซ้าย
หากต้องการติดตั้งบานขวา ให้ปฏิบัติตามที่ได้ระบุไว้ในคู่มือการติดตั้ง

PC Lock

ไส้กุญแจระบบ PC

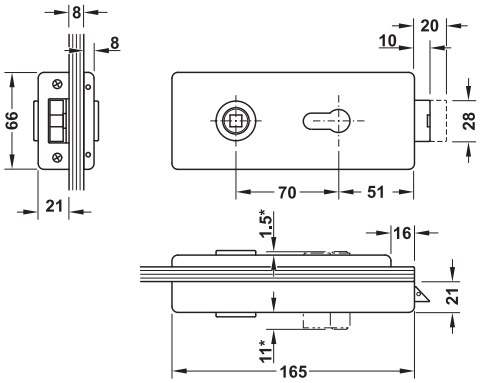

Features
- Version: With key action
- Distance: 70 mm

คุณสมบัติ
- รูปแบบ: ควบคุมการทำงานโดยใช้กุญแจ
- ระยะของมือจับ: 70 มม.

Material/finish วัสดุ/สี	Cat. No. รหัสสินค้า
Steel stainless steel mat (304) สแตนเลสด้าน (304)	981.49.534

Packing: 1 pc.
ขนาดบรรจุ: 1 ชิ้น

NL Lock

ไม่ใช้ไส้กุญแจ

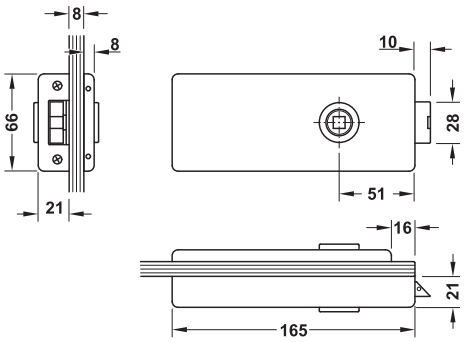

Features
- Version: Front lever handle

คุณสมบัติ
- รูปแบบ: ควบคุมการทำงานโดยใช้กุญแจ

Material/finish วัสดุ/สี	Cat. No. รหัสสินค้า
Steel stainless steel mat (304) สแตนเลสด้าน (304)	981.49.510

Packing: 1 pc.
ขนาดบรรจุ: 1 ชิ้น

We reserve the right to alter specifications without notice (HTH Architectural Hardware 2019).
บริษัทฯ ขอสงวนการเปลี่ยนแปลงรายละเอียดโดยไม่ต้องแจ้งให้ทราบล่วงหน้า (อุปกรณ์สถาปัตยกรรม 2562)

Strike patch GHR 400

เบ้ารับกลอน GHR 400



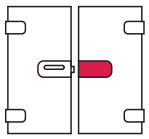

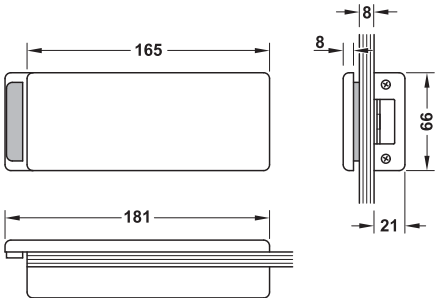

Features

- Area of application: For double doors made of tempered safety glass
- For glass thickness: 8 mm
- Version: 2-piece, with stop, protrudes the glass edge
- Mounting: For DIN left and DIN right hande use

คุณสมบัติ

- ลักษณะการใช้งาน: สำหรับประตูกระจกนิรภัยบานเปิดคู่
- สำหรับกระจกหนา: 8 มม.
- รูปแบบ: พร้อมตัวหยุดบานยื่นออกมาจากขอบกระจก
- การติดตั้ง: สามารถติดตั้งได้ทั้งบานซ้ายและขวา

Material/finish วัสดุ/สี	Cat. No. รหัสสินค้า
Steel stainless steel mat (304) สแตนเลสด้าน (304)	981.49.450

Packing: 1 pc.
ขนาดบรรจุ: 1 ชิ้น

We reserve the right to alter specifications without notice (HTH Architectural Hardware 2019).
เรายังคงสงวนการเปลี่ยนแปลงรายละเอียดได้โดยไม่ต้องแจ้งล่วงหน้า (อุปกรณ์สถาปัตยกรรม เฮทีเอช 2562)

Locking patch GHP 200

อุปกรณ์ล็อค GHP 200



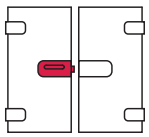

Features

- Area of application: For door made of tempered safety glass
- For glass thickness: 8 mm
- Version: Continuous visible glass edge within the lock area, 2-piece, in compliance with DIN 18251, grade 3, lever follower: Clamping follower, optional for lever handles with or without handle roses or prepared for lever handles with handle roses
- Lever follower: 8 mm
- Backset: 56.5 mm
- Mounting: For DIN left and DIN right hand use

คุณสมบัติ

- ลักษณะการใช้งาน: สำหรับประตูกระจกนิรภัย
- สำหรับกระจกหนา: 8 มม.
- รูปแบบ: สามารถเห็นขอบกระจกบริเวณอุปกรณ์ล็อค, ลิ้นตาย มาตราฐาน DIN 18251, สปริงแกนมือจับ: แบบหนีบ มีให้เลือกทั้งแบบมีฝาครอบ และไม่มีฝาครอบมือจับก้านโยก
- รูแกนเหล็กมีขนาด: 8 มม.
- ระยะเจาะตลับกุญแจ: 56.5 มม.
- การติดตั้ง: สามารถติดตั้งได้ทั้งบานซ้ายและขวา

PC Lock

ไส้กุญแจระบบ PC

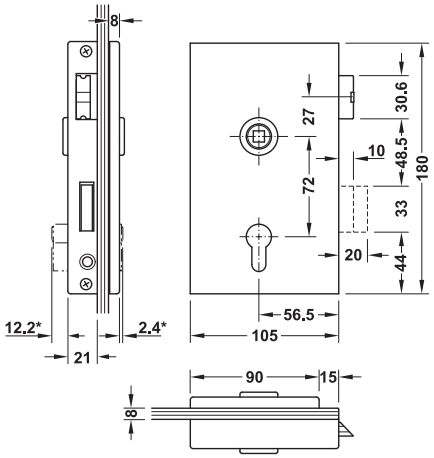

Prepared for profile cylinder (PC) and lever handles without handles roses.
การเตรียมกระจกสำหรับมือจับก้านโยกแบบไม่มีฝา

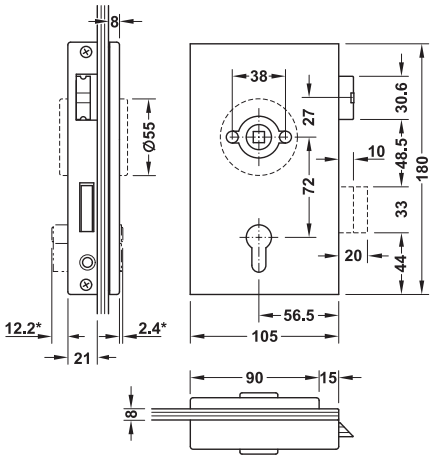

Prepared for profile cylinder (PC) and lever handles with handles roses.
การเตรียมกระจกสำหรับมือจับก้านโยกแบบมีฝา

Features

- Version: With key action
- Deadbolt: 2 turn
- Distance: 72 mm

คุณสมบัติ

- รูปแบบ: ควบคุมการทำงานโดยใช้กุญแจ
- ลิ้นตาย: 2 จังหวะ
- ระยะขอบมือจับ: 72 มม.

Material/finish วัสดุ/สี	DIN left บานซ้าย	DIN right บานขวา
For lever handles without handle roses สำหรับมือจับก้านโยกแบบไม่มีฝาครอบ		
Stainless steel matt (304) สแตนเลสสีด้าน (304)	981.49.100	981.49.110
For lever handles with handle roses สำหรับมือจับก้านโยกแบบมีฝาครอบ		
Stainless steel matt (304) สแตนเลสสีด้าน (304)	981.49.120	981.49.130

Packing: 1 pc.
ขนาดบรรจุ: 1 ชิ้น

We reserve the right to alter specifications without notice (HTH Architectural Hardware 2019).
บริษัทฯ ขอสงวนการเปลี่ยนแปลงรายละเอียดได้โดยไม่ต้องแจ้งล่วงหน้า (อุปกรณ์สถาปัตยกรรม 2562)

WC/bathroom lock

ใช้สำหรับประตูห้องน้ำ

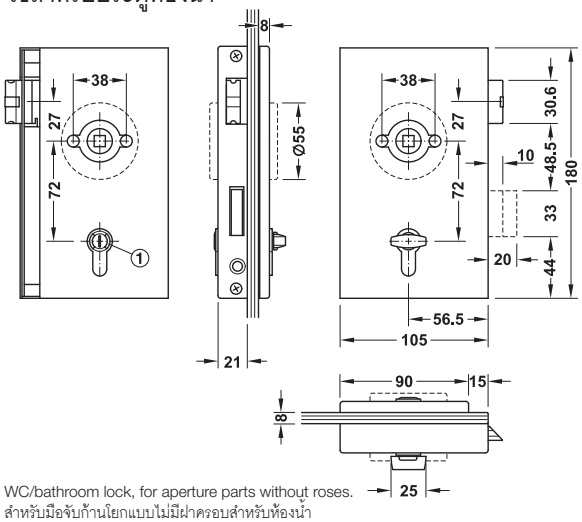

WC/bathroom lock, for aperture parts without roses.
สำหรับมือจับก้านโยกแบบไม่มีฝาครอบสำหรับห้องน้ำ

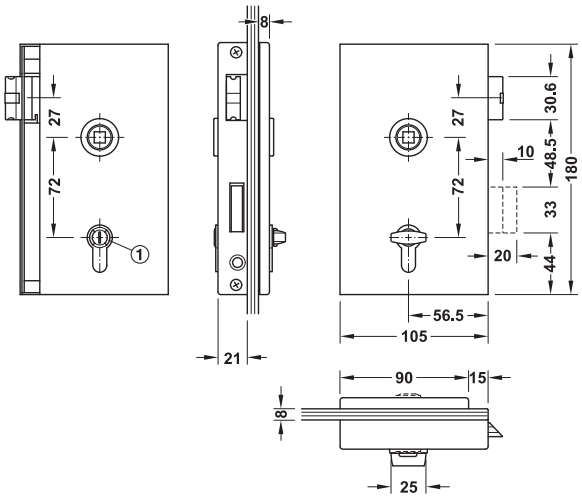

WC/bathroom lock, for aperture parts without roses.
สำหรับมือจับก้านโยกแบบไม่มีฝาครอบสำหรับห้องน้ำ

Features

- Version: with lock indicator vacant/engaged, with emergency opening option
- Deadbolt: 1 turn
- Distance: 78 mm

คุณสมบัติ

- รูปแบบ: พร้อมล็อคแสดงสัญลักษณ์ห้องว่าง / ไม่ว่าง สามารถใช้เหรียญหรือไขควงเปิดจากด้านนอกในกรณีฉุกเฉิน
- ลิ้นตาย: 1 จังหวะ
- ระยะมือจับ: 78 มม.

Material/finish วัสดุ/สี	DIN left บานซ้าย	DIN right บานขวา
For lever handles without handle roses สำหรับมือจับก้านโยกแบบไม่มีฝาครอบ		
Stainless steel matt (304) สแตนเลสสีด้าน (304)	981.49.106	981.49.116
For lever handles with handle roses สำหรับมือจับก้านโยกแบบมีฝาครอบ		
Stainless steel matt (304) สแตนเลสสีด้าน (304)	981.49.126	981.49.136

Packing: 1 pc.
ขนาดบรรจุ: 1 ชิ้น

NL Lock

ไม่ใช้ไส้กุญแจ

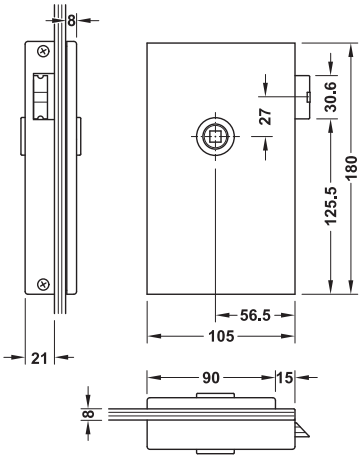

NL lock, for aperture parts without roses
สำหรับมือจับก้านโยกแบบไม่มีฝาครอบ

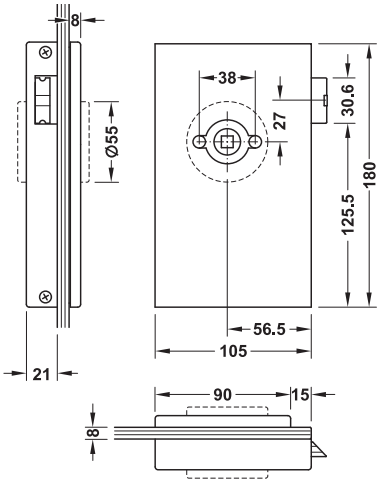

NL lock, for aperture parts without roses
สำหรับมือจับก้านโยกแบบไม่มีฝาครอบ

Features

- Version: Llever handle below
- Distance: 72 mm

คุณสมบัติ

- รูปแบบสำหรับมือจับก้านโยก
- ระยะมือจับ: 72 มม.

Material/finish วัสดุ/สี	DIN left บานซ้าย	DIN right บานขวา
For lever handles without handle roses สำหรับมือจับก้านโยกแบบไม่มีฝาครอบ		
Stainless steel matt (304) สแตนเลสสีด้าน (304)	981.49.104	981.49.114
For lever handles with handle roses สำหรับมือจับก้านโยกแบบมีฝาครอบ		
Stainless steel matt (304) สแตนเลสสีด้าน (304)	981.49.124	981.49.134

Packing: 1 pc.
ขนาดบรรจุ: 1 ชิ้น

We reserve the right to alter specifications without notice (HTH Architectural Hardware 2019).
เรามีสิทธิ์ในการเปลี่ยนแปลงรายละเอียดโดยไม่ต้องแจ้งให้ทราบล่วงหน้า (อุปกรณ์สถาปัตยกรรมเฮทช์ 2562)

Strike patch GHP 200

เบ้ารับกลอน GHP 200



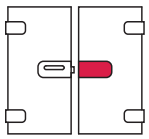

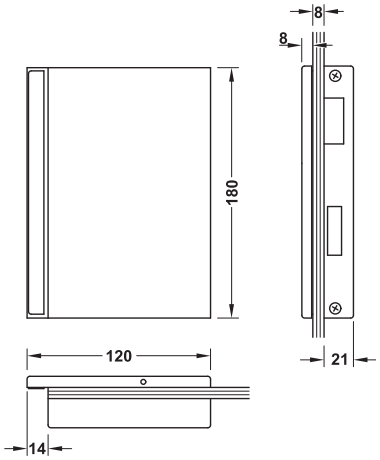

Features

- Area of application: For double doors made of tempered safety glass
- For glass thickness: 8 mm
- Version: 2-piece, with stop, protrudes the glass edge
- Mounting: For DIN left and DIN right hande use

คุณสมบัติ

- ลักษณะการใช้งาน: สำหรับประตูกระจกนิรภัยบานเปิดคู่
- สำหรับกระจกหนา: 8 มม.
- รูปแบบ: พร้อมตัวหยุดบานยื่นออกมาจากขอบกระจก
- การติดตั้ง: สามารถติดตั้งได้ทั้งบานซ้ายและขวา

Material/finish วัสดุ/สี	DIN left บานซ้าย	DIN right บานขวา
Stainless steel matt (304) สแตนเลสสีด้าน (304)	981.49.480	981.49.490

Packing: 1 pc.
ขนาดบรรจุ: 1 ชิ้น

We reserve the right to alter specifications without notice (HTH Architectural Hardware 2019).
เราขอสงวนการเปลี่ยนแปลงรายละเอียดโดยมิต้องแจ้งให้ทราบล่วงหน้า (อุปกรณ์สถาปัตยกรรม 2562)

Locking patch GHR 300

อุปกรณ์ล็อค GHR 300



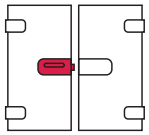

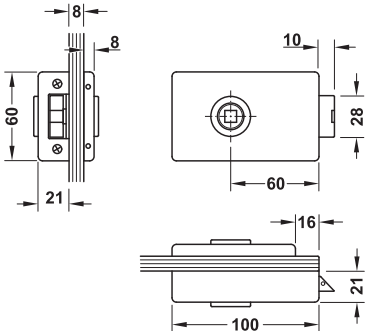

Features

- Area of application: For door made of tempered safety glass
- For glass thickness: 8 mm
- Version: Continuous visible glass edge within the lock area, latchbolt lock, 2–piece
- Lever follower: 8 mm
- Backset: 60 mm
- Mounting: For DIN left and DIN right hand use

คุณสมบัติ

- ลักษณะการใช้งาน: สำหรับประตูกระจกนิรภัย
- สำหรับกระจกหนา: 8 มม.
- รูปแบบ: สามารถเห็นขอบกระจกบริเวณอุปกรณ์ล็อค
- รูแกนเหล็กมีขนาด: 8 มม.
- ระยะเจาะตลับกุญแจ: 60 มม.
- การติดตั้ง: สามารถติดตั้งได้ทั้งบานซ้ายและขวา

Material/finish วัสดุ/สี	Cat. No. รหัสสินค้า
Stainless steel matt (304) สแตนเลสด้าน (304)	981.49.520

Packing: 1 pc.
ขนาดบรรจุ: 1 ชิ้น

Strike patch GHR 300

เบ้ารับกลอน GHR 300



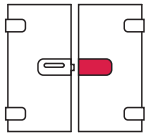

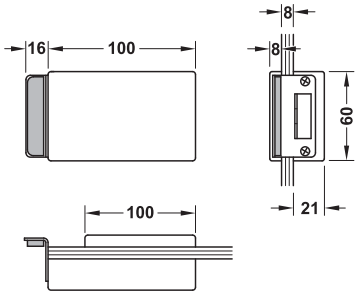

Features

- Area of application: For double doors made of tempered safety glass
- For glass thickness: 8 mm
- Version: 2-piece, with stop, protrudes the glass edge
- Mounting: For DIN left and DIN right hande use

คุณสมบัติ

- ลักษณะการใช้งาน: สำหรับประตูกระจกนิรภัยบานเปิดคู่
- สำหรับกระจกหนา: 8 มม.
- รูปแบบ: พร้อมตัวหยุดบานยื่นออกมาจากขอบกระจก
- การติดตั้ง: สามารถติดตั้งได้ทั้งบานซ้ายและบานขวา

Material/finish วัสดุ/สี	Cat. No. รหัสสินค้า
Stainless steel matt (304) สแตนเลสด้าน (304)	981.49.520

Packing: 1 pc.
ขนาดบรรจุ: 1 ชิ้น

We reserve the right to alter specifications without notice (HTH Architectural Hardware 2019).
เราขอสงวนสิทธิ์ในการเปลี่ยนแปลงรายละเอียดโดยไม่ต้องแจ้งให้ทราบล่วงหน้า (อุปกรณ์สถาปัตยกรรม เฮช เอช 2562)

Two-piece hinge (wing part)
บานพับแบบ 2 ชิ้น (ติดตั้งด้านบานกระจก)



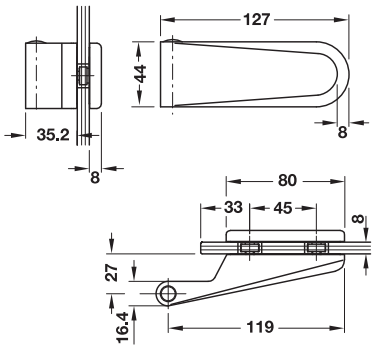

Features
- For glass door
- For glass thickness 8 mm
- Max. door weight 45 kg per pair
- Knuckle: 16.4 mm

คุณสมบัติ
- สำหรับบานกระจก
- สำหรับกระจกหนา 8 มม.
- สามารถรับน้ำหนักบานประตูสูงสุด 45 กก. ต่อคู่
- ขนาดแกน 16.4 มม.

Material/finish วัสดุ/สี	Cat. No. รหัสสินค้า
Stainless steel matt สแตนเลสสีด้าน	981.49.000

Packing: 1 pc.
ขนาดบรรจุ: 1 ชิ้น



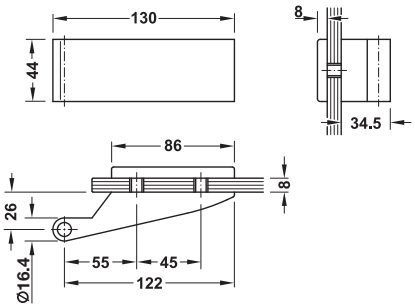

Features
- For glass door
- For glass thickness 8 mm
- Max. door weight 45 kg
- Knuckle: 16.4 mm

คุณสมบัติ
- สำหรับบานกระจก
- สำหรับกระจกหนา 8 มม.
- สามารถรับน้ำหนักบานประตูสูงสุด 45 กก.
- ขนาดแกน 16.4 มม.

Material/finish วัสดุ/สี	Cat. No. รหัสสินค้า
Stainless steel matt สแตนเลสสีด้าน	981.49.020

Packing: 1 pc.
ขนาดบรรจุ: 1 ชิ้น

We reserve the right to alter specifications without notice (HTH Architectural Hardware 2019).
เราขอสงวนการเปลี่ยนแปลงรายละเอียดโดยไม่ต้องแจ้งล่วงหน้า (อุปกรณ์สถาปัตย์ 2562)

New products and systems: www.hafelethailand.com/www.hafele.co.th
ผลิตภัณฑ์และนวัตกรรมใหม่: www.hafelethailand.com/www.hafele.co.th

Three-piece hinge (wing part)
บานพับแบบ 3 ชิ้น (ติดตั้งด้านบานกระจก)



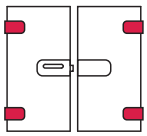

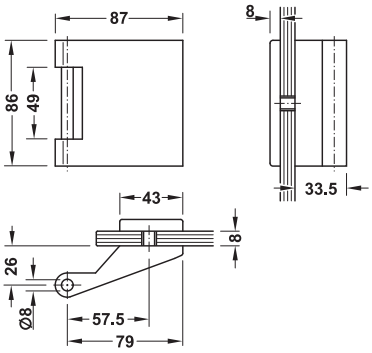

Features
- For glass door
- For glass thickness 8 mm
- Max. door weight 55 kg
- Knuckle: 16.4 mm

คุณสมบัติ
- สำหรับบานกระจก
- สำหรับกระจกหนา 8 มม.
- สามารถรับน้ำหนักบานประตูสูงสุด 55 กก.
- ขนาดแกน 16.4 มม.

Material/finish วัสดุ/สี	Cat. No. รหัสสินค้า
Stainless steel matt สแตนเลสสีด้าน	981.49.017

Packing: 1 pc.
ขนาดบรรจุ: 1 ชิ้น



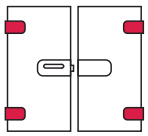

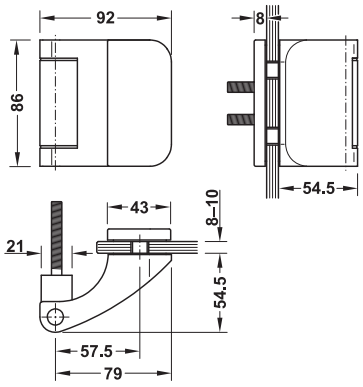

Features
- For glass panel
- For wooden frame
- For glass thickness 8-10 mm
- Mounting: For DIN left and DIN right hand use
- Max. door width 900 mm

คุณสมบัติ
- สำหรับบานกระจก
- สำหรับติดตั้งกับวงกบไม้
- สำหรับกระจกหนา 8-10 มม.
- การติดตั้ง: สามารถติดตั้งได้ทั้งบานซ้ายและขวา
- ความกว้างบานสูงสุด 900 มม.

Material/finish วัสดุ/สี	Cat. No. รหัสสินค้า
Stainless steel matt สแตนเลสสีด้าน	981.49.030

Packing: 1 pc.
ขนาดบรรจุ: 1 ชิ้น

We reserve the right to alter specifications without notice (HTH Architectural Hardware 2019).
บริษัทฯ ขอสงวนการเปลี่ยนแปลงรายละเอียดโดยไม่ต้องแจ้งล่วงหน้า (อุปกรณ์สถาปัตยกรรม เฮช์ 2562)

Frame part

ฐานบานพับส่วนติดวงกบ



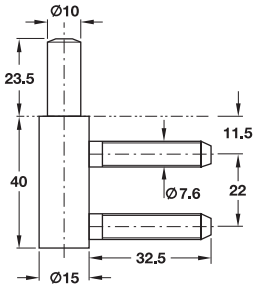

Features

- For wooden frames, for rebated and flush interior doors, for 2-piece hinges
- Bearing: Maintenance-free friction bearing technology
- Door weight: Max. 40 kg
- Door width: Max. 1,000 mm
- Knuckle Ø: 15 mm
- Drill bit Ø: 6.8 mm (drilling jig Cat. No. 922.15.514)
- Installation: For knocking in
- Mounting: For DIN left hand and DIN right hand use

คุณสมบัติ

- สำหรับวงกบไม้ บานมีลักษณะเสมอวงกบ หรือบังใบ สำหรับบานพับแบบ 2 ขิ้น
- ไม่เกิดการเสียดสีกันเอง
- รับน้ำหนักบานประตูสูงสุด: 40 กก.
- ประตูกว้างไม่เกิน: 1,000 มม.
- แกนของบานพับ Ø: 15 มม.
- รูเจาะ Ø: 6.8 มม. (สำหรับเจาะรู 922.15.514)
- การติดตั้ง: เกลียวยึดติด
- สามารถติดตั้งได้ทั้งบานซ้ายและขวา

Installation
การติดตั้ง

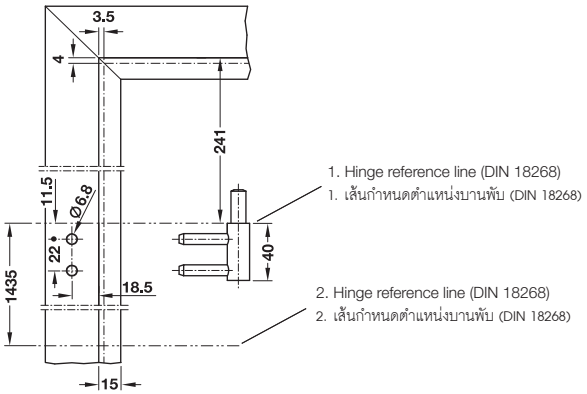

Material/finish วัสดุ/สี	Cat. No. รหัสสินค้า
Steel galvanized เหล็ก กัลวาไนซ์	922.00.290

Packing: 1 pc.
ขนาดบรรจุ: 1 ชิ้น

Frame part with ring pin

ฐานบานพับส่วนติดวงกบพร้อมแหวนรอง

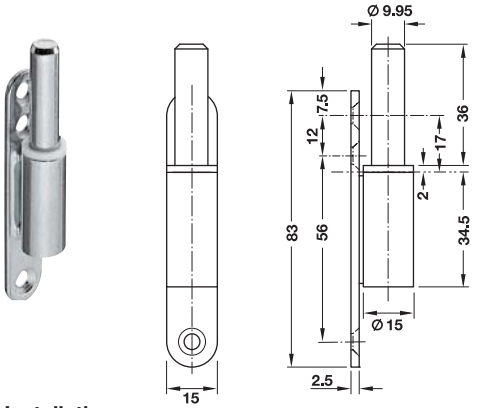

Features

- For wooden frames, for rebated and flush interior doors, for 2-piece hinges
- Bearing: Ring pin
- Door weight: Max. 40 kg
- Door width: Max. 1,000 mm
- Knuckle Ø: 15 mm
- Installation: For screw fixing
- Mounting: For DIN left hand and DIN right hand use

คุณสมบัติ

- สำหรับวงกบไม้ บานมีลักษณะเสมอวงกบ หรือบังใบ สำหรับบานพับแบบ 2 ขิ้น
- แกนกลางพร้อมแหวน
- รับน้ำหนักบานประตูสูงสุด: 40 กก.
- ประตูกว้างไม่เกิน: 1,000 มม.
- แกนของบานพับ Ø: 15 มม.
- การติดตั้ง: ยึดด้วยสกรู
- สามารถติดตั้งได้ทั้งบานซ้ายและขวา

Installation
การติดตั้ง

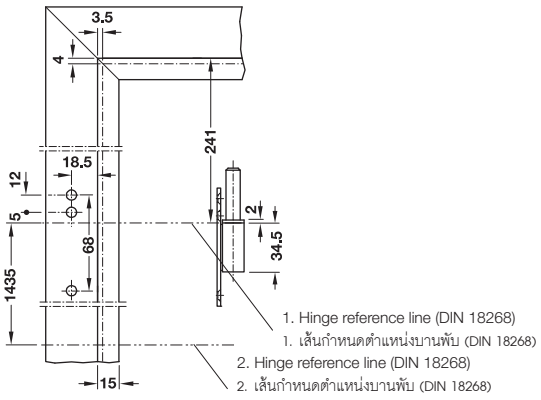

Material/finish วัสดุ/สี	Cat. No. รหัสสินค้า
Steel galvanized เหล็ก กัลวาไนซ์	922.02.290

Packing: 1 pc.
ขนาดบรรจุ: 1 ชิ้น

We reserve the right to alter specifications without notice (HTH Architectural Hardware 2019).
บริษัทฯ ขอสงวนการเปลี่ยนแปลงรายละเอียดโดยไม่ได้มีการแจ้งล่วงหน้า (อุปกรณ์สถาปัตยกรรม 2562)

Frame part with arbor-bearing sleeves

ฐานบานพับส่วนติดวงกบพร้อมปลอกลูกปืน

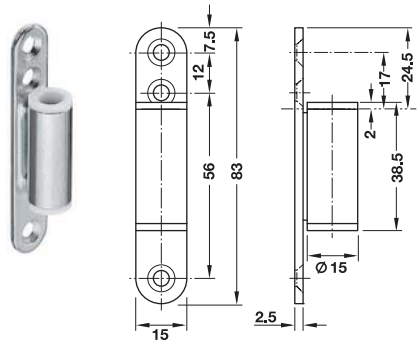

Installation
การติดตั้ง

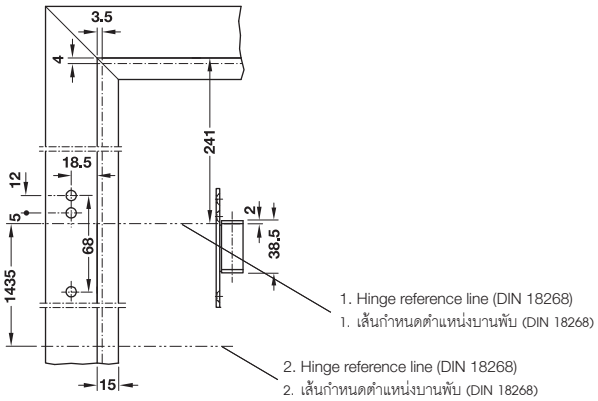

Features

- For wooden frames, for rebated and flush interior doors, for 3-piece hinges
- Bearing: Maintenance-free friction bearing technology
- Door weight: Max. 40 kg
- Door width: Max. 1,000 mm
- Knuckle Ø: 15 mm
- Installation: For screw fixing
- Mounting: For DIN left hand and DIN right hand use

คุณสมบัติ

- สำหรับวงกบไม้ บานมีลักษณะเสมอวงกบ หรือบังใบ สำหรับบานพับแบบ 3 ชิ้น
- ไม่เกิดการเสียดสีกันเอง
- รับน้ำหนักบานประตูสูงสุด: 40 กก.
- ประตูกว้างไม่เกิน: 1,000 มม.
- แกนของบานพับ Ø: 15 มม.
- การติดตั้ง: ยึดด้วยสกรู
- สามารถติดตั้งได้ทั้งบานซ้ายและขวา

Material/finish วัสดุ/สี	Cat. No. รหัสสินค้า
Steel galvanized เหล็ก กัลวาไนซ์	922.02.390

Packing: 1 pc.
ขนาดบรรจุ: 1 ชิ้น

We reserve the right to alter specifications without notice (HTH Architectural Hardware 2019).
บริษัทฯ ขอสงวนการเปลี่ยนแปลงรายละเอียดได้โดยไม่ต้องแจ้งล่วงหน้า (อุปกรณ์สถาปัตยกรรม 2562)

Lever handles for spring bolt locks
มือจับสำหรับอุปกรณ์ล็อคแกนสปริง

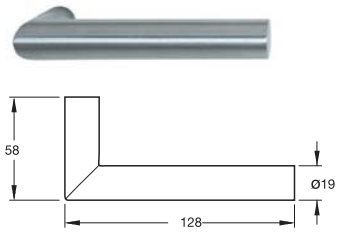

Material/finish วัสดุ/สี	Cat. No. รหัสสินค้า
Stainless steel matt สแตนเลสด้าน	902.30.222

Packing : 1 pc.
ขนาดบรรจุ: 1 ชิ้น

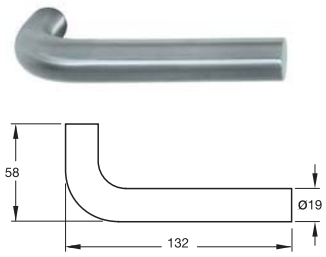

Material/finish วัสดุ/สี	Cat. No. รหัสสินค้า
Stainless steel matt สแตนเลสด้าน	902.30.232

Packing : 1 pc.
ขนาดบรรจุ: 1 ชิ้น

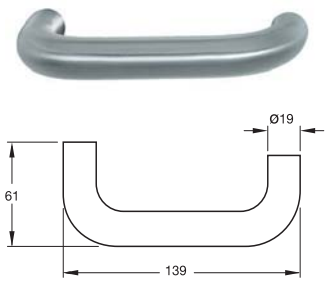

Material/finish วัสดุ/สี	Cat. No. รหัสสินค้า
Stainless steel matt สแตนเลสด้าน	902.30.242

Packing : 1 pc.
ขนาดบรรจุ: 1 ชิ้น

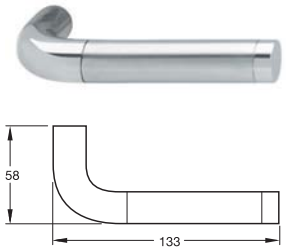

Material/finish วัสดุ/สี	Cat. No. รหัสสินค้า
Stainless steel matt สแตนเลสด้าน	902.30.292

Packing : 1 pc.
ขนาดบรรจุ: 1 ชิ้น

We reserve the right to alter specifications without notice (HTH Architectural Hardware 2019).
เราขอสงวนการเปลี่ยนแปลงรายละเอียดโดยไม่ต้องแจ้งให้ทราบล่วงหน้า (อุปกรณ์สถาปัตยกรรม 2562)

Lever handles for spring bolt locks
มือจับสำหรับอุปกรณ์ล็อคแกนสปริง

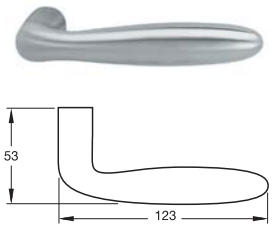

Material/finish วัสดุ/สี	Cat. No. รหัสสินค้า
Stainless steel matt สแตนเลสด้าน	902.30.370

Packing : 1 pc.
ขนาดบรรจุ: 1 ชิ้น

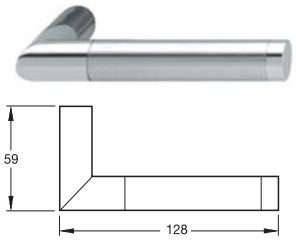

Material/finish วัสดุ/สี	Cat. No. รหัสสินค้า
Stainless steel polished/matt สแตนเลสเงา/ด้าน	902.30.372

Packing : 1 pc.
ขนาดบรรจุ: 1 ชิ้น

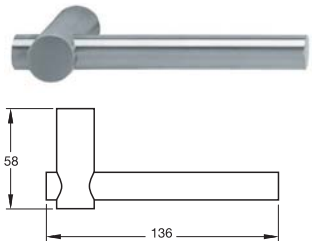

Material/finish วัสดุ/สี	Cat. No. รหัสสินค้า
Stainless steel matt สแตนเลสด้าน	902.30.660

Packing : 1 pc.
ขนาดบรรจุ: 1 ชิ้น

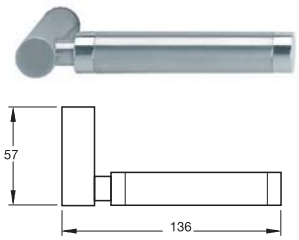

Material/finish วัสดุ/สี	Cat. No. รหัสสินค้า
Stainless steel polished/matt สแตนเลสเงา/ด้าน	902.30.671

Packing : 1 pc.
ขนาดบรรจุ: 1 ชิ้น

We reserve the right to alter specifications without notice (HTH Architectural Hardware 2019).
บริษัทฯ ขอสงวนการเปลี่ยนแปลงรายละเอียดโดยมิได้มีการแจ้งล่วงหน้า (อุปกรณ์ฮาร์ดแวร์ 2562)

Flanged striking plate

เพลทรับกลอนแบบมีปีก

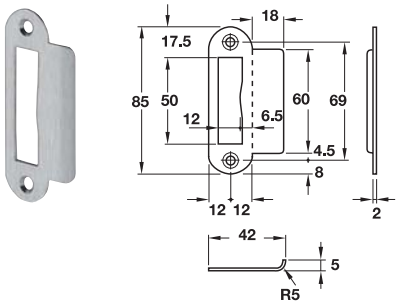

Features

- For timber frames, for flush doors
- Suitable for DIN left and right hand
- Lug angled

คุณสมบัติ

- สำหรับเฟรมไม้ สำหรับบานประตูแบบไม่มีบังใบ
- สามารถติดตั้งได้ทั้งบานซ้ายและขวา
- ปีกเข้ามุม

Material/finish วัสดุ/สี	Cat. No. รหัสสินค้า
Stainless steel matt (304) สแตนเลสสีด้าน (304)	911.39.322
Brass polished with protective lacquer ทองเหลืองเคลือบเงา	911.39.323

Packing: 1 pc.
ขนาดบรรจุ: 1 ชิ้น

Recessed striking plate

เพลทรับกลอนแบบฝัง

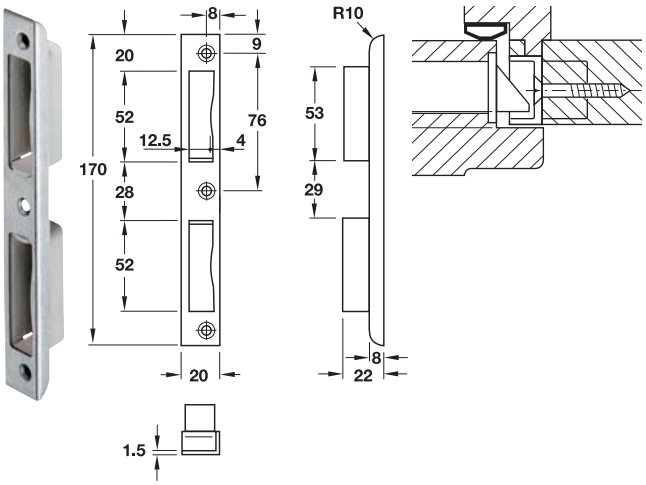

Features

- For rebated doors
- For 2-turn mortise locks
- Suitable for DIN left and right hand
- With plastic tray

คุณสมบัติ

- สำหรับบานประตูแบบไม่มีบังใบ
- สำหรับล็อค 2 จังหวะ
- สามารถติดตั้งได้ทั้งบานซ้ายและขวา
- พร้อมเบ้ารับพลาสติก

Material/finish วัสดุ/สี	Cat. No. รหัสสินค้า
Stainless steel matt (304) สแตนเลสสีด้าน (304)	911.39.013

Packing: 1 pc.
ขนาดบรรจุ: 1 ชิ้น

We reserve the right to alter specifications without notice (HTH Architectural Hardware 2019).
เราขอสงวนการเปลี่ยนแปลงรายละเอียดโดยไม่ต้องแจ้งให้ทราบล่วงหน้า (อุปกรณ์สถาปัตยกรรม 2562)

New products and systems: www.hafelethailand.com/www.hafele.co.th
ผลิตภัณฑ์และนวัตกรรมใหม่: www.hafelethailand.com/www.hafele.co.th

WC thumbturn cylinder
ไส้กุญแจสำหรับห้องน้ำ



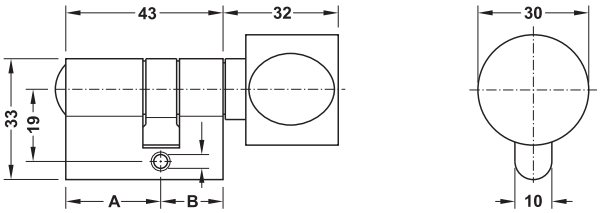

Features
- Area of application: For PC glass door locks
- Material: Brass
- Finish: Nickel plated matt
- Version: Emergency opening function (slot) on the outside

คุณสมบัติ
- ลักษณะการใช้งาน: สำหรับอุปกรณ์ล็อคกระจก
- วัสดุ: ทองเหลือง
- สี: นิกเกิ้ล
- มีช่องช่วยเหลือกรณีเกิดเหตุฉุกเฉินจากด้านนอก

Thumbturn on the ไส้กุญแจ	Dim A mm ขนาด A มม.	Dim B mm ขนาด B มม.	Cat. No. รหัสสินค้า
Lock side ด้านล็อค	26	17	981.49.300
Other side of the lock ด้านอื่นๆ ของล็อค	17	26	981.49.301

Packing: 1 pc.
ขนาดบรรจุ: 1 ชิ้น

Spindle, split
แกนมือจับก้านโยก

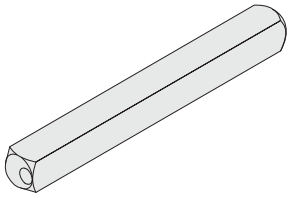

Required spindle length
กรุณาระบุความยาวแกน

Version รูปแบบ	Glass thicknesses mm กระจกหนา มม.		
	8	10	10
GHR 100	105	105	110
GHR 200			
GHR 300	100	100	105
GHR 400			
GHR 500	100	100	105
GHR 600			

Features
- Area of application: Residential areas, projects
- Material: Steel
- Finish: Galvanized
- Dimensions (W x H): 8 x 8 mm

คุณสมบัติ
- ลักษณะการใช้งาน: สำหรับอุปกรณ์ล็อคกระจก
- วัสดุ: เหล็ก
- สี: กัลวาไนซ์
- ขนาด (ก x ส): 8 x 8 มม.

Material/finish วัสดุ/สี	Cat. No. รหัสสินค้า
100	909.46.028
105	909.46.030
110	909.46.031

Packing : 1 pc.
ขนาดบรรจุ: 1 ชิ้น

We reserve the right to alter specifications without notice (HTH Architectural Hardware 2019).
เรายังคงสงวนสิทธิ์ในการเปลี่ยนแปลงรายละเอียดโดยไม่ต้องแจ้งล่วงหน้า (อุปกรณ์สถาปัตยกรรม 2562)

Slide-on door bolt
อุปกรณ์ล็อคลงพื้น

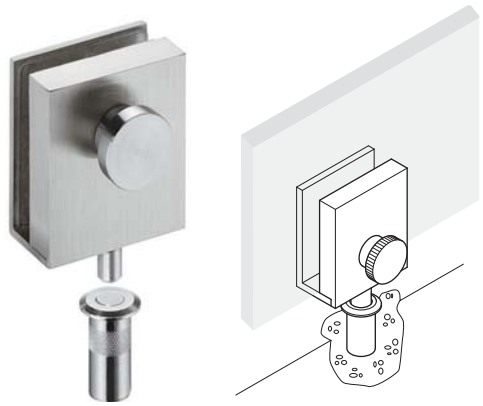

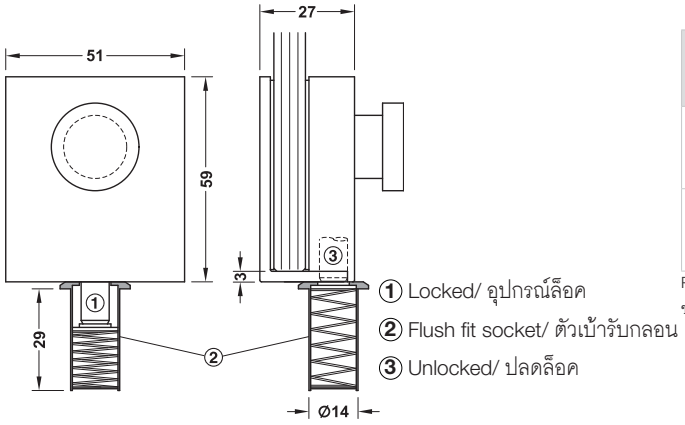

Features
- Area of application: For double doors made of tempered safety glass, for holding the inactive leaf
- For glass thickness: 8–10 mm
- Installation: No glass preparation required, loosen screws, slide door bolt on glass door, tighten screws, flush fit socket in floor or ceiling

คุณสมบัติ
- ลักษณะการใช้งาน: สำหรับประตูกระจกนิรภัยบานเปิดคู่ เพื่อล็อคบานหลอก
- สำหรับกระจกหนา: 8 - 10 มม.
- วิธีการติดตั้ง: ไม่ต้องเจาะมุมกระจก คลายสกรูและหนีบเข้าในกระจก และขันสกรูให้แน่น เบ้ารับกลอนป้องกันฝุ่นฝังที่พื้นหรือเพดาน

Material/finish วัสดุ/สี	Cat. No. รหัสสินค้า
Stainless steel matt สแตนเลสสีด้าน	981.49.910
Stainless silver coloured สแตนเลสสีเงิน	981.49.911

Packing: 1 pc.
ขนาดบรรจุ: 1 ชิ้น

Door catch
กันชนประตู

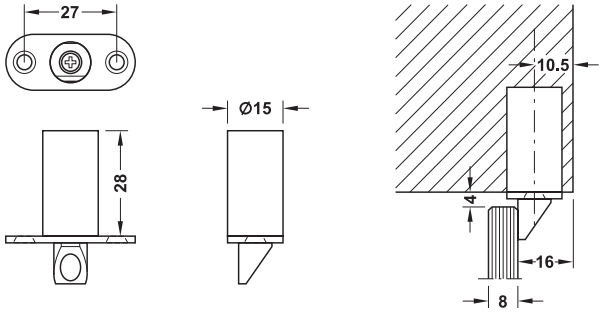

Features
- Area of application: For double doors made of tempered safety glass, for holding the inactive leaf, manual release

คุณสมบัติ
- ลักษณะการใช้งานสำหรับประตูกระจกนิรภัยบานเปิดคู่เพื่อล็อคบานหลอกแบบปลดล็อคด้วยมือ

Material/finish วัสดุ/สี	Cat. No. รหัสสินค้า
Plastic black พลาสติกสีดำ	981.27.902

Packing: 1 pc.
ขนาดบรรจุ: 1 ชิ้น

Door catch with round bolt
กันชนประตูแบบลิ้นกลม

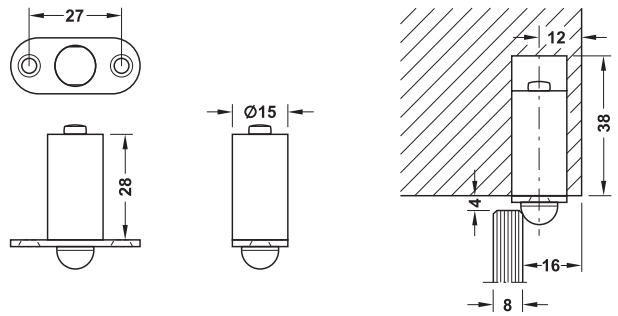

Features
- Area of application: For double doors made of tempered safety glass, for holding the inactive leaf

คุณสมบัติ
- ลักษณะการใช้งานสำหรับประตูกระจกนิรภัยบานเปิดคู่เพื่อล็อคบาน

Material/finish วัสดุ/สี	Cat. No. รหัสสินค้า
Plastic black พลาสติกสีดำ	981.27.903

Packing: 1 pc.
ขนาดบรรจุ: 1 ชิ้น

We reserve the right to alter specifications without notice (HTH Architectural Hardware 2019).
บริษัทฯ ขอสงวนการเปลี่ยนแปลงรายละเอียดในเอกสารนี้โดยไม่ต้องแจ้งให้ทราบล่วงหน้า (อุปกรณ์สถาปัตยกรรม 2562)

Wooden and glass door indicator lock
อุปกรณ์ล็อคห้องน้ำสำหรับบานไม้และบานกระจก



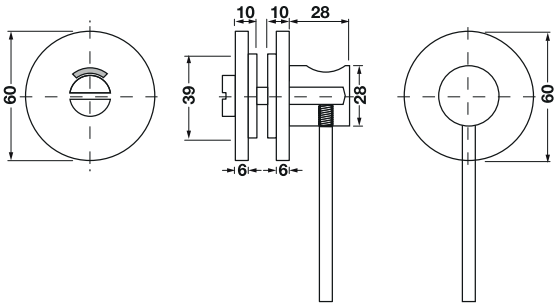

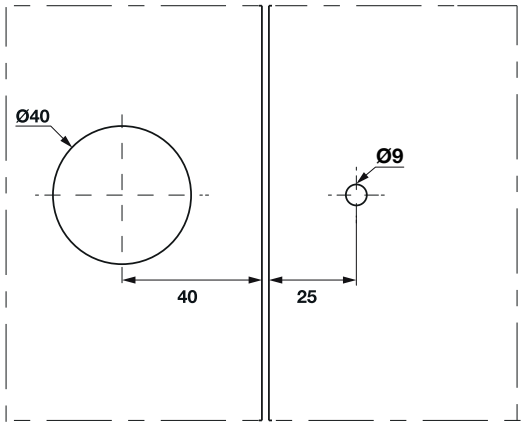

For timber doors and glass door
สำหรับบานไม้และบานกระจก

Features
- For swing doors
- For timber or glass door: For glass thickness 8 - 15 mm, for timber door thickness 35 - 45 / 46 - 55 mm
- With lock indicator green/red

คุณสมบัติ
- สำหรับบานเปิด สองทาง
- สำหรับบานไม้หรือบานกระจก: สำหรับบานกระจกหนา 8 - 15 มม. สำหรับบานไม้หนา 34 - 45 / 46 - 55 มม.
- สำหรับล็อคพร้อมสัญลักษณ์เขียว/แดง

Door type ประเภทประตู	Thickness mm ความหนาบาน มม.	Material วัสดุ	Cat. No. รหัสสินค้า
Glass บานกระจก	8–15	Stainless steel matt สแตนเลสด้าน	981.12.040
		Stainless steel polished สแตนเลสสตีลเงา	981.12.041
Timber บานไม้	35–45	Stainless steel matt สแตนเลสด้าน	981.12.060
		Stainless steel polished สแตนเลสสตีลเงา	981.12.061
	46–55	Stainless steel matt สแตนเลสด้าน	981.12.070
		Stainless steel polished สแตนเลสสตีลเงา	981.12.071

Packing: 1 set.
ขนาดบรรจุ: 1 ชุด

We reserve the right to alter specifications without notice (HTH Architectural Hardware 2019).
เรายังคงสงวนการเปลี่ยนแปลงรายละเอียดได้โดยไม่ต้องแจ้งล่วงหน้า (อุปกรณ์สถาปัตยกรรม 2562)

Automatic glass door seal

ซีลประตูอัตโนมัติสำหรับบานกระจก



DUO GS

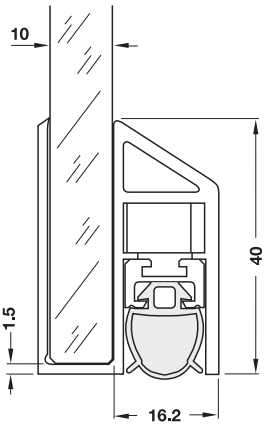



DUO GS-H/GS-H

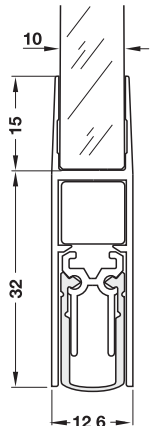

Features

- For glass doors where sound proofing, smoke protection and fire protection are required
- Suitable for DIN left hand and DIN right hand
- Optional with single-end or double-end (DUO) release
- Silent closing
- Adjustable sealing height

Technical data

- Max sealing height: 11 mm
- Can be shortened at one end up to: 125 mm

Finish

- Exterior housing: Aluminium, silver colour ed anodized
- Sealing profile: Silicone grey, self-extinguishing

Installation

- With silicone adhesive, with VSG only use adhesives and sealants approved by the glass manufacturer
- With models GS-H the glass height must be 32 mm shorter
- Models GS must be installed on the opening side

Supplied with

1 Automatic door seal
1 Release plate (2 release plate with model DUO)
Installation instructions

คุณสมบัติ

- สำหรับบานกระจกที่ต้องการการเก็บเสียงป้องกันควันและภัยจากไฟไหม้
- สามารถติดตั้งได้ทั้งบานซ้ายและขวา
- เลือกได้ทั้งแบบลิ้นข้างเดียวหรือลิ้นสองข้าง
- ระบบปิดแผ่วเบา
- ความสูงของตัวซีลปรับได้

ข้อมูลทางเทคนิค

- ความสูงของซีล สูงสุด: 11 มม.
- สามารถตัดขนาดได้สูงสุด: 125 มม.

วัสดุ/สี

- เฮ้าส์ซิ่งด้านนอก: อะลูมิเนียม สีเงิน อโนไดซ์
- ซีลโปรไฟล์: ซิลิโคน สีเทา ระบบดึงกลับได้เองอัตโนมัติ

การติดตั้ง

- ติดตั้งด้วยกาวซิลิโคน (สำหรับกระจกนิรภัย ควรได้รับการแนะนำจากผู้ผลิตกระจก)
- สำหรับรุ่น GS-H กระจกต้องถูกตัดออก 32 มม. สำหรับใส่ซีลประตู
- สำหรับรุ่น GS ต้องติดตั้งบานที่เปิดออกเท่านั้น

ประกอบด้วย

ซีลประตูอัตโนมัติ 1 ชิ้น
ลิ้น 1 ชิ้น (2 ชิ้นสำหรับรุ่น DUO)
คู่มือการติดตั้ง

Length mm ความยาว มม.	Glass thickness mm กระจกหนา มม.	Double-side release แบบลิ้น 2 ข้าง		Single-side release แบบลิ้นข้างเดียว
		DUO GS	DUO GS-H	GS-H
708	10	950.10.481	950.10.471	950.10.461
833		950.10.482	950.10.472	950.10.462
958		950.10.483	950.10.473	950.10.463
1,083		950.10.484	950.10.474	950.10.464
1,208		950.10.485	950.10.475	950.10.465

Packing: 1 pc.
ขนาดบรรจุ: 1 ชิ้น

We reserve the right to alter specifications without notice (HTH Architectural Hardware 2019).
บริษัทฯ ขอสงวนการเปลี่ยนแปลงรายละเอียดโดยไม่ได้มีการแจ้งล่วงหน้า (อุปกรณ์สถาปัตย์ เม.ย. 2562)

Glass door seal
ซีลประตูกระจก

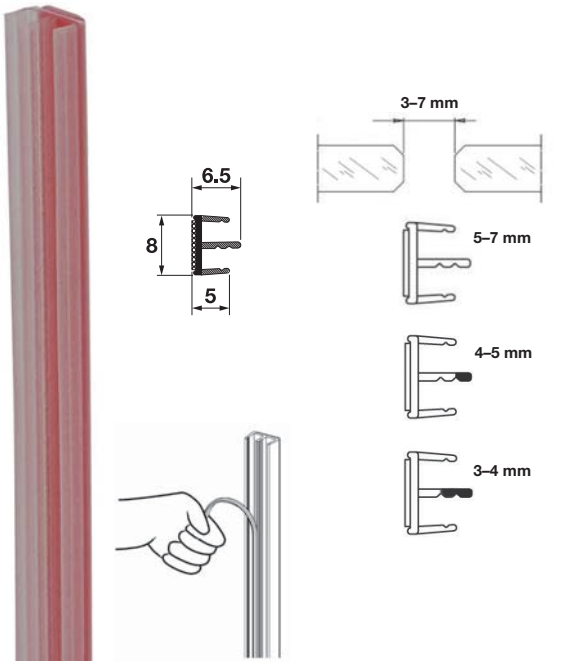

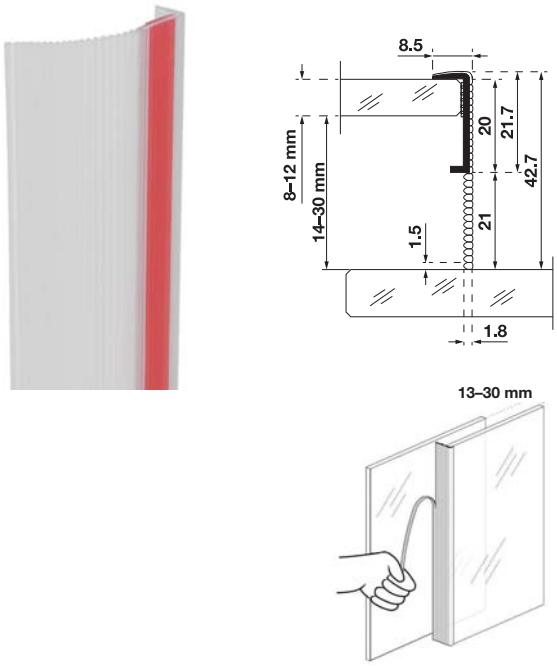

Features
- Suitable with glass panel
- For use with swing door and sliding door
- Self-adhesive

Technical Data
- For glass thicknesses: 8–14 mm
- For gap distance: 3–7 mm

Material/Finish
- Thermoplastic transparent

คุณสมบัติ
- เหมาะสำหรับบานกระจก
- สามารถใช้งานได้กับประตูบานเปิดและบานเลื่อน
- มีกาวในตัว

ข้อมูลทางเทคนิค
- เหมาะสำหรับกระจกหนา 8-14 มม.
- สำหรับระยะห่างกระจก 3-7 มม.

วัสดุ/สี
- เทอโมพลาสติก ใส

Length mm ความยาว มม.	Cat. No. รหัสสินค้า
3,000	950.45.132

Packing: 1 pc.
ขนาดบรรจุ: 1 ชิ้น

Order reference
Please order glass template (950.45.903) and cleaning wipe (007.59.209) separately.

ข้อแนะนำในการสั่งซื้อ
กรุณาสั่งซื้อที่กดซีล (950.45.903) และอุปกรณ์ทำความสะอาดกระจก (007.59.209)

Features
- Suitable with glass panel
- For use with sliding door
- Self-adhesive
- To close gap between glass panels

Technical Data
- For glass thicknesses: 8–12 mm
- For gap slide distance: 13–30 mm

Material/Finish
- Thermoplastic transparent

คุณสมบัติ
- เหมาะสำหรับบานกระจก
- สามารถใช้กับประตูบานเลื่อน
- มีกาวในตัว
- สำหรับปิดช่องว่างระหว่างบานเลื่อน

ข้อมูลทางเทคนิค
- เหมาะสำหรับกระจกหนา 8-12 มม.
- สำหรับระยะห่างกระจก 13-30 มม.

วัสดุ/สี
- เทอโมพลาสติก ใส

Length mm ความยาว มม.	Cat. No. รหัสสินค้า
3,000	950.45.134

Packing: 1 pc.
ขนาดบรรจุ: 1 ชิ้น

We reserve the right to alter specifications without notice (HTH Architectural Hardware 2019).
บริษัทฯ ขอสงวนสิทธิ์ในการเปลี่ยนแปลงรายละเอียดได้โดยไม่ต้องแจ้งให้ทราบล่วงหน้า (อุปกรณ์สถาปัตยกรรม เฮช เอช เอช 2562)

Glass template
ที่กดซีล



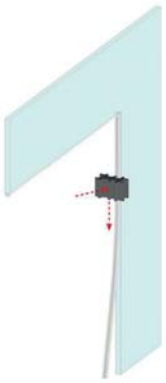

Material/finish วัสดุ/สี	Cat. No. รหัสสินค้า
Plastic black พลาสติกสีดำ	950.45.903

Packing: 1 pc.
ขนาดบรรจุ: 1 ชิ้น

Cleaning wipe
อุปกรณ์ทำความสะอาดกระจก



Material/finish วัสดุ/สี	Cat. No. รหัสสินค้า
Microfibre white with alcohol ผ้าไมโครไฟเบอร์พร้อมอัลกอฮอลล์	007.59.209

Packing: 30 pcs.
ขนาดบรรจุ: 30 ชิ้น

We reserve the right to alter specifications without notice (HTH Architectural Hardware 2019).
เราขอสงวนการเปลี่ยนแปลงรายละเอียดได้โดยไม่ต้องแจ้งล่วงหน้า (อุปกรณ์สถาปัตยกรรม 2562)

New products and systems: www.hafelethailand.com/www.hafele.co.th
ผลิตภัณฑ์และนวัตกรรมใหม่: www.hafelethailand.com/www.hafele.co.th

Sliding glass door lock
ชุดล็อคบานเลื่อนกระจก

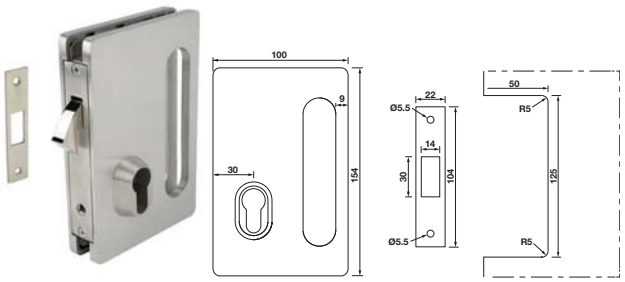

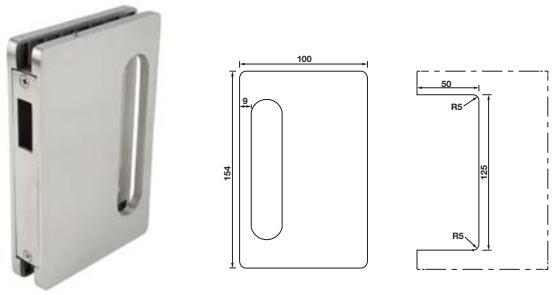

Features
- For glass sliding door lock with PC aperture
- For glass thickness 10 mm

Installation
- Clamp fixing concealed, with hexagon socket screws

Material/Finish
- Stainless steel

Supplied with

2 Screws fixing
2 Dowel
2 Allen keys sw2 and sw5
4 Gasket
1 Striking plate

คุณสมบัติ
- สำหรับล็อคบานเลื่อนกระจกไส้กุญแจ PC
- สำหรับกระจกหนา 10 มม.

การติดตั้ง
- ตัวหนีบติดตั้งซ่อนยึดด้วยสกรูหกเหลี่ยม

ประกอบด้วย

ชุดสกรู	2 ชิ้น
พุกพลาสติก	2 ชิ้น
ประแจหกเหลี่ยมขนาด sw2 และ sw5	2 ชิ้น
แผ่นรองกระจก	4 ชิ้น
เพลทรับกลอน	1 ชิ้น

Material/Finish วัสดุ/สี	Cat. No. รหัสสินค้า
Stainless steel สแตนเลสด้าน	981.52.838

Packing: 1 pc.
ขนาดบรรจุ: 1 ชิ้น

Features
- For receive glass sliding door lock
- For glass thickness 10 mm

Installation
- Clamp fixing concealed, with hexagon socket screws

Material/Finish
- Stainless steel

Supplied with

2 Screws fixing
2 Dowel
2 Allen keys sw2 and sw5
4 Gasket

คุณสมบัติ
- สำหรับล็อคบานเลื่อนกระจกไส้กุญแจ PC
- สำหรับกระจกหนา 10 มม.

การติดตั้ง
- ตัวหนีบติดตั้งซ่อนยึดด้วยสกรูหกเหลี่ยม

ประกอบด้วย

ชุดสกรู	2 ชิ้น
พุก	2 ชิ้น
ประแจหกเหลี่ยมขนาด sw2 และ sw5	2 ชิ้น
แผ่นรองกระจก	4 ชิ้น

Material/Finish วัสดุ/สี	Cat. No. รหัสสินค้า
Stainless steel สแตนเลสด้าน	981.52.200

Packing: 1 pc.
ขนาดบรรจุ: 1 ชิ้น

Order reference
Please use profile cylinder size 60 mm.

ข้อแนะนำในการสั่งซื้อ
ไส้กุญแจที่เหมาะสมขนาด 60 มม.

We reserve the right to alter specifications without notice (HTH Architectural Hardware 2019).
บริษัทฯ ขอสงวนการเปลี่ยนแปลงรายละเอียดโดยมิได้มีการแจ้งล่วงหน้า (อุปกรณ์ฮาร์ดแวร์ 2562)

Flush pull handle
มือจับฝังบานกระจก



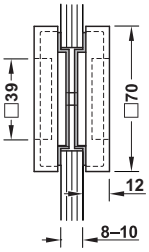

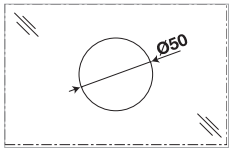

Features
- Area of application: For glass thickness 8–10 mm
- Drill whole Ø: 50 mm
- Installation: For clamp fixing

คุณสมบัติ
- สำหรับกระจกหนา 8-10 มม.
- รูเจาะบนกระจก Ø: 50 มม.
- วิธีการติดตั้ง: ติดตั้งลักษณะหนีบ

Material/Finish วัสดุ/สี	Cat. No. รหัสสินค้า
Aluminium stainless steel coloured anodized อะลูมิเนียม สีสแตนเลสอโนไดซ์	981.49.340

Packing: 1 pc.
ขนาดบรรจุ: 1 ชิ้น



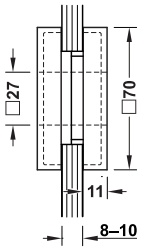

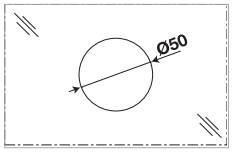

Features
- Area of application: For glass thickness 8–10 mm
- Drill whole Ø: 50 mm
- Installation: For clamp fixing

คุณสมบัติ
- สำหรับกระจกหนา 8-10 มม.
- รูเจาะบนกระจก Ø: 50 มม.
- วิธีการติดตั้ง: ติดตั้งลักษณะหนีบ

Material/Finish วัสดุ/สี	Cat. No. รหัสสินค้า
Aluminium stainless steel coloured anodized อะลูมิเนียม สีสแตนเลสอโนไดซ์	981.49.330

Packing: 1 pc.
ขนาดบรรจุ: 1 ชิ้น

We reserve the right to alter specifications without notice (HTH Architectural Hardware 2019).
เราขอสงวนการเปลี่ยนแปลงรายละเอียดได้โดยไม่ต้องแจ้งให้ทราบล่วงหน้า (อุปกรณ์สถาปัตยกรรม 2562)

New products and systems: www.hafelethailand.com/www.hafele.co.th
ผลิตภัณฑ์และนวัตกรรมใหม่: www.hafelethailand.com/www.hafele.co.th

Flush pull handle
มือจับฝังบานกระจก



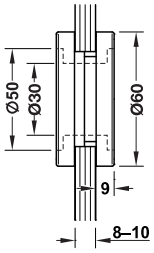

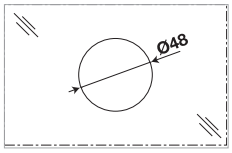

Features
- Area of application: For glass thickness 8–10 mm
- Drill whole Ø: 48 mm
- Installation: For clamp fixing

คุณสมบัติ
- สำหรับกระจกหนา 8-10 มม.
- รูเจาะบนกระจก Ø: 48 มม.
- วิธีการติดตั้ง: ติดตั้งลักษณะหนีบ

Material/Finish วัสดุ/สี	Cat. No. รหัสสินค้า
Stainless steel matt (304) สแตนเลสด้าน (304)	981.52.521

Packing: 1 pc.
ขนาดบรรจุ: 1 ชิ้น



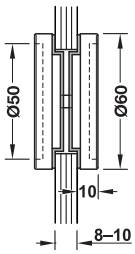

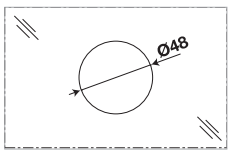

Features
- Area of application: For glass thickness 8–10 mm
- Drill whole Ø: 48 mm
- Installation: For clamp fixing

คุณสมบัติ
- สำหรับกระจกหนา 8-10 มม.
- รูเจาะบนกระจก Ø: 48 มม.
- วิธีการติดตั้ง: ติดตั้งลักษณะหนีบ

Material/Finish วัสดุ/สี	Cat. No. รหัสสินค้า
Stainless steel matt (304) สแตนเลสด้าน (304)	981.52.531

Packing: 1 pc.
ขนาดบรรจุ: 1 ชิ้น

We reserve the right to alter specifications without notice (HTH Architectural Hardware 2019).
เรามีสิทธิ์ในการเปลี่ยนแปลงรายละเอียดโดยไม่ต้องแจ้งให้ทราบล่วงหน้า (อุปกรณ์สถาปัตยกรรม เฮช เอช 2562)

The FUJI Pull handle series StarTec

ประเภทของชุดมือจับดึง StarTec รุ่น FUJI

How to recognise original StarTec FUJI door handle sets

การจำแนกประเภทของชุดมือจับดึง StarTec รุ่น FUJI


1


2


2

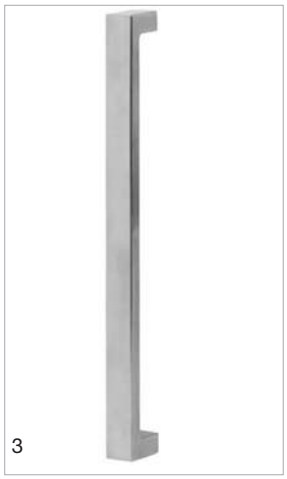
3


3

1 The Häfele logo is visible on the pull handles
2 Bolt through screw fixing for long period of time
3 Modern design
4 With M8 screw

1 อุปกรณ์มือจับก้านโยกมีตราเฮเฟเล่
2 สกรูติดตั้งแบบร้อยผ่านเพื่อความแข็งแรง
3 รูปแบบที่ทันสมัย
4 สกรู M8

Additional features:

- Made of stainless steel

ข้อมูลเพิ่มเติม

- ผลิตจากวัสดุสแตนเลสสตีล



We reserve the right to alter specifications without notice (HTH Architectural Hardware 2019).
เราขอสงวนการเปลี่ยนแปลงรายละเอียดในการแจ้งล่วงหน้า (อุปกรณ์สถาปัตยกรรม 2562)

Door handle, lockable
มือจับแบบดึงพร้อมล็อค



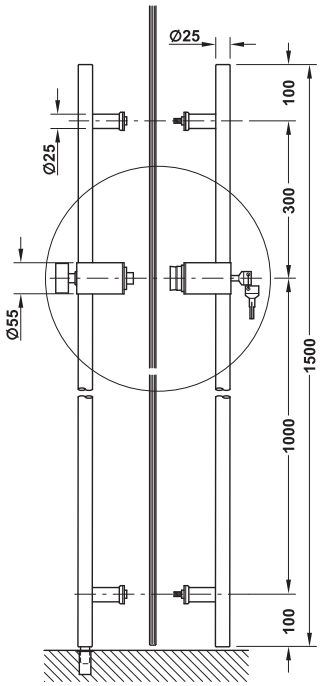

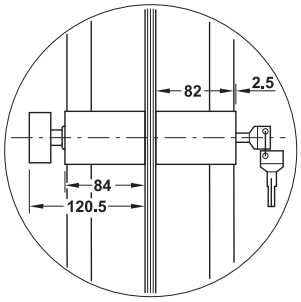

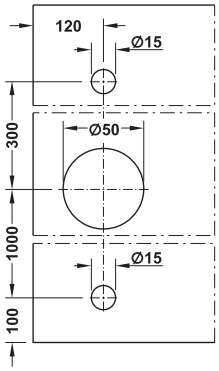

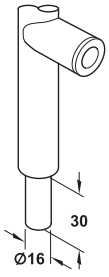

Features
- For glass panel
- For glass thickness 8-12 mm
- With thumbturn inside
- Stainless steel matt Ø: 25 mm

คุณสมบัติ
- สำหรับติดตั้งบานกระจก
- สำหรับกระจกหนา 8-12 มม.
- พร้อมหางปลาบิดด้านใน
- วัสดุสแตนเลสสตีลด้านขนาด Ø: 25 มม.

Version รูปแบบ	Cat. No. รหัสสินค้า
Lockable from inside (with thumbturn) พร้อมระบบล็อคด้านใน (หางปลาบิด)	903.03.675

Packing: 1 pc.
ขนาดบรรจุ: 1 ชิ้น

We reserve the right to alter specifications without notice (HTH Architectural Hardware 2019).
บริษัทฯ ขอสงวนการเปลี่ยนแปลงรายละเอียดได้โดยไม่ต้องแจ้งล่วงหน้า (อุปกรณ์สถาปัตยกรรม 2562)

Door handle, lockable
มือจับแบบดึงพร้อมล็อค



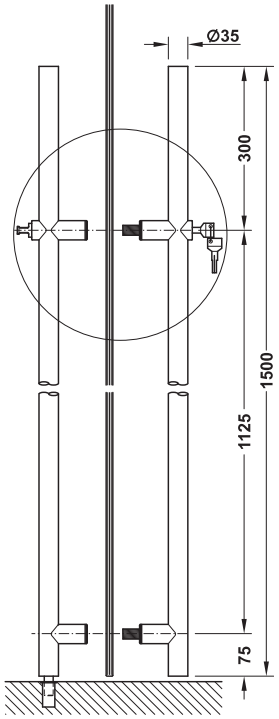

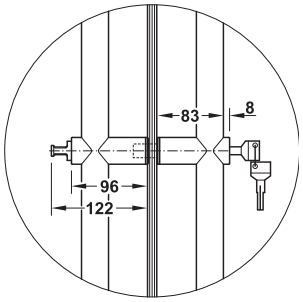

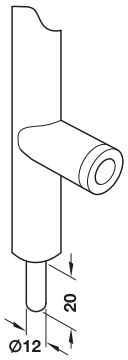

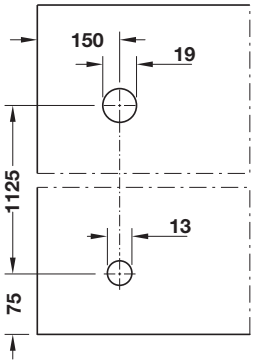

Features
- Material: Stainless steel
- Finish: Matt
- Tube dimension Ø: 35 mm
- For glass thickness: 8–12 mm

คุณสมบัติ
- วัสดุ: สแตนเลส
- สี: สแตนเลสด้าน
- ขนาดมือจับ Ø: 35 มม.
- สำหรับกระจกหนา: 8-12 มม.

Version รูปแบบ	Cat. No. รหัสสินค้า
Lockable from inside (with thumbturn) พร้อมระบบล็อคหางปลาบิดด้านใน	903.03.674

Packing: 1 pc.
ขนาดบรรจุ: 1 ชิ้น

We reserve the right to alter specifications without notice (HTH Architectural Hardware 2019).
บริษัทฯ ขอสงวนการเปลี่ยนแปลงรายละเอียดโดยมิได้มีการแจ้งล่วงหน้า (อุปกรณ์สถาปัตยกรรม 2562)

Door handle, lockable
มือจับแบบดึงพร้อมล็อค



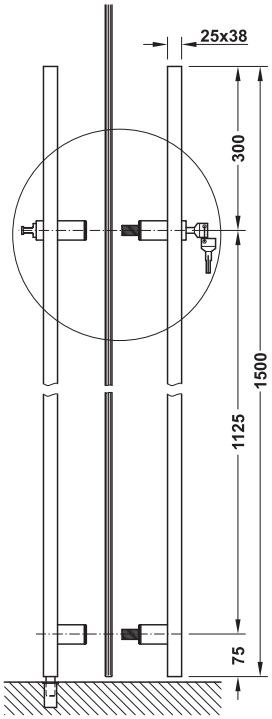

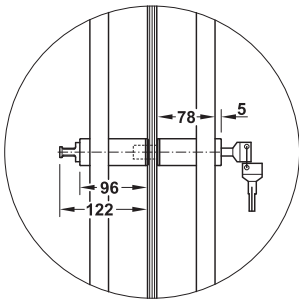

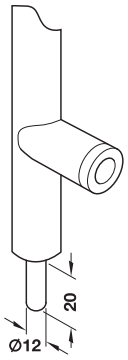

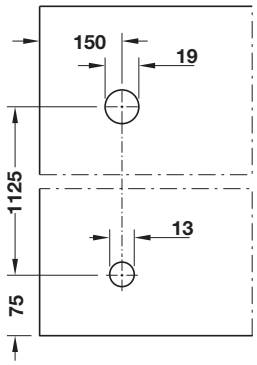

Features
- Material: Stainless steel
- Finish: Matt
- Tube dimension: 25 x 40 mm
- For glass thickness: 8–12 mm

คุณสมบัติ
- วัสดุ: สแตนเลส
- สี: สแตนเลสด้าน
- ขนาดมือจับ: 25 x 40 มม.
- สำหรับกระจกหนา: 8-12 มม.

Version รูปแบบ	Cat. No. รหัสสินค้า
Lockable from inside (with thumbturn) พร้อมระบบล็อคหางปลาบิดด้านใน	903.03.684

Packing: 1 pc.
ขนาดบรรจุ: 1 ชิ้น

We reserve the right to alter specifications without notice (HTH Architectural Hardware 2019).
บริษัทฯ ขอสงวนการเปลี่ยนแปลงรายละเอียดได้โดยไม่ต้องแจ้งล่วงหน้า (อุปกรณ์สถาปัตยกรรม 2562)

8

Bathroom Fittings

อุปกรณ์ห้องน้ำ

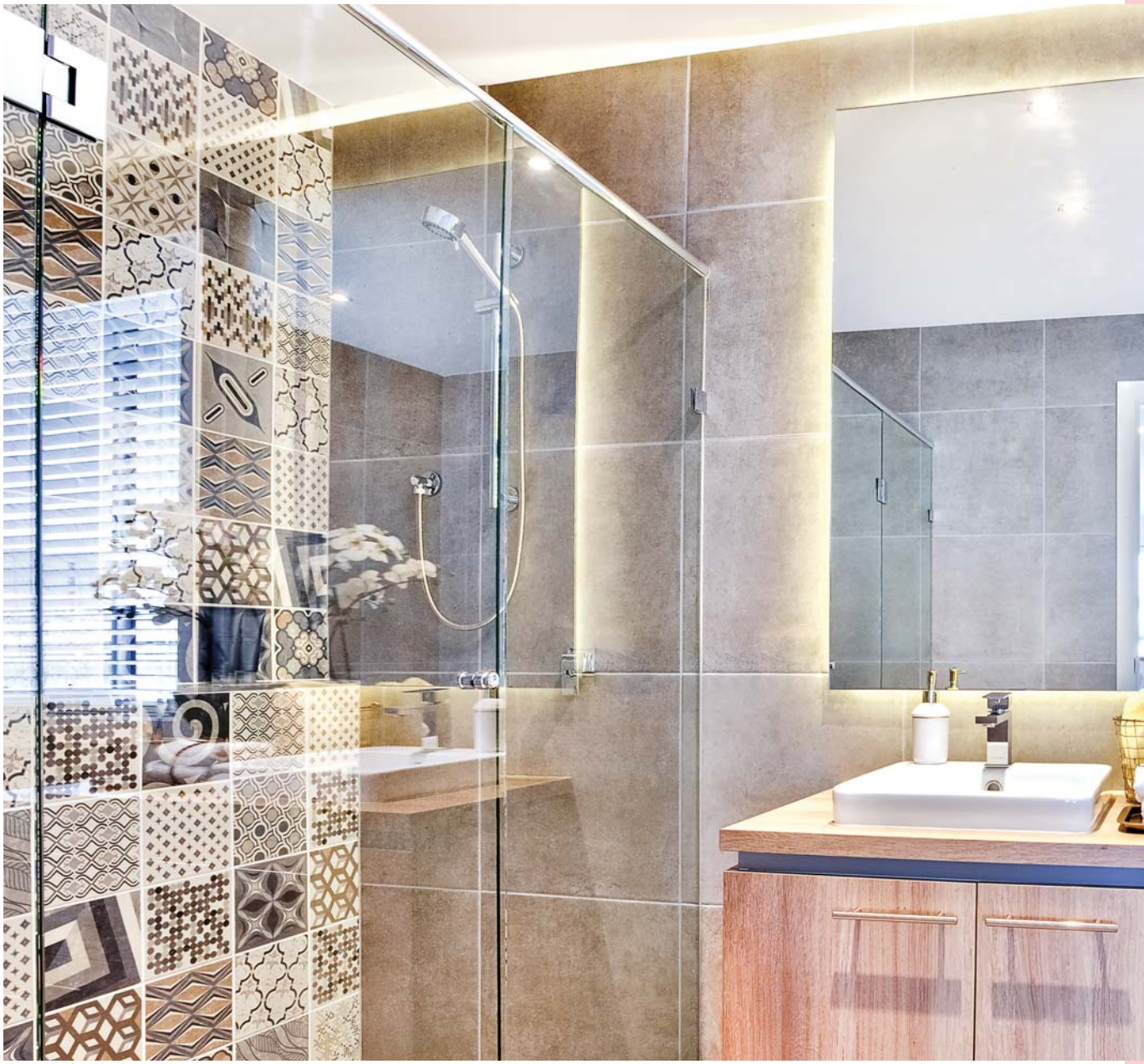




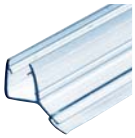


Shower Door Fittings
อุปกรณ์ฉากกั้นอาบน้ำ

Glass hinges & clamps
บานพับกระจกและตัวหนีบกระจก.....8.5

Glass hinges with hydraulic soft close
บานพับกระจกแบบปิดนุ่มนวลระบบไฮดรอลิค 8.26

Sliding glass door fitting for shower doors
อุปกรณ์บานเลื่อนกระจกสำหรับห้องน้ำ 8.28

Shower room connectors
รางบนต่อตู้อาบน้ำ.....8.30

Glass door seals
ซีลประตูกระจก 8.34

Pull handle sets
ชุดมือจับดึง 8.40

Back to back knob sets
ปุ่มจับประตูห้องอาบน้ำ.....8.43

Glass door locks
อุปกรณ์ล็อคบานเปิดสำหรับห้องน้ำ 8.47

We reserve the right to alter specifications without notice (HTH Architectural Hardware 2019).
เรามีสิทธิ์ขอสงวนการเปลี่ยนแปลงรายละเอียดได้โดยไม่ต้องแจ้งให้ทราบล่วงหน้า (อุปกรณ์สถาปัตยกรรม 2562)



The River, Bangkok

We reserve the right to alter specifications without notice (HTH Architectural Hardware 2019).
เรายังคงสงวนการเปลี่ยนแปลงรายละเอียดได้โดยไม่ต้องแจ้งให้ทราบล่วงหน้า (อุปกรณ์สถาปัตยกรรม 2562)



Marque Sukhumvit 39, Bangkok



Sindhorn Tonson Park View, Bangkok

We reserve the right to alter specifications without notice (HTH Architectural Hardware 2019).
เรายังคงขอสงวนการเปลี่ยนแปลงรายละเอียดได้โดยไม่ต้องแจ้งให้ทราบล่วงหน้า (อุปกรณ์สถาปัตยกรรม 2562)

Wall to glass hinge 90°
บานพับผนังต่อกระจก แนว 90°


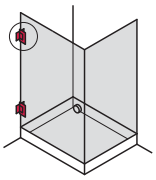
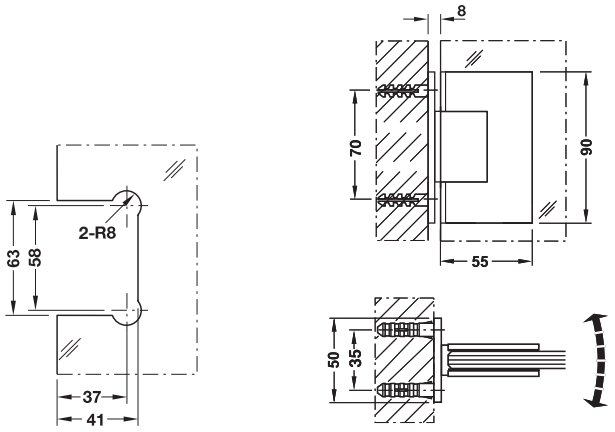

Features
- Screw fixing to wall
- For glass thicknesses: 8-12 mm
- With automatic closing
- Suitable for DIN left and right hand
- PVC gasket

Technical data
- Max. door weight: 45 kg with 2 hinges
- Opening angle: 90° on both sides

Installation
- Clamp fixing with hexagon socket screws

คุณสมบัติ
- ใช้สกรูในการติดตั้งเข้ากับผนัง
- สำหรับกระจกหนา 8-12 มม.
- ระบบปิดอัตโนมัติ
- ติดตั้งได้ทั้งบานซ้ายและบานขวา
- แผ่นรองกระจก PVC

ข้อมูลทางเทคนิค
- รับน้ำหนักบานประตูสูงสุด: 45 กก. ด้วยบานพับ 2 ตัว
- มุมเปิด: 90° ทั้งเปิดเข้าและเปิดออก

การติดตั้ง
- แบบหนีบติดตั้งด้วยสกรูหกเหลี่ยม

Material/finish วัสดุ/สี	Cat. No. รหัสสินค้า
Brass chrome plated polished ทองเหลือง/สีโครมเงา	981.52.800
Brass black matt coloured ทองเหลือง/สีดำด้าน	981.52.957

Packing: 1 pc.
บรรจุ: 1 ชิ้น

Wall to glass hinge 90°
บานพับผนังต่อกระจก แนว 90°


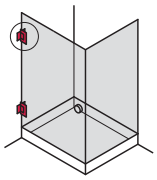
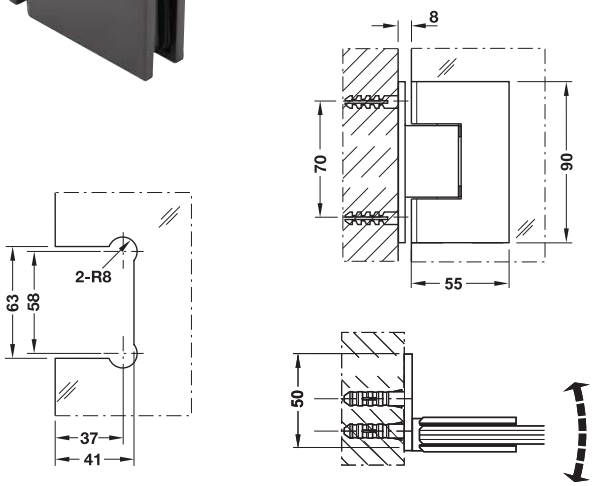

Features
- Screw fixing to wall
- For glass thicknesses: 8-12 mm
- With automatic closing
- Suitable for DIN left and right hand
- PVC gasket

Technical data
- Max. door weight: 45 kg with 2 hinges
- Opening angle: 90° on both sides

Installation
- Clamp fixing with hexagon socket screws

คุณสมบัติ
- ใช้สกรูในการติดตั้งเข้ากับผนัง
- สำหรับกระจกหนา 8-12 มม.
- ระบบปิดอัตโนมัติ
- ติดตั้งได้ทั้งบานซ้ายและบานขวา
- แผ่นรองกระจก PVC

ข้อมูลทางเทคนิค
- รับน้ำหนักบานประตูสูงสุด: 45 กก. ด้วยบานพับ 2 ตัว
- มุมเปิด: 90° ทั้งเปิดเข้าและเปิดออก

การติดตั้ง
- แบบหนีบติดตั้งด้วยสกรูหกเหลี่ยม

Material/finish วัสดุ/สี	Cat. No. รหัสสินค้า
Brass chrome plated polished ทองเหลือง/สีโครมเงา	981.52.821
Brass black matt coloured ทองเหลือง/สีดำด้าน	981.52.095

Packing: 1 pc.
บรรจุ: 1 ชิ้น

We reserve the right to alter specifications without notice (HTH Architectural Hardware 2019).
เราขอสงวนสิทธิ์ในการเปลี่ยนแปลงรายละเอียดโดยไม่ต้องแจ้งให้ทราบล่วงหน้า (อุปกรณ์สถาปัตยกรรม 2562)

Glass to glass hinge 180°

บานพับกระจกต่อกระจก แนว 180°



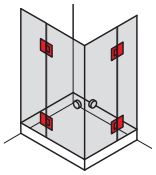

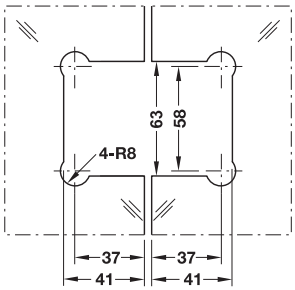

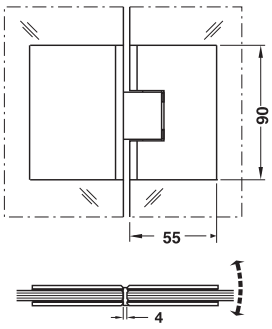

Features

- For glass thicknesses: 8-12 mm
- With automatic closing
- Suitable for DIN left and right hand
- PVC gasket

Technical data

- Max. door weight: 45 kg with 2 hinges
- Opening angle: 180°

Installation

- Clamp fixing with hexagon socket screws

คุณสมบัติ

- สำหรับกระจกหนา 8-12 มม.
- ระบบปิดอัตโนมัติ
- ติดตั้งได้ทั้งบานซ้ายและบานขวา
- แผ่นรองกระจก PVC

ข้อมูลทางเทคนิค

- รับน้ำหนักบานประตูสูงสุด: 45 กก. ด้วยบานพับ 2 ตัว
- มุมเปิด: 180°

การติดตั้ง

- แบบหนีบติดตั้งด้วยสกรูหกเหลี่ยม

Material/finish วัสดุ/สี	Cat. No. รหัสสินค้า
Brass chrome plated polished ทองเหลือง/สีโครมเงา	981.52.803
Brass black matt coloured ทองเหลือง/สีดำด้าน	981.52.958

Packing: 1 pc.
บรรจุ: 1 ชิ้น

Pivot to glass hinge 360°

จุดหมุนต่อกระจก แนว 360°



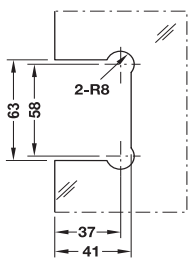

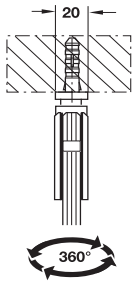

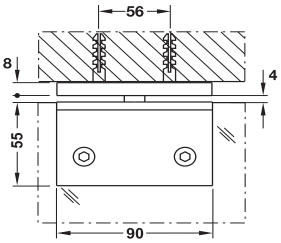

Features

- Screw fixing to wall
- For glass thicknesses: 8-12 mm
- With automatic closing
- Suitable for DIN left and right hand
- PVC gasket

Technical data

- Max. door weight: 45 kg with 2 hinges
- Opening angle: 360°

Installation

- Clamp fixing with hexagon socket screws

คุณสมบัติ

- ใช้สกรูในการติดตั้งเข้ากับผนัง
- สำหรับกระจกหนา 8-12 มม.
- ระบบปิดอัตโนมัติ
- ติดตั้งได้ทั้งบานซ้ายและบานขวา
- แผ่นรองกระจก PVC

ข้อมูลทางเทคนิค

- รับน้ำหนักบานประตูสูงสุด: 45 กก. ด้วยบานพับ 2 ตัว
- มุมเปิด: 360°

การติดตั้ง

- แบบหนีบติดตั้งด้วยสกรูหกเหลี่ยม

Material/finish วัสดุ/สี	Cat. No. รหัสสินค้า
Brass chrome plated polished ทองเหลือง/สีโครมเงา	981.52.826

Packing: 1 pc.
บรรจุ: 1 ชิ้น

We reserve the right to alter specifications without notice (HTH Architectural Hardware 2019).
บริษัทฯ ขอสงวนการเปลี่ยนแปลงรายละเอียดโดยมิได้มีการแจ้งล่วงหน้า (อุปกรณ์ฮาร์ดแวร์ 2562)

Wall to glass hinge 90°
บานพับผนังต่อกระจก แนว 90°

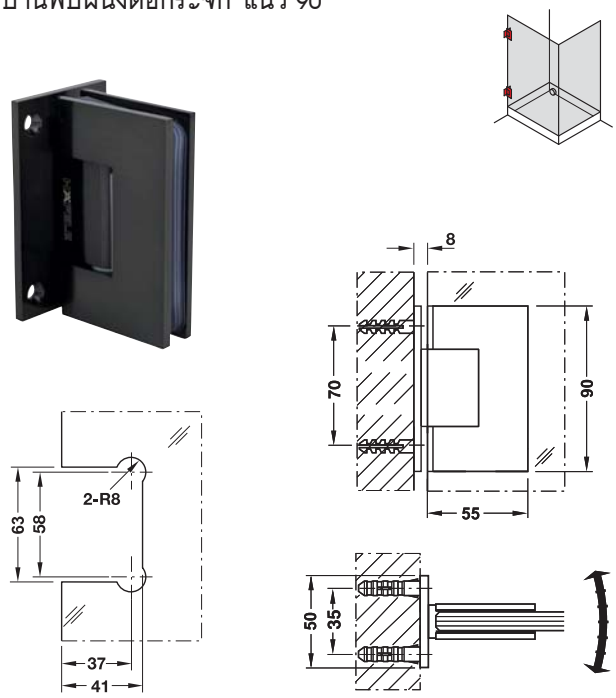

Features
- Screw fixing to wall
- For glass thicknesses: 8-12 mm
- With automatic closing
- Suitable for DIN left and right hand
- PVC gasket

Technical data
- Max. door weight: 45 kg with 2 hinges
- Opening angle: 90° on both sides

Installation
- Clamp fixing with hexagon socket screws

คุณสมบัติ
- ใช้สกรูในการติดตั้งเข้ากับผนัง
- สำหรับกระจกหนา 8-12 มม.
- ระบบปิดอัตโนมัติ
- ติดตั้งได้ทั้งบานซ้ายและบานขวา
- แผ่นรองกระจก PVC

ข้อมูลทางเทคนิค
- รับน้ำหนักบานประตูสูงสุด: 45 กก. ด้วยบานพับ 2 ตัว
- มุมเปิด: 90° ทั้งเปิดเข้าและเปิดออก

การติดตั้ง
- แบบหนีบติดตั้งด้วยสกรูหกเหลี่ยม

Material/finish วัสดุ/สี	Cat. No. รหัสสินค้า
Brass black coloured ทองเหลืองสีดำ	981.52.898

Packing: 1 pc.
บรรจุ: 1 ชิ้น

Glass to glass hinge 180°
บานพับกระจกต่อกระจก แนว 180°

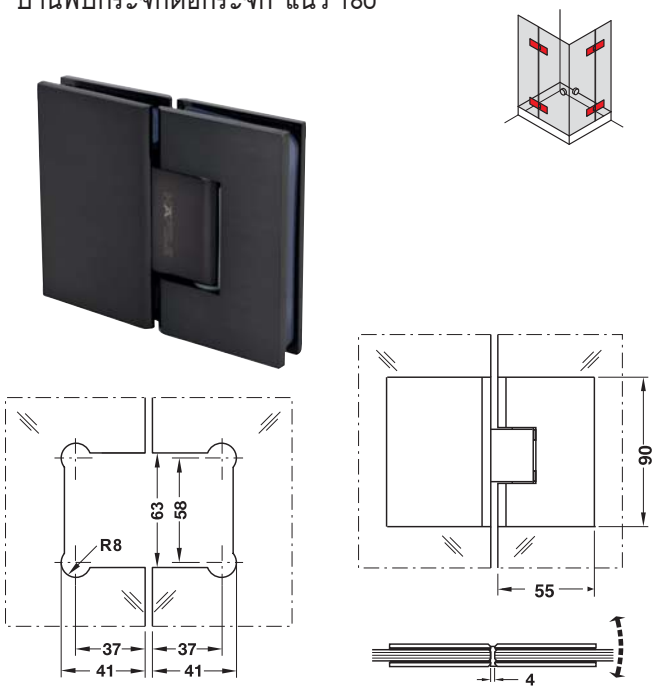

Features
- For glass thicknesses: 8-12 mm
- With automatic closing
- Suitable for DIN left and right hand
- PVC gasket

Technical data
- Max. door weight: 45 kg with 2 hinges
- Opening angle: 180°

Installation
- Clamp fixing with hexagon socket screws

คุณสมบัติ
- สำหรับกระจกหนา 8-12 มม.
- ระบบปิดอัตโนมัติ
- ติดตั้งได้ทั้งบานซ้ายและบานขวา
- แผ่นรองกระจก PVC

ข้อมูลทางเทคนิค
- รับน้ำหนักบานประตูสูงสุด: 45 กก. ด้วยบานพับ 2 ตัว
- มุมเปิด: 180°

การติดตั้ง
- แบบหนีบติดตั้งด้วยสกรูหกเหลี่ยม

Material/finish วัสดุ/สี	Cat. No. รหัสสินค้า
Brass black coloured ทองเหลืองสีดำ	981.52.899

Packing: 1 pc.
บรรจุ: 1 ชิ้น

We reserve the right to alter specifications without notice (HTH Architectural Hardware 2019 - IPI).
เรามีสิทธิ์ขอสงวนในการเปลี่ยนแปลงรายละเอียดโดยไม่ต้องแจ้งให้ทราบล่วงหน้า (อุปกรณ์สถาปัตยกรรม 2562 - IPI)

INTENTIONAL BLANK PAGE

Wall to glass hinge 180°
บานพับผนังต่อกระจก แนว 180°



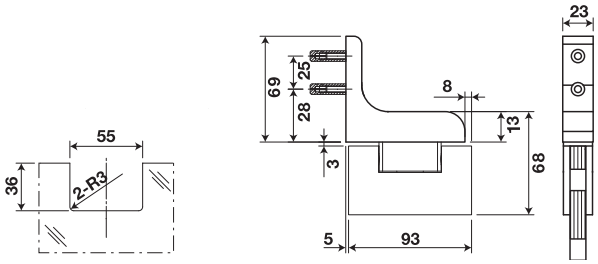

Features
- Screw fixing to wall
- For glass thicknesses: 8-12 mm
- With automatic closing
- Suitable for DIN left and right hand
- PVC gasket

Technical data
- Max. door weight: 45 kg with 2 hinges
- Opening angle: 180°

Installation
- Clamp fixing with hexagon socket screws

คุณสมบัติ
- ใช้สกรูในการติดตั้งเข้ากับผนัง
- สำหรับกระจกหนา 8-12 มม.
- ระบบปิดอัตโนมัติ
- ติดตั้งได้ทั้งบานซ้ายและบานขวา
- แผ่นรองกระจก PVC

ข้อมูลทางเทคนิค
- รับน้ำหนักบานประตูสูงสุด: 45 กก. ด้วยบานพับ 2 ตัว
- มุมเปิด: 180°

การติดตั้ง
- แบบหนีบติดตั้งด้วยสกรูหกเหลี่ยม

Material/finish วัสดุ/สี	Cat. No. รหัสสินค้า
Brass chrome plated polished ทองเหลือง/สีโครมเงา	981.52.827

Packing: 1 pc.
บรรจุ: 1 ชิ้น

Wall to glass clamp 90°
ตัวหนีบผนังต่อกระจก แนว 90°



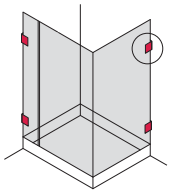

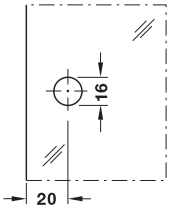

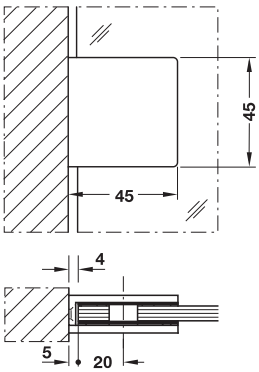

Features
- For concealed screw fixing to wall
- For glass thicknesses: 8-12 mm
- Suitable for DIN left and right hand
- PVC gasket

Technical data
- Max. door weight: 45 kg

Installation
- Clamp fixing with hexagon socket screws

คุณสมบัติ
- ติดตั้งเข้ากับผนังด้วยสกรูซ่อน
- สำหรับกระจกหนา 8-12 มม.
- ติดตั้งได้ทั้งบานซ้ายและบานขวา
- แผ่นรองกระจก PVC

ข้อมูลทางเทคนิค
- รับน้ำหนักบานประตูสูงสุด: 45 กก.

การติดตั้ง
- แบบหนีบติดตั้งด้วยสกรูหกเหลี่ยม

Material/finish วัสดุ/สี	Cat. No. รหัสสินค้า
Brass chrome plated polished ทองเหลือง/สีโครมเงา	981.52.828
Brass black matt coloured ทองเหลือง/สีดำด้าน	981.52.043

Packing: 1 pc.
บรรจุ: 1 ชิ้น

We reserve the right to alter specifications without notice (HTH Architectural Hardware 2019).
บริษัทฯ ขอสงวนการเปลี่ยนแปลงรายละเอียดโดยไม่ต้องแจ้งให้ทราบล่วงหน้า (อุปกรณ์สถาปัตยกรรม 2562)

Wall to glass clamp with plate 90°
ตัวหนีบผนังต่อกระจกพร้อมเพลทยึด 90°



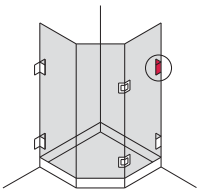

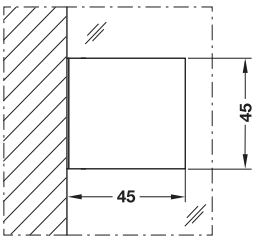

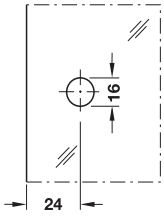

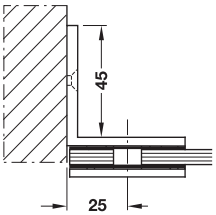

Features
- Screw fixing to wall
- For glass thicknesses: 8-12 mm
- Suitable for DIN left and right hand
- PVC gasket

Technical data
- Max. door weight: 45 kg per pair

Installation
- Clamp fixing with hexagon socket screws

คุณสมบัติ
- ใช้สกรูในการติดตั้งเข้ากับผนัง
- สำหรับกระจกหนา 8-12 มม.
- ติดตั้งได้ทั้งบานซ้ายและบานขวา
- แผ่นรองกระจก PVC

ข้อมูลทางเทคนิค
- รับน้ำหนักบานประตูสูงสุด: 45 กก. ต่อตัวหนีบกระจกสองชิ้น

การติดตั้ง
- แบบหนีบติดตั้งด้วยสกรูหกเหลี่ยม

Material/finish วัสดุ/สี	Cat. No. รหัสสินค้า
Brass chrome plated polished ทองเหลือง/สีโครมเงา	981.52.829
Brass black matt coloured ทองเหลือง/สีดำด้าน	981.52.053

Packing: 1 pc.
บรรจุ: 1 ชิ้น

Glass to glass clamp 90°
ตัวหนีบกระจกต่อกระจก แนว 90°



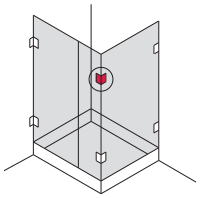

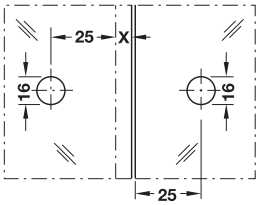

Size x = Glass thickness+2mm
ขนาดของ x = ความหนาของกระจก + 2 มม.

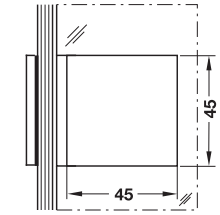

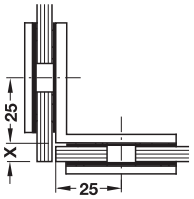

Features
- Glass to glass panel connector
- For glass thicknesses: 8-12 mm
- Suitable for DIN left and right hand
- PVC gasket

Technical data
- Max. door weight: 45 kg

Installation
- Clamp fixing with hexagon socket screws

คุณสมบัติ
- สำหรับติดตั้งกระจกต่อกระจก
- สำหรับกระจกหนา 8-12 มม.
- ติดตั้งได้ทั้งบานซ้ายและบานขวา
- แผ่นรองกระจก PVC

ข้อมูลทางเทคนิค
- รับน้ำหนักบานประตูสูงสุด: 45 กก.

การติดตั้ง
- แบบหนีบติดตั้งด้วยสกรูหกเหลี่ยม

Material/finish วัสดุ/สี	Cat. No. รหัสสินค้า
Brass chrome plated polished ทองเหลือง/สีโครมเงา	981.52.830
Brass black matt coloured ทองเหลือง/สีดำด้าน	981.52.063

Packing: 1 pc.
บรรจุ: 1 ชิ้น

We reserve the right to alter specifications without notice (HTH Architectural Hardware 2019).
เราขอสงวนสิทธิ์ในการเปลี่ยนแปลงรายละเอียดโดยไม่ได้มีการแจ้งล่วงหน้า (อุปกรณ์สถาปัตยกรรม 2562)

Glass to glass clamp 135°
ตัวหนีบกระจกต่อกระจก แนว 135°



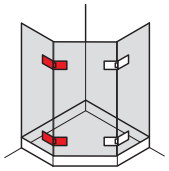

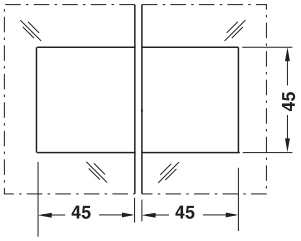

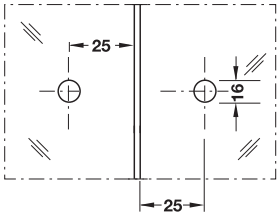

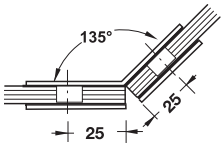

Features
- Glass to glass panel connector
- For glass thicknesses: 8-12 mm
- Suitable for DIN left and right hand
- PVC gasket

Technical data
- Max. door weight: 45 kg

Installation
- Clamp fixing with hexagon socket screws

คุณสมบัติ
- สำหรับติดตั้งกระจกต่อกระจก
- สำหรับกระจกหนา 8-12 มม.
- ติดตั้งได้ทั้งบานซ้ายและบานขวา
- แผ่นรองกระจก PVC

ข้อมูลทางเทคนิค
- รับน้ำหนักบานประตูสูงสุด: 45 กก.

การติดตั้ง
- แบบหนีบติดตั้งด้วยสกรูหกเหลี่ยม

Material/finish วัสดุ/สี	Cat. No. รหัสสินค้า
Brass chrome plated polished ทองเหลือง/สีโครมเงา	981.52.822

Packing: 1 pc.
บรรจุ: 1 ชิ้น

Glass to glass clamp 180°
ตัวหนีบกระจกต่อกระจก แนว 180°



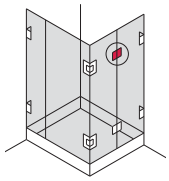

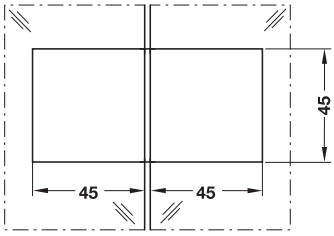

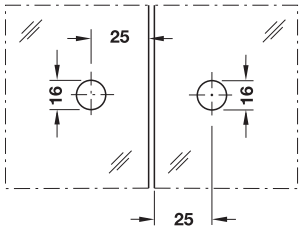

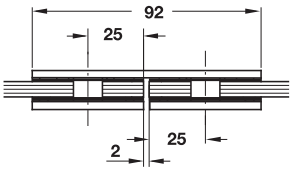

Features
- Glass to glass panel connector
- For glass thicknesses: 8-12 mm
- Suitable for DIN left and right hand
- PVC gasket

Technical data
- Max. door weight: 45 kg

Installation
- Clamp fixing with hexagon socket screws

คุณสมบัติ
- สำหรับติดตั้งกระจกต่อกระจก
- สำหรับกระจกหนา 8-12 มม.
- ติดตั้งได้ทั้งบานซ้ายและบานขวา
- แผ่นรองกระจก PVC

ข้อมูลทางเทคนิค
- รับน้ำหนักบานประตูสูงสุด: 45 กก.

การติดตั้ง
- แบบหนีบติดตั้งด้วยสกรูหกเหลี่ยม

Material/finish วัสดุ/สี	Cat. No. รหัสสินค้า
Brass chrome plated polished ทองเหลือง/สีโครมเงา	981.52.815
Brass black matt coloured ทองเหลือง/สีดำด้าน	981.52.083

Packing: 1 pc.
บรรจุ: 1 ชิ้น

We reserve the right to alter specifications without notice (HTH Architectural Hardware 2019).
เรายังคงสงวนสิทธิ์ในการเปลี่ยนแปลงรายละเอียดโดยไม่ต้องแจ้งให้ทราบล่วงหน้า (อุปกรณ์สถาปัตยกรรม 2562)

Wall to glass hinge 90°
บานพับผนังต่อกระจก แนว 90°

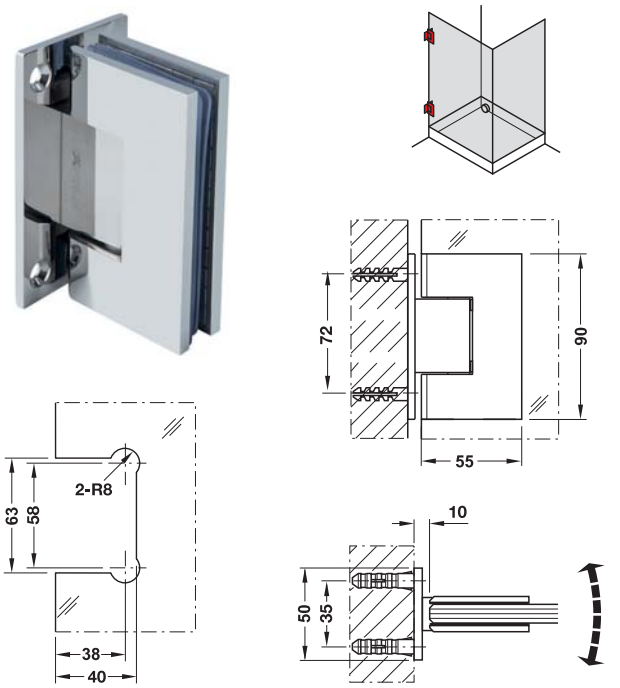

Features
- Screw fixing to wall
- For glass thicknesses: 8-12 mm
- Suitable for DIN left hand and DIN right hand
- PVC Gasket
- Auto-close at 30°

Technical data
- Max. door weight: 45 kg with 2 hinges
- Max. door leaf width: 900 mm

Supplied with
1 Wall to glass hinge 90°
Fixing material

คุณสมบัติ
- ใช้สกรูติดตั้งเข้ากับผนัง
- สำหรับกระจกหนา 8-12 มม.
- ติดตั้งได้ทั้งบานซ้าย และบานขวา
- แผ่นรองกระจก PVC
- ปิดอัตโนมัติในระยะ 30 องศาสุดท้าย

ข้อมูลทางเทคนิค
- สามารถรับน้ำหนักบานสูงสุด 45 กก. ด้วยบานพับ 2 ตัว
- สำหรับบานกว้างสูงสุด 900 มม.

ประกอบด้วย
บานพับผนังต่อกระจกแนว 90° 1 ชิ้น
อุปกรณ์ในการติดตั้ง

Material/finish วัสดุ/สี	Cat. No. รหัสสินค้า
Stainless steel polished (304) สแตนเลสเงา (304)	981.52.788

Packing: 1 pc.
บรรจุ: 1 ชิ้น

Wall to glass hinge 90°
บานพับผนังต่อกระจก แนว 90°

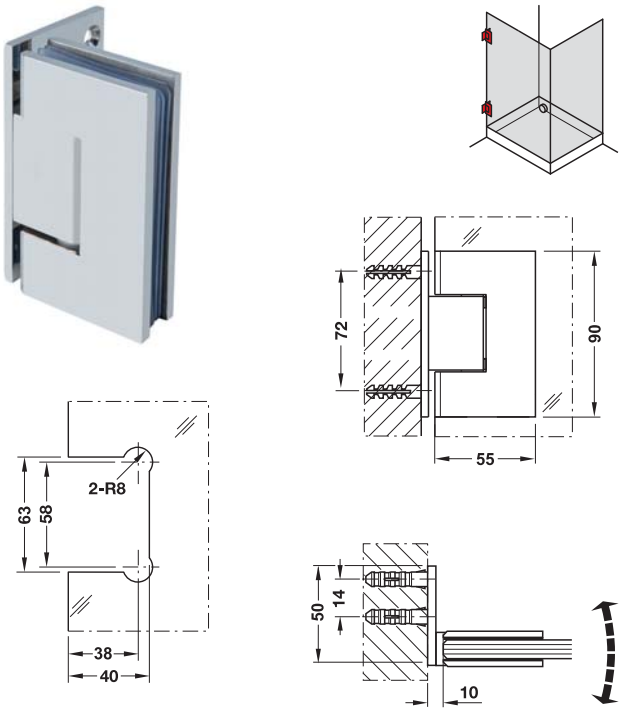

Features
- Screw fixing to wall
- For glass thicknesses: 8-12 mm
- Suitable for DIN left hand and DIN right hand
- PVC Gasket
- Auto-close at 30°

Technical data
- Max. door weight: 45 kg with 2 hinges
- Max. door leaf width: 900 mm

Supplied with
1 Wall to glass hinge 90°
Fixing material

คุณสมบัติ
- ใช้สกรูติดตั้งเข้ากับผนัง
- สำหรับกระจกหนา 8-12 มม.
- ติดตั้งได้ทั้งบานซ้าย และบานขวา
- แผ่นรองกระจก PVC
- ปิดอัตโนมัติในระยะ 30 องศาสุดท้าย

ข้อมูลทางเทคนิค
- สามารถรับน้ำหนักบานสูงสุด 45 กก. ด้วยบานพับ 2 ตัว
- สำหรับบานกว้างสูงสุด 900 มม.

ประกอบด้วย
บานพับผนังต่อกระจกแนว 90° 1 ชิ้น
อุปกรณ์ในการติดตั้ง

Material/finish วัสดุ/สี	Cat. No. รหัสสินค้า
Stainless steel polished (304) สแตนเลสเงา (304)	981.52.211

Packing: 1 pc.
บรรจุ: 1 ชิ้น

We reserve the right to alter specifications without notice (HTH Architectural Hardware 2019).
บริษัทฯ ขอสงวนการเปลี่ยนแปลงรายละเอียดได้โดยไม่ต้องแจ้งล่วงหน้า (อุปกรณ์สถาปัตย์ 2562)

Glass to glass hinge 90°
บานพับกระจกต่อกระจก แนว 90°



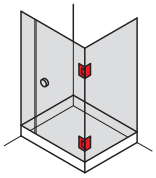

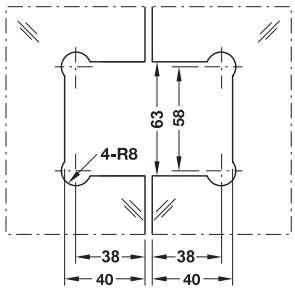

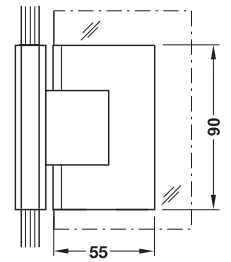

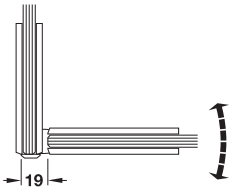

Features
- Glass to glass panel connector
- For glass thicknesses: 8-12 mm
- Suitable for DIN left hand and DIN right hand
- PVC Gasket
- Auto-close at 30°

Technical data
- Max. door weight: 45 kg with 2 hinges
- Max. door leaf width: 900 mm

Supplied with
1 Glass to glass hinge 90°
Fixing material

คุณสมบัติ
- สำหรับติดตั้งกระจกต่อกระจก
- สำหรับกระจกหนา 8-12 มม.
- ติดตั้งได้ทั้งบานซ้าย และบานขวา
- แผ่นรองกระจก PVC
- ปิดอัตโนมัติในระยะ 30 องศาสุดท้าย

ข้อมูลทางเทคนิค
- สามารถรับน้ำหนักบาน สูงสุด 45 กก. ด้วยบานพับ 2 ตัว
- สำหรับบานกว้างสูงสุด 900 มม.

ประกอบด้วย
บานพับกระจกต่อกระจกแนว 90° 1 ชิ้น
อุปกรณ์ในการติดตั้ง

Material/finish วัสดุ/สี	Cat. No. รหัสสินค้า
Stainless steel polished (304) สแตนเลสเงา (304)	981.52.786

Packing: 1 pc.
บรรจุ: 1 ชิ้น

Glass to glass hinge 135°
บานพับกระจกต่อกระจก แนว 135°



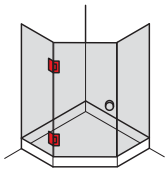

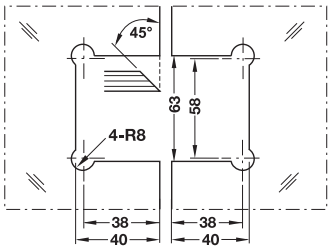

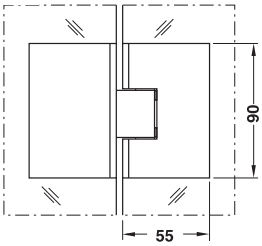

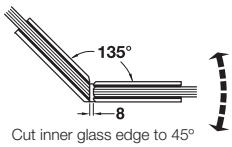

Cut inner glass edge to 45°
ตัดขอบกระจกด้านในให้มุม 45°

Features
- Glass to glass panel connector
- For glass thicknesses: 8-12 mm
- Suitable for DIN left hand and DIN right hand
- PVC Gasket
- Auto-close at 30°

Technical data
- Max. door weight: 45 kg with 2 hinges
- Max. door leaf width: 900 mm

Supplied with
1 Glass to glass hinge 135°
Fixing material

คุณสมบัติ
- สำหรับติดตั้งกระจกต่อกระจก
- สำหรับกระจกหนา 8-12 มม.
- ติดตั้งได้ทั้งบานซ้าย และบานขวา
- แผ่นรองกระจก PVC
- ปิดอัตโนมัติในระยะ 30 องศาสุดท้าย

ข้อมูลทางเทคนิค
- สามารถรับน้ำหนักบาน สูงสุด 45 กก. ด้วยบานพับ 2 ตัว
- สำหรับบานกว้างสูงสุด 900 มม.

ประกอบด้วย
บานพับกระจกต่อกระจกแนว 135° 1 ชิ้น
อุปกรณ์ในการติดตั้ง

Material/finish วัสดุ/สี	Cat. No. รหัสสินค้า
Stainless steel polished (304) สแตนเลสเงา (304)	981.52.784

Packing: 1 pc.
บรรจุ: 1 ชิ้น

We reserve the right to alter specifications without notice (HTH Architectural Hardware 2019).
เรายังคงสงวนการเปลี่ยนแปลงรายละเอียดโดยไม่ต้องแจ้งล่วงหน้า (อุปกรณ์สถาปัตยกรรม เอชทีเอช 2562)

Glass to glass hinge 180°
บานพับกระจกต่อกระจก แนว 180°



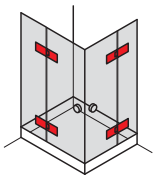

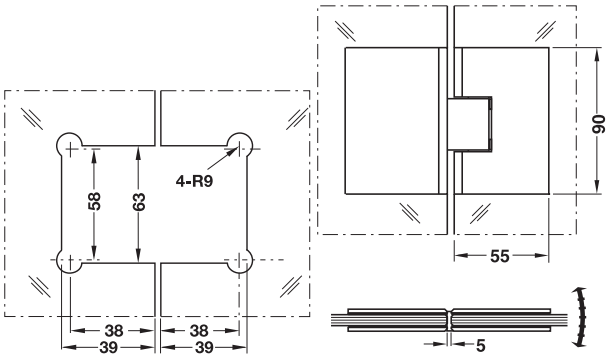

Features
- Glass to glass panel connector
- For glass thicknesses: 8-12 mm
- Suitable for DIN left hand and DIN right hand
- PVC Gasket
- Auto-close at 30°

Technical data
- Max. door weight: 45 kg with 2 hinges
- Max. door leaf width: 900 mm

Supplied with
1 Glass to glass hinge 180°
Fixing material

คุณสมบัติ
- สำหรับติดตั้งกระจกต่อกระจก
- สำหรับกระจกหนา 8-12 มม.
- ติดตั้งได้ทั้งบานซ้าย และบานขวา
- แผ่นรองกระจก PVC
- ปิดอัตโนมัติในระยะ 30 องศาสุดท้าย

ข้อมูลทางเทคนิค
- สามารถรับน้ำหนักบานสูงสุด 45 กก. ด้วยบานพับ 2 ตัว
- สำหรับบานกว้างสูงสุด 900 มม.

ประกอบด้วย
บานพับกระจกต่อกระจก 180° 1 ชิ้น
อุปกรณ์ในการติดตั้ง

Material/finish วัสดุ/สี	Cat. No. รหัสสินค้า
Stainless steel polished (304) สแตนเลสเงา (304)	981.52.782

Packing: 1 pc.
บรรจุ: 1 ชิ้น

Wall to glass clamp 90°
ตัวหนีบผนังต่อกระจก 90°



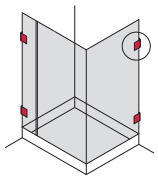

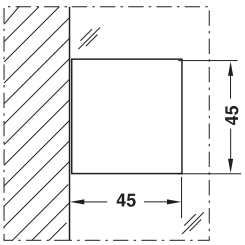

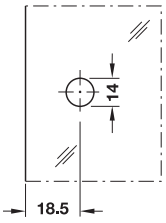

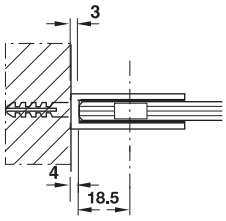

Features
- Screw fixing to wall
- For glass thicknesses: 8-12 mm

Technical data
- Max. door weight: 45 kg

Supplied with
1 Wall to glass clamp 90°
Fixing material

คุณสมบัติ
- ใช้สกรูติดตั้งเข้ากับผนัง
- สำหรับกระจกหนา 8-12 มม.

ข้อมูลทางเทคนิค
- รับน้ำหนักบานประตูสูงสุด 45 กก.

ประกอบด้วย
ตัวหนีบผนังต่อกระจก 90° 1 ชิ้น
อุปกรณ์ในการติดตั้ง

Material/finish วัสดุ/สี	Cat. No. รหัสสินค้า
Stainless steel polished (304) สแตนเลสเงา (304)	981.52.041

Packing: 1 pc.
บรรจุ: 1 ชิ้น

We reserve the right to alter specifications without notice (HTH Architectural Hardware 2019).
บริษัทฯ ขอสงวนการเปลี่ยนแปลงรายละเอียดโดยไม่ได้มีการแจ้งล่วงหน้า (อุปกรณ์สถาปัตยกรรม 2562)

New products and systems: www.hafelethailand.com/www.hafele.co.th
ผลิตภัณฑ์และนวัตกรรมใหม่: www.hafelethailand.com/www.hafele.co.th

Wall to glass clamp with 90°
ตัวหนีบผนังต่อกระจก 90°

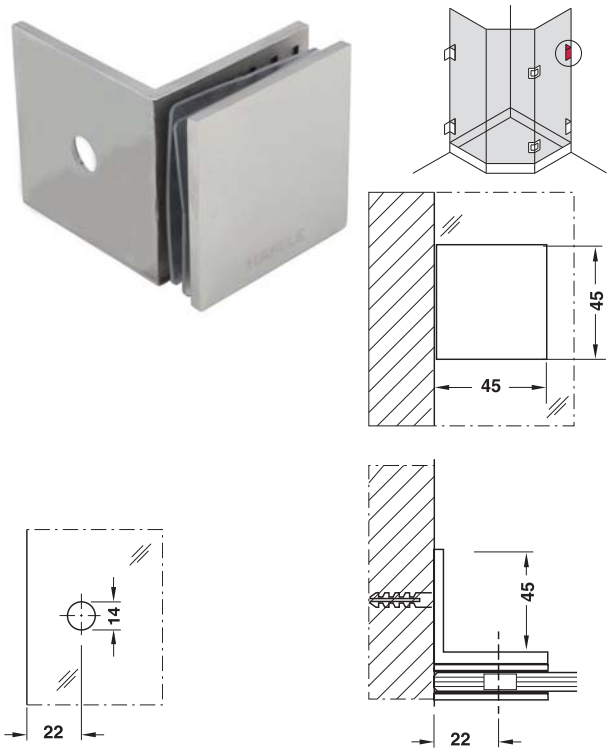

Features
- Screw fixing to wall
- For glass thicknesses 8-12 mm

Technical data
- Max. door weight: 45 kg

Installation
- Clamp fixing with hexagon socket screws

คุณสมบัติ
- ใช้สกรูติดตั้งเข้ากับผนัง
- สำหรับกระจกหนา 8-12 มม.

ข้อมูลทางเทคนิค
- รับน้ำหนักบานประตูสูงสุด 45 กก.

การติดตั้ง
- แบบหนีบติดตั้งด้วยสกรูหกเหลี่ยม

Material/finish วัสดุ/สี	Cat. No. รหัสสินค้า
Stainless steel polished (304) สแตนเลสเงา (304)	981.52.051

Packing: 1 pc.
บรรจุ: 1 ชิ้น

Glass to glass clamp 90°
ตัวหนีบกระจกต่อกระจก 90°

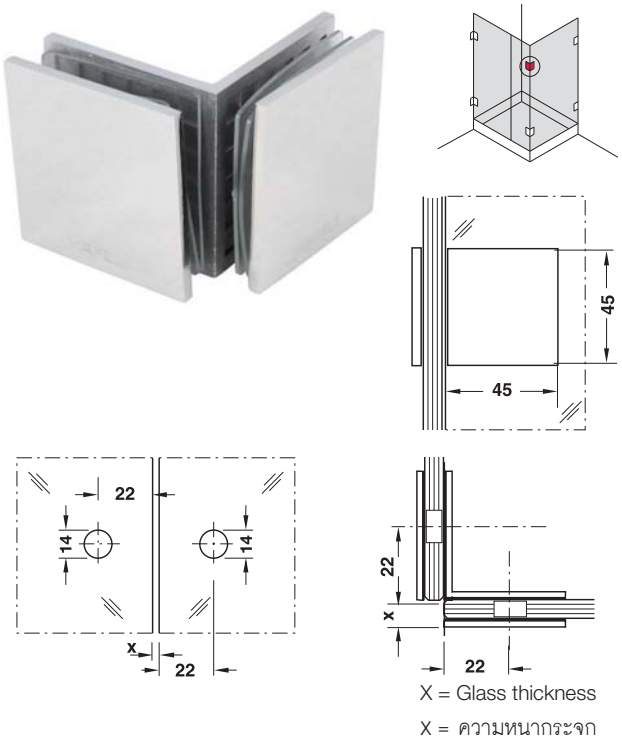

Features
- Glass to glass panel connector
- For glass thicknesses 8-12 mm

Technical data
- Max. door weight: 45 kg

Installation
- Clamp fixing with hexagon socket screws

คุณสมบัติ
- สำหรับติดตั้งกระจกต่อกระจก
- สำหรับกระจกหนา 8-12 มม.

ข้อมูลทางเทคนิค
- รับน้ำหนักบานประตูสูงสุด 45 กก.

การติดตั้ง
- แบบหนีบติดตั้งด้วยสกรูหกเหลี่ยม

Material/finish วัสดุ/สี	Cat. No. รหัสสินค้า
Stainless steel polished (304) สแตนเลสเงา (304)	981.52.061

Packing: 1 pc.
บรรจุ: 1 ชิ้น

We reserve the right to alter specifications without notice (HTH Architectural Hardware 2019).
เราขอสงวนสิทธิ์ในการเปลี่ยนแปลงรายละเอียดโดยไม่ต้องแจ้งให้ทราบล่วงหน้า (อุปกรณ์สถาปัตยกรรม เอชทีเอช 2562)

Glass to glass clamp 135°
ตัวหนีบกระจกต่อกระจก 135°



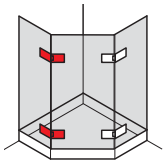

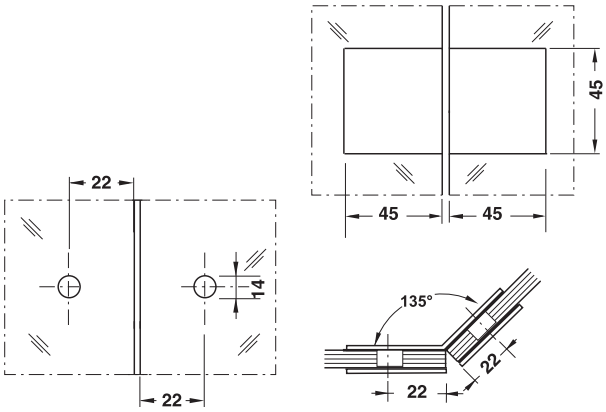

Features
- Glass to glass panel connector
- For glass thicknesses 8-12 mm
- PVC gasket

Technical data
- Max. door weight: 45 kg

Installation
- Clamp fixing with hexagon socket screws

คุณสมบัติ
- สำหรับติดตั้งกระจกต่อกระจก
- สำหรับกระจกหนา 8-12 มม.
- แผ่นรองกระจก PVC

ข้อมูลทางเทคนิค
- สามารถรับน้ำหนักประตูสูงสุด 45 กก.

การติดตั้ง
- แบบหนีบติดตั้งด้วยสกรูหกเหลี่ยม

Material/finish วัสดุ/สี	Cat. No. รหัสสินค้า
Stainless steel polished (304) สแตนเลสเงา (304)	981.52.071

Packing: 1 pc.
บรรจุ: 1 ชิ้น

Glass to glass clamp 180°
ตัวหนีบกระจกต่อกระจก 180°



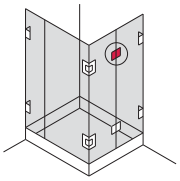

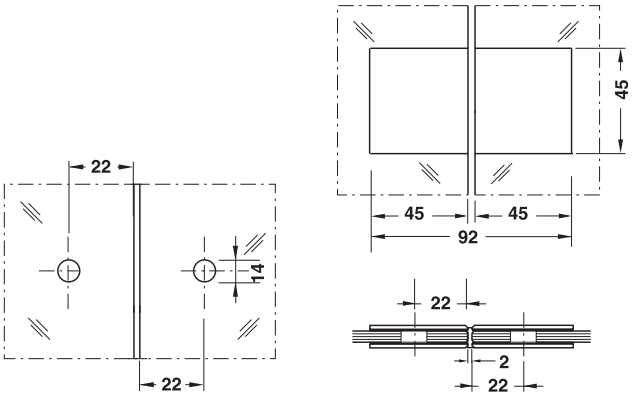

Features
- Glass to glass panel connector
- For glass thicknesses 8-12 mm
- Suitable for DIN left and right hand
- PVC gasket

Technical data
- Max. door weight: 45 kg

Installation
- Clamp fixing with hexagon socket screws

คุณสมบัติ
- สำหรับติดตั้งกระจกต่อกระจก
- สำหรับกระจกหนา 8-12 มม.
- ติดตั้งได้ทั้งบานซ้าย และบานขวา
- แผ่นรองกระจก PVC

ข้อมูลทางเทคนิค
- สามารถรับน้ำหนักประตูสูงสุด 45 กก.

การติดตั้ง
- แบบหนีบติดตั้งด้วยสกรูหกเหลี่ยม

Material/finish วัสดุ/สี	Cat. No. รหัสสินค้า
Stainless steel polished (304) สแตนเลสเงา (304)	981.52.081

Packing: 1 pc.
บรรจุ: 1 ชิ้น

We reserve the right to alter specifications without notice (HTH Architectural Hardware 2019).
บริษัทฯ ขอสงวนการเปลี่ยนแปลงรายละเอียดโดยไม่ต้องแจ้งให้ทราบล่วงหน้า (อุปกรณ์สถาปัตย์ 2562)

Wall to glass hinge 90°
บานพับผนังต่อกระจก แนว 90°



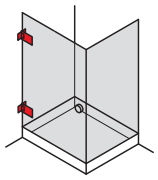

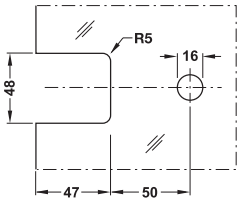

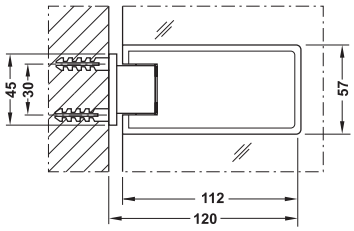

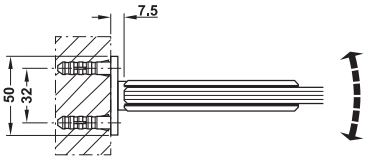

Features
- Screw fixing to wall
- For glass thicknesses 8-12 mm
- With automatic closing
- Suitable for DIN left and right hand

Technical data
- Max. door weight: 40 kg with 2 hinges
- Opening angle: 90° on both sides

Installation
- Clamp fixing with hexagon socket screws

คุณสมบัติ
- ใช้สกรูในการติดตั้งเข้ากับผนัง
- สำหรับกระจกหนา 8-12 มม.
- ระบบปิดอัตโนมัติ
- ติดตั้งได้ทั้งบานซ้าย และบานขวา

ข้อมูลทางเทคนิค
- รับน้ำหนักบานประตูสูงสุด: 40 กก. ด้วยบานพับ 2 ตัว
- มุมเปิด: 90° ทั้งเปิดเข้าและเปิดออก

การติดตั้ง
- แบบหนีบติดตั้งด้วยสกรูหกเหลี่ยม

Material/finish วัสดุ/สี	Cat. No. รหัสสินค้า
Brass chrome plated polished ทองเหลือง/สีโครมเงา	981.53.192

Packing: 1 pc.
บรรจุ: 1 ชิ้น

Glass to glass hinge 90°
บานพับกระจกต่อกระจก แนว 90°



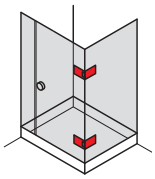

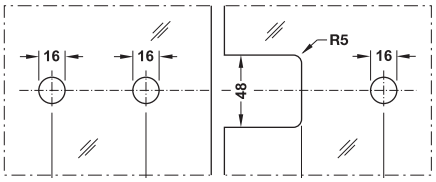

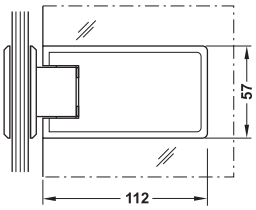

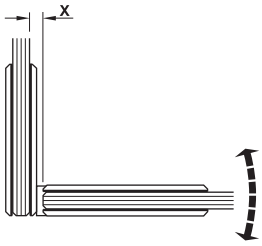

Features
- For glass thicknesses 8-12 mm
- With automatic closing
- Suitable for DIN left and right hand

Technical data
- Max. door weight: 40 kg with 2 hinges
- Opening angle: 90° on both sides

Installation
- Clamp fixing with hexagon socket screws

คุณสมบัติ
- สำหรับกระจกหนา 8-12 มม.
- ระบบปิดอัตโนมัติ
- ติดตั้งได้ทั้งบานซ้าย และบานขวา

ข้อมูลทางเทคนิค
- รับน้ำหนักบานประตูสูงสุด: 40 กก. ด้วยบานพับ 2 ตัว
- มุมเปิด: 90° ทั้งเปิดเข้าและเปิดออก

การติดตั้ง
- แบบหนีบติดตั้งด้วยสกรูหกเหลี่ยม

Material/finish วัสดุ/สี	Cat. No. รหัสสินค้า
Brass chrome plated polished ทองเหลือง/สีโครมเงา	981.53.202

Packing: 1 pc.
บรรจุ: 1 ชิ้น

We reserve the right to alter specifications without notice (HTH Architectural Hardware 2019).
บริษัทฯ ขอสงวนการเปลี่ยนแปลงรายละเอียดโดยไม่ต้องแจ้งให้ทราบล่วงหน้า (อุปกรณ์สถาปัตยกรรม 2562)

Glass to glass hinge 135°

บานพับกระจกต่อกระจก แนว 135°



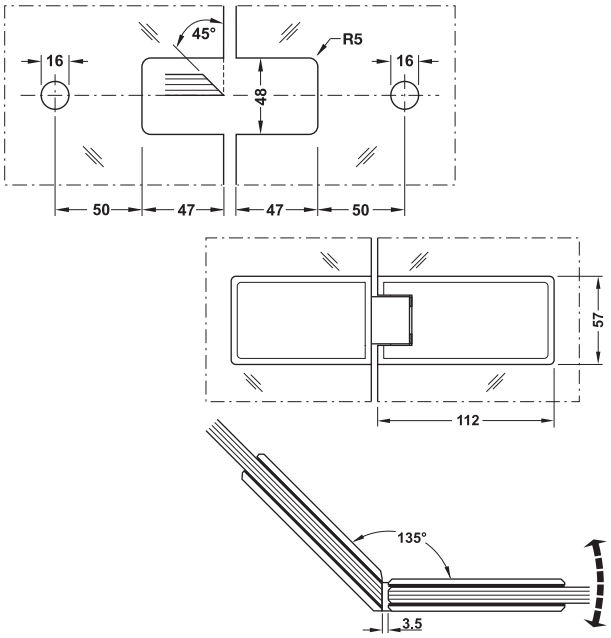

Cut inner glass edge to 45°
ตัดขอบกระจกด้านในให้มุม 45°

Features
- For glass thicknesses: 8-12 mm
- With automatic closing
- Suitable for DIN left and right hand

Technical data
- Max. door weight: 40 kg with 2 hinges
- Opening angle: 90° single outside opening

Installation
- Clamp fixing with hexagon socket screws
- Glass panel inside cut 45°

คุณสมบัติ
- สำหรับกระจกหนา 8 -12 มม.
- ระบบปิดอัตโนมัติ
- ติดตั้งได้ทั้งบานซ้ายและบานขวา

ข้อมูลทางเทคนิค
- สามารถรับน้ำหนักประตูสูงสุด 40 กก. ด้วยบานพับ 2 ตัว
- มุมเปิด: 90° เปิดออกด้านนอก

การติดตั้ง
- แบบหนีบติดตั้งด้วยสกรูหกเหลี่ยม
- ผนังกระจกด้านในตัด 45°

Material/finish วัสดุ/สี	Cat. No. รหัสสินค้า
Brass chrome plated polished ทองเหลือง/สีโครมเงา	981.53.212

Packing: 1 pc.
บรรจุ: 1 ชิ้น

Glass to glass hinge 180°

บานพับกระจกต่อกระจก แนว 180°



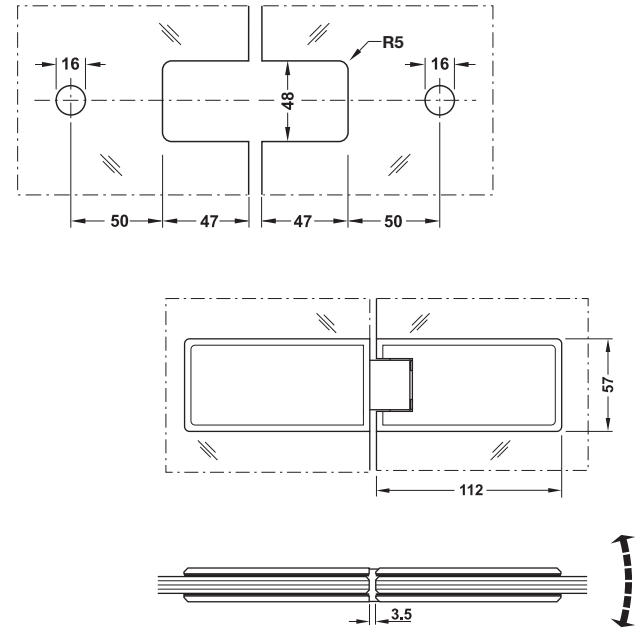

Features
- For glass thicknesses: 8-12 mm
- With automatic closing
- Suitable for DIN left and right hand

Technical data
- Max. door weight: 40 kg with 2 hinges
- Opening angle: 90° single outside opening

Installation
- Clamp fixing with hexagon socket screws

คุณสมบัติ
- สำหรับกระจกหนา 8 -12 มม.
- ระบบปิดอัตโนมัติ
- ติดตั้งได้ทั้งบานซ้ายและบานขวา

ข้อมูลทางเทคนิค
- สามารถรับน้ำหนักประตูสูงสุด 40 กก. ด้วยบานพับ 2 ตัว
- มุมเปิด: 90° เปิดออกด้านนอก

การติดตั้ง
- แบบหนีบติดตั้งด้วยสกรูหกเหลี่ยม

Material/finish วัสดุ/สี	Cat. No. รหัสสินค้า
Brass chrome plated polished ทองเหลือง/สีโครมเงา	981.53.222

Packing: 1 pc.
บรรจุ: 1 ชิ้น

We reserve the right to alter specifications without notice (HTH Architectural Hardware 2019).
บริษัทฯ ขอสงวนการเปลี่ยนแปลงรายละเอียดโดยไม่ได้มีการแจ้งล่วงหน้า (อุปกรณ์สถาปัตย์ เม.ย. 2562)

Wall to glass clamp 90°
ตัวหนีบผนังต่อกระจก 90°

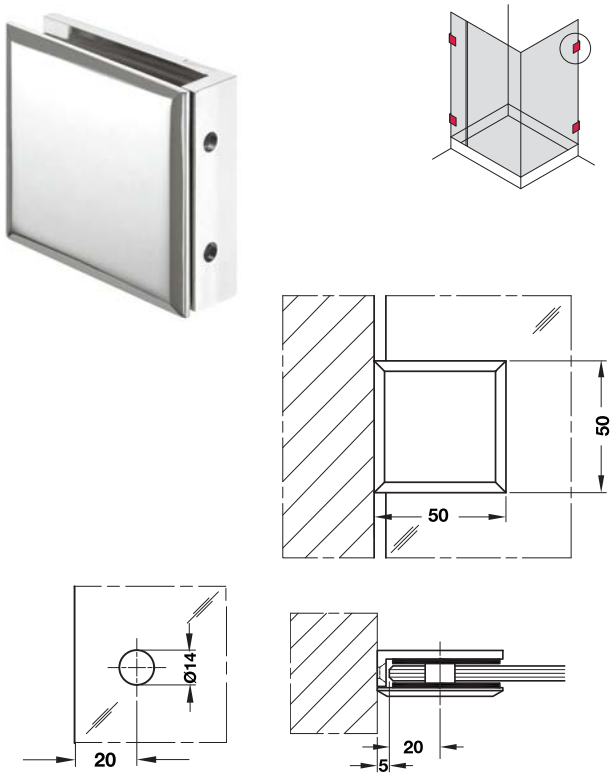

Features
- For concealed screw fixing to wall
- For glass thicknesses: 8-12 mm
- Suitable for DIN left and right hand

Technical data
- Max. door weight: 50 kg

Installation
- Clamp fixing with hexagon socket screws

คุณสมบัติ
- ติดตั้งเข้ากับผนังด้วยสกรูซ่อน
- สำหรับกระจกหนา 8 -12 มม.
- ติดตั้งได้ทั้งบานซ้ายและบานขวา

ข้อมูลทางเทคนิค
- สามารถรับน้ำหนักประตูสูงสุด 50 กก.

การติดตั้ง
- แบบหนีบติดตั้งด้วยสกรูหกเหลี่ยม

Material/finish วัสดุ/สี	Cat. No. รหัสสินค้า
Brass chrome plated polished ทองเหลือง/สีโครมเงา	981.02.244

Packing: 1 pc.
บรรจุ: 1 ชิ้น

Wall to glass clamp 90°
ตัวหนีบผนังต่อกระจก แนว 90°

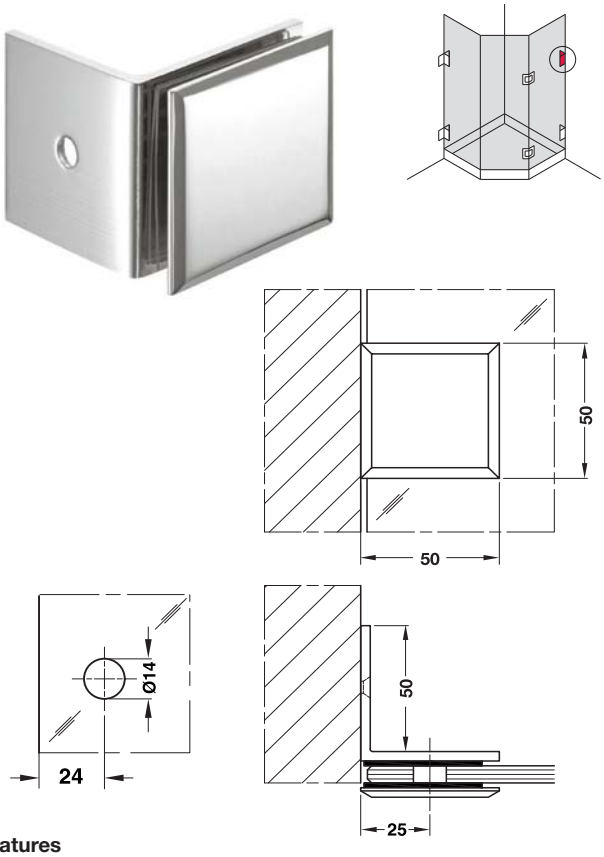

Features
- Screw fixing to wall
- For glass thicknesses: 8-12 mm
- Suitable for DIN left and right hand

Technical data
- Max. door weight: 50 kg

Installation
- Clamp fixing with hexagon socket screws

คุณสมบัติ
- ใช้สกรูในการติดตั้งเข้ากับผนัง
- สำหรับกระจกหนา 8 -12 มม.
- ติดตั้งได้ทั้งบานซ้ายและบานขวา

ข้อมูลทางเทคนิค
- สามารถรับน้ำหนักประตูสูงสุด 50 กก.

การติดตั้ง
- แบบหนีบติดตั้งด้วยสกรูหกเหลี่ยม

Material/finish วัสดุ/สี	Cat. No. รหัสสินค้า
Brass chrome plated polished ทองเหลือง/สีโครมเงา	981.02.254

Packing: 1 pc.
บรรจุ: 1 ชิ้น

We reserve the right to alter specifications without notice (HTH Architectural Hardware 2019).
เรายังคงสงวนสิทธิ์ในการเปลี่ยนแปลงรายละเอียดโดยไม่ต้องแจ้งให้ทราบล่วงหน้า (อุปกรณ์สถาปัตยกรรม 2562)

Glass to glass clamp 90°
ตัวหนีบกระจกต่อกระจก แนว 90°



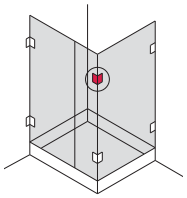

Size x = Glass thickness+2mm
ขนาดของ X = ความหนาของกระจก + 2 มม.

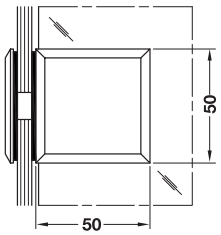

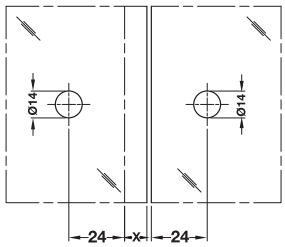

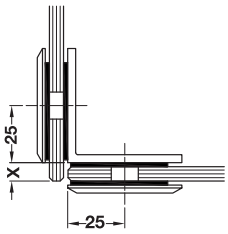

Features
- Glass to glass panel connector
- For glass thicknesses: 8-12 mm
- Suitable for DIN left and right hand

Technical data
- Max. door weight: 50 kg

Installation
- Clamp fixing with hexagon socket screws

คุณสมบัติ
- สำหรับติดตั้งกระจกต่อกระจก
- สำหรับกระจกหนา 8 -12 มม.
- ติดตั้งได้ทั้งบานซ้ายและบานขวา

ข้อมูลทางเทคนิค
- สามารถรับน้ำหนักประตูสูงสุด 50 กก.

การติดตั้ง
- แบบหนีบติดตั้งด้วยสกรูหกเหลี่ยม

Material/finish วัสดุ/สี	Cat. No. รหัสสินค้า
Brass chrome plated polished ทองเหลือง/สีโครมเงา	981.02.264

Packing: 1 pc.
บรรจุ: 1 ชิ้น

Glass to glass clamp 180°
ตัวหนีบกระจกต่อกระจก แนว 180°



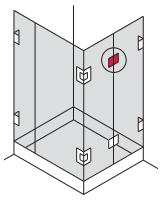

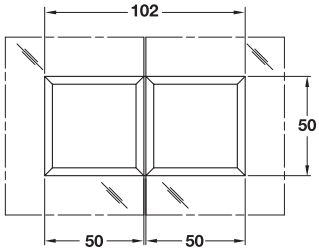

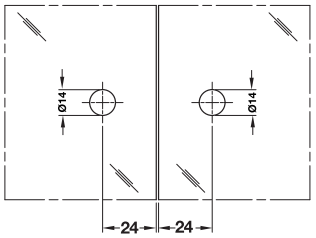

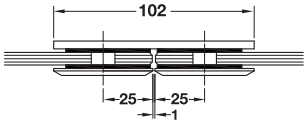

Features
- Glass to glass panel connector
- For glass thicknesses: 8-12 mm
- Suitable for DIN left and right hand

Technical data
- Max. door weight: 50 kg

Installation
- Clamp fixing with hexagon socket screws

คุณสมบัติ
- สำหรับติดตั้งกระจกต่อกระจก
- สำหรับกระจกหนา 8 -12 มม.
- ติดตั้งได้ทั้งบานซ้ายและบานขวา

ข้อมูลทางเทคนิค
- สามารถรับน้ำหนักประตูสูงสุด 50 กก.

การติดตั้ง
- แบบหนีบติดตั้งด้วยสกรูหกเหลี่ยม

Material/finish วัสดุ/สี	Cat. No. รหัสสินค้า
Brass chrome plated polished ทองเหลือง/สีโครมเงา	981.02.274

Packing: 1 pc.
บรรจุ: 1 ชิ้น

We reserve the right to alter specifications without notice (HTH Architectural Hardware 2019).
บริษัทฯ ขอสงวนการเปลี่ยนแปลงรายละเอียดได้โดยไม่ต้องแจ้งล่วงหน้า (อุปกรณ์สถาปัตย์ เม.ย. 2562)

Wall to glass hinge 90°
บานพับผนังต่อกระจก แนว 90°



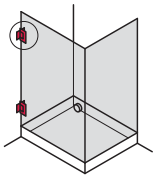

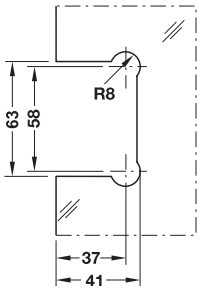

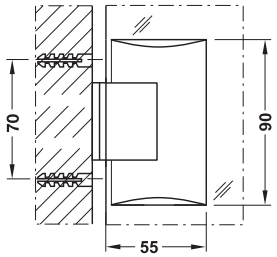

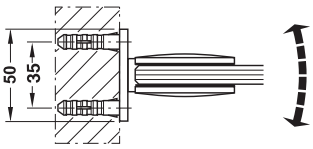

Features
- Screw fixing to wall
- For glass thicknesses: 8-12 mm
- With automatic closing
- Suitable for DIN left and right hand
- PVC gasket

Technical data
- Max. door weight: 45 kg with 2 hinges
- Opening angle: 90° on both sides

Installation
- Clamp fixing with hexagon socket screws

คุณสมบัติ
- ใช้สกรูในการติดตั้งเข้ากับผนัง
- สำหรับกระจกหนา 8-12 มม.
- ระบบปิดอัตโนมัติ
- ติดตั้งได้ทั้งบานซ้าย และบานขวา
- แผ่นรองกระจก PVC

ข้อมูลทางเทคนิค
- รับน้ำหนักบานประตูสูงสุด 45 กก. ด้วยบานพับ 2 ตัว
- มุมเปิด 90° ทั้งเปิดเข้าและเปิดออก

การติดตั้ง
- แบบหนีบติดตั้งด้วยสกรูหกเหลี่ยม

Material/finish วัสดุ/สี	Cat. No. รหัสสินค้า
Brass chrome plated polished ทองเหลือง/สีโครมเงา	981.35.052

Packing: 1 pc.
บรรจุ: 1 ชิ้น

Glass to glass hinge 180°
บานพับกระจกต่อกระจก แนว 180°



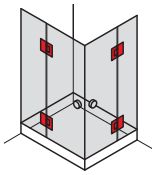

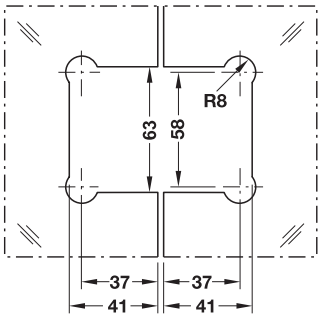

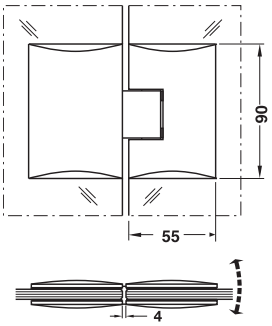

Features
- Glass to glass panel connector
- For glass thicknesses: 8-12 mm
- With automatic closing
- Suitable for DIN left and right hand
- PVC gasket

Technical data
- Max. door weight: 45 kg with 2 hinges
- Opening angle: 180° single outside opening

Installation
- Clamp fixing with hexagon socket screws

คุณสมบัติ
- สำหรับติดตั้งกระจกต่อกระจก
- สำหรับกระจกหนา 8-12 มม.
- ระบบปิดอัตโนมัติ
- ติดตั้งได้ทั้งบานซ้าย และบานขวา
- แผ่นรองกระจก PVC

ข้อมูลทางเทคนิค
- รับน้ำหนักบานประตูสูงสุด 45 กก. ด้วยบานพับ 2 ตัว
- มุมเปิด 180° ทั้งเปิดเข้าและเปิดออก

การติดตั้ง
- แบบหนีบติดตั้งด้วยสกรูหกเหลี่ยม

Material/finish วัสดุ/สี	Cat. No. รหัสสินค้า
Brass chrome plated polished ทองเหลือง/สีโครมเงา	981.35.072

Packing: 1 pc.
บรรจุ: 1 ชิ้น

We reserve the right to alter specifications without notice (HTH Architectural Hardware 2019).
บริษัทฯ ขอสงวนสิทธิ์ในการเปลี่ยนแปลงรายละเอียดโดยไม่ต้องแจ้งให้ทราบล่วงหน้า (อุปกรณ์สถาปัตย์ 2562)

Wall to glass clamp 90°
ตัวหนีบผนังต่อกระจก 90°

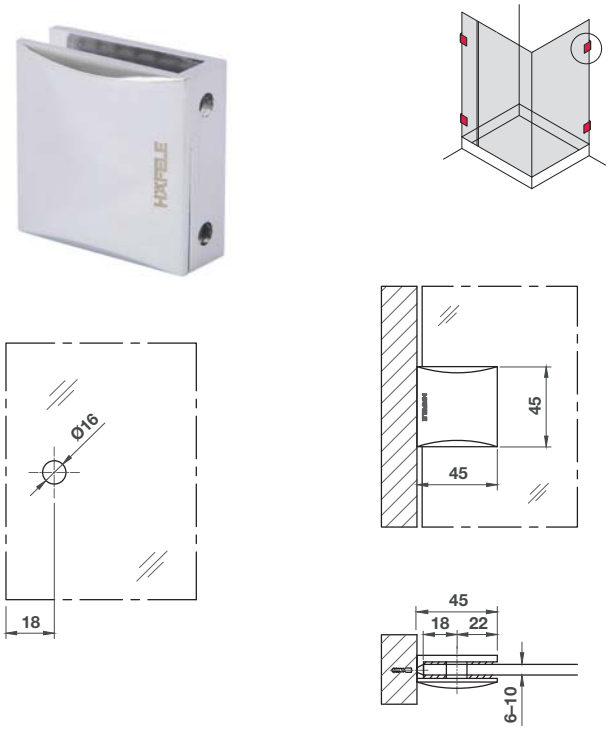

Features
- For concealed screw fixing to wall
- For glass thicknesses: 8-12 mm
- Suitable for DIN left and right hand
- PVC gasket

Technical data
- Max. door weight: 45 kg

Installation
- Clamp fixing with hexagon socket screws

คุณสมบัติ
- ติดตั้งเข้ากับผนังด้วยสกรูซ่อน
- สำหรับกระจกหนา 8-12 มม.
- ติดตั้งได้ทั้งบานซ้ายและบานขวา
- แผ่นรองกระจก PVC

ข้อมูลทางเทคนิค
- สามารถรับน้ำหนักประตูสูงสุด 45 กก.

การติดตั้ง
- แบบหนีบติดตั้งด้วยสกรูหกเหลี่ยม

Material/finish วัสดุ/สี	Cat. No. รหัสสินค้า
Brass chrome plated polished ทองเหลือง/สีโครมเงา	981.52.992

Packing: 1 pc.
บรรจุ: 1 ชิ้น

Glass to glass clamp 90°
ตัวหนีบกระจกต่อกระจก แนว 90°

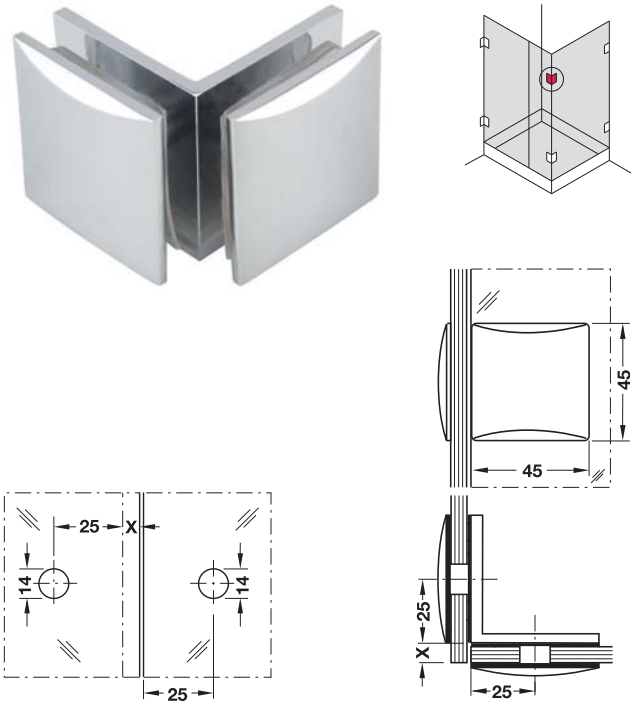

Size x = Glass thickness+2mm
ขนาดของ X = ความหนาของกระจก + 2 มม.

Features
- Glass to glass panel connector
- For glass thicknesses: 8-12 mm
- Suitable for DIN left and right hand
- PVC gasket

Technical data
- Max. door weight: 45 kg

Installation
- Clamp fixing with hexagon socket screws

คุณสมบัติ
- สำหรับติดตั้งกระจกต่อกระจก
- สำหรับกระจกหนา 8-12 มม.
- ติดตั้งได้ทั้งบานซ้ายและบานขวา
- แผ่นรองกระจก PVC

ข้อมูลทางเทคนิค
- สามารถรับน้ำหนักประตูสูงสุด 45 กก.

การติดตั้ง
- แบบหนีบติดตั้งด้วยสกรูหกเหลี่ยม

Material/finish วัสดุ/สี	Cat. No. รหัสสินค้า
Brass chrome plated polished ทองเหลือง/สีโครมเงา	981.52.824

Packing: 1 pc.
บรรจุ: 1 ชิ้น

We reserve the right to alter specifications without notice (HTH Architectural Hardware 2019).
บริษัทฯ ขอสงวนการเปลี่ยนแปลงรายละเอียดได้โดยมิได้แจ้งให้ทราบล่วงหน้า (อุปกรณ์สถาปัตยกรรม 2562)

Glass to glass clamp 180°
ตัวหนีบกระจกต่อกระจก แนว 180°

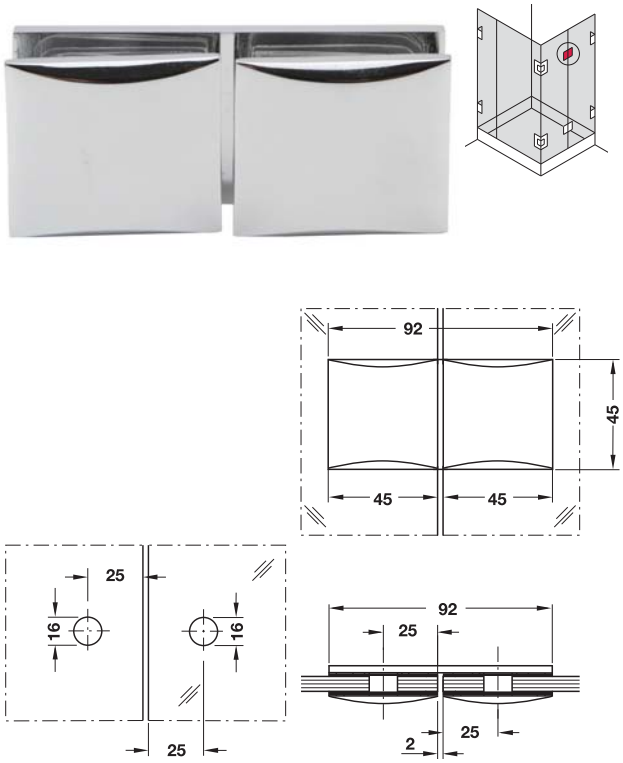

Features
- Glass to glass panel connector
- For glass thicknesses: 8-12 mm
- Suitable for DIN left and right hand
- PVC gasket

Technical data
- Max. door weight: 45 kg

Installation
- Clamp fixing with hexagon socket screws

คุณสมบัติ
- สำหรับติดตั้งกระจกต่อกระจก
- สำหรับกระจกหนา 8 -12 มม.
- ติดตั้งได้ทั้งบานซ้ายและบานขวา
- แผ่นรองกระจก PVC

ข้อมูลทางเทคนิค
- สามารถรับน้ำหนักประตูสูงสุด 45 กก.

การติดตั้ง
- แบบหนีบติดตั้งด้วยสกรูหกเหลี่ยม

Material/finish วัสดุ/สี	Cat. No. รหัสสินค้า
Brass chrome plated polished ทองเหลือง/สีโครมเงา	981.52.825

Packing: 1 pc.
บรรจุ: 1 ชิ้น

We reserve the right to alter specifications without notice (HTH Architectural Hardware 2019).
บริษัทฯ ขอสงวนสิทธิ์ในการเปลี่ยนแปลงรายละเอียดโดยมิต้องแจ้งให้ทราบล่วงหน้า (อุปกรณ์สถาปัตยกรรม 2562)

Wall to glass hinge
บานพับผนังต่อกระจก



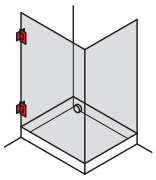

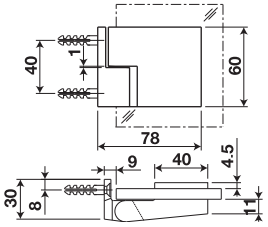

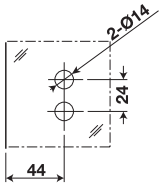

Features
- Screw fixing to wall
- For glass thicknesses: 8-12 mm

Technical data
- Max. door weight: 45 kg with 2 hinges

Installation
- Clamp fixing with hexagon socket screws

คุณสมบัติ
- ใช้สกรูในการติดตั้งเข้ากับผนัง
- สำหรับกระจกหนา 8 -12 มม.

ข้อมูลทางเทคนิค
- สามารถรับน้ำหนักประตูสูงสุด 45 กก. ด้วยบานพับ 2 ตัว

การติดตั้ง
- แบบหนีบติดตั้งด้วยสกรูหกเหลี่ยม

Material/finish วัสดุ/สี	Version รูปแบบ	Cat. No. รหัสสินค้า
Brass chrome plated polished ทองเหลือง/สีโครมเงา	DIN right hand สำหรับบานเปิดขวา	981.52.805
	DIN left hand สำหรับบานเปิดซ้าย	981.52.804

Packing: 1 pc.
บรรจุ: 1 ชิ้น

Glass to glass hinge 180°
บานพับกระจกต่อกระจก แนว 180°



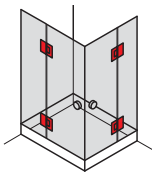

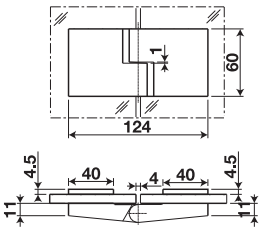

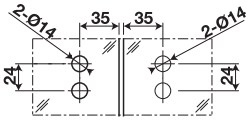

Features
- Glass to glass panel connector
- For glass thicknesses: 8-12 mm
- With automatic closing
- PVC gasket

Technical data
- Max. door weight: 45 kg with 2 hinges
- Opening angle: 180° single outside opening

Installation
- Clamp fixing with hexagon socket screws

คุณสมบัติ
- สำหรับติดตั้งกระจกต่อกระจก
- สำหรับกระจกหนา 8 -12 มม.
- ระบบปิดอัตโนมัติ
- แผ่นรองกระจก PVC

ข้อมูลทางเทคนิค
- สามารถรับน้ำหนักประตูสูงสุด 45 กก. ด้วยบานพับ 2 ตัว
- มุมเปิด 180° เปิดออกด้านนอก

การติดตั้ง
- แบบหนีบติดตั้งด้วยสกรูหกเหลี่ยม

Material/finish วัสดุ/สี	Version รูปแบบ	Cat. No. รหัสสินค้า
Brass chrome plated polished ทองเหลือง/สีโครมเงา	DIN right hand สำหรับบานเปิดขวา	981.52.807
	DIN left hand สำหรับบานเปิดซ้าย	981.52.806

Packing: 1 pc.
บรรจุ: 1 ชิ้น

We reserve the right to alter specifications without notice (HTH Architectural Hardware 2019).
บริษัทฯ ขอสงวนการเปลี่ยนแปลงรายละเอียดได้โดยมิได้แจ้งให้ทราบล่วงหน้า (อุปกรณ์สถาปัตยกรรม 2562)

Milano shower glass door fittings
คุณสมบัติ อุปกรณ์ฉากกั้นอาบน้ำ Milano

- Hinges and clips come with cover cap
- Made of brass chrome plated polished
- Due to the patented technology the zero positioning is continuously possible
- For cleaning use warm water or damp and a soft and dried cloth if it will be necessary

- อุปกรณ์บานพับและตัวหนีบกระจกพร้อมฝาครอบ
- วัสดุทองเหลือง/สีโครมเงา
- เทคโนโลยีที่ได้รับมาตรฐาน บานพับอยู่ในตำแหน่งศูนย์องศา
- อุปกรณ์บานพับสามารถทำความสะอาดโดยน้ำอุ่นและผ้าสะอาด



Glass to glass hinge 180°
บานพับกระจกต่อกระจก แนว 180°



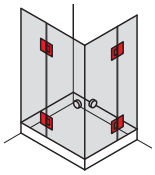

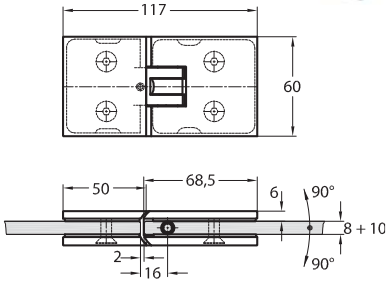

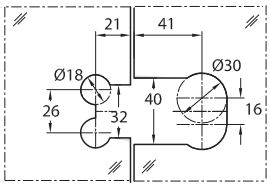

Features
- Glass to glass panel connector
- For glass thicknesses: 8-10 mm
- With automatic closing
- Suitable for DIN left and right hand
- PVC gasket

Technical data
- Max. door weight: 40 kg with 2 hinges
- Opening angle: 90° single outside opening

Installation
- Clamp fixing with hexagon socket screws

คุณสมบัติ
- สำหรับติดตั้งกระจกต่อกระจก
- สำหรับกระจกหนา 8 - 10 มม.
- ระบบปิดอัตโนมัติ
- ติดตั้งได้ทั้งบานซ้าย และบานขวา
- แผ่นรองกระจก PVC

ข้อมูลทางเทคนิค
- รับน้ำหนักบานประตูสูงสุด 40 กก. ด้วยบานพับ 2 ตัว
- มุมเปิด 90° เปิดออกด้านนอก

การติดตั้ง
- แบบหนีบติดตั้งด้วยสกรูหกเหลี่ยม

Material/finish วัสดุ/สี	Cat. No. รหัสสินค้า
Brass chrome plated polished ทองเหลือง/สีโครมเงา	981.38.172

Packing: 1 pc.
บรรจุ: 1 ชิ้น

We reserve the right to alter specifications without notice (HTH Architectural Hardware 2019).
บริษัทฯ ขอสงวนการเปลี่ยนแปลงรายละเอียดโดยไม่ต้องแจ้งให้ทราบล่วงหน้า (อุปกรณ์สถาปัตย์ พ.ศ. 2562)

Wall to glass hinge 90°
บานพับผนังต่อกระจก แนว 90°



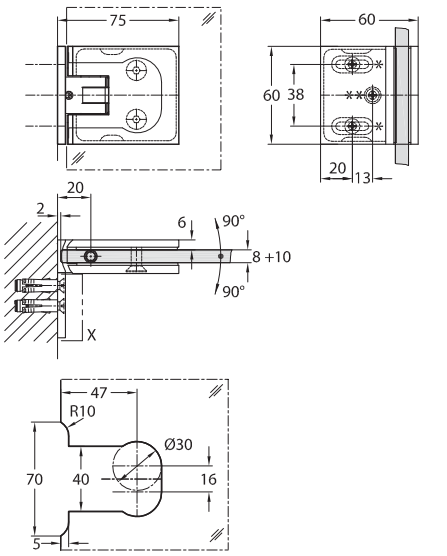

Features
- Screw fixing to wall
- For glass thicknesses: 8 - 10 mm
- Suitable for DIN left and right hand

Technical data
- Max. door weight: 40 kg with 2 hinges
- Opening angle: 90° on both sides

Installation
- Clamp fixing with hexagon socket screws

คุณสมบัติ
- ใช้สกรูในการติดตั้งเข้ากับผนัง
- สำหรับกระจกหนา 8 - 10 มม.
- ติดตั้งได้ทั้งบานซ้ายและบานขวา

ข้อมูลทางเทคนิค
- สามารถรับน้ำหนักประตูสูงสุด 40 กก. ด้วยบานพับ 2 ตัว
- มุมเปิด 90° ทั้งเปิดเข้าและเปิดออก

การติดตั้ง
- แบบหนีบติดตั้งด้วยสกรูหกเหลี่ยม

Material/finish วัสดุ/สี	Cat. No. รหัสสินค้า
Brass chrome plated polished ทองเหลือง/สีโครมเงา	981.38.162

Packing: 1 pc.
บรรจุ: 1 ชิ้น

Glass to glass clamp 180°
ตัวหนีบกระจกต่อกระจก แนว 180°



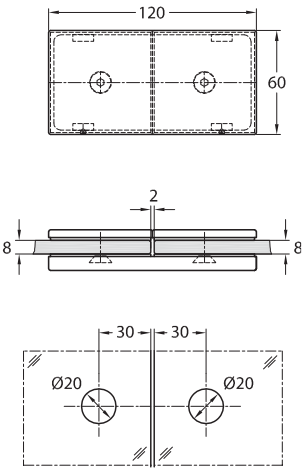

Features
- Glass to glass panel connector
- For glass thicknesses: 8 - 10 mm
- Suitable for DIN left and right hand
- PVC gasket

Technical data
- Max. door weight: 40 kg

Installation
- Clamp fixing with hexagon socket screws

คุณสมบัติ
- สำหรับติดตั้งกระจกต่อกระจก
- สำหรับกระจกหนา 8 -10 มม.
- ติดตั้งได้ทั้งบานซ้ายและบานขวา
- แผ่นรองกระจก PVC

ข้อมูลทางเทคนิค
- สามารถรับน้ำหนักประตูสูงสุด 40 กก.

การติดตั้ง
- แบบหนีบติดตั้งด้วยสกรูหกเหลี่ยม

Material/finish วัสดุ/สี	Cat. No. รหัสสินค้า
Brass chrome plated polished ทองเหลือง/สีโครมเงา	981.38.392

Packing: 1 pc.
บรรจุ: 1 ชิ้น

We reserve the right to alter specifications without notice (HTH Architectural Hardware 2019).
บริษัทฯ ขอสงวนการเปลี่ยนแปลงรายละเอียดโดยไม่ได้มีการแจ้งล่วงหน้า (อุปกรณ์สถาปัตยกรรม 2562)

Wall to glass clamp 90°
ตัวหนีบผนังต่อกระจก แนว 90°


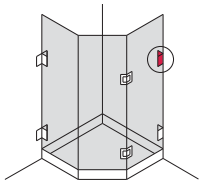
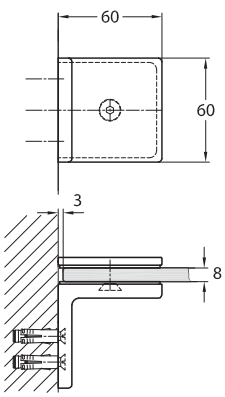

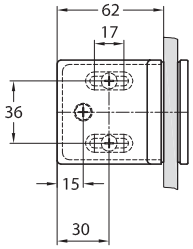

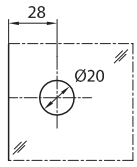

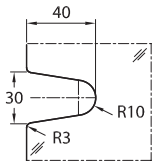

Features
- Screw fixing to wall
- For glass thicknesses: 8 - 10 mm
- Suitable for DIN left and right hand
- PVC gasket

Technical data
- Max. door weight: 40 kg

Installation
- Clamp fixing with hexagon socket screws

คุณสมบัติ
- ใช้สกรูในการติดตั้งเข้ากับผนัง
- สำหรับกระจกหนา 8 - 10 มม.
- ติดตั้งได้ทั้งบานซ้ายและบานขวา
- แผ่นรองกระจก PVC

ข้อมูลทางเทคนิค
- สามารถรับน้ำหนักประตูสูงสุด 40 กก.

การติดตั้ง
- แบบหนีบติดตั้งด้วยสกรูหกเหลี่ยม

Material/finish วัสดุ/สี	Cat. No. รหัสสินค้า
Brass chrome plated polished ทองเหลือง/สีโครมเงา	981.38.182

Packing: 1 pc.
บรรจุ: 1 ชิ้น

Glass to glass clamp 90°
ตัวหนีบกระจกต่อกระจก แนว 90°


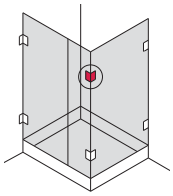
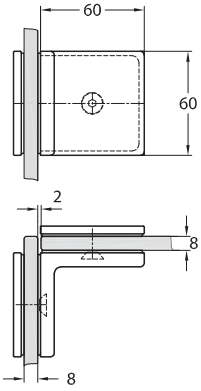

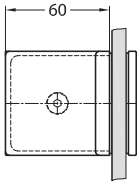

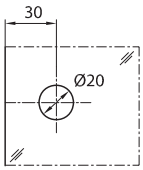

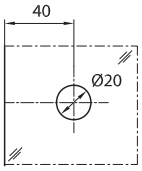

Features
- Glass to glass panel connector
- For glass thicknesses: 8-10 mm
- Suitable for DIN left and right hand
- PVC gasket

Technical data
- Max. door weight: 40 kg

Installation
- Clamp fixing with hexagon socket screws

คุณสมบัติ
- สำหรับติดตั้งกระจกต่อกระจก
- สำหรับกระจกหนา 8 - 10 มม.
- ติดตั้งได้ทั้งบานซ้ายและบานขวา
- แผ่นรองกระจก PVC

ข้อมูลทางเทคนิค
- สามารถรับน้ำหนักประตูสูงสุด 40 กก.

การติดตั้ง
- แบบหนีบติดตั้งด้วยสกรูหกเหลี่ยม

Material/finish วัสดุ/สี	Cat. No. รหัสสินค้า
Brass chrome plated polished ทองเหลือง/สีโครมเงา	981.38.184

Packing: 1 pc.
บรรจุ: 1 ชิ้น

We reserve the right to alter specifications without notice (HTH Architectural Hardware 2019).
บริษัทฯ ขอสงวนสิทธิ์ในการเปลี่ยนแปลงรายละเอียดโดยไม่ต้องแจ้งให้ทราบล่วงหน้า (อุปกรณ์สถาปัตยกรรม 2562)

Glass hinges with hydraulic soft close
บานพับกระจกแบบปิดนุ่มนวลระบบไฮดรอลิค

Wall to glass hinge 90°
บานพับผนังต่อกระจก แนว 90°

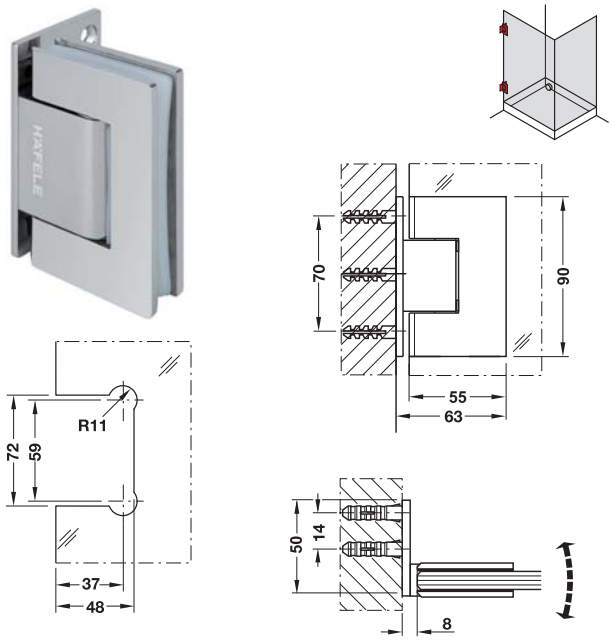

Features
- Screw fixing to wall
- For glass thicknesses: 8-12 mm
- Suitable for DIN left hand and DIN right hand
- Auto-close at 85°, hold to open 90°
- Adjustable 0°-position with slant gaskets

Technical data
- Max. door weight: 45 kg with 2 hinges
- Max. door leaf width: 800 mm
- Max. door height: 2100 mm

Supplied with
1 Damping hinge 90°
1 Closing hinge 90°
Fixing material

คุณสมบัติ
- ใช้สกรูติดตั้งเข้ากับผนัง
- สำหรับกระจกหนา 8-12 มม.
- ติดตั้งได้ทั้งบานซ้าย และบานขวา
- ปิดอัตโนมัติในระยะ 85 องศา ตั้งค้างในระยะ 90 องศา
- สามารถติดตั้งแผ่นประเก็นเพื่อให้บานพับอยู่ในตำแหน่ง 0 องศา

ข้อมูลทางเทคนิค
- สามารถรับน้ำหนักบานสูงสุด 45 กก. ด้วยบานพับ 2 ตัว
- สำหรับบานกว้างสูงสุด 800 มม.
- สำหรับบานสูงสุด 2100 มม.

ประกอบด้วย
- บานพับปรับความแรง 90° 1 ชิ้น
- บานพับปิดอัตโนมัติ 90° 1 ชิ้น
- อุปกรณ์ในการติดตั้ง

Material/finish วัสดุ/สี	Cat. No. รหัสสินค้า
Stainless steel polished (304) สแตนเลสสตีลเงา (304)	981.09.101

Packing: 1 pair.
บรรจุ: 1 คู่

Glass to glass hinge 180°
บานพับกระจกต่อกระจก แนว 180°

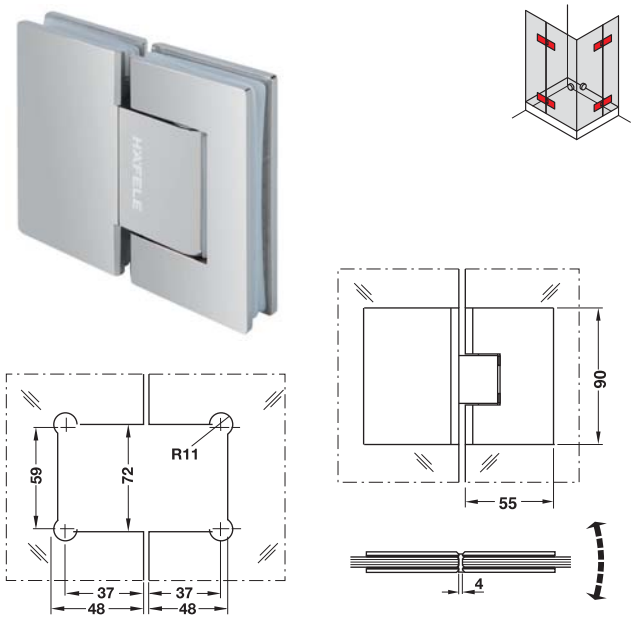

Features
- Glass to glass panel connector
- For glass thicknesses: 8-12 mm
- Suitable for DIN left hand and DIN right hand
- Auto-close at 85°, hold to open 90°
- Adjustable 0°-position with slant gaskets

Technical data
- Max. door weight: 45 kg with 2 hinges
- Max. door leaf width: 800 mm
- Max. door height: 2100 mm

Supplied with
1 Damping hinge 90°
1 Closing hinge 90°
Fixing material

คุณสมบัติ
- สำหรับติดตั้งกระจกต่อกระจก
- สำหรับกระจกหนา 8-12 มม.
- ติดตั้งได้ทั้งบานซ้าย และบานขวา
- ปิดอัตโนมัติในระยะ 85 องศา ตั้งค้างในระยะ 90 องศา
- สามารถติดตั้งแผ่นประเก็นเพื่อให้บานพับอยู่ในตำแหน่ง 0 องศา

ข้อมูลทางเทคนิค
- สามารถรับน้ำหนักบานสูงสุด 45 กก. ด้วยบานพับ 2 ตัว
- สำหรับบานกว้างสูงสุด 800 มม.
- สำหรับบานสูงสุด 2100 มม.

ประกอบด้วย
- บานพับปรับความแรง 90° 1 ชิ้น
- บานพับปิดอัตโนมัติ 90° 1 ชิ้น
- อุปกรณ์ในการติดตั้ง

Material/finish วัสดุ/สี	Cat. No. รหัสสินค้า
Stainless steel polished (304) สแตนเลสสตีลเงา (304)	981.09.141

Packing: 1 pair.
บรรจุ: 1 คู่

We reserve the right to alter specifications without notice (HTH Architectural Hardware 2019).
บริษัทฯ ขอสงวนการเปลี่ยนแปลงรายละเอียดโดยไม่ต้องแจ้งล่วงหน้า (อุปกรณ์สถาปัตยกรรม 2562)

Glass hinges with hydraulic soft close
บานพับกระจกแบบปิดนุ่มนวลระบบไฮดรอลิค

Wall to glass hinge 90°
บานพับผนังต่อกระจก แนว 90°

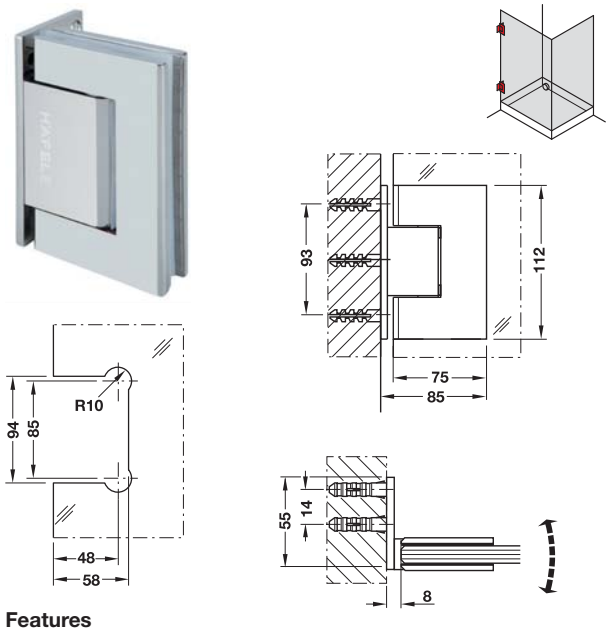

Features
- Screw fixing to wall
- For glass thicknesses: 10 - 15 mm
- Suitable for DIN left hand and DIN right hand
- Auto-close at 85°, hold to open 90°
- Adjustable 0°-position with slant gaskets

Technical data
- Max. door weight: 65 kg with 2 hinges
- Max. door height: 2,400 mm
- Max. door leaf width: 1,000 mm
- Min. door leaf width: 800 mm

Supplied with
1 Damping hinge 90°
1 Closing hinge 90°
Fixing material

คุณสมบัติ
- ใช้สกรูติดตั้งเข้ากับผนัง
- สำหรับกระจกหนา 10 - 15 มม.
- ติดตั้งได้ทั้งบานซ้าย และบานขวา
- ปิดอัตโนมัติในระยะ 85 องศา ตั้งค้างในระยะ 90 องศา
- สามารถติดตั้งแผ่นประเก็นเพื่อให้บานพับอยู่ในตำแหน่ง 0 องศา

ข้อมูลทางเทคนิค
- สามารถรับน้ำหนักบานสูงสุด 65 กก. ด้วยบานพับ 2 ตัว
- สำหรับบานสูงสุด 2,400 มม.
- สำหรับบานกว้างสูงสุด 1,000 มม.
- สำหรับบานกว้างน้อยสุด 800 มม.

ประกอบด้วย
บานพับปรับความแรง 90° 1 ชิ้น
บานพับปิดอัตโนมัติ 90° 1 ชิ้น
อุปกรณ์ในการติดตั้ง

Material/finish วัสดุ/สี	Cat. No. รหัสสินค้า
Stainless steel polished (304) สแตนเลสสตีลเงา (304)	981.09.111

Packing: 1 pair.
บรรจุ: 1 คู่

Glass to glass hinge 180°
บานพับกระจกต่อกระจก แนว 180°

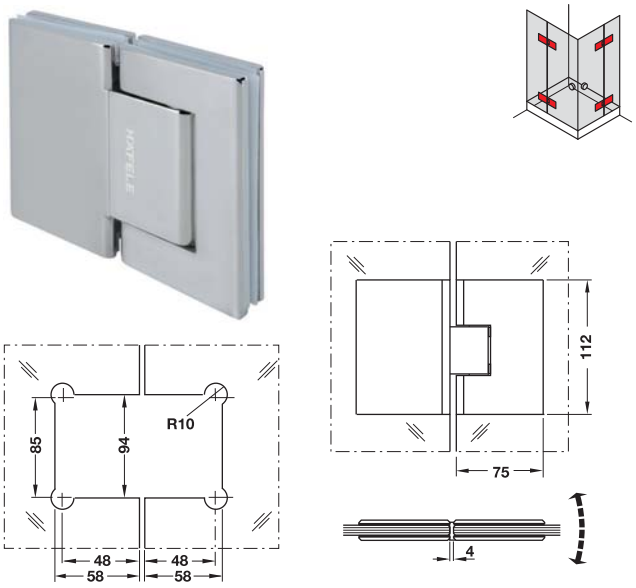

Features
- Glass to glass panel connector
- For glass thicknesses: 10-15 mm
- Suitable for DIN left hand and DIN right hand
- Auto-close at 85°, hold to open 90°
- Adjustable 0°-position with slant gaskets

Technical data
- Max. door weight: 65 kg with 2 hinges
- Max. door height: 2,400 mm
- Max. door leaf width: 1,000 mm
- Min. door leaf width: 800 mm

Supplied with
1 Damping hinge 90°
1 Closing hinge 90°
Fixing material

คุณสมบัติ
- สำหรับติดตั้งกระจกต่อกระจก
- สำหรับกระจกหนา 10 - 15 มม.
- ติดตั้งได้ทั้งบานซ้าย และบานขวา
- ปิดอัตโนมัติในระยะ 85 องศา ตั้งค้างในระยะ 90 องศา
- สามารถติดตั้งแผ่นประเก็นเพื่อให้บานพับอยู่ในตำแหน่ง 0 องศา

ข้อมูลทางเทคนิค
- สามารถรับน้ำหนักบานสูงสุด 65 กก. ด้วยบานพับ 2 ตัว
- สำหรับบานสูงสุด 2,400 มม.
- สำหรับบานกว้างสูงสุด 1,000 มม.
- สำหรับบานกว้างน้อยสุด 800 มม

ประกอบด้วย
บานพับปรับความแรง 90° 1 ชิ้น
บานพับปิดอัตโนมัติ 90° 1 ชิ้น
อุปกรณ์ในการติดตั้ง

Material/finish วัสดุ/สี	Cat. No. รหัสสินค้า
Stainless steel polished (304) สแตนเลสสตีลเงา (304)	981.09.121

Packing: 1 pair.
บรรจุ: 1 คู่

We reserve the right to alter specifications without notice (HTH Architectural Hardware 2019).
บริษัทฯ ขอสงวนการเปลี่ยนแปลงรายละเอียดโดยไม่ต้องแจ้งให้ทราบล่วงหน้า (อุปกรณ์สถาปัตยกรรม 2562)

Wall to glass clamp 90°
ตัวหนีบผนังต่อกระจก แนว 90°



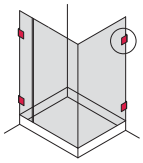

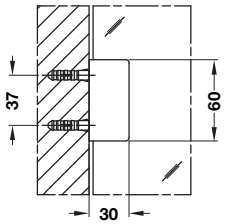

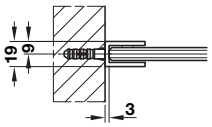

Features
- For installation with fix glass
- For glass thickness: 10-12 mm
- PVC gasket

Technical data
- Max. door weight: 45 kg

Installation
- Clamp fixing with hexagon socket screws

คุณสมบัติ
- ติดตั้งเข้ากับกระจกบานตาย
- สำหรับกระจกหนา 10-12 มม.
- แผ่นรองกระจก PVC

ข้อมูลทางเทคนิค
- รับน้ำหนักบานประตูสูงสุด: 45 กก.

การติดตั้ง
- แบบหนีบติดตั้งด้วยสกรูหกเหลี่ยม

Material/finish วัสดุ/สี	Cat. No. รหัสสินค้า
Stainless steel matt สแตนเลสด้าน	981.71.020
Stainless steel polished สแตนเลสเงา	981.71.021
Stainless steel black matt สแตนเลสสีดำด้าน	981.71.023

Packing: 1 pc.
บรรจุ: 1 ชิ้น

We reserve the right to alter specifications without notice (HTH Architectural Hardware 2019 - IPI).
บริษัทฯ ขอสงวนการเปลี่ยนแปลงรายละเอียดโดยมิได้มีการแจ้งล่วงหน้า (อุปกรณ์สถาปัตยกรรม 2562 - IPI)


INTENTIONAL BLANK PAGE

Sliding glass door fitting for shower doors
อุปกรณ์บานเลื่อนกระจกสำหรับห้องน้ำ



Features
- For 1-leaf sliding doors
- For glass thicknesses: 8 - 10 mm

Technical data
- Max. door weight per leaf: 45 kg
- Max. door opening width: 1,000 mm

คุณสมบัติ
- สำหรับบานเลื่อนเดี่ยว
- สำหรับกระจกหนา 8 - 10 มม.

ข้อมูลทางเทคนิค
- สามารถรับน้ำหนักบานประตูสูงสุด 45 กก. ต่อหนึ่งบานประตู
- สำหรับความกว้างช่องเปิดสูงสุด 1,000 มม.



Installation
การติดตั้ง

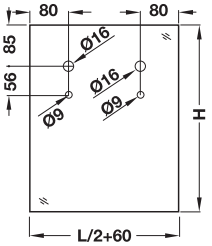

Sliding panel
กระจกบานเลื่อน

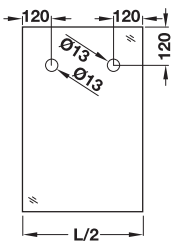

Fixed panel
กระจกบานตาย

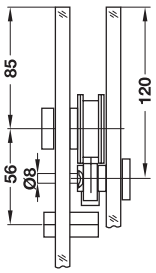

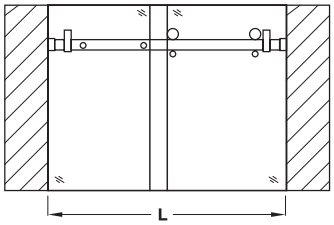

Glass calculation

L = Complete length
L/2 + 60 mm = Sliding panel
L/2 = Fixed panel
H = Glass height

วิธีการคำนวนบานกระจก

L = ความกว้างรวม
L/2 + 60 mm = กระจกบานเลื่อน
L/2 = กระจกบานตาย
H = ความสูงกระจก

Installation top
การติดตั้งด้านบน

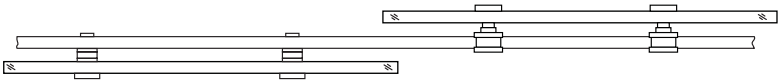

8

We reserve the right to alter specifications without notice (HTH Architectural Hardware 2019).
เราขอสงวนการเปลี่ยนแปลงรายละเอียดได้โดยไม่ต้องแจ้งให้ทราบล่วงหน้า (อุปกรณ์สถาปัตยกรรม 2562)

Individual components อุปกรณ์แยกขาย		Material/finish วัสดุ/สี	For 1 door สำหรับ 1 บาน	Cat. No. รหัสสินค้า
	Roller hanger ลูกล้อ	Stainless steel matt (304) สแตนเลสสตีลด้าน (304)	2 pcs. 2 ชิ้น	981.52.900
	Rail holder to glass อุปกรณ์ยึดรางกับกระจก	Stainless steel matt (304) สแตนเลสสตีลด้าน (304)	2 pcs. 2 ชิ้น	981.52.901
	Anti jump support อุปกรณ์กันตกราง	Stainless steel matt (304) สแตนเลสสตีลด้าน (304)	2 pcs. 2 ชิ้น	981.52.902
	Wall end holder อุปกรณ์ยึดปลายราง	Stainless steel matt (304) สแตนเลสสตีลด้าน (304)	2 pcs. 2 ชิ้น	981.52.903
	Stop ตัวหยุดบาน	Stainless steel matt (304) สแตนเลสสตีลด้าน (304)	2 pcs. 2 ชิ้น	981.52.904
	Floor guide กันแกว่งบาน	Stainless steel matt (304) สแตนเลสสตีลด้าน (304)	1 pc. 1 ชิ้น	981.52.311
	Rail, square, 10 x 30 x 2,000 mm รางสี่เหลี่ยม 10 x 30 x 2,000 มม.	Stainless steel matt (304) สแตนเลสสตีลด้าน (304)	1 pc. 1 ชิ้น	981.52.906

Note :

Catalogue number refer to 1 piece. Please indicate the quantities when order.

ข้อแนะนำการสั่งซื้อ:

สินค้าที่ระบุในแคตตาล็อคขายเป็นชิ้น กรุณาระบุจำนวนที่ต้องการสั่ง



Sindhorn Residence, Bangkok

We reserve the right to alter specifications without notice (HTH Architectural Hardware 2019).
เราขอสงวนสิทธิ์ในการเปลี่ยนแปลงรายละเอียดโดยไม่ต้องแจ้งให้ทราบล่วงหน้า (อุปกรณ์สถาปัตยกรรม 2562)

Shower room connectors
อุปกรณ์ต่อฉากกั้นตู้อาบน้ำ

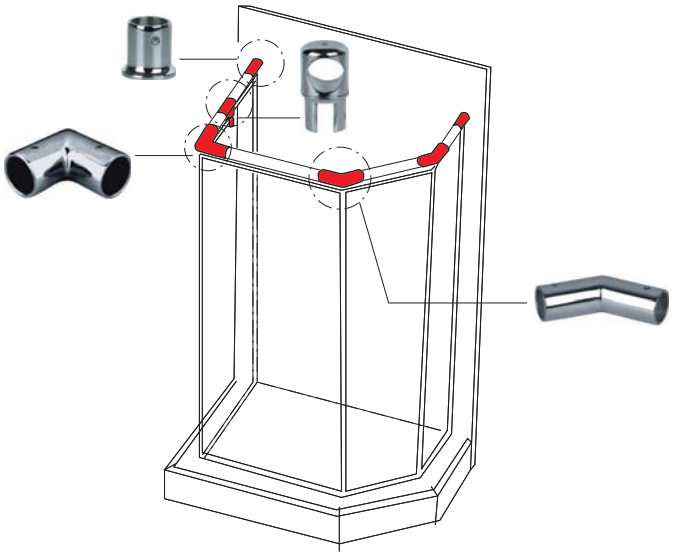

Features
- For glass thicknesses: 8-10 mm

Installation
- Clamp fixing with hexagon socket screws

คุณสมบัติ
- สำหรับกระจกหนา 8-10 มม.

การติดตั้ง
- ติดตั้งด้วยสกรูหกเหลี่ยม

Wall to rail connector
อุปกรณ์ฉากกั้นอาบน้ำ



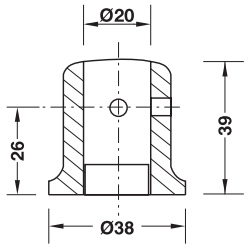

Material/finish วัสดุ/สี	Cat. No. รหัสสินค้า
Stainless steel polished (304) สแตนเลสสตีลเงา (304)	981.52.101

Packing: 1 pc.
บรรจุ: 1 ชิ้น



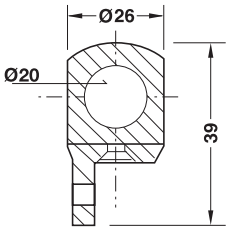

Material/finish วัสดุ/สี	Cat. No. รหัสสินค้า
Stainless steel polished (304) สแตนเลสสตีลเงา (304)	981.52.111

Packing: 1 pc.
บรรจุ: 1 ชิ้น



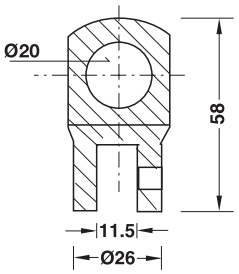

Material/finish วัสดุ/สี	Cat. No. รหัสสินค้า
Stainless steel polished (304) สแตนเลสสตีลเงา (304)	981.52.121

Packing: 1 pc.
บรรจุ: 1 ชิ้น



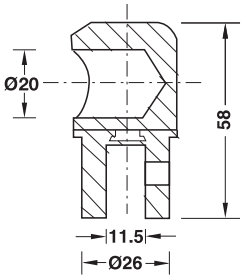

Material/finish วัสดุ/สี	Cat. No. รหัสสินค้า
Stainless steel polished (304) สแตนเลสสตีลเงา (304)	981.52.131

Packing: 1 pc.
บรรจุ: 1 ชิ้น

We reserve the right to alter specifications without notice (HTH Architectural Hardware 2019).
บริษัทฯ ขอสงวนการเปลี่ยนแปลงรายละเอียดโดยไม่ต้องแจ้งล่วงหน้า (อุปกรณ์สถาปัตยกรรม 2562)

Shower rail connector
อุปกรณ์รางบนต่อตู้อาบน้ำ

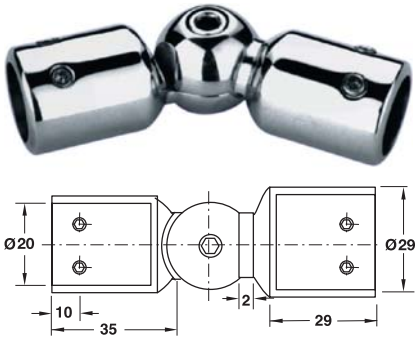

Material/finish วัสดุ/สี	Cat. No. รหัสสินค้า
Stainless steel polished (304) สแตนเลสสตีลเงา (304)	981.52.141

Packing: 1 pc.
บรรจุ: 1 ชิ้น



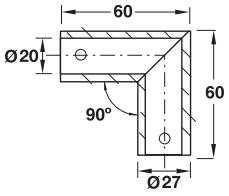

Material/finish วัสดุ/สี	Cat. No. รหัสสินค้า
Stainless steel polished (304) สแตนเลสสตีลเงา (304)	981.52.151

Packing: 1 pc.
บรรจุ: 1 ชิ้น



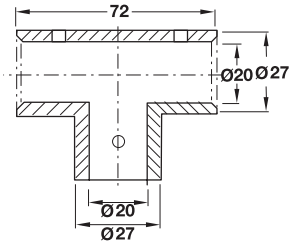

Material/finish วัสดุ/สี	Cat. No. รหัสสินค้า
Stainless steel polished (304) สแตนเลสสตีลเงา (304)	981.52.161

Packing: 1 pc.
บรรจุ: 1 ชิ้น



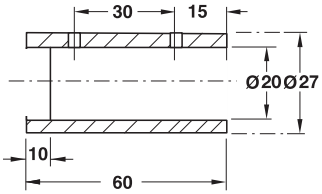

Material/finish วัสดุ/สี	Cat. No. รหัสสินค้า
Stainless steel polished (304) สแตนเลสสตีลเงา (304)	981.52.171

Packing: 1 pc.
บรรจุ: 1 ชิ้น



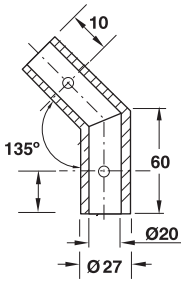

Material/finish วัสดุ/สี	Cat. No. รหัสสินค้า
Stainless steel polished (304) สแตนเลสสตีลเงา (304)	981.52.181

Packing: 1 pc.
บรรจุ: 1 ชิ้น

Shower rail
ราวบน



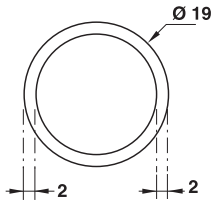

Material/finish วัสดุ/สี	Lenght ความยาว มม.	Cat. No. รหัสสินค้า
Stainless steel polished (304) สแตนเลสสตีลเงา (304)	1,000	981.52.191
	2000	981.52.291

Packing: 1 pc.
บรรจุ: 1 ชิ้น

We reserve the right to alter specifications without notice (HTH Architectural Hardware 2019).
เราขอสงวนการเปลี่ยนแปลงรายละเอียดโดยไม่ต้องแจ้งล่วงหน้า (อุปกรณ์สถาปัตยกรรม เอช.ที.เอช. 2562)

Shower room connectors
รางบนต่อตู้อาบน้ำ

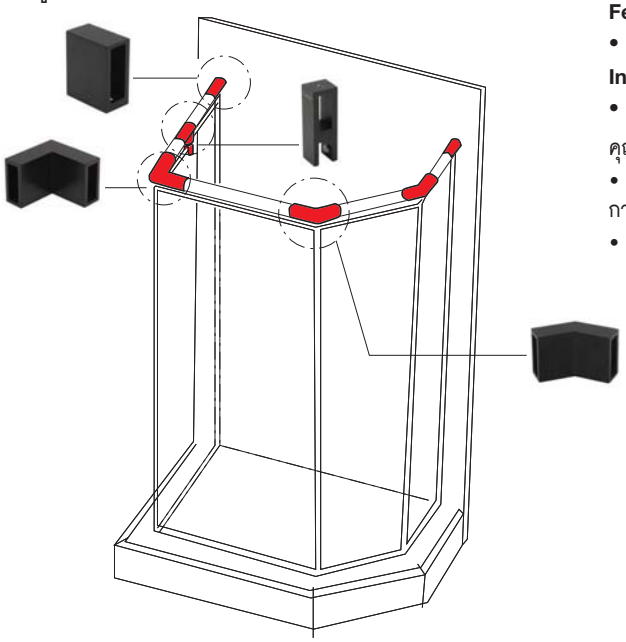

Features
- For glass thickness: 8–10 mm

Installation
- Clamp fixing with hexagon socket screws

คุณสมบัติ
- สำหรับกระจกหนา 8-10 มม.

การติดตั้ง
- ติดตั้งด้วยสกรูหกเหลี่ยม

Wall to rail connector
อุปกรณ์รางบนต่อตู้อาบน้ำ



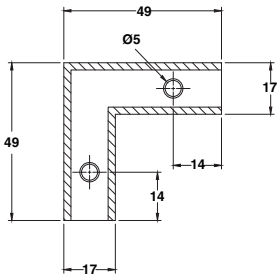

Material/finish วัสดุ/สี	Cat. No. รหัสสินค้า
Stainless steel matt สแตนเลสสตีลด้าน	981.52.909
Stainless steel polished สแตนเลสสตีลเงา	981.52.910
Stainless steel black matt สแตนเลสสีดำด้าน	981.52.966

Packing: 1 pc.
บรรจุ: 1 ชิ้น



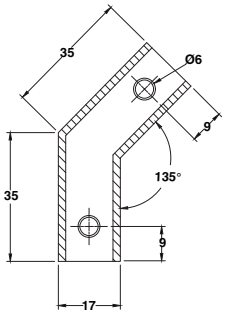

Material/finish วัสดุ/สี	Cat. No. รหัสสินค้า
Stainless steel matt สแตนเลสสตีลด้าน	981.52.911
Stainless steel polished สแตนเลสสตีลเงา	981.52.912
Stainless steel black matt สแตนเลสสีดำด้าน	981.52.967

Packing: 1 pc.
บรรจุ: 1 ชิ้น



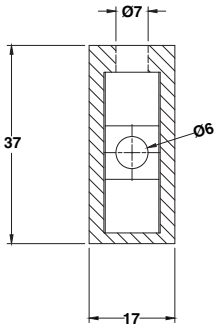

Material/finish วัสดุ/สี	Cat. No. รหัสสินค้า
Stainless steel matt สแตนเลสสตีลด้าน	981.52.903
Stainless steel polished สแตนเลสสตีลเงา	981.52.914
Stainless steel black matt สแตนเลสสีดำด้าน	981.52.968

Packing: 1 pc.
บรรจุ: 1 ชิ้น

We reserve the right to alter specifications without notice (HTH Architectural Hardware 2019).
บริษัทฯ ขอสงวนการเปลี่ยนแปลงรายละเอียดโดยไม่ได้มีการแจ้งล่วงหน้า (อุปกรณ์สถาปัตยกรรม 2562)

Wall to rail connector
อุปกรณ์รางบนต่อตู้อาบน้ำ



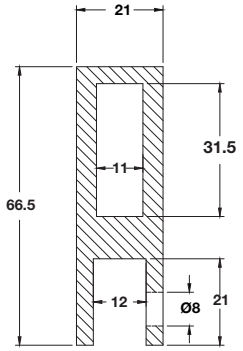

Material/finish วัสดุ/สี	Cat. No. รหัสสินค้า
Stainless steel matt สแตนเลสสตีลด้าน	981.52.915
Stainless steel polished สแตนเลสสตีลเงา	981.52.916
Stainless steel black matt สแตนเลสสีดำด้าน	981.52.969

Packing: 1 pc.
บรรจุ: 1 ชิ้น



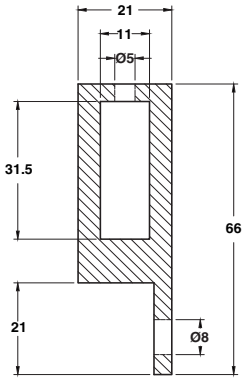

Material/finish วัสดุ/สี	Cat. No. รหัสสินค้า
Stainless steel matt สแตนเลสสตีลด้าน	981.52.917
Stainless steel polished สแตนเลสสตีลเงา	981.52.918
Stainless steel black matt สแตนเลสสีดำด้าน	981.52.970

Packing: 1 pc.
บรรจุ: 1 ชิ้น



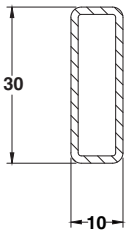

Material/finish วัสดุ/สี	Length ความยาว	Cat. No. รหัสสินค้า
Stainless steel matt สแตนเลสสตีลด้าน	1,000	981.52.907
	2,000	981.52.906
Stainless steel polished สแตนเลสสตีลเงา	1,000	981.52.919
	2,000	981.52.908
Stainless steel black matt สแตนเลสสีดำด้าน	1,000	981.52.964
	2,000	981.52.965

Packing: 1 pc.
บรรจุ: 1 ชิ้น

We reserve the right to alter specifications without notice (HTH Architectural Hardware 2019).
เรายังคงสงวนสิทธิ์ในการเปลี่ยนแปลงรายละเอียดโดยไม่ต้องแจ้งให้ทราบล่วงหน้า (อุปกรณ์สถาปัตยกรรม เฮช ทีเอช 2562)

Sliding door fitting BANIO 40 GF HAWA

อุปกรณ์บานเลื่อนกระจก BANIO 40 GF HAWA



Features

- For wall to wall installation
- For 1 sliding door with fix panel
- Suitable for tempered safety glass 8 or 10 mm
- Suspension with clamp shoe, no glass preparation required
- Soft and self closing mechanism on both sides

Technical data

- Max. door weight per leaf: 40 kg
- Max. door width per leaf: 800 mm
- Max. door height per leaf: 2,200 mm
- Max. fix panel width per leaf: 1,200 mm
- Max. fix panel height per leaf: 2,450 mm

คุณสมบัติ

- สำหรับติดตั้งผนังต่อผนัง
- สำหรับบานเลื่อนเดี่ยวพร้อมบานติดตาย
- เหมาะสำหรับกระจกนิรภัยหนา 8 หรือ 10 มม.
- แผ่นเพลทพร้อมตัวหนีบกระจก แบบไม่เจาะกระจก
- พร้อมระบบปิดแบบนุ่มนวล 2 ด้าน

ข้อมูลทางเทคนิค

- สามารถรับน้ำหนักได้สูงสุด 40 กก. ต่อหนึ่งบานประตู
- ความกว้างบานเลื่อนสูงสุด 800 มม.
- ความสูงบานเลื่อนสูงสุด 2,200 มม.
- ความกว้างบานติดตายสูงสุด 1,200 มม.
- ความสูงบานติดตายสูงสุด 2,450 มม.

Installation

การติดตั้ง

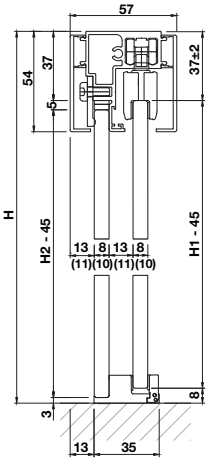

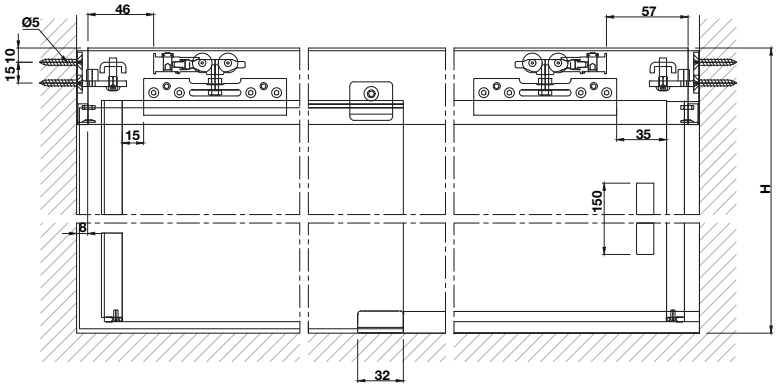

Top installation

การติดตั้งด้านบน

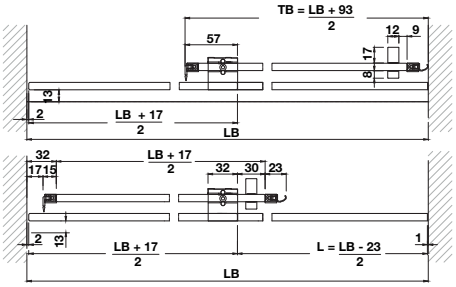

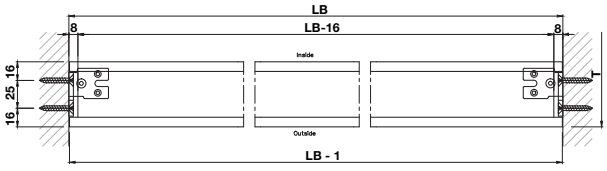

H = Opening Height
H1 = Sliding door height
H2 = Fixed panel height
LB = Opening width

H = ความสูงรวม
H1 = ความสูงบานเลื่อน
H2 = ความสูงบานติดตาย
LB = ความกว้างรวม

We reserve the right to alter specifications without notice (HTH Architectural Hardware 2019).
เราขอสงวนสิทธิ์ในการเปลี่ยนแปลงรายละเอียดโดยไม่ต้องแจ้งให้ทราบล่วงหน้า (อุปกรณ์สถาปัตยกรรม 2562)

Individual components อุปกรณ์แยกขาย		Material/finish วัสดุ/สี	Length mm ความยาว มม.	Cat. No. รหัสสินค้า
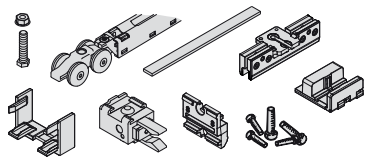	Running gear set with soft and self closing mechanism on both sides ชุดลูกล้อพร้อมระบบบิดแบบนุ่มนวลทั้ง 2 ด้าน	Aluminium chrome plated polished อะลูมิเนียม/สีโครมเงา	–	981.60.058
		Aluminium anodized อะลูมิเนียม/สีอโนไดซ์		981.60.048
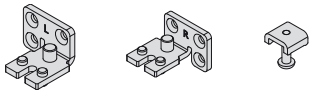	Mounting plate set ชุดเหล็กฉากยึดผนัง	–	–	981.60.351
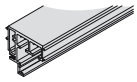	Running track รางบน	Aluminium anodized อะลูมิเนียม/สีอโนไดซ์	2,000	981.60.052
			3,000	981.60.051
			6,000	981.60.050
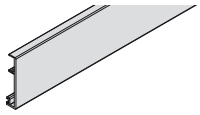	Cover plate for running track ฝาครอบรางบน	Aluminium chrome plated polished อะลูมิเนียม/สีโครมเงา	3,000	981.60.059
		Aluminium anodized อะลูมิเนียม/สีอโนไดซ์	2,000	981.60.055
			3,000	981.60.054
			6,000	981.60.053
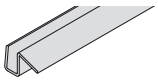	PVC seal for bottom panel ซีลยางใต้บานประตู	Plastic/transparent พลาสติก/สีใส	8	981.60.057
			10	981.60.056
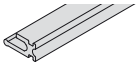	PVC seal for cover plate ซีลยางสำหรับฝาครอบราง	Plastic/transparent พลาสติก/สีใส	–	941.00.098
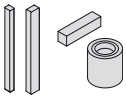	Handle set ชุดมือจับ	Aluminium chrome plated polished อะลูมิเนียม/สีโครมเงา	–	981.60.208
		Aluminium anodized อะลูมิเนียม/สีอโนไดซ์		981.60.209
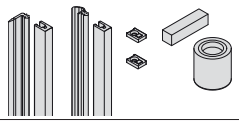	Seal profile set, side panel ชุดซีลสันบานประตู	Aluminium anodized อะลูมิเนียม/สีอโนไดซ์	8	981.60.830
			10	981.60.370

Order reference

Catalogue numbers refer to 1 pc. Please indicate the quantities when order individual parts. Order 2 cover plates for use with a running track.

ข้อแนะนำการสั่งซื้อ

สินค้าที่ระบุในแคตตาล็อคขายเป็นชิ้น กรุณาระบุจำนวนของสินค้าที่ต้องการสั่ง กรุณาสั่งฝาครอบรางบน 2 ชิ้น สำหรับใช้กับรางบน



We reserve the right to alter specifications without notice (HTH Architectural Hardware 2019).
เราขอสงวนสิทธิ์ในการเปลี่ยนแปลงรายละเอียดโดยไม่ต้องแจ้งให้ทราบล่วงหน้า (อุปกรณ์สถาปัตยกรรม 2562)

Glass door seal 180°
ซีลประตูกระจก แนว 180°



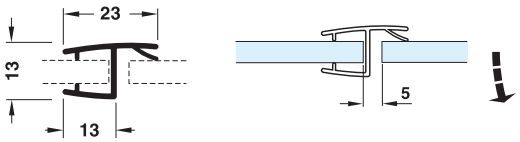

Features
- For 180° glass front
- For butting inset shower doors
- Protection against cold, draught and moisture

คุณสมบัติ
- สำหรับบานกระจกด้านหน้า แนวกระจก 180°
- ใช้ปิดรอยต่อระหว่างบานกระจก 2 บาน
- ป้องกันสภาพอากาศที่หนาวเย็นและความชื้น

For glass thickness mm สำหรับกระจกหนา มม.	Length mm ความยาว มม.	Colour สี	Cat. No. รหัสสินค้า
8–10	2,170	Clear สีใส	950.06.590
10–12	2,400	Clear สีใส	950.17.851
		Black สีดำ	950.17.853

Packing: 1 pc.
บรรจุ: 1 ชิ้น

Glass door seal 90°
ซีลประตูกระจก แนว 90°



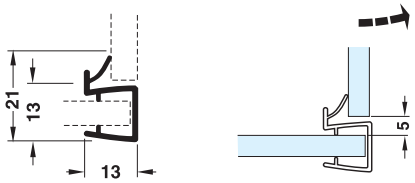

Features
- For 90° glass front
- For butting inset shower doors
- Protection against cold, draught and moisture

คุณสมบัติ
- สำหรับบานกระจกด้านหน้า แนวกระจก 90°
- ใช้ปิดรอยต่อระหว่างบานกระจก 2 บาน
- ป้องกันสภาพอากาศที่หนาวเย็นและความชื้น

For glass thickness mm สำหรับกระจกหนา มม.	Length mm ความยาว มม.	Colour สี	Cat. No. รหัสสินค้า
8–10	2,170	Clear สีใส	950.06.620
10–12	2,400	Clear สีใส	950.17.681
		Black สีดำ	950.17.863

Packing: 1 pc.
บรรจุ: 1 ชิ้น

We reserve the right to alter specifications without notice (HTH Architectural Hardware 2019).
บริษัทฯ ขอสงวนการเปลี่ยนแปลงรายละเอียดโดยมิได้มีการแจ้งล่วงหน้า (อุปกรณ์สถาปัตยกรรม 2562)

Glass door seal 135°
ซีลประตูกระจก แนว 135°



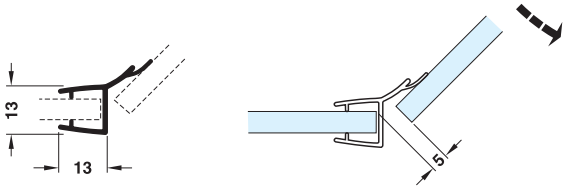

Features
- For 135° glass front
- Protection against cold, draught and moisture

คุณสมบัติ
- ใช้กับบานกระจกด้านหน้าแนวกระจก 135° เปิดออก
- ป้องกันสภาพอากาศที่หนาวเย็นและความชื้น

For glass thickness mm สำหรับกระจกหนา มม.	Length mm ความยาว มม.	Colour สี	Cat. No. รหัสสินค้า
8–10	2,170	Clear สีใส	950.06.710
10–12	2,400	Clear สีใส	950.17.861

Packing: 1 pc.
บรรจุ: 1 ชิ้น

Glass door seal
ซีลประตูกระจก



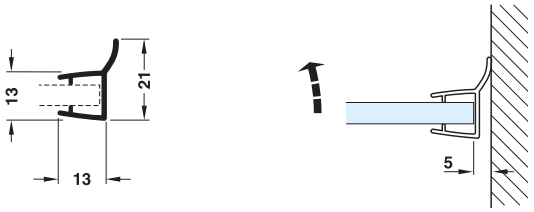

Features
- Glass to wall seal
- Protection against cold, draught and moisture

คุณสมบัติ
- ใช้ปิดรอยต่อระหว่างบานกระจกและผนัง
- ป้องกันสภาพอากาศที่หนาวเย็นและความชื้น

For glass thickness mm สำหรับกระจกหนา มม.	Length mm ความยาว มม.	Colour สี	Cat. No. รหัสสินค้า
8–10	2,170	Clear สีใส	950.06.650
10–12	2,400	Clear สีใส	950.17.871
		Black สีดำ	950.17.873

Packing: 1 pc.
บรรจุ: 1 ชิ้น

We reserve the right to alter specifications without notice (HTH Architectural Hardware 2019).
บริษัทฯ ขอสงวนการเปลี่ยนแปลงรายละเอียดโดยไม่ต้องแจ้งให้ทราบล่วงหน้า (อุปกรณ์สถาปัตยกรรม 2562)

Glass door seal
ซีลประตูกระจก

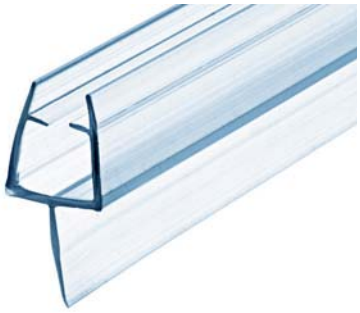

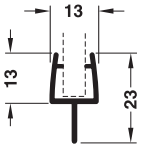

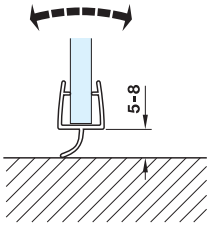

Features
- Glass to floor seal
- Protection against cold, draught and moisture

คุณสมบัติ
- ใช้ปิดรอยต่อระหว่างบานกระจกและพื้น
- ป้องกันสภาพอากาศที่หนาวเย็นและความชื้น

For glass thickness mm สำหรับกระจกหนา มม.	Length mm ความยาว มม.	Colour สี	Cat. No. รหัสสินค้า
8–10	2,170	Clear สีใส	950.06.680
10–12	2,400	Clear สีใส	950.17.691
		Black สีดำ	950.17.693

Packing: 1 pc.
บรรจุ: 1 ชิ้น

Magnet glass door seal 90°
ซีลแม่เหล็กประตูกระจก มุม 90°



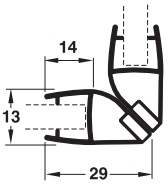

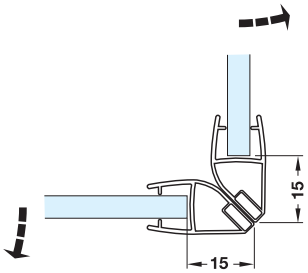

Features
- With magnet for holding in closed position
- For butting inset shower doors
- Protection against cold, draught and moisture

คุณสมบัติ
- พร้อมแม่เหล็กดูดระหว่างซีลขณะปิดประตู
- ใช้ปิดรอยต่อระหว่างกระจก 2 บาน
- ป้องกันสภาพอากาศที่หนาวเย็นและความชื้น

For glass thickness mm สำหรับกระจกหนา มม.	Length mm ความยาว มม.	Colour สี	Cat. No. รหัสสินค้า
8–10	2,170	Clear สีใส	950.06.520
10–12	2,400	Clear สีใส	950.17.881
		Black สีดำ	950.17.883

Packing: 1 pc.
บรรจุ: 1 ชิ้น

We reserve the right to alter specifications without notice (HTH Architectural Hardware 2019).
บริษัทฯ ขอสงวนการเปลี่ยนแปลงรายละเอียดได้โดยมิต้องแจ้งให้ทราบล่วงหน้า (อุปกรณ์สถาปัตยกรรม 2562)

Magnet glass door seal 135°

ซีลแม่เหล็กประตูกระจก มุม 135°



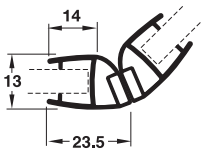

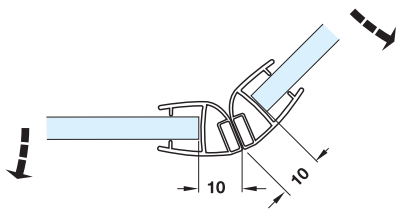

Features

- With magnet for holding in closed position
- For butting inset shower doors
- Protection against cold, draught and moisture

คุณสมบัติ

- พร้อมแม่เหล็กดูดระหว่างซีลขณะปิดประตู
- ใช้ปิดรอยต่อระหว่างกระจก 2 บาน
- ป้องกันสภาพอากาศที่หนาวเย็นและความชื้น

For glass thickness mm สำหรับกระจกหนา มม.	Length mm ความยาว มม.	Colour สี	Cat. No. รหัสสินค้า
8–10	2,000	Clear สีใส	950.06.540
10–12	2,400	Clear สีใส	950.17.844

Packing: 1 pc.
บรรจุ: 1 ชิ้น

Magnet glass door seal 180°

ซีลแม่เหล็กประตูกระจก มุม 180°



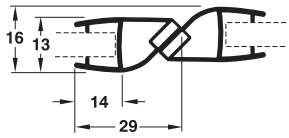

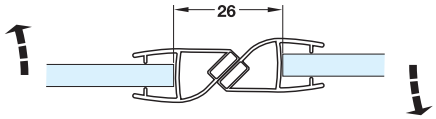

Features

- With magnet for holding in closed position
- For butting inset shower doors
- Protection against cold, draught and moisture

คุณสมบัติ

- พร้อมแม่เหล็กดูดระหว่างซีลขณะปิดประตู
- ใช้ปิดรอยต่อระหว่างกระจก 2 บาน
- ป้องกันสภาพอากาศที่หนาวเย็นและความชื้น

For glass thickness mm สำหรับกระจกหนา มม.	Length mm ความยาว มม.	Colour สี	Cat. No. รหัสสินค้า
8–10	2,000	Clear สีใส	950.06.500
10–12	2,400	Clear สีใส	950.17.891

Packing: 1 pc.
บรรจุ: 1 ชิ้น

We reserve the right to alter specifications without notice (HTH Architectural Hardware 2019).
บริษัทฯ ขอสงวนการเปลี่ยนแปลงรายละเอียดโดยมิได้มีการแจ้งล่วงหน้า (อุปกรณ์ฮาร์ดแวร์ 2562)

Glass door seal
ซีลประตูกระจก



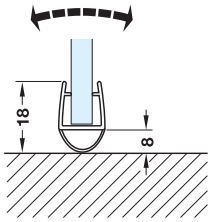

Features
- Soft PVC
- For butting inset shower doors
- Protection against cold, draught and moisture

คุณสมบัติ
- ซอฟท์พีวีซี
- ใช้ปิดระยะห่างระหว่างบานกระจกและพื้น
- ป้องกันสภาพอากาศที่หนาวเย็นและความชื้น

For glass thickness mm สำหรับกระจกหนา มม.	Length mm ความยาว มม.	Colour สี	Cat. No. รหัสสินค้า
8–10	2,170	Clear สีใส	950.17.600
10–12	2,400	Clear สีใส	950.17.814
		Black สีดำ	950.17.813

Packing: 1 pc.
บรรจุ: 1 ชิ้น



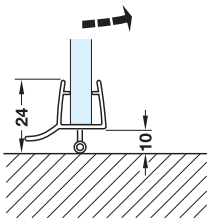

Features
- Soft PVC
- For butting inset shower doors
- Protection against cold, draught and moisture

คุณสมบัติ
- ซอฟท์พีวีซี
- ใช้ปิดระยะห่างระหว่างบานกระจกและพื้น
- ป้องกันสภาพอากาศที่หนาวเย็นและความชื้น

For glass thickness mm สำหรับกระจกหนา มม.	Length mm ความยาว มม.	Colour สี	Cat. No. รหัสสินค้า
8–10	2,170	Clear สีใส	950.17.610
10–12	2,400	Clear สีใส	950.17.611
		Black สีดำ	950.17.613

Packing: 1 pc.
บรรจุ: 1 ชิ้น

We reserve the right to alter specifications without notice (HTH Architectural Hardware 2019).
บริษัทฯ ขอสงวนการเปลี่ยนแปลงรายละเอียดได้โดยมิต้องแจ้งล่วงหน้า (อุปกรณ์สถาปัตยกรรม 2562)

Glass door seal
ซีลประตูกระจก



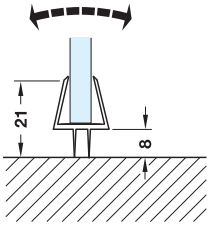

Features
- Soft PVC, for butting inset shower doors
- Protection against cold, draught and moisture

คุณสมบัติ
- ซอฟท์พีวีซี ใช้ปิดระยะห่างระหว่างบานกระจกและพื้น
- ป้องกันสภาพอากาศที่หนาวเย็นและความชื้น

For glass thickness mm สำหรับกระจกหนา มม.	Length mm ความยาว มม.	Colour สี	Cat. No. รหัสสินค้า
8–10	2,170	Clear สีใส	950.17.640
10–12	2,400	Clear สีใส	950.17.641
		Black สีดำ	950.17.643

Packing: 1 pc.
บรรจุ: 1 ชิ้น



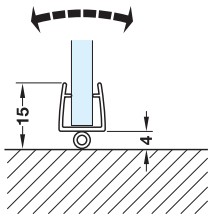

Features
- Soft PVC, for butting inset shower doors
- Protection against cold, draught and moisture

คุณสมบัติ
- ซอฟท์พีวีซี ใช้ปิดระยะห่างระหว่างบานกระจกและพื้น
- ป้องกันสภาพอากาศที่หนาวเย็นและความชื้น

For glass thickness mm สำหรับกระจกหนา มม.	Length mm ความยาว มม.	Colour สี	Cat. No. รหัสสินค้า
8–10	2,170	Clear สีใส	950.17.630
10–12	2,400	Clear สีใส	950.17.631
		Black สีดำ	950.17.633

Packing: 1 pc.
บรรจุ: 1 ชิ้น



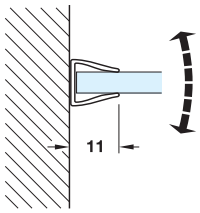

Features
- Soft PVC, for butting inset shower doors
- Protection against cold, draught and moisture

คุณสมบัติ
- ซอฟท์พีวีซี ใช้ปิดระยะห่างระหว่างบานกระจกและพื้น
- ป้องกันสภาพอากาศที่หนาวเย็นและความชื้น

For glass thickness mm สำหรับกระจกหนา มม.	Length mm ความยาว มม.	Colour สี	Cat. No. รหัสสินค้า
8–10	2,170	Clear สีใส	950.17.620
10–12	2,400	Clear สีใส	950.17.621

Packing: 1 pc.
บรรจุ: 1 ชิ้น

We reserve the right to alter specifications without notice (HTH Architectural Hardware 2019).
บริษัทฯ ขอสงวนสิทธิ์ในการเปลี่ยนแปลงรายละเอียดโดยมิต้องแจ้งล่วงหน้า (อุปกรณ์สถาปัตยกรรม 2562)

Pull handle set
ชุดมือจับดึง

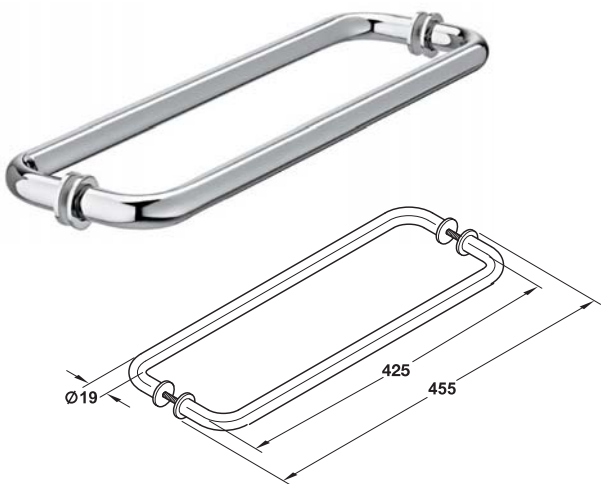

Features
- For glass thickness 8 - 13 mm

Technical data
- Drilling hole Ø12 mm

คุณสมบัติ
- สำหรับกระจกหนา 8 - 13 มม.

ข้อมูลทางเทคนิค
- รูเจาะที่กระจก Ø12 มม.

Material/finish วัสดุ/สี	Cat. No. รหัสสินค้า
Brass chrome plated polished ทองเหลือง/สีโครมเงา	981.53.292

Packing: 1 set
บรรจุ: 1 ชุด

Pull handle with knob
ชุดมือดึงพร้อมปุ่มจับ

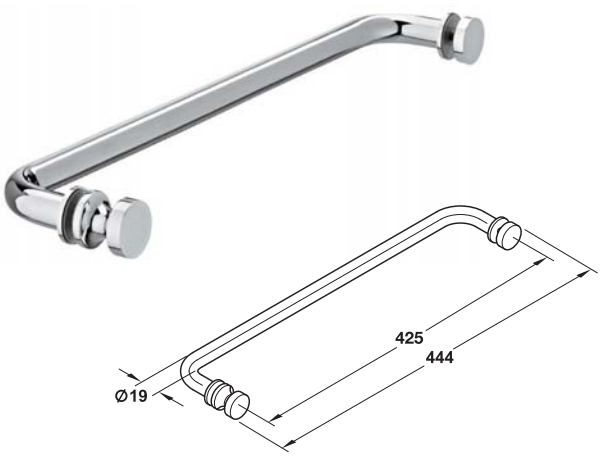

Features
- For glass thickness 8 - 13 mm

Technical data
- Drilling hole Ø12 mm

คุณสมบัติ
- สำหรับกระจกหนา 8 - 13 มม.

ข้อมูลทางเทคนิค
- รูเจาะที่กระจก Ø12 มม.

Material/finish วัสดุ/สี	Cat. No. รหัสสินค้า
Brass chrome plated polished ทองเหลือง/สีโครมเงา	981.53.282

Packing: 1 set
บรรจุ: 1 ชุด

We reserve the right to alter specifications without notice (HTH Architectural Hardware 2019).
บริษัทฯ ขอสงวนการเปลี่ยนแปลงรายละเอียดโดยมิได้มีการแจ้งล่วงหน้า (อุปกรณ์ฮาร์ดแวร์ 2562)

Pull handle set
ชุดมือจับดึง

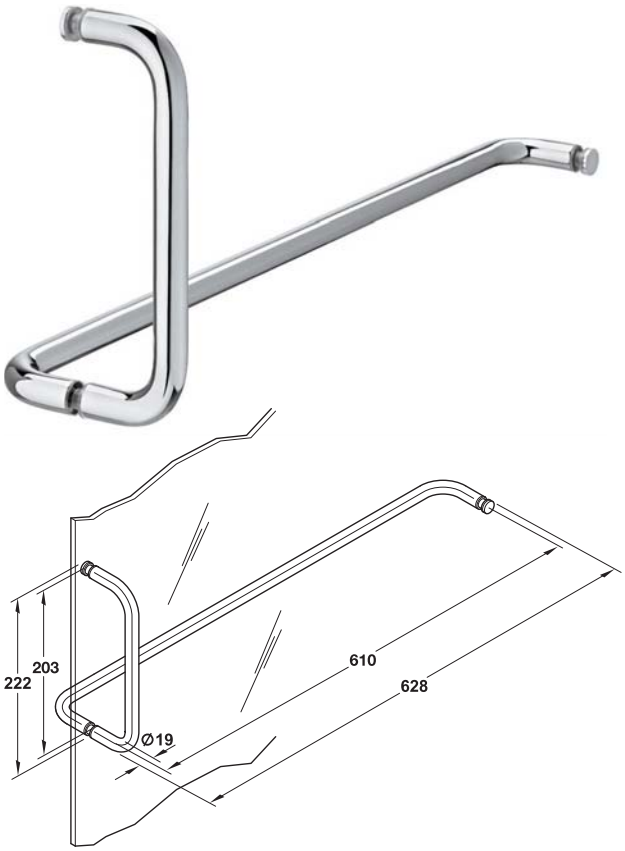



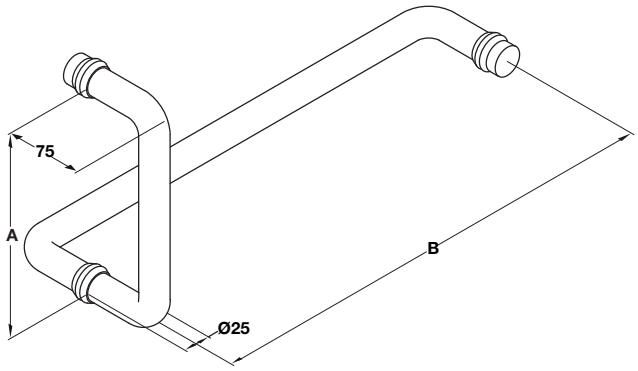

Features
- For glass thickness 8–13 mm

Technical data
- Drilling hole: Ø12 mm

คุณสมบัติ
- สำหรับกระจกหนา 8-13 มม.

ข้อมูลทางเทคนิค
- รูเจาะที่กระจก Ø12 มม.

Material/finish วัสดุ/สี	Cat. No. รหัสสินค้า
Brass chrome plated polished ทองเหลือง/สีโครมเงา	981.53.302

Packing: 1 set
บรรจุ: 1 ชุด

Features
- For glass thickness 8–13 mm
- Screw M8

Technical data
- Drilling hole: Ø12 mm

คุณสมบัติ
- สำหรับกระจกหนา 8-13 มม.
- สกรูเกลียว M8

ข้อมูลทางเทคนิค
- รูเจาะที่กระจก Ø12 มม.

Material วัสดุ	Dim. A mm ขนาด A มม.	Dim. B mm ขนาด B มม.	Polished สีเงา	Black matt สีดำด้าน
Stainless steel สแตนเลส สตีล	200	450	903.01.990	981.52.951
	300	500	903.01.991	981.52.952
	450	550	903.01.992	981.52.953

Packing: 1 set
บรรจุ: 1 ชุด

8

We reserve the right to alter specifications without notice (HTH Architectural Hardware 2019 - IPI).
บริษัทฯ ขอสงวนการเปลี่ยนแปลงรายละเอียดโดยมิได้มีการแจ้งล่วงหน้า (อุปกรณ์ฮาร์ดแวร์ 2562 - IPI)

IPI 19.061

Pull handle set
ชุดมือจับดึง

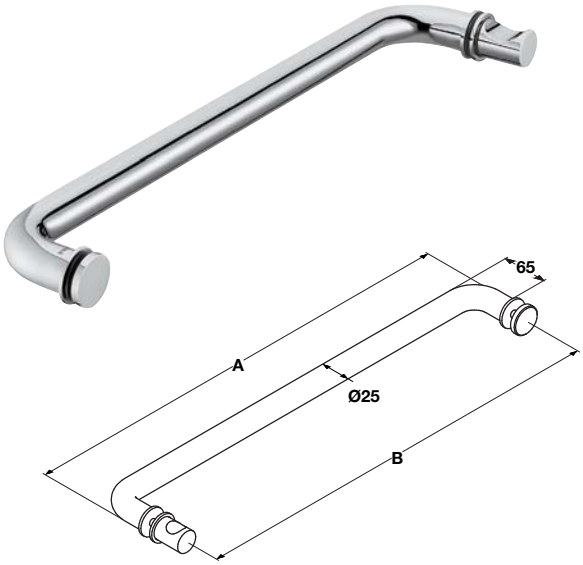

Features
- For glass thickness 8–13 mm
- Screw M8

Technical data
- Drilling hole: Ø12 mm

คุณสมบัติ
- สำหรับกระจกหนา 8–13 มม.
- สกรูเกลียว M8

ข้อมูลทางเทคนิค
- รูเจาะที่กระจก Ø12 มม.

Material วัสดุ	Dim. A mm ขนาด A มม.	Dim. B mm ขนาด B มม.	Polished สีเงา	Black matt สีดำด้าน
Stainless steel สแตนเลสสตีล	475	450	981.52.103	981.52.954
	525	500	981.52.104	981.52.955
	575	550	981.52.105	981.52.956

Packing: 1 set
บรรจุ: 1 ชุด

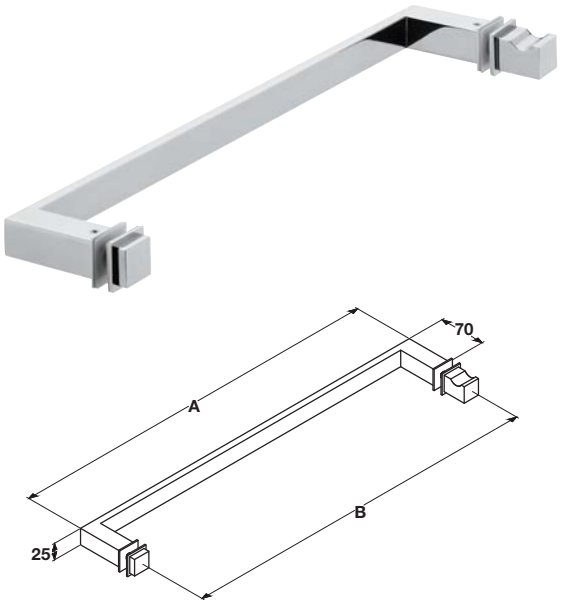

Features
- For glass thickness 8–13 mm
- Screw M8

Technical data
- Drilling hole: Ø12 mm

คุณสมบัติ
- สำหรับกระจกหนา 8–13 มม.
- สกรูเกลียว M8

ข้อมูลทางเทคนิค
- รูเจาะที่กระจก Ø12 มม.

Material วัสดุ	Dim. A mm ขนาด A มม.	Dim. B mm ขนาด B มม.	Polished สีเงา	Graphite black สีดำด้าน
Stainless steel สแตนเลสสตีล	475	450	981.77.000	981.77.008
	525	500	981.77.001	981.77.009
	575	550	981.77.002	981.77.010

Packing: 1 set
บรรจุ: 1 ชุด

We reserve the right to alter specifications without notice (HTH Architectural Hardware 2019 - IPI).
บริษัทฯ ขอสงวนการเปลี่ยนแปลงรายละเอียดได้โดยไม่ต้องแจ้งให้ทราบล่วงหน้า (อุปกรณ์สถาปัตยกรรม 2562 - IPI)

Pull handle set
ชุดมือจับดึง

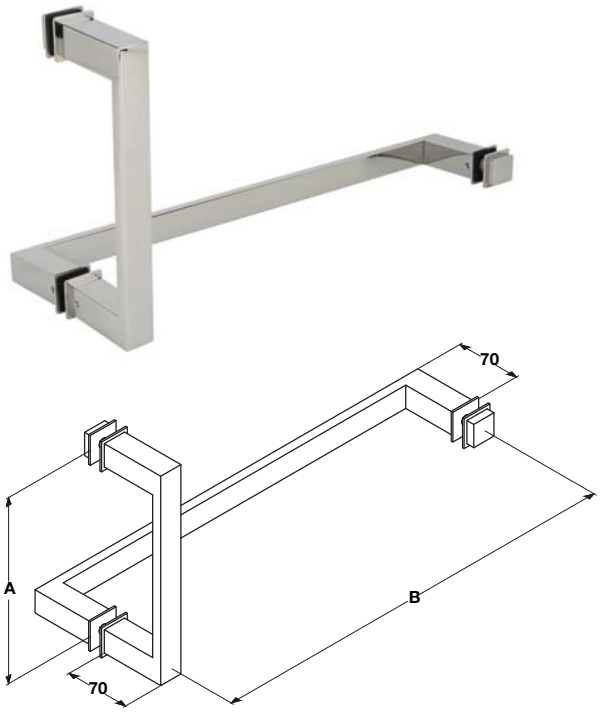

Features
- For glass thickness 8–13 mm
- Screw M8

Technical data
- Drilling hole: Ø12 mm

คุณสมบัติ
- สำหรับกระจกหนา 8-13 มม.
- สกรูเกลียว M8

ข้อมูลทางเทคนิค
- รูเจาะที่กระจก Ø12 มม.

Material วัสดุ	Dim. A mm ขนาด A มม.	Dim. B mm ขนาด B มม.	Polished สีเงา	Graphite black สีดำด้าน
Stainless steel สแตนเลสสตีล	200	450	981.77.003	981.77.011
	300	500	981.77.004	981.77.012
	450	550	981.77.005	981.77.013

Packing: 1 set
บรรจุ: 1 ชุด

Back to back knob set
ปุ่มจับประตูห้องอาบน้ำ



Features
- For glass thickness 8–13 mm
- Drilling hole: Ø12 mm

คุณสมบัติ
- สำหรับบานกระจกหนา 8-13 มม.
- รูเจาะที่กระจก Ø12 มม.

Material วัสดุ	Polished สีเงา	Black matt สีดำด้าน
Stainless steel สแตนเลสสตีล	981.52.109	981.52.119

Packing: 1 set
บรรจุ: 1 ชุด

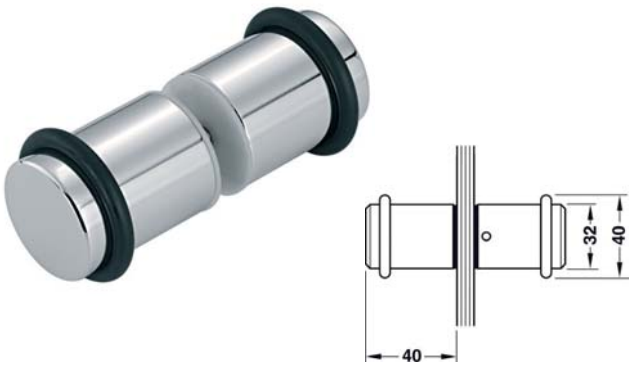

Features
- For glass thickness 8 - 13 mm
- With rubber ring
- Drilling hole: Ø12 mm

คุณสมบัติ
- สำหรับบานกระจกหนา 8 - 13 มม.
- พร้อมแหวนยาง
- รูเจาะที่กระจก Ø12 มม.

Material/finish วัสดุ/สี	Cat. No. รหัสสินค้า
Brass chrome plated polished ทองเหลือง/สีโครมเงา	981.10.010

Packing: 1 set
บรรจุ: 1 ชุด

We reserve the right to alter specifications without notice (HTH Architectural Hardware 2019 - IPI).
เรายังคงสงวนการเปลี่ยนแปลงรายละเอียดโดยไม่ต้องแจ้งให้ทราบล่วงหน้า (อุปกรณ์สถาปัตยกรรม 2562 - IPI)

Pull handle set
ชุดมือจับดึง



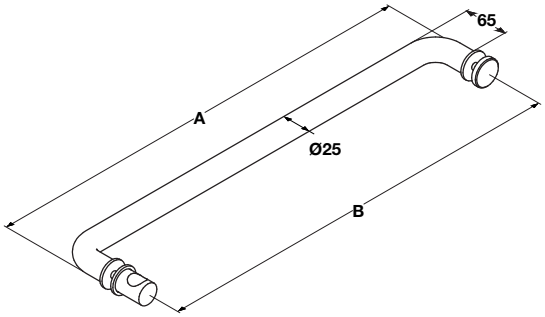

Features
- For glass thickness 8–13 mm
- Screw M8

Technical data
- Drilling hole: Ø12 mm

คุณสมบัติ
- สำหรับกระจกหนา 8–13 มม.
- สกรูเกลียว M8

ข้อมูลทางเทคนิค
- รูเจาะที่กระจก Ø12 มม.

Material/finish วัสดุ/สี	Dim. A mm ขนาด A มม.	Dim. B mm ขนาด B มม.	Cat. No. รหัสสินค้า
Stainless steel polished สแตนเลสสตีลสีเงา	475	450	903.03.601
	525	500	903.03.603
	575	550	903.03.605

Packing: 1 set
บรรจุ: 1 ชุด



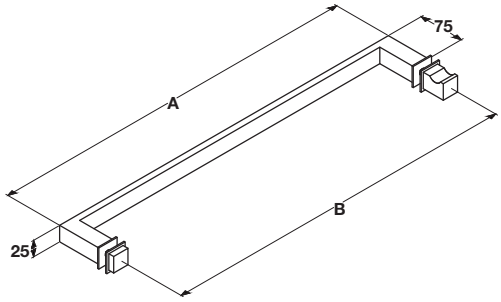

Features
- For glass thickness 8–13 mm
- Screw M8

Technical data
- Drilling hole: Ø12 mm

คุณสมบัติ
- สำหรับกระจกหนา 8–13 มม.
- สกรูเกลียว M8

ข้อมูลทางเทคนิค
- รูเจาะที่กระจก Ø12 มม.

Material/finish วัสดุ/สี	Dim. A mm ขนาด A มม.	Dim. B mm ขนาด B มม.	Cat. No. รหัสสินค้า
Stainless steel สแตนเลสสตีล	475	450	981.52.630
	525	500	981.52.947
	575	550	981.52.948

Packing: 1 set
บรรจุ: 1 ชุด

We reserve the right to alter specifications without notice (HTH Architectural Hardware 2019 - IPI).
บริษัทฯ ขอสงวนการเปลี่ยนแปลงรายละเอียดโดยไม่ต้องแจ้งล่วงหน้า (อุปกรณ์สถาปัตย์ ปี 2562 - IPI)


INTENTIONAL BLANK PAGE

Back to back knob set
ปุ่มจับประตูห้องอาบน้ำ

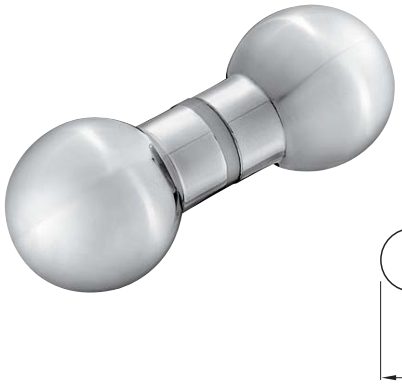

Features
- For glass thickness 6-10 mm
- Drilling hole: Ø7 mm

คุณสมบัติ
- สำหรับบานกระจกหนา 6-10 มม.
- รูเจาะที่กระจก Ø7 มม.

Material/finish วัสดุ/สี	Cat. No. รหัสสินค้า
Brass chrome plated polished ทองเหลือง/สีโครมเงา	981.10.028

Packing: 1 set
บรรจุ: 1 ชุด

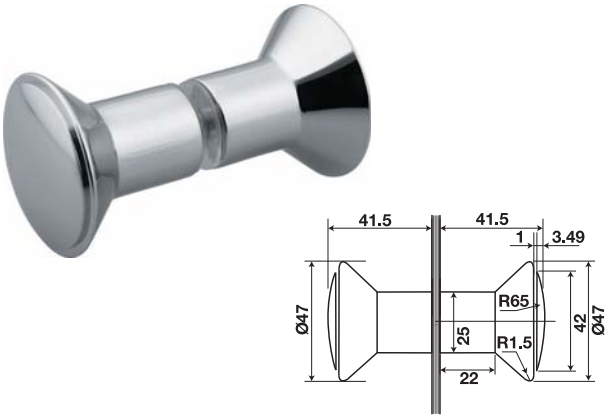

Features
- For glass thickness 8-12 mm
- Drilling hole: Ø12 mm

คุณสมบัติ
- สำหรับบานกระจกหนา 8-12 มม.
- รูเจาะที่กระจก Ø12 มม.

Material/finish วัสดุ/สี	Cat. No. รหัสสินค้า
Brass chrome plated polished ทองเหลือง/สีโครมเงา	981.52.382

Packing: 1 set
บรรจุ: 1 ชุด



Features
- For glass thickness 6-10 mm
- Drilling hole: Ø7 mm

คุณสมบัติ
- สำหรับบานกระจกหนา 6-10 มม.
- รูเจาะที่กระจก Ø7 มม.

Material/finish วัสดุ/สี	Cat. No. รหัสสินค้า
Brass chrome plated polished ทองเหลือง/สีโครมเงา	981.10.038

Packing: 1 set
บรรจุ: 1 ชุด

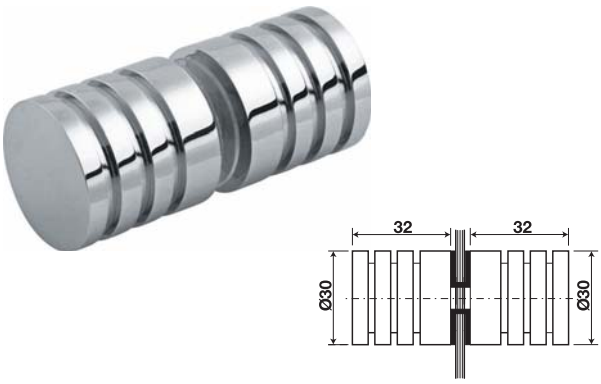

Features
- For glass thickness 8-12 mm
- Drilling hole: Ø12 mm

คุณสมบัติ
- สำหรับบานกระจกหนา 8-12 มม.
- รูเจาะที่กระจก Ø12 มม.

Material/finish วัสดุ/สี	Cat. No. รหัสสินค้า
Brass chrome plated polished ทองเหลือง/สีโครมเงา	981.52.372

Packing: 1 set
บรรจุ: 1 ชุด

We reserve the right to alter specifications without notice (HTH Architectural Hardware 2019).
บริษัทฯ ขอสงวนการเปลี่ยนแปลงรายละเอียดโดยไม่ต้องแจ้งให้ทราบล่วงหน้า (อุปกรณ์สถาปัตยกรรม 2562)

Back to back knob set
ปุ่มจับประตูห้องอาบน้ำ



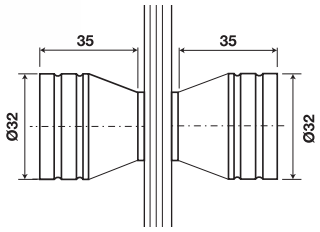

Features
- For glass thickness 8-12 mm
- Drilling hole: Ø12 mm

คุณสมบัติ
- สำหรับบานกระจกหนา 8-12 มม.
- รูเจาะที่กระจก Ø12 มม.

Material/finish วัสดุ/สี	Cat. No. รหัสสินค้า
Brass chrome plated polished ทองเหลือง/สีโครมเงา	981.52.392

Packing: 1 set
บรรจุ: 1 ชุด



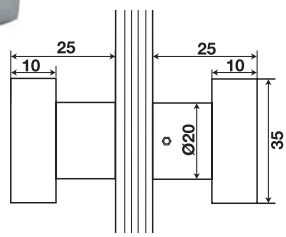

Features
- For glass thickness 8-12 mm
- Drilling hole: Ø12 mm

คุณสมบัติ
- สำหรับบานกระจกหนา 8-12 มม.
- รูเจาะที่กระจก Ø12 มม.

Material/finish วัสดุ/สี	Cat. No. รหัสสินค้า
Brass chrome plated polished ทองเหลือง/สีโครมเงา	981.52.414

Packing: 1 set
บรรจุ: 1 ชุด



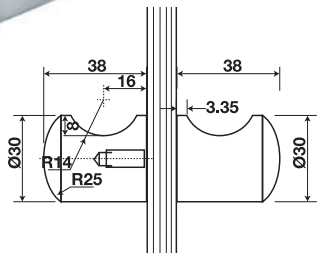

Features
- For glass thickness 8-12 mm
- Drilling hole: Ø12 mm

คุณสมบัติ
- สำหรับบานกระจกหนา 8-12 มม.
- รูเจาะที่กระจก Ø12 มม.

Material/finish วัสดุ/สี	Cat. No. รหัสสินค้า
Brass chrome plated polished ทองเหลือง/สีโครมเงา	981.52.402

Packing: 1 set
บรรจุ: 1 ชุด



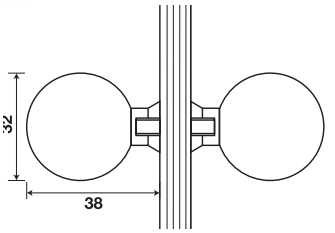

Features
- For glass thickness 8-12 mm
- Drilling hole: Ø12 mm

คุณสมบัติ
- สำหรับบานกระจกหนา 8-12 มม.
- รูเจาะที่กระจก Ø12 มม.

Material/finish วัสดุ/สี	Cat. No. รหัสสินค้า
Brass chrome plated polished ทองเหลือง/สีโครมเงา	981.52.832

Packing: 1 set
บรรจุ: 1 ชุด

We reserve the right to alter specifications without notice (HTH Architectural Hardware 2019).
บริษัทฯ ขอสงวนการเปลี่ยนแปลงรายละเอียดโดยไม่ต้องแจ้งให้ทราบล่วงหน้า (อุปกรณ์สถาปัตยกรรม 2562)

Back to back knob set
ปุ่มจับประตูห้องอาบน้ำ



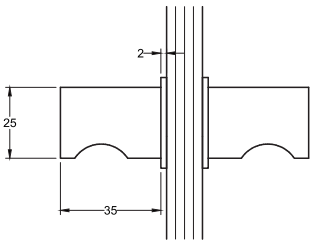

Features
- For glass thickness 8–13 mm
- Drilling hole: Ø12 mm

คุณสมบัติ
- สำหรับบานกระจกหนา 8-13 มม.
- รูเจาะที่กระจก Ø12 มม.

Material วัสดุ	Polished สีเงา	Graphite black สีดำด้าน
Stainless steel สแตนเลสสตีล	981.77.006	981.77.014

Packing: 1 set
บรรจุ: 1 ชุด



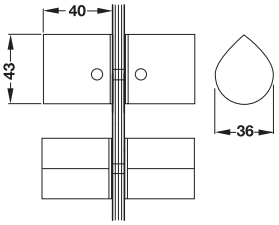

Features
- For glass thickness 8–12 mm
- For wood thickness 30–50 mm
- Drilling hole: Ø10 mm

คุณสมบัติ
- สำหรับบานกระจกหนา 8-12 มม.
- สำหรับบานไม้หนา 30-50 มม.
- รูเจาะที่กระจก Ø10 มม.

Material/finish วัสดุ/สี	Cat. No. รหัสสินค้า
Stainless steel matt สแตนเลสสตีลด้าน	981.12.000

Packing: 1 set
บรรจุ: 1 ชุด



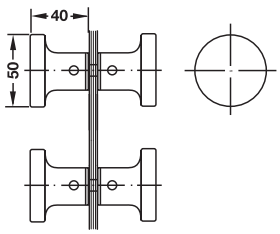

Features
- For glass thickness 8–10 mm
- For wood thickness 30–50 mm
- Drilling hole: Ø10 mm

คุณสมบัติ
- สำหรับบานกระจกหนา 8-10 มม.
- สำหรับบานไม้หนา 30-50 มม.
- รูเจาะที่กระจก Ø10 มม.

Material/finish วัสดุ/สี	Cat. No. รหัสสินค้า
Stainless steel matt สแตนเลสสตีลด้าน	981.12.020

Packing: 1 set
บรรจุ: 1 ชุด



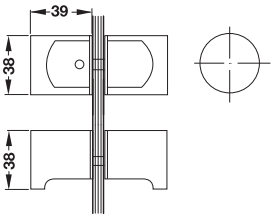

Features
- For glass thickness 8–10 mm
- For wood thickness 30v50 mm
- Drilling hole: Ø10 mm

คุณสมบัติ
- สำหรับบานกระจกหนา 8-10 มม.
- สำหรับบานไม้หนา 30-50 มม.
- รูเจาะที่กระจก Ø10 มม.

Material/finish วัสดุ/สี	Cat. No. รหัสสินค้า
Stainless steel matt สแตนเลสสตีลด้าน	981.12.010

Packing: 1 set
บรรจุ: 1 ชุด

We reserve the right to alter specifications without notice (HTH Architectural Hardware 2019 - IPI).
บริษัทฯ ขอสงวนการเปลี่ยนแปลงรายละเอียดได้โดยไม่ต้องแจ้งล่วงหน้า (อุปกรณ์สถาปัตยกรรม 2562 - IPI)

Glass door lock
อุปกรณ์ล็อคกระจกสำหรับห้องน้ำ



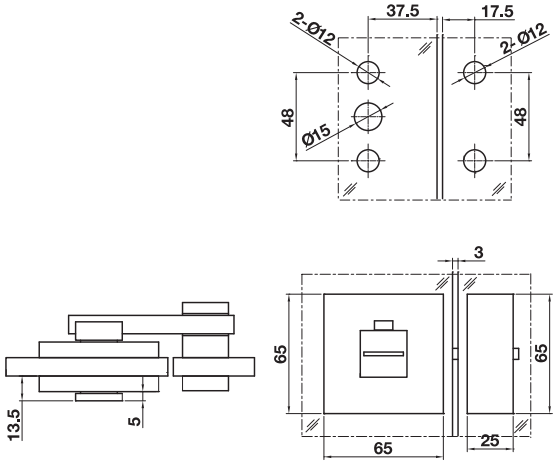

Features
- For glass shower swing doors
- For glass thickness 8-12 mm
- With lock indicator green/red and inward opening

คุณสมบัติ
- สำหรับบานเปิดสองทาง
- สำหรับกระจกหนา 8-12 มม.
- สำหรับล็อคพร้อมสัญลักษณ์เขียว/แดง

Material/finish วัสดุ/สี	Cat. No. รหัสสินค้า
Brass chrome plated polished ทองเหลือง/สีโครมเงา	981.52.816

Packing: 1 set
บรรจุ: 1 ชุด

Wooden and glass door indicator lock
อุปกรณ์ล็อคห้องน้ำสำหรับบานไม้และบานกระจก



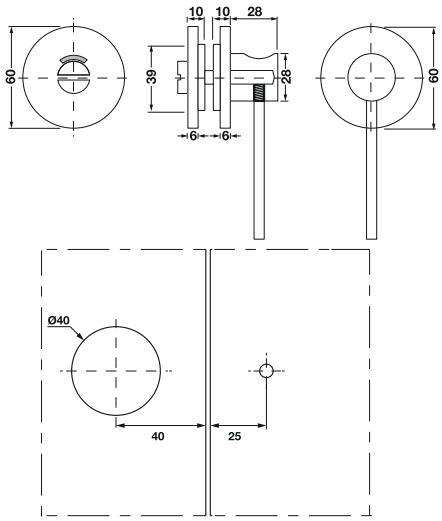

Features
- For swing doors
- For timber or glass door: For glass thickness 8 - 15 mm, for timber door thickness 35 - 45 / 46 - 55 mm
- With lock indicator green/red

คุณสมบัติ
- สำหรับบานเปิดสองทาง
- สำหรับบานไม้หรือบานกระจก: สำหรับบานกระจกหนา 8 - 15 มม. สำหรับบานไม้หนา 35 - 45 / 46 - 55 มม.
- สำหรับล็อคพร้อมสัญลักษณ์เขียว/แดง

Door type ประเภทประตู	Thickness mm ความหนาบาน มม.	Material วัสดุ	Cat. No. รหัสสินค้า
Glass กระจก	8-15	Stainless steel matt สแตนเลสด้าน	981.12.040
		Stainless steel polished สแตนเลสสตีลเงา	981.12.041
Timber บานไม้	35-45	Stainless steel matt สแตนเลสด้าน	981.12.060
		Stainless steel polished สแตนเลสสตีลเงา	981.12.061
	46-55	Stainless steel matt สแตนเลสด้าน	981.12.070
		Stainless steel polished สแตนเลสสตีลเงา	981.12.071

Packing: 1 set
บรรจุ: 1 ชุด

We reserve the right to alter specifications without notice (HTH Architectural Hardware 2019).
บริษัทฯ ขอสงวนการเปลี่ยนแปลงรายละเอียดโดยไม่ต้องแจ้งให้ทราบล่วงหน้า (อุปกรณ์สถาปัตยกรรม 2562)

Glass door lock with thumbturn
ชุดกลอนล็อคประตูกระจกพร้อมปุ่มหมุน



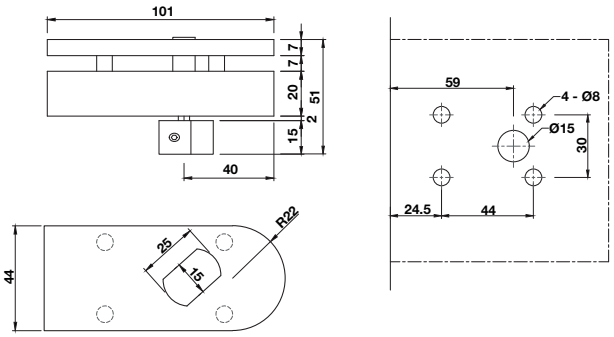

Features
- For glass thickness 8–10 mm
- For glass door in/outward opening
- Concealed clamp fixing with hexagon socket screws
- With emergency indicator red/green

Supplied with
1 Glass door lock with thumbturn
1 Striking plate with fixing material
1 Plastic box
2 Additional glass gaskets
1 Allen key SW2.5

คุณสมบัติ
- สำหรับกระจกหนา 8-10 มม.
- สำหรับประตูกระจกเปิดเข้า-ออก
- ตัวหนีบซ่อนยึดติดกับสกรูหกเหลี่ยม
- มีช่องเปิดฉุกเฉิน พร้อมสัญลักษณ์ แดง/เขียว

ประกอบด้วย

กลอนล็อคประตูกระจกพร้อมปุ่มหมุน	1 ชิ้น
แผ่นเพลทพร้อมอุปกรณ์ยึดติด	1 ชิ้น
กล่องพลาสติก	1 ชิ้น
อุปกรณ์แผ่นรองกระจก	2 ชิ้น
กุญแจหกเหลี่ยมรุ่น SW2.5	1 ชิ้น

Material/Finish วัสดุ/สี	Cat. No. รหัสสินค้า
Stainless steel matt สแตนเลสสตีลสีด้าน	981.52.120

Packing: 1 set
บรรจุ: 1 ชุด

We reserve the right to alter specifications without notice (HTH Architectural Hardware 2019 - IPI).
บริษัทฯ ขอสงวนการเปลี่ยนแปลงรายละเอียดได้โดยมิได้มีการแจ้งล่วงหน้า (อุปกรณ์สถาปัตยกรรม 2562 - IPI)


INTENTIONAL BLANK PAGE

9

Window Fittings

อุปกรณ์หน้าต่าง







Window & profile handles
มือจับหน้าต่างและมือจับประตูเฟรมแคบ

Window handles - Aluminium
มือจับหน้าต่าง - อะลูมิเนียม 9.4
Window handles - Stainless steel
มือจับหน้าต่าง - สแตนเลสสตีล 9.7
Profile handles
มือจับประตูเฟรมแคบ 9.10



Window accessories
อุปกรณ์หน้าต่าง

Window locks
ตลับกุญแจล็อคหน้าต่าง 9.12
Casement stay/fastener
กลอนล็อคหน้าต่างแบบก้านโยก 9.13
Door bolts
กลอนประตู 9.14
Window handles
มือจับหน้าต่าง 9.14
Cremone bolts
อุปกรณ์ล็อคหน้าต่าง 9.15
Window friction hinges
บานพับหน้าต่าง 9.16



Ventilation window system
ระบบหน้าต่างระบายอากาศ

Ventilation system GEZE
ระบบระบายอากาศ GEZE 9.22
Manual fanlight opening system GEZE
ระบบหน้าต่างระบายอากาศแบบบังคับด้วยมือ GEZE 9.23
Electric ventilation window system GEZE
ระบบหน้าต่างระบายอากาศแบบควบคุมด้วยไฟฟ้า GEZE 9.26

We reserve the right to alter specifications without notice (HTH Architectural Hardware 2019).
เราขอสงวนสิทธิ์ในการเปลี่ยนแปลงรายละเอียดโดยไม่ได้มีการแจ้งให้ทราบล่วงหน้า (อุปกรณ์สถาปัตยกรรม 2562)



We reserve the right to alter specifications without notice (HTH Architectural Hardware 2019).
บริษัทฯ สงวนการเปลี่ยนแปลงรายละเอียดได้โดยไม่ต้องแจ้งให้ทราบล่วงหน้า (อุปกรณ์สถาปัตยกรรม เฮช์ 2562)

Window handles
มือจับหน้าต่าง



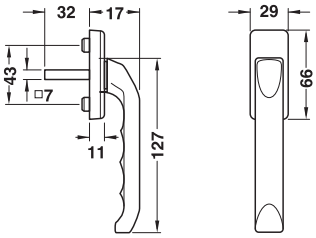

Features
- 90° ball catch mechanism for tilt and turn windows

คุณสมบัติ
- ทำงานโดยระบบลูกปืนเปิด 90° สำหรับหน้าต่างสไตล์ยุโรป

Material/Finish วัสดุ/สี	Cat. No. รหัสสินค้า
Aluminium silver coloured อะลูมิเนียม/สีเงิน	974.30.871
Aluminium white coloured อะลูมิเนียม/สีขาว	974.30.877

Packing: 1 pc.
บรรจุ: 1 ชิ้น



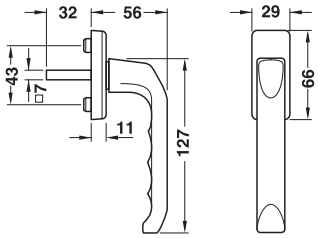

Features
- 90° ball catch mechanism for tilt and turn windows

คุณสมบัติ
- ทำงานโดยระบบลูกปืนเปิด 90° สำหรับหน้าต่างสไตล์ยุโรป

Material/Finish วัสดุ/สี	Cat. No. รหัสสินค้า
Aluminium silver coloured อะลูมิเนียม/สีเงิน	974.30.201
Aluminium white coloured อะลูมิเนียม/สีขาว	974.30.209

Packing: 1 pc.
บรรจุ: 1 ชิ้น

We reserve the right to alter specifications without notice (HTH Architectural Hardware 2019).
บริษัทฯ ขอสงวนการเปลี่ยนแปลงรายละเอียดโดยมิได้มีการแจ้งล่วงหน้า (อุปกรณ์สถาปัตยกรรม 2562)

Window handles
มือจับหน้าต่าง



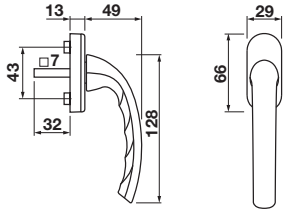

Features
- 90° ball catch mechanism for tilt and turn windows

คุณสมบัติ
- ทำงานโดยระบบลูกปืนเปิด 90° สำหรับหน้าต่างสไตล์ยุโรป

Material/Finish วัสดุ/สี	Cat. No. รหัสสินค้า
Aluminium silver coloured อะลูมิเนียม/สีเงิน	974.33.005
Aluminium white coloured อะลูมิเนียม/สีขาว	974.30.447

Packing: 1 pc.
บรรจุ: 1 ชิ้น



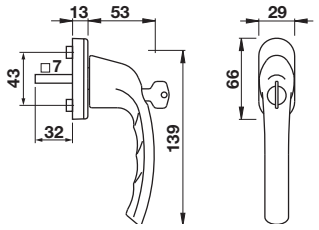

Features
- 90° ball catch mechanism for tilt and turn windows
- With key for lock

คุณสมบัติ
- ทำงานโดยระบบลูกปืนเปิด 90° สำหรับหน้าต่างสไตล์ยุโรป
- พร้อมกุญแจสำหรับล็อค

Material/Finish วัสดุ/สี	Cat. No. รหัสสินค้า
Aluminium white coloured อะลูมิเนียม/สีขาว	974.33.009

Packing: 1 pc.
บรรจุ: 1 ชิ้น



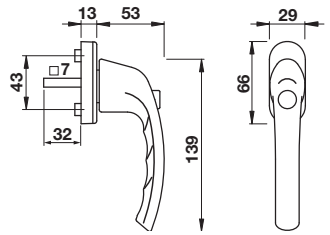

Features
- 90° ball catch mechanism for tilt and turn windows
- With push button to open

คุณสมบัติ
- ทำงานโดยระบบลูกปืนเปิด 90° สำหรับหน้าต่างสไตล์ยุโรป
- ปุ่มกดเพื่อเปิด

Material/Finish วัสดุ/สี	Cat. No. รหัสสินค้า
Aluminium white coloured อะลูมิเนียม/สีขาว	974.33.010

Packing: 1 pc.
บรรจุ: 1 ชิ้น

We reserve the right to alter specifications without notice (HTH Architectural Hardware 2019).
เรายังคงสงวนสิทธิ์ในการเปลี่ยนแปลงรายละเอียดโดยไม่ต้องแจ้งให้ทราบล่วงหน้า (อุปกรณ์สถาปัตยกรรม 2562)

Window handles
มือจับหน้าต่าง



SecuForte®

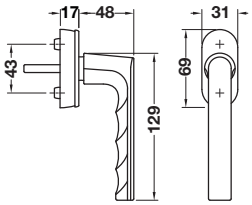

Features
- 90° ball catch mechanism for tilt and turn windows
- Suitable for DIN left hand and DIN right hand
- Protect spindle move with push handle to unlock
- Spindle: ☐ 7 mm

คุณสมบัติ
- ทำงานโดยระบบลูกปืนเปิด 90° สำหรับหน้าต่างสไตล์ยุโรป
- เหมาะสำหรับบานเปิดซ้าย และบานเปิดขวา
- ป้องกันการหมุนของแกนมือจับและกดมือจับเพื่อปลดล็อก
- แกนมือจับขนาด: ☐ 7 มม.

Material/Finish วัสดุ/สี	Cat. No. รหัสสินค้า
Aluminium silver coloured อะลูมิเนียม/สีเงิน	974.30.599
Aluminium white coloured อะลูมิเนียม/สีขาว	974.30.597
Aluminium black coloured อะลูมิเนียม/สีดำ	974.30.593
Aluminium bronze coloured อะลูมิเนียม/สีทอง	974.30.591

Packing: 1 pc.
บรรจุ: 1 ชิ้น

We reserve the right to alter specifications without notice (HTH Architectural Hardware 2019 - IPI).
บริษัทฯ ขอสงวนการเปลี่ยนแปลงรายละเอียดได้โดยมิต้องแจ้งล่วงหน้า (อุปกรณ์สถาปัตยกรรม 2562 - IPI)

INTENTIONAL BLANK PAGE

Window handles
มือจับหน้าต่าง



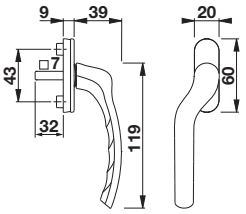

Features
- 90° ball catch mechanism for tilt and turn windows
- For DIN left hand

คุณสมบัติ
- ทำงานโดยระบบลูกปืนเปิด 90° สำหรับหน้าต่างสไตล์ยุโรป
- สำหรับบานเปิดซ้าย

Material/Finish วัสดุ/สี	Cat. No. รหัสสินค้า
Aluminium silver coloured อะลูมิเนียม/สีเงิน	974.33.013
Aluminium white coloured อะลูมิเนียม/สีขาว	974.33.014

Packing: 1 pc.
บรรจุ: 1 ชิ้น



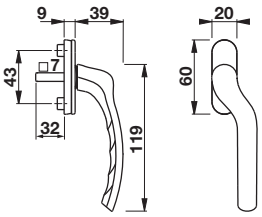

Features
- 90° ball catch mechanism for tilt and turn windows
- For DIN right hand

คุณสมบัติ
- ทำงานโดยระบบลูกปืนเปิด 90° สำหรับหน้าต่างสไตล์ยุโรป
- สำหรับบานเปิดขวา

Material/Finish วัสดุ/สี	Cat. No. รหัสสินค้า
Aluminium silver coloured อะลูมิเนียม/สีเงิน	974.33.016
Aluminium white coloured อะลูมิเนียม/สีขาว	974.33.018

Packing: 1 pc.
บรรจุ: 1 ชิ้น



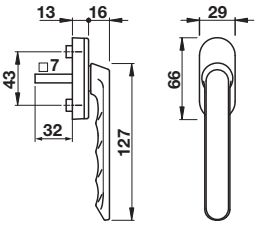

Features
- 90° ball catch mechanism for tilt and turn windows

คุณสมบัติ
- ทำงานโดยระบบลูกปืนเปิด 90° สำหรับหน้าต่างสไตล์ยุโรป

Material/Finish วัสดุ/สี	Cat. No. รหัสสินค้า
Aluminium silver coloured อะลูมิเนียม/สีเงิน	974.33.031
Aluminium white coloured อะลูมิเนียม/สีขาว	974.33.011

Packing: 1 pc.
บรรจุ: 1 ชิ้น

We reserve the right to alter specifications without notice (HTH Architectural Hardware 2019).
บริษัทฯ ขอสงวนการเปลี่ยนแปลงรายละเอียดในเอกสารนี้โดยไม่ต้องแจ้งให้ทราบล่วงหน้า (อุปกรณ์สถาปัตยกรรม 2562)

Window handles
มือจับหน้าต่าง



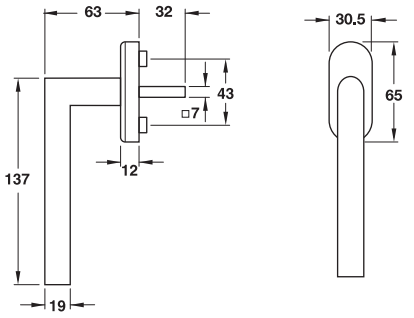

Features
- 90° ball catch mechanism for tilt and turn windows

คุณสมบัติ
- ทำงานโดยระบบลูกปืนเปิด 90° สำหรับหน้าต่างสไตล์ยุโรป

Material/Finish วัสดุ/สี	Cat. No. รหัสสินค้า
Stainless steel matt สแตนเลสสตีลด้าน	972.30.380
Stainless steel polished สแตนเลสสตีลเงา	972.30.381
Stainless steel brass polished PVD สแตนเลสสตีล/สีทองเหลืองเงาเคลือบ PVD	972.30.384

Packing: 1 pc.
บรรจุ: 1 ชิ้น



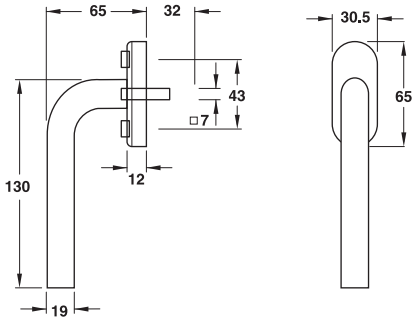

Features
- 90° ball catch mechanism for tilt and turn windows

คุณสมบัติ
- ทำงานโดยระบบลูกปืนเปิด 90° สำหรับหน้าต่างสไตล์ยุโรป

Material/Finish วัสดุ/สี	Cat. No. รหัสสินค้า
Stainless steel matt สแตนเลสสตีลด้าน	972.30.390
Stainless steel polished สแตนเลสสตีลเงา	972.30.391
Stainless steel brass polished PVD สแตนเลสสตีล/สีทองเหลืองเงาเคลือบ PVD	972.30.394

Packing: 1 pc.
บรรจุ: 1 ชิ้น



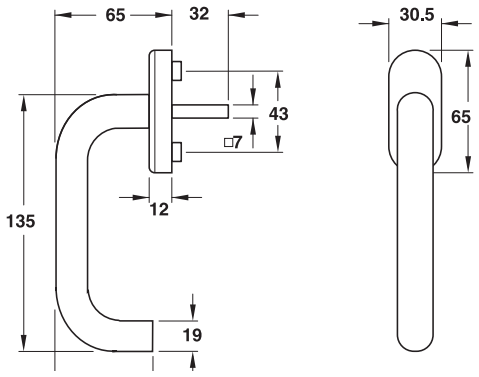

Features
- 90° ball catch mechanism for tilt and turn windows

คุณสมบัติ
- ทำงานโดยระบบลูกปืนเปิด 90° สำหรับหน้าต่างสไตล์ยุโรป

Material/Finish วัสดุ/สี	Cat. No. รหัสสินค้า
Stainless steel matt สแตนเลสสตีลด้าน	972.30.370
Stainless steel polished สแตนเลสสตีลเงา	972.30.371
Stainless steel brass polished PVD สแตนเลสสตีล/สีทองเหลืองเงาเคลือบ PVD	972.30.374

Packing: 1 pc.
บรรจุ: 1 ชิ้น

We reserve the right to alter specifications without notice (HTH Architectural Hardware 2019).
บริษัทฯ ขอสงวนการเปลี่ยนแปลงรายละเอียดโดยมิได้มีการแจ้งล่วงหน้า (อุปกรณ์ฮาร์ดแวร์ 2562)

Window handles
มือจับหน้าต่าง

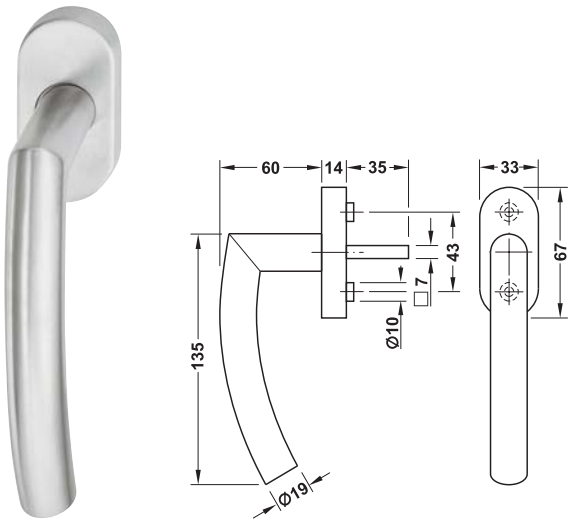

Features
- 90° ball catch mechanism for tilt and turn windows

คุณสมบัติ
- ทำงานโดยระบบลูกปืนเปิด 90° สำหรับหน้าต่างสไตล์ยุโรป

Material/Finish วัสดุ/สี	Cat. No. รหัสสินค้า
Stainless steel matt สแตนเลสสตีลด้าน	972.30.400
Stainless steel polished สแตนเลสสตีลเงา	972.30.401
Stainless steel brass polished PVD สแตนเลสสตีล/สีทองเหลืองเงาเคลือบ PVD	972.30.404

Packing: 1 pc.
บรรจุ: 1 ชิ้น



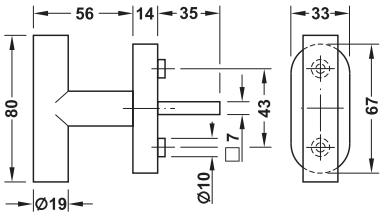

Features
- 90° ball catch mechanism for tilt and turn windows

คุณสมบัติ
- ทำงานโดยระบบลูกปืนเปิด 90° สำหรับหน้าต่างสไตล์ยุโรป

Material/Finish วัสดุ/สี	Cat. No. รหัสสินค้า
Stainless steel matt สแตนเลสสตีลด้าน	972.30.360
Stainless steel polished สแตนเลสสตีลเงา	972.30.361
Stainless steel brass polished PVD สแตนเลสสตีล/สีทองเหลืองเงาเคลือบ PVD	972.30.364
Stainless steel bronze PVD สแตนเลสสตีล/สีทองแดงเคลือบ PVD	972.30.368

Packing: 1 pc.
บรรจุ: 1 ชิ้น

We reserve the right to alter specifications without notice (HTH Architectural Hardware 2019).
บริษัทฯ ขอสงวนการเปลี่ยนแปลงรายละเอียดโดยมิได้มีการแจ้งให้ทราบล่วงหน้า (อุปกรณ์สถาปัตยกรรม 2562)

New products and systems: www.hafelethailand.com/www.hafele.co.th
ผลิตภัณฑ์และนวัตกรรมใหม่: www.hafelethailand.com/www.hafele.co.th

Window handles
มือจับหน้าต่าง





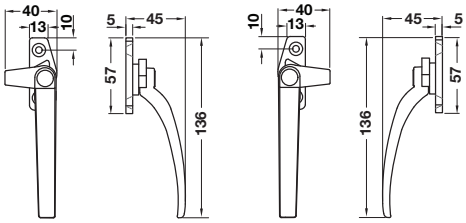

Right hand use
ด้านซ้าย

Left hand use
ด้านซ้าย

Features
- Suitable for windows with narrow aluminium frame
- Suitable for top hung and side hung
- With rubber protection at the lock against scratches
- Max. astragal thickness: 3 mm

คุณสมบัติ
- เหมาะสำหรับหน้าต่างอะลูมิเนียมเฟรมแคบ
- เหมาะสำหรับใช้กับบานกระทุ้งและบานเปิด
- มียางที่ด้านหลังของมือจับเพื่อป้องกันเฟรมเป็นรอย
- ความหนาของบังใบสูงสุด: 3 มม.

Version รูปแบบ	Material/Finish วัสดุ/สี	Cat. No. รหัสสินค้า
Right hand use ด้านขวา	Aluminium silver coloured อะลูมิเนียม/สีเงิน	974.30.081
	Aluminium white coloured อะลูมิเนียม/สีขาว	974.30.087
	Aluminium black matt coloured อะลูมินียม/สีดำด้าน	974.30.083
Left hand use ด้านซ้าย	Aluminium silver coloured อะลูมิเนียม/สีเงิน	974.30.071
	Aluminium white coloured อะลูมิเนียม/สีขาว	974.30.077
	Aluminium black matt coloured อะลูมินียม/สีดำด้าน	974.30.073

Packing: 1 pc.
บรรจุ: 1 ชิ้น

We reserve the right to alter specifications without notice (HTH Architectural Hardware 2019 - IPI).
เรายังคงสงวนสิทธิ์ในการเปลี่ยนแปลงรายละเอียดโดยไม่ต้องแจ้งให้ทราบล่วงหน้า (อุปกรณ์สถาปัตยกรรมเฮช์ 2562 - IPI)

INTENTIONAL BLANK PAGE

Window handles
มือจับหน้าต่าง

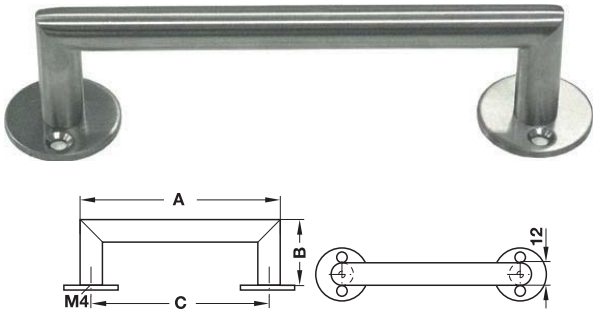

Features
- Stainless steel matt

คุณสมบัติ
- สแตนเลสด้าน

Dim. A mm ขนาด A มม.	Dim. B mm ขนาด B มม.	Dim. C mm ขนาด C มม.	Cat. No. รหัสสินค้า
108	36	96	972.30.932
140	36	128	972.30.934
172	36	160	972.30.936
204	36	192	972.30.938
236	36	224	972.30.940
300	36	288	972.30.942

Packing: 1 pc.
ขนาดบรรจุ: 1 ชิ้น

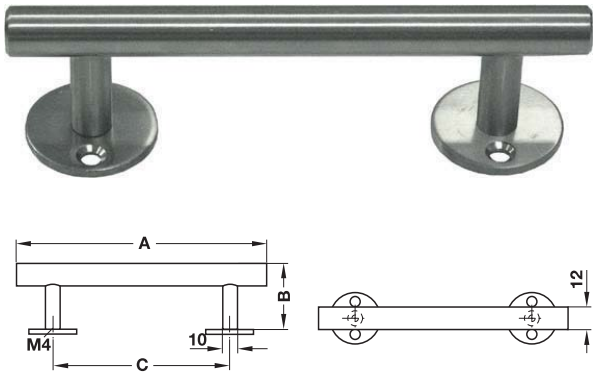

Features
- Stainless steel matt

คุณสมบัติ
- สแตนเลสด้าน

Dim. A mm ขนาด A มม.	Dim. B mm ขนาด B มม.	Dim. C mm ขนาด C มม.	Cat. No. รหัสสินค้า
136	35	106	972.30.900
168	35	128	972.30.902
232	35	192	972.30.904
200	35	160	972.30.906
328	35	288	972.30.908
392	35	352	972.30.910

Packing: 1 pc.
ขนาดบรรจุ: 1 ชิ้น

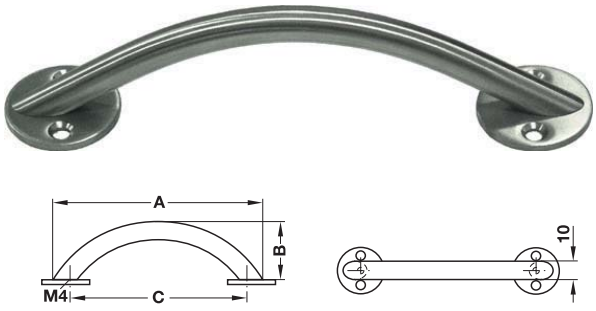

Features
- Stainless steel matt

คุณสมบัติ
- สแตนเลสด้าน

Dim. A mm ขนาด A มม.	Dim. B mm ขนาด B มม.	Dim. C mm ขนาด C มม.	Cat. No. รหัสสินค้า
114	32	96	972.30.912
156	34	128	972.30.914
195	34	160	972.30.916
229	37	192	972.30.918
263	32	224	972.30.920

Packing: 1 pc.
ขนาดบรรจุ: 1 ชิ้น

We reserve the right to alter specifications without notice (HTH Architectural Hardware 2019).
เรายังคงสงวนสิทธิ์ในการเปลี่ยนแปลงรายละเอียดโดยไม่ต้องแจ้งให้ทราบล่วงหน้า (อุปกรณ์สถาปัตยกรรม เอชทีเอช 2562)

Profile handles
มือจับประตูเฟรมแคบ



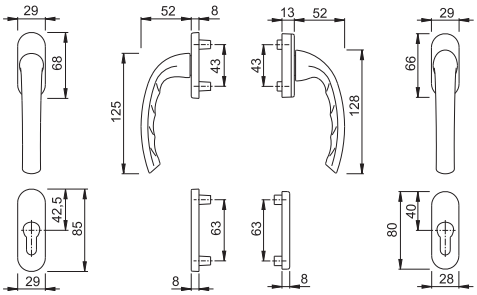

Features
- For narrow framed doors
- Spindle: ☐ 8 mm
- For profile cylinder

คุณสมบัติ
- สำหรับบานประตูเฟรมแคบ
- แกนเหล็ก ☐ ขนาด: 8 มม.
- สำหรับไส้กุญแจระบบ PC

Material/Finish วัสดุ/สี	Cat. No. รหัสสินค้า
Aluminium silver coloured อะลูมิเนียม/สีเงิน	905.80.516
Aluminium white coloured อะลูมิเนียม/สีขาว	905.80.518

Packing: 1 set
บรรจุ: 1 ชุด



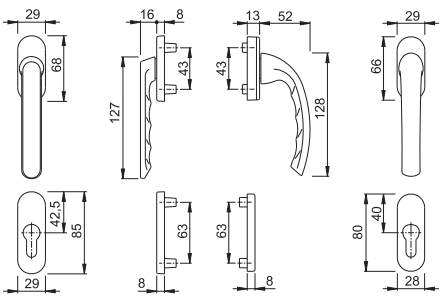

Features
- For narrow framed doors
- Spindle: ☐ 8 mm
- For profile cylinder

คุณสมบัติ
- สำหรับบานประตูเฟรมแคบ
- แกนเหล็ก ☐ ขนาด: 8 มม.
- สำหรับไส้กุญแจระบบ PC

Material/Finish วัสดุ/สี	Cat. No. รหัสสินค้า
Aluminium silver coloured อะลูมิเนียม/สีเงิน	905.80.520
Aluminium white coloured อะลูมิเนียม/สีขาว	905.80.522

Packing: 1 set
บรรจุ: 1 ชุด

We reserve the right to alter specifications without notice (HTH Architectural Hardware 2019).
บริษัทฯ ขอสงวนการเปลี่ยนแปลงรายละเอียดได้โดยไม่ต้องแจ้งล่วงหน้า (อุปกรณ์สถาปัตยกรรม 2562)

Profile handles
มือจับประตูเฟรมแคบ



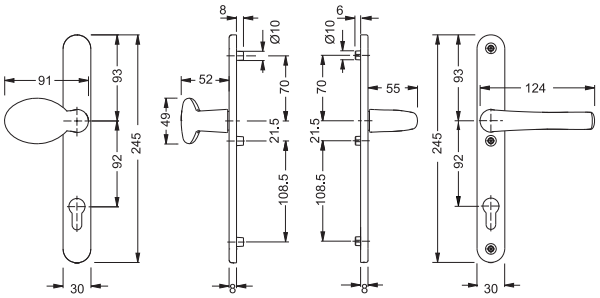

Features
- For narrow framed doors
- Spindle: ☐ 8 mm
- Distance: 92 mm
- For profile cylinder
- Outside fixed knob

คุณสมบัติ
- สำหรับบานประตูเฟรมแคบ
- แกนเหล็ก ☐ ขนาด: 8 มม.
- ระยะเจาะตลับกุญแจ: 92 มม.
- สำหรับไส้กุญแจระบบ PC
- มือจับด้านนอกโยกไม่ได้

Material/Finish วัสดุ/สี	Cat. No. รหัสสินค้า
Aluminium silver coloured อะลูมิเนียม/สีเงิน	905.80.000
Aluminium white coloured อะลูมิเนียม/สีขาว	905.80.002

Packing: 1 set
ขนาดบรรจุ: 1 ชุด



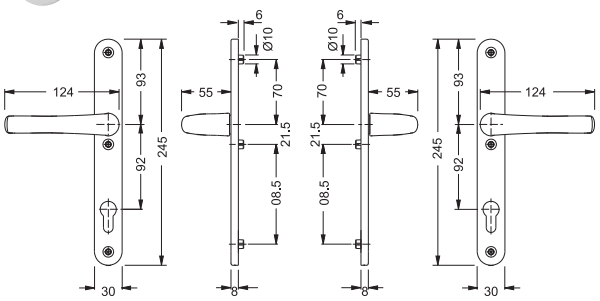

Features
- For narrow framed doors
- Spindle: ☐ 8 mm
- Distance: 92 mm
- For profile cylinder

คุณสมบัติ
- สำหรับบานประตูเฟรมแคบ
- แกนเหล็ก ☐ ขนาด: 8 มม.
- ระยะเจาะตลับกุญแจ: 92 มม.
- สำหรับไส้กุญแจระบบ PC

Material/Finish วัสดุ/สี	Cat. No. รหัสสินค้า
Aluminium silver coloured อะลูมิเนียม/สีเงิน	905.80.512
Aluminium white coloured อะลูมิเนียม/สีขาว	905.80.514

Packing: 1 set
ขนาดบรรจุ: 1 ชุด

We reserve the right to alter specifications without notice (HTH Architectural Hardware 2019).
บริษัทฯ ขอสงวนการเปลี่ยนแปลงรายละเอียดโดยไม่ต้องแจ้งให้ทราบล่วงหน้า (อุปกรณ์สถาปัตยกรรม 2562)

Window lock
ตลับกุญแจล็อคหน้าต่าง



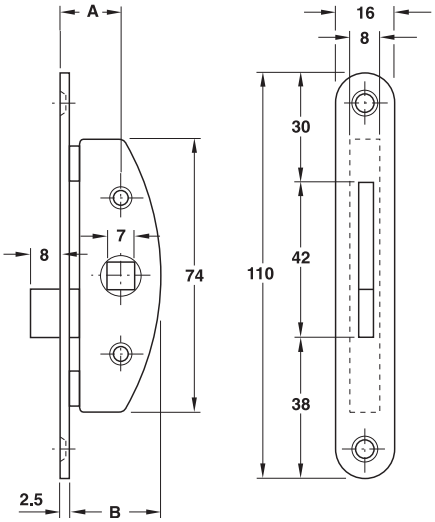

Features
- For windows and window doors
- Suitable for left and right hand application
- With pivot bolt
- Rounded forend

Technical data
- Lock handle follower: □ 7 mm
- Backset (A): 17/30/35 mm
- Forend length: 110 mm
- Forend width: 16 mm

Finish
Lock case and forend: steel yellow chromatized

Supplied with
1 Lock
2 Screws for handles

คุณสมบัติ
- สำหรับหน้าต่างหรือหน้าต่างบานสูง
- ติดตั้งได้ทั้งบานซ้ายและบานขวา
- อุปกรณ์ล็อคเป็นแบบหมุน
- เพลทขอบมน

ข้อมูลทางเทคนิค
- รูเจาะแกนเหล็ก □ 7 มม.
- ระยะเจาะตลับกุญแจ (A): 17/30/35 มม.
- เพลทด้านหน้ายาว: 110 มม.
- เพลทด้านหน้ากว้าง: 16 มม.

วัสดุ/สี
ตลับกุญแจและเพลทด้านหน้า: เหล็ก สีเหลืองโครม

ประกอบด้วย
ตลับกุญแจ 1 ชิ้น
สกรูติดตั้ง 2 ชิ้น

Dim. A mm ขนาด A มม.	Dim. B mm ขนาด B มม.	Cat. No. รหัสสินค้า
17	28	970.15.601
30	41	970.15.602
35	46	970.15.603

Packing: 1 pc.
ขนาดบรรจุ: 1 ชิ้น

Striking plate
เพลทรับกลอน

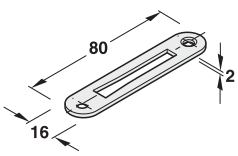

Material/Finish วัสดุ/สี	Cat. No. รหัสสินค้า
Steel yellow chromatized coloured เหล็ก/สีเหลืองโครม	970.15.902

Packing: 1 pc.
ขนาดบรรจุ: 1 ชิ้น

We reserve the right to alter specifications without notice (HTH Architectural Hardware 2019).
เราขอสงวนการเปลี่ยนแปลงรายละเอียดโดยไม่ต้องแจ้งให้ทราบล่วงหน้า (อุปกรณ์สถาปัตยกรรม 2562)

Casement fastener
กลอนล็อคหน้าต่างแบบก้านโยก



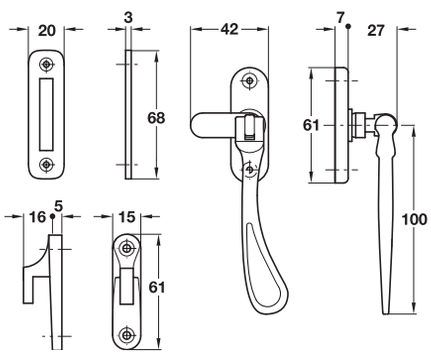

Features
- Casement fastener with mortise and hook plate
- Reversible
- Mortise plate for standard rebated frames, hook plate for flush frames or double windows

คุณสมบัติ
- ล็อคหน้าต่างแบบฝังหรือเกี่ยวตัวรับกลอน
- กลับด้านซ้ายขวาได้
- เพลทแบบติดบานบังใบ สำหรับกรอบหน้าต่างที่มีบังใบ เพลทแบบติดเสมอวงกบ สำหรับกรอบหน้าต่างแบบเสมอวงกบ หรือแบบหน้าต่างคู่

Material/Finish วัสดุ/สี	Cat. No. รหัสสินค้า
Brass chrome plated matt ทองเหลือง/สีโครมด้าน	970.02.804
Brass polished ทองเหลืองเงา	970.02.808
Antique brass ทองเหลือง/สีทองเหลืองรมดำ	970.02.801

Packing: 1 set incl. fixing material
ขนาดบรรจุ: 1 ชุด พร้อมลกรูติดตั้ง

9

Casement stay
กลอนล็อคหน้าต่างแบบแขนล็อคตั้งระยะ



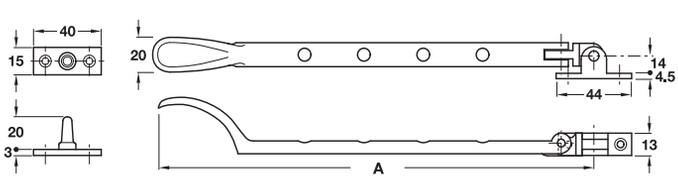

Features
- Available in three sizes
- Two standard pins included

Material
- Brass

คุณสมบัติ
- มี 3 ขนาด
- พร้อมแกนล็อคแขนสองชิ้น

วัสดุ
- ทองเหลือง

Dim. A mm ขนาด A มม.	Chrome plated satin สีโครมด้าน
200	970.02.824
254	970.02.834
320	970.00.014

Packing: 1 pc. incl. fixing material
ขนาดบรรจุ: 1 ชิ้น พร้อมลกรูติดตั้ง

We reserve the right to alter specifications without notice (HTH Architectural Hardware 2019).
บริษัทฯ ขอสงวนการเปลี่ยนแปลงรายละเอียดโดยมิได้มีการแจ้งล่วงหน้า (อุปกรณ์สถาปัตย์ 2562)

Door bolt
กลอนประตู

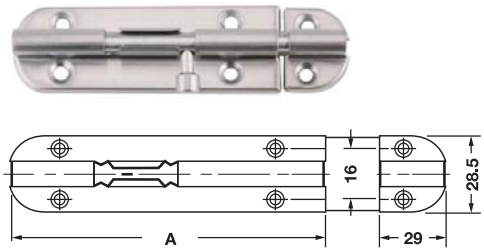

Features
- With slide

Technical data
- Width: 29 mm

Supplied with
- 1 Door bolt
- 1 Socket
- 1 Set of fastening material

คุณสมบัติ
- กลอนล็อคแบบสไลด์

ข้อมูลทางเทคนิค
- ความกว้าง: 29 มม.

ประกอบด้วย

กลอน	1 ชิ้น
เบ้ารับกลอน	1 ชิ้น
อุปกรณ์ติดตั้ง	1 ชิ้น

Material/Finish วัสดุ/สี	Dim. A mm ขนาด A มม	Cat. No. รหัสสินค้า
Stainless steel matt สแตนเลสด้าน	88	911.62.922
	113	911.62.926
	240	911.62.930
	265	911.62.934
Stainless steel brass plated polished สแตนเลส ทองเหลืองเงา	88	911.62.923
	113	911.62.927
	240	911.62.931
	265	911.62.935
Stainless steel antique brass สแตนเลส ทองเหลืองรมดำ	88	911.62.924
	113	911.62.928
	240	911.62.932
	265	911.62.936
Stainless steel antique copper สแตนเลส ทองแดงรมดำ	88	911.62.925
	113	911.62.929
	240	911.62.933
	265	911.62.937

Packing: 1 pc.
ขนาดบรรจุ: 1 ชิ้น

Window grip handle
มือจับหน้าต่าง

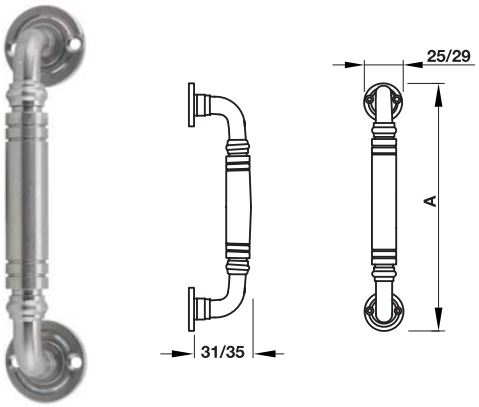

Material/Finish วัสดุ/สี	Dim. A mm ขนาด A มม.	Cat. No. รหัสสินค้า
Stainless steel matt สแตนเลสด้าน	123	903.08.180
Stainless steel brass polished PVD สแตนเลส สีทองเหลืองเงาเคลือบ PVD		903.08.188
Stainless steel antique brass สแตนเลส สีทองเหลืองรมดำ		903.08.181
Stainless steel antique copper สแตนเลส สีทองแดงรมดำ		903.08.189
Stainless steel matt สแตนเลสด้าน	150	903.08.190
Stainless steel brass polished PVD สแตนเลส สีทองเหลืองเงาเคลือบ PVD		903.08.198
Stainless steel antique brass สแตนเลส สีทองเหลืองรมดำ		903.08.191
Stainless steel antique copper สแตนเลส สีทองแดงรมดำ		903.08.199

Packing: 1 pc.
ขนาดบรรจุ: 1 ชิ้น

We reserve the right to alter specifications without notice (HTH Architectural Hardware 2019).
บริษัทฯ ขอสงวนการเปลี่ยนแปลงรายละเอียดโดยไม่ต้องแจ้งให้ทราบล่วงหน้า (อุปกรณ์สถาปัตยกรรม 2562)

Cremone bolt
อุปกรณ์ล็อคหน้าต่าง

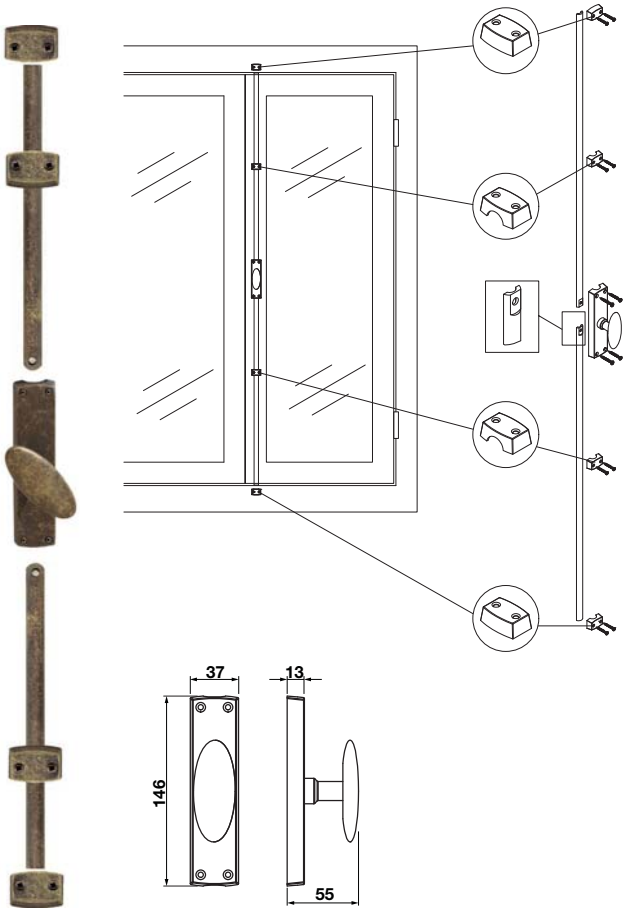

Features
- For timber windows
- For face fixing
- Suitable for DIN left or right hand

Material
- Brass

คุณสมบัติ
- สำหรับล็อคหน้าต่างไม้บานสูง
- ติดตั้งหน้าบาน
- ติดตั้งได้ทั้งบานซ้ายและบานขวา

วัสดุ
- ทองเหลือง

Cremone bolt อุปกรณ์ล็อคหน้าต่าง		Length mm ความยาว มม.	Chrome plated satin สีโครมด้าน	Antique brass ทองเหลืองรมดำ
	Cremone bolt ล็อคหน้าต่าง	–	971.05.004	971.05.001
	Rod ก้านล็อค	1,500	971.05.024	971.05.011
		2,000	–	971.05.021
	Middle follower ตัวยึดกลาง	–	971.05.034	971.05.031
	End follower ตัวยึดปลาย	–	971.05.044	971.05.041

Order reference
Cat. No. refers to 1 pc. Please specify the required quantity. Middle follower should be installed in 600 mm intervals.

ข้อแนะนำการสั่งซื้อ
สินค้าขายเป็นชิ้น กรุณาระบุจำนวนของสินค้าที่ต้องการสั่ง ระยะห่างในการติดตั้งตัวยึดกลาง ควรติดตั้งทุกระยะ 600 มม.

We reserve the right to alter specifications without notice (HTH Architectural Hardware 2019).
เรามีสิทธิ์ขอสงวนการเปลี่ยนแปลงรายละเอียดโดยไม่ต้องแจ้งให้ทราบล่วงหน้า (อุปกรณ์สถาปัตยกรรม 2562)

Window friction hinge - standard top hung and side hung
บานพับหน้าต่าง - แบบบานกระทุ้ง/แบบบานเปิด



Features
- Material: Stainless steel
- Composite steel/ plastic slider for strength
- Durability and smooth operation
- Manily used for light top projecting style domestic windows

คุณสมบัติ
- วัสดุ: สแตนเลสสตีล
- มีส่วนประกอบของโลหะผสม/ รางสไลด์พลาสติกเพื่อความแข็งแรง
- มีความทนทานและการใช้งานเรียบอย่างสม่ำเสมอ
- ติดตั้งสำหรับบานหน้าต่างแบบแขวนด้านบน

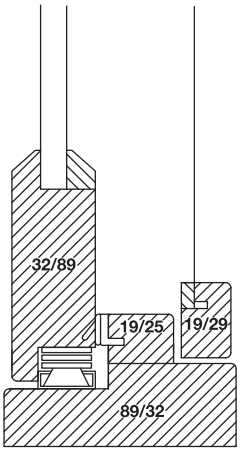

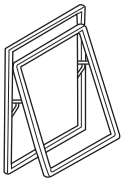
Top Hung
บานพับหน้าต่างบานกระทุ้ง

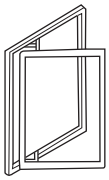
Side Hung
บานพับหน้าต่างบานเปิด

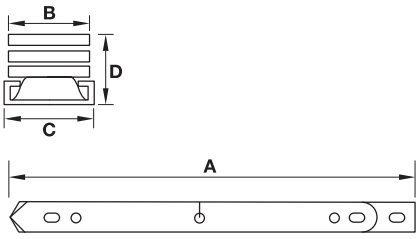

Dim. mm ขนาด มม.	A mm มม.	B mm มม.	C mm มม.	D mm มม.	Max. window width mm ความกว้างหน้าต่าง สูงสุด มม.	Max. window height mm ความสูงหน้าต่าง สูงสุด มม.	Max. window weight kg น้ำหนักหน้าต่าง สูงสุด กก.	Opening angle มุมเปิด	Cat. No. รหัสสินค้า
Top hung windows บานพับหน้าต่างบานกระทุ้ง									
207	207	16	18	14	1,200	350	11	60°	972.05.001
261	261					400	16	84°	972.05.002
305	305			14.5		550	18	85°	972.05.003
351	351			15.5		650	20	87°	972.05.004
407	407	19	22	16		750	40	87°	972.05.015
454	454					850	42	87°	972.05.016
515	515					1,000	45	42°	972.05.017
608	608					1,200	50	50°	972.05.019
Side hung windows บานพับหน้าต่างบานเปิด									
207	207	16	18	14	350	1,000	10	60°	972.05.001
261	261				500	1,200	14	84°	972.05.002
305	305			14.5	600	1,400	16	85°	972.05.003
351	351			15.5	650	1,400	18	87°	972.05.004
407	407	19	22	16	700	1,400	32	87°	972.05.015
454	454				750	1,400	33	87°	972.05.016

Packing: 1 pair
ขนาดบรรจุ: 1 คู่

We reserve the right to alter specifications without notice (HTH Architectural Hardware 2019).
บริษัทฯ ขอสงวนการเปลี่ยนแปลงรายละเอียดโดยไม่ได้มีการแจ้งล่วงหน้า (อุปกรณ์สถาปัตยกรรม 2562)

Window friction hinge - standard top hung
บานพับหน้าต่าง แบบบานกระทุ้ง



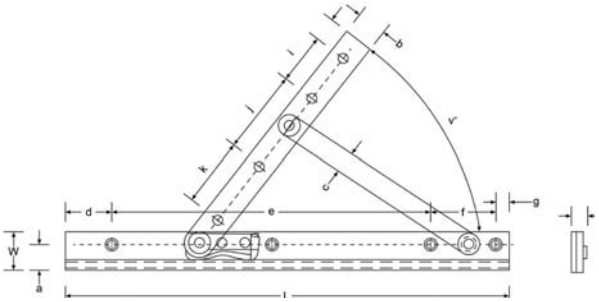

Dim. inch/ mm ขนาด นิ้ว/มม.	Material/Finish วัสดุ/สี	Cat. No. รหัสสินค้า
8"/200	Stainless steel matt สแตนเลสด้าน	972.05.020
	Stainless steel antique brass สแตนเลส สีทองเหลืองรมดำ	972.05.022
10"/250	Stainless steel matt สแตนเลสด้าน	972.05.024
	Stainless steel antique brass สแตนเลส สีทองเหลืองรมดำ	972.05.026
12"/300	Stainless steel matt สแตนเลสด้าน	972.05.028
	Stainless steel antique brass สแตนเลส สีทองเหลืองรมดำ	972.05.030
14"/350	Stainless steel matt สแตนเลสด้าน	972.05.032
	Stainless steel antique brass สแตนเลส สีทองเหลืองรมดำ	972.05.034
16"/400	Stainless steel matt สแตนเลสด้าน	972.05.036
	Stainless steel antique brass สแตนเลส สีทองเหลืองรมดำ	972.05.038

Packing: 1 pair
ขนาดบรรจุ: 1 คู่

Dim. inch ขนาด นิ้ว	Wind. width mm ความกว้างบานหน้าต่าง มม.	Max. wind. height mm ความสูงบานหน้าต่างสูงสุด มม.	Max. wind. weight mm น้ำหนักหน้าต่างสูงสุด กก.
8"	400–500	1,300	15
10"	500–600		16
12"	600–700		17
14"	700–800		18
15"	800–900		19

Features
- Durability and smooth operation

คุณสมบัติ
- มีความแข็งแรงและทนทาน

Dimension inch/mm ขนาด นิ้ว/มม.	V	T	W	L	a	b	c	d	e	f	g	i	j	k
8"/200	0-90°	10.0	25.5	202.5	17.5	17.9	12.0	19.5	136.0	39.0	8.0	37.0	40.0	32.5
10"/250				255.0				26.0	184.0	37.0		31.0	53.0	42.0
12"/300				304.0				28.5	230.0			40.0	64.0	53.0
14"/350				355.0				23.0	285.0			45.0	49.0	45.8
16"/400				406.0				29.0	330.0	39.0		44.0	58.0	56.0

We reserve the right to alter specifications without notice (HTH Architectural Hardware 2019).
เรายังคงสงวนสิทธิ์ในการเปลี่ยนแปลงรายละเอียดโดยไม่ต้องแจ้งให้ทราบล่วงหน้า (อุปกรณ์สถาปัตยกรรม 2562)

Window friction hinge - standard side hung
บานพับหน้าต่าง - แบบบานเปิด



Features
- Material: Stainless steel
- Engineering-plastic slider for strength, durability and smooth operation
- Design provides an accurate closure and secure
- Suitable for large or heavy duty casement window

คุณสมบัติ
- วัสดุ: สแตนเลสสตีล
- เอ็นจิเนียพลาสติกมีความแข็งแรง, ทนทาน และใช้งานได้อย่างราบรื่น
- ออกแบบมาให้ปิดได้อย่างสนิทและมีความปลอดภัย
- เหมาะสำหรับบานหน้าต่างกว้างหรือหนัก

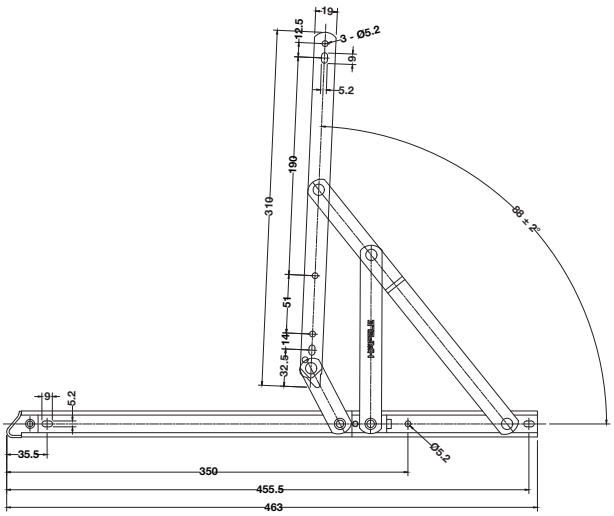

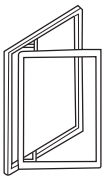

Side hung
บานพับหน้าต่างบานเปิด

Dimension
ระยะ

a	b	c	d	e	f	g
100	–	–	290	350	–	455.5

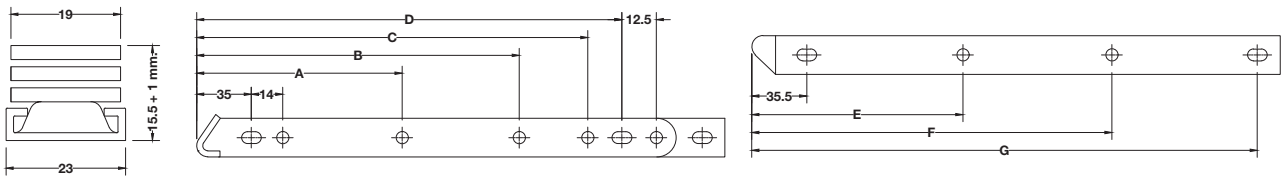

Dim. mm ขนาด มม.	Stack height mm ความสูงซ้อน มม.	Max. vent width mm ความกว้างสูงสุด มม.	Max. vent height mm ความสูงสูงสุด มม.	Max. vent weight kg น้ำหนักสูงสุด กก.	Opening angle มุมเปิด	Cat. No. รหัสสินค้า
463	16	750	1,500	45	87°	972.05.050

Packing: 1 pair
ขนาดบรรจุ: 1 คู่

We reserve the right to alter specifications without notice (HTH Architectural Hardware 2019).
บริษัทฯ ขอสงวนการเปลี่ยนแปลงรายละเอียดโดยไม่ต้องแจ้งให้ทราบล่วงหน้า (อุปกรณ์สถาปัตยกรรม 2562)

Window friction hinge - standard top hung

บานพับหน้าต่าง - แบบบานกระทุ้ง



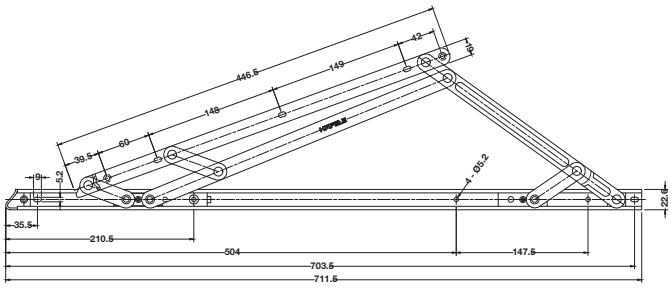

Features

- Material: Stainless steel
- Engineering-plastic slider for strength, durability and smooth operation
- Design provides an accurate closure and secure
- Suitable for large or heavy duty casement window

คุณสมบัติ

- วัสดุ: สแตนเลสสตีล
- เอ็นจิเนียพลาสติกมีความแข็งแรง, ทนทาน และใช้งานได้อย่างราบรื่น
- ออกแบบมาให้ปิดได้อย่างสนิทและมีความปลอดภัย
- เหมาะสำหรับบานหน้าต่างกว้างหรือหนัก

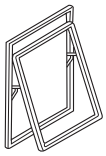

Top hung
บานพบหน้าต่างบานกระทุ้ง

Dimension
ระยะ

a	b	c	d	e	f	g	h	i
249.5	398.5	440.5	190	222	–	504	651.5	703.5

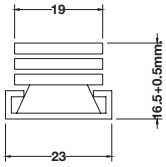

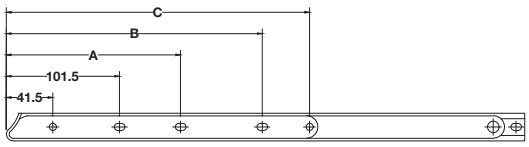

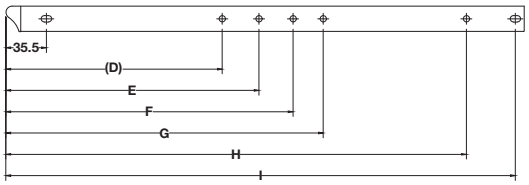

Dim. mm ขนาด มม.	Stack height mm ความสูงซ้อน มม.	Max. vent width mm ความกว้างสูงสุด มม.	Max. vent height mm ความสูงสูงสุด มม.	Max. vent weight kg น้ำหนักสูงสุด กก.	Opening angle มุมเปิด	Cat. No. รหัสสินค้า
711.5	16.5	2,000	2,000	130	15/20°	972.05.051

Packing: 1 pair
ขนาดบรรจุ: 1 คู่

We reserve the right to alter specifications without notice (HTH Architectural Hardware 2019).
เรามีสิทธิ์ในการเปลี่ยนแปลงรายละเอียดได้โดยไม่ต้องแจ้งให้ทราบล่วงหน้า (อุปกรณ์สถาปัตยกรรม เฮาว์ 2562)

Support arm for window friction hinge
แขนค้ำบานกระทุ้งสำหรับบานพับหน้าต่าง



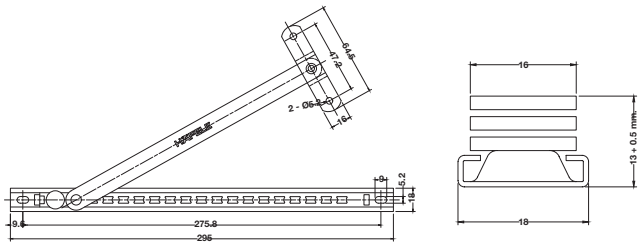

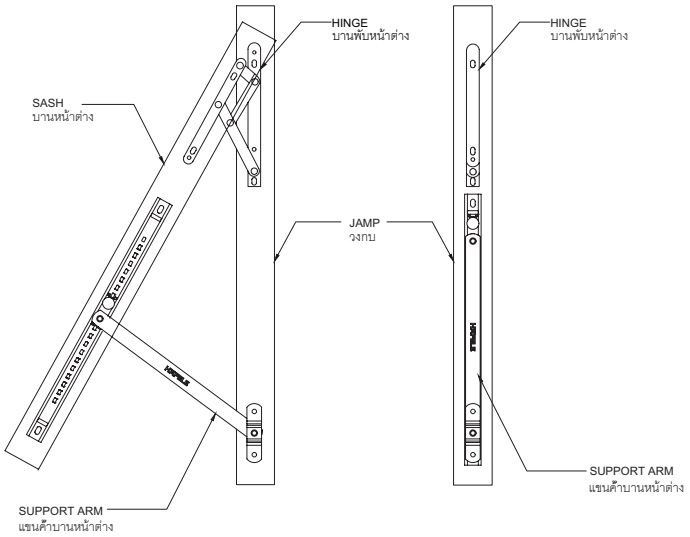

Side view
มุมมองด้านข้าง

Features
- Using for side and top hung
- Suitable for hold window
- Efficient for limitied opening angle and great stability to window
- Holding window by screw

คุณสมบัติ
- ใช้งานร่วมกับบานเปิดและบานกระทุ้ง
- สำหรับตั้งค้างบาน
- จำกัดระยะการเปิดบานและเพิ่มความแข็งแรงให้กับบานหน้าต่าง
- ตั้งค้างบานหน้าต่างด้วยสกรู

Material วัสดุ	Cat. No. รหัสสินค้า
Stainless steel สแตนเลสสตีล	972.05.063

Packing: 1 pair
ขนาดบรรจุ: 1 คู่

We reserve the right to alter specifications without notice (HTH Architectural Hardware 2019).
เราขอสงวนสิทธิ์ในการเปลี่ยนแปลงรายละเอียดโดยไม่ต้องแจ้งล่วงหน้า (อุปกรณ์สถาปัตยกรรม 2562)

Support arm for window friction hinge
แขนค้ำบานกระทุ้งสำหรับบานพับหน้าต่าง



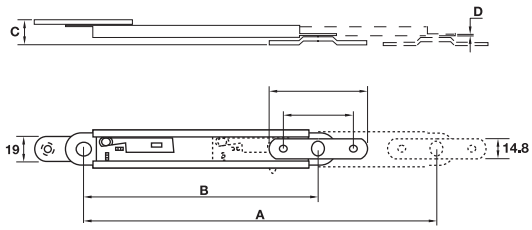

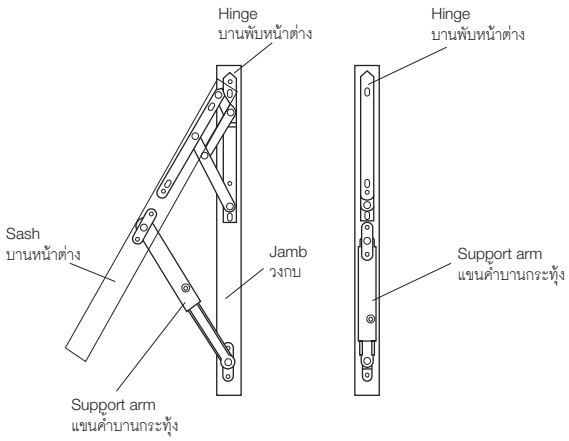

Extended position
ตำแหน่งตั้งค้างหน้าต่าง

Closed position
ตำแหน่งปิดหน้าต่าง

Features
- Material: Stainless steel
- Using on top hung windows to limit the opening
- The vent can be locked open at a desired position for ventilation and to prevent sudden closing during the wind gusts
- To unlock the support arms from its opening position, simply lift the sash slightly then close

คุณสมบัติ
- วัสดุ: สแตนเลสสตีล
- ใช้งานร่วมกับบานกระทุ้งเพื่อจำกัดระยะการเปิดหน้าต่าง
- สามารถตั้งระยะให้หน้าต่างเปิดค้างได้ตามต้องการสำหรับการระบายอากาศหรือป้องกันลมพัดกระชาก
- เพื่อปลดการตั้งค้างสามารถทำได้โดยง่าย โดยยกบานหน้าต่างขึ้นอีกเล็กน้อยเท่านั้นและปิด

Dim. A mm ขนาด A มม.	Dim. B mm ขนาด B มม.	Dim. C mm ขนาด C มม.	Dim. D mm ขนาด D มม.	Cat. No. รหัสสินค้า
253	180	16	1.0	973.02.000
305	205			973.02.001
354	230			973.02.002
408	257			973.02.003

Packing: 1 pair
ขนาดบรรจุ: 1 คู่

We reserve the right to alter specifications without notice (HTH Architectural Hardware 2019).
เรามีสิทธิ์ที่จะเปลี่ยนแปลงรายละเอียดโดยไม่ต้องแจ้งให้ทราบล่วงหน้า (อุปกรณ์สถาปัตยกรรมเฮทเอช 2562)

Motorised roller blind
ม่านหน้าต่างไฟฟ้า

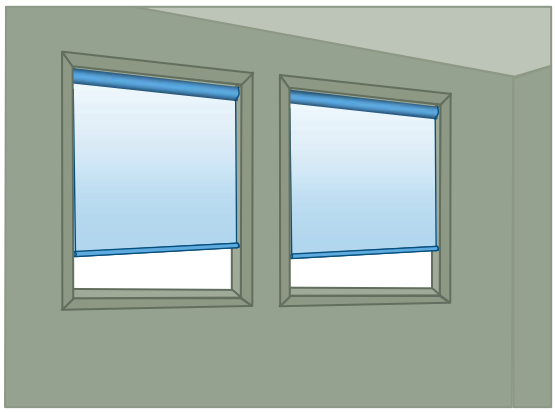

1 Tubular motor for 1 roller blind (2 sets)
มอเตอร์ 1 ตัวสำหรับผ้าม่าน 1 ชุด (2 ชุด)

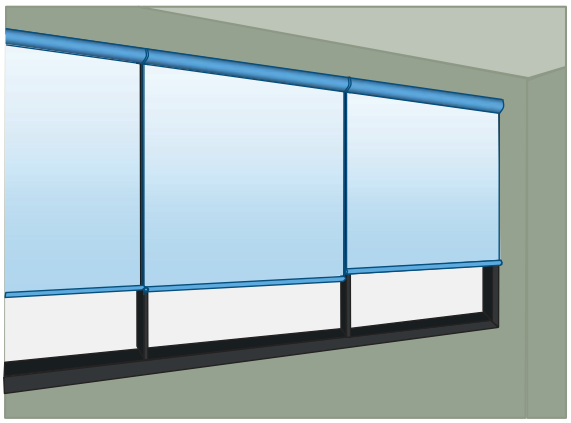

1 Tubular motor for 3 roller blind
มอเตอร์ 1 ตัวสำหรับผ้าม่าน 3 ชุด



Remote control unit
รีโมทคอนโทรล

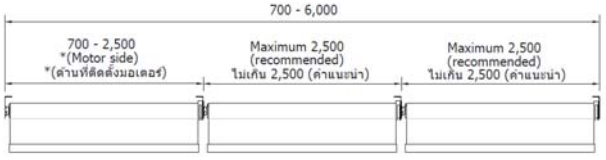

*Motor position is possible on right or left end
*สามารถเลือกติดตั้งมอเตอร์ที่ปลายด้านขวาหรือด้านซ้ายของม่าน

Features
- Tubular motor integrated with RF receiver
- With a remote control unit
- Wall mount or top mount
- Many fabric styles and colors available
- With remote control unit
- Roller blind rod length: 700–6,000 mm
- Max. roller blind height: 3,000 mm
- Max. roller blind width: 2,500 mm
- Opening and closing speed: 28 rounds/minute
- Protection rating: IP44
- Motor overall length: 580 mm
- Motor weight: 1.7 kg
- Power supply: 230V/0.65A, 50Hz
- Optional wireless wall switch (Please order separately)

Supplied with:
1 Tubular Motor
1 Aluminium tube Ø25 mm, length 6 m
1 RF white remote control SCT-5
1 Installation set

คุณสมบัติ
- มอเตอร์ม่านม้วนพร้อมชุดรับสัญญาณวิทยุในตัว
- พร้อมชุดรีโมทคอนโทรล
- ติดตั้งบนผนังหรือแขวนจากด้านบน
- สามารถเลือกผ้าม่านทั้งรูปแบบและสี
- พร้อมรีโมทคอนโทรล
- ความยาวราวแขวนผ้าม่าน: 700-6,000 มม.
- ความสูงผ้าม่านสูงสุด: 3,000 มม.
- ความกว้างผ้าม่านสูงสุด: 2,500 มม.
- ความเร็วการเปิด-ปิด: 28 รอบ/นาที
- มาตรฐานป้องกันฝุ่นและน้ำ: IP44
- ความยาวมอเตอร์: 580 มม.
- น้ำหนักมอเตอร์: 1.7 กก.
- แหล่งจ่ายไฟ: 230 โวลต์ 0.65 แอมป์ 50 เฮิร์ตซ์
- มีสวิตช์ไร้สายติดผนังให้เลือกใช้งาน (สั่งซื้อแยกต่างหาก)

ประกอบด้วย

มอเตอร์ม่านม้วน	1 ชิ้น
ราวกลมเส้นผ่าศูนย์กลาง 45 มม. ยาว 6 ม.	1 เส้น
รีโมทคอนโทรลควบคุมด้วยความถี่วิทยุรุ่น SCT-5 สีขาว	1 ชิ้น
ชุดอุปกรณ์ติดตั้ง	1 ชุด

No. of roller blinds (set)/ tubular motor จำนวนผ้าม่าน (ชุด)/ มอเตอร์ม่านม้วน	Roller blind tube length mm ความยาวราวแขวนผ้าม่าน มม.	Cat. No. รหัสสินค้า
1	700–2,500	935.12.419
2	1,400–5,000	935.12.420
3	2,100–6,000	935.12.421

Order reference
Please order fabric separately.

ข้อแนะนำการสั่งซื้อ
กรุณาสั่งซื้อผ้าม่านแยกต่างหาก

We reserve the right to alter specifications without notice (HTH Architectural Hardware 2019).
บริษัทฯ ขอสงวนสิทธิ์ในการเปลี่ยนแปลงรายละเอียดโดยไม่ต้องแจ้งล่วงหน้า (อุปกรณ์สถาปัตยกรรม มีนาคม 2562)

Wall switch
สวิตช์ติดผนัง



Features
- RF wireless switch
- Dimension: 82.5 x 85.1 x 18.8 mm
- Input power: Battery 3V CR2032 (supplied)

คุณสมบัติ
- สวิทช์ไร้สายส่งสัญญาณด้วยสัญญาณวิทยุ
- ขนาด: 82.5 x 85.1 x 18.8 มม.
- ไฟฟ้าที่ใช้: แบตเตอรี่ 3 โวลต์ รุ่น CR2032 (อยู่ในชุด)

Material/finish วัสดุ/สี	Cat. No. รหัสสินค้า
Plastic white พลาสติกสีขาว	935.12.423

Packing: 1 pc.
ขนาดบรรจุ: 1 ชิ้น

Fabric
ผ้าม่าน



Features
- Available sunscreen, dimout and blackout
- Many styles and colours available
- Maximum fabric width: 200–300 cm depends on fabric type

คุณสมบัติ
- สามารถสั่งซื้อได้ทั้งแบบกันรังสียูวี กรองแสงและแบบทึบแสง
- สามารถเลือกทั้งรูปแบบและสี
- ความกว้างผ้าม่านสูงสุด: 200-300 ซม. ขึ้นกับแบบผ้าม่าน

Fabric ผ้าม่าน	Cat. No. รหัสสินค้า
Customized เลือกแบบและขนาดผ้าม่านตามต้องการ	935.12.422

Packing: 1 pc.
ขนาดบรรจุ: 1 ชิ้น

We reserve the right to alter specifications without notice (HTH Architectural Hardware 2019).
เรามีสิทธิ์เปลี่ยนแปลงรายละเอียดโดยไม่ต้องแจ้งให้ทราบล่วงหน้า (อุปกรณ์สถาปัตยกรรม 2562)

Ventilation system GEZE - easy and reliable opening

ระบบระบายอากาศ GEZE - ใช้งานง่ายและน่าเชื่อถือ





Ventilation system GEZE is elegant and modern. It can be used to implement the widest range of application requirements and is suitable with almost all locations within a building.
There are different possibilities available - both, manual and electrical ventilation systems, from simple solutions for single windows to complex ventilation.

- Manual fanlight opening system
- Electric ventilation window system

ระบบระบายอากาศ GEZE มีรูปทรงสวยงามและทันสมัย สามารถประยุกต์ใช้งานกับความต้องการได้หลากหลาย และเหมาะสมกับเกือบทุกสภาพพื้นที่ภายในอาคาร จากระบบระบายอากาศที่ง่ายใช้หน้าต่าง 1 บาน จนไปถึงระบบที่มีความซับซ้อน มีหลากหลายรูปแบบ - มีทั้งระบายอากาศควบคุมด้วยมือและไฟฟ้า

- ระบบเปิดหน้าต่างที่อยู่สูงด้วยมือ
- ระบบหน้าต่างระบายอากาศไฟฟ้า

We reserve the right to alter specifications without notice (HTH Architectural Hardware 2019).
บริษัทฯ ขอสงวนการเปลี่ยนแปลงรายละเอียดโดยไม่ต้องแจ้งล่วงหน้า (อุปกรณ์สถาปัตย์แฮร์ 2562)

Manual fanlight opening system GEZE
ระบบหน้าต่างระบายอากาศ GEZE แบบบังคับด้วยมือ



OL 90 N, daily ventilation made easy
OL 90 N ทำให้การระบายอากาศประจำวันเป็นเรื่องง่าย

The manual window opening systems are used for convenient daily ventilation. OL 90 N opens fanlights with opening widths up to 170 mm. The outstanding features of fanlight opening system GEZE are excellent user friendliness and ease of installation. The table as below gives an overview of different types of manual fanlight openers. The range of applications includes rectangular, inward-opening, bottom-hung or top-hung casements and outward-opening top-hung windows. Solutions for special shapes are also available, e.g. angular, triangular, semicircular and segmental arch windows.

ระบบเปิดหน้าต่างด้วยมือถูกนำมาใช้เพื่อให้ความสะดวกสำหรับการระบายอากาศประจำวัน OL 90 N สามารถเปิดหน้าต่างที่อยู่สูงบานกว้างสูงสุด 170 มม. ได้ ข้อดีที่เห็นได้ชัดเจนของระบบปิดหน้าต่างที่อยู่สูง GEZE คือการติดตั้งและใช้งานง่าย ตารางหน้าถัดไปแสดงรายละอียดของผลิตภัณฑ์ มีรุ่นอื่นๆให้เลือก ซึ่งสามารถใช้กับหน้าต่างสี่เหลี่ยม เปิดเข้าอาคาร แขวนล่าง หรือ แขวนบน และหน้าต่างบานกระทุ้งได้ และยังมีรุ่นสำหรับหน้าต่างรูปร่างพิเศษ เช่น หน้าต่างแบบหลายมุม สามเหลี่ยม ครึ่งวงกลม และแบบโค้ง



We reserve the right to alter specifications without notice (HTH Architectural Hardware 2019).
เราขอสงวนสิทธิ์ในการเปลี่ยนแปลงรายละเอียดโดยไม่ต้องแจ้งให้ทราบล่วงหน้า (อุปกรณ์สถาปัตยกรรม 2562)

Manual fanlight opening system GEZE

ระบบหน้าต่างระบายอากาศ GEZE แบบบังคับด้วยมือ

OL 90 N, daily ventilation made easy

OL 90 N ทำให้การระบายอากาศประจำวันเป็นเรื่องง่าย

Product features คุณสมบัติสินค้า	OL 90 N, top-hung, outward-opening OL 90 N บานกระทุ้งเปิดออกนอกอาคาร
Application ลักษณะการติดตั้ง	Wooden, plastic and metal หน้าต่างไม้ พลาสติก และโลหะ
Window shape รูปทรงหน้าต่าง	Rectangular สี่เหลี่ยม
Type of opening ลักษณะการเปิดหน้าต่าง	Top-hung, outward-opening บานกระทุ้ง
Length of the OL 90 N scissor stay mm ความยาวของอุปกรณ์เปิดหน้าต่าง OL 90 N มม.	274
Depth of the OL 90 N scissor stay mm ความลึกของอุปกรณ์เปิดหน้าต่าง OL 90 N มม.	54
Height of the OL 90 N scissor stay mm ความสูงของอุปกรณ์เปิดหน้าต่าง OL 90 N มม.	61
Max. opening width mm ความกว้างของช่องเปิดกว้างสูงสุด มม.	170
Max. panel weight kg/m² น้ำหนักบานสูงสุด กก./ตารางเมตร	30
Max. casement weight kg น้ำหนักหน้าต่างสูงสุด กก.	80
Min. casement width mm หน้าต่างกว้างไม่น้อยกว่า มม.	600
Max. casement width with one OL 90 N mm ความกว้างหน้าต่างสูงสุด กรณีใช้ OL9 N 1 ชุด มม.	1,200
Max. casement width with two OL 90 N mm ความกว้างหน้าต่างสูงสุด กรณีใช้ OL9 N 2 ชุด มม.	2,400
Min. casement height หน้าต่างสูงไม่น้อยกว่า มม.	370
Space requirement, min. to max. mm ความสูงสำหรับติดตั้งเหนือขอบวงกบหน้าต่างด้านล่าง ต่ำสุด-สูงสุด มม.	28–35

We reserve the right to alter specifications without notice (HTH Architectural Hardware 2019).
เรายังคงสงวนการเปลี่ยนแปลงรายละเอียดได้โดยไม่ต้องแจ้งล่วงหน้า (อุปกรณ์สถาปัตยกรรม 2562)

Electric ventilation window system GEZE - convenient and easy

ระบบหน้าต่างระบายอากาศแบบควบคุมด้วยไฟฟ้า - สะดวกสบายและง่ายในการควบคุม

Aeration and ventilation with electromechanical drives:
การระบายอากาศด้วยชุดเปิด/ปิดหน้าต่างไฟฟ้า มีวัตถุประสงค์ดังต่อไปนี้

- "Accessibility for all" - electrical ventilation window systems are convenient and easy to operate.
- Controlled ventilation with the aid of control technology that can be configured to match the individual ventilation requirements in a building. The systems permit "intelligent" coordinates a user-independent building ventilation. Window systems GEZE are excellent suitable for the automation of ventilation windows.
- "สามารถเข้าถึงพื้นที่": ระบบเปิด/ปิดหน้าต่างระบายอากาศแบบควบคุมด้วยไฟฟ้าให้ความสะดวกสบายและง่ายในการควบคุม
- การระบายอากาศที่สามารถควบคุมได้: ด้วยเทคโนโลยีการควบคุมทำให้สามารถกำหนดรูปแบบให้เหมาะสมกับความต้องการแต่ละบุคคลภายในอาคารได้ อุปกรณ์เปิดหน้าต่าง GEZE เหมาะอย่างยิ่งสำหรับหน้าต่างระบายอากาศระบบอัตโนมัติ

Areas of application for different window shapes and types

ลักษณะติดตั้งสำหรับหน้าต่างแต่ละแบบและแต่ละประเภท

Bottom-hung casement
INWARD-OPENING
หน้าต่างแขวนด้านล่างเปิดเข้าในอาคาร

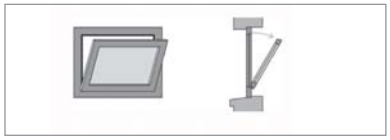

1 = ECchain
2 = Slimchain
3 = Powerchain

Side-hung casement
INWARD-OPENING
หน้าต่างแขวนด้านข้างเปิดเข้าในอาคาร

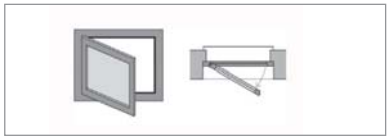

1 = ECchain
2 = Slimchain
3 = Powerchain

Top-hung casement
INWARD-OPENING
หน้าต่างแขวนด้านบนเปิดเข้าในอาคาร

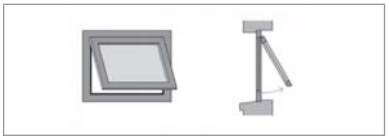

1 = Slimchain
2 = Powerchain

Bottom-hung casement
OUTWARD-OPENING
หน้าต่างแขวนด้านล่างเปิดออกนอกอาคาร



1 = Slimchain
2 = Powerchain

Side-hung casement
OUTWARD-OPENING
หน้าต่างแขวนด้านข้างเปิดออกนอกอาคาร

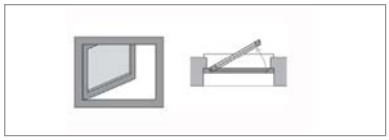

1 = ECchain
2 = Slimchain
3 = Powerchain

Top-hung casement
OUTWARD-OPENING
หน้าต่างแขวนด้านบนเปิดออกนอกอาคาร

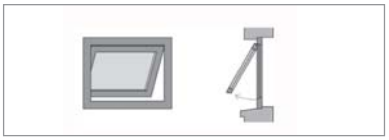

1 = ECchain
2 = Slimchain
3 = Powerchain

Vertically pivot-hung casement
INWARD-OPENING to the left
หน้าต่างแบบจุดหมุนแนวตั้ง
เปิดเข้าอาคารทางด้านซ้าย

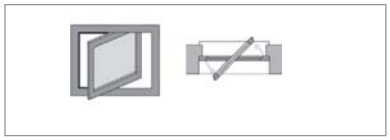

1 = Powerchain

Horizontally pivot-hung casement
INWARD-OPENING at the bottom
หน้าต่างแบบจุดหมุนแนวนอน
เปิดเข้าอาคารทางด้านล่าง

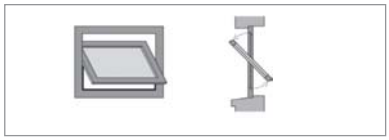

1 = Powerchain

Skylight
OUTWARD-OPENING
สกายไลท์เปิดขึ้นด้านบน

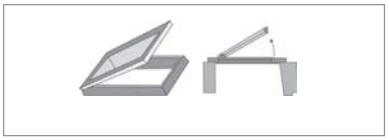

1 = Powerchain

Vertically pivot-hung casement
INWARD-OPENING to the right
หน้าต่างแบบจุดหมุนแนวตั้ง
เปิดเข้าอาคารทางด้านขวา

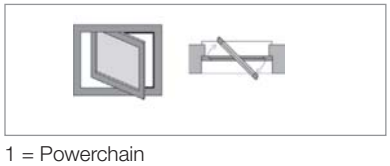

1 = Powerchain

Horizontally pivot-hung casement
OUTWARD OPENING at the bottom
หน้าต่างแบบจุดหมุนแนวนอน
เปิดออกอาคารทางด้านล่าง

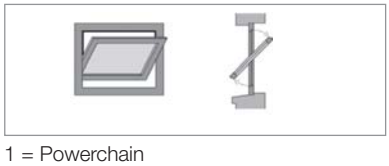

1 = Powerchain

We reserve the right to alter specifications without notice (HTH Architectural Hardware 2019).
เรามีสิทธิ์ในการเปลี่ยนแปลงรายละเอียดได้โดยไม่ต้องแจ้งให้ทราบล่วงหน้า (อุปกรณ์สถาปัตยกรรม เฮเว่ 2562)

Electric ventilation window system GEZE
ระบบหน้าต่างระบายอากาศแบบควบคุมด้วยไฟฟ้า GEZE



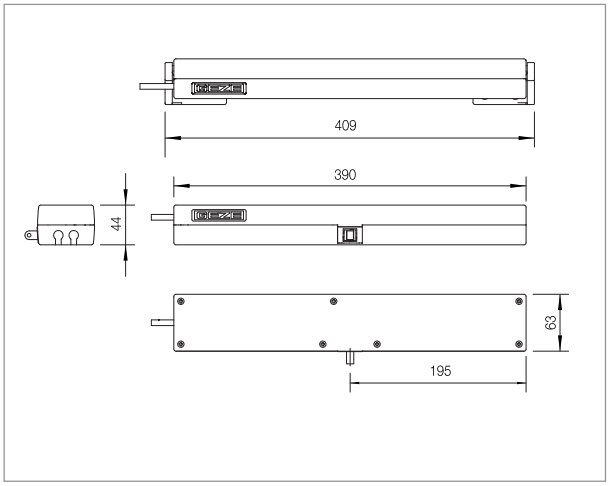

ECchain - simple automation possibilities for ventilation operation (230 V)
สามารถควบคุมการระบายอากาศอัตโนมัติแบบง่ายได้ (230 โวลต์)

The chain drive ECchain GEZE is suitable for straightforward ventilation automation (230 V). As a low-price and powerful entry-level model it's also suitable for private residential buildings. The ECchain can also be used as a variant with small fanlights, since a maximum opening angle is reached with very low casement heights. The stroke length can be set to 200 or 400 mm. The integrated stroke setting option allows an adjustment in line with different ventilation requirements. A range of colour variants allows the drive to be adapted to existing window profiles. The ECchain can be installed quick and easy.

อุปกรณ์เปิดหน้าต่างระบบโซ่ ECchain GEZE สำหรับระบบระบายอากาศอัตโนมัติ (230 โวลต์) ด้วยราคาที่ต่ำและเป็นรุ่นพื้นฐานที่เปี่ยมด้วยประสิทธิภาพ ผลิตภัณฑ์นี้จึงเหมาะกับอาคารพักอาศัยส่วนตัว ECchain GEZE สามารถใช้กับหน้าต่างระบายอากาศขนาดเล็กต่างๆ ที่หน้าต่างมีความสูงค่อนข้างน้อยมากๆ เพื่อสามารถเปิดหน้าต่างให้ได้องศามากที่สุด ระยะเปิดหน้าต่างสามารถตั้งเป็น 200 มม. หรือ 400 มม. สามารถตั้งระยะเปิดหน้าต่างให้ตรงตามต้องการของการระบายอากาศที่แตกต่างกันได้จากรูปแบบการต่อสายไฟ สามารถเลือกสีของอุปกรณ์เปิดหน้าต่างเพื่อให้เหมาะสมกับเฟรมหน้าต่างที่ต้องการใช้ได้ สามารถติดตั้ง ECchain ได้ง่ายและรวดเร็ว

We reserve the right to alter specifications without notice (HTH Architectural Hardware 2019).
บริษัทฯ ขอสงวนการเปลี่ยนแปลงรายละเอียดโดยไม่ต้องแจ้งให้ทราบล่วงหน้า (อุปกรณ์สถาปัตยกรรม 2562)

ECchain - simple automation possibilities for ventilation operation (230 V)

สามารถควบคุมการระบายอากาศอัตโนมัติแบบง่ายได้ (230 โวลต์)

Product features คุณสมบัติสินค้า		ECchain
Application ลักษณะการติดตั้ง	Type of hung ลักษณะการแขวนบานหน้าต่าง	Bottom-hung, side-hung and top-hung casements แบบแขวนบานหน้าต่างด้านล่าง ด้านข้างและด้านบน
	Type of opening ลักษณะการเปิดหน้าต่าง	Inward-opening and outward-opening casements หน้าต่างเปิดเข้า หรือเปิดออกนอกอาคาร
Length of ECchain mm ความยาวของ ECchain มม.	With console ประกอบกับฐานยึด	409
	Without console ไม่ประกอบกับฐานยึด	390
Height of ECchain mm ความสูงของ ECchain มม.		44
Depth of ECchain mm ความลึกของ ECchain มม.		63
Min. space required on frame mm ความสูงน้อยที่สุดบนวงกบหน้าต่างสำหรับติดตั้ง มม.	Bottom-hung casement แบบแขวนบานหน้าต่างด้านล่าง	55
	Top-hung casement แบบแขวนบานหน้าต่างด้านบน	35
Stroke adjustable depending on cable connection mm ระยะเปิดสามารถปรับได้โดยการต่อสายไฟ มม.		200/400
Opening/closing speed mm/s ความเร็วการเปิด/ปิดหน้าต่าง มม./วินาที		9
Max. pushing/pulling force N แรงดึง/แรงผลักสูงสุด นิวตัน		250
Max. window weight kg น้ำหนักบานสูงสุด กก.		130
Operating voltage V/current consumption A แรงดันไฟฟ้า โวลต์/การใช้กระแสไฟฟ้า แอมแปร์		230 ±10%/0.13
Length of power supply cable m ความยาวสายไฟ ม.		2
Cable dimension mm ขนาดสายไฟ มม.		4 x 0.75
Temperature range °C อุณหภูมิใช้งาน °C		-5 to 60 -5 ถึง 60
Enclosure rating ระดับการป้องกัน		IP 30/II
End position cut-off extended การหยุด ณ ตำแหน่งสุดท้ายของการยืดออก		Limited switches สวิตช์ตรวจสอบจุดปลายทาง
End position cut-off retracted การหยุด ณ ตำแหน่งสุดท้ายของการหดเข้า		Electric, electronic via current consumption วงจรไฟฟ้าหรืออิเล็กทรอนิกส์โดยการใช้กระแสไฟฟ้า
Overload cut-off การตัดไฟเมื่อใช้กระแสไฟฟ้ามากเกินไป		Yes ใช่

We reserve the right to alter specifications without notice (HTH Architectural Hardware 2019).
เรามีสิทธิ์ขอสงวนเปลี่ยนแปลงรายละเอียดได้โดยไม่ต้องแจ้งให้ทราบล่วงหน้า (อุปกรณ์สถาปัตยกรรม 2562)

Electric ventilation window system GEZE

ระบบหน้าต่างระบายอากาศแบบควบคุมด้วยไฟฟ้า GEZE





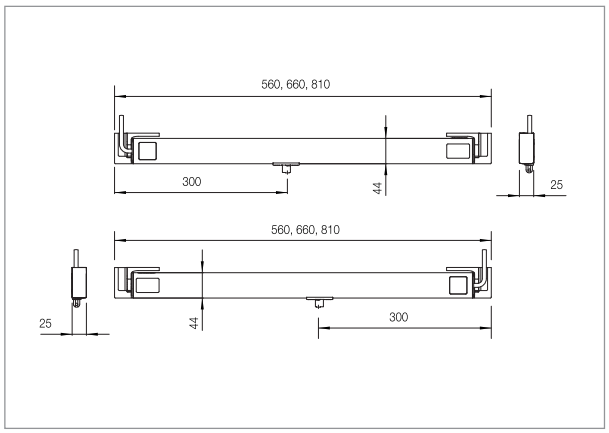

*) Note on casement weight (max.): The overall weight is limited by the hinges and depends on the details provided by the profile system manufacturer.

*) ข้อควรจำเกี่ยวกับน้ำหนักหน้าต่าง (สูงสุด): น้ำหนักทั้งหมดจะถูกจำกัดโดยบานพับและขึ้นอยู่กับรายละเอียดที่โรงงานผลิตเฟรมหน้าต่างแจ้ง

Slimchain- universal chain drive with attractive design

อุปกรณ์เปิด/ปิดหน้าต่างระบบโซ่สำหรับงานต่าง ๆพร้อมรูปทรงสวยงาม

The Slimchain GEZE is for universal use, since it offers a wide range of parameter setting possibilities e.g. stroke and speed. This chain drive can be integrated perfectly into the facade design thanks to its slim and discreet look. The drive stroke (stroke variants 300, 500, 800 mm) can be adjusted variably. The integrated syncro module allows up to 3 drives to be used even on large and heavy windows without an external control unit. The drive is equipped with a DIP switch for changing between the modes of operation (Solo/Syncro, Master/Slave). Installation can be carried out quick and easy.

Slimchain GEZE สามารถใช้กับงานได้ครอบคลุม เนื่องจากสามารถกำหนดคุณสมบัติได้หลากหลาย เช่น ระยะเปิดหน้าต่างและความเร็ว อุปกรณ์เปิดหน้าต่างระบบโซ่สามารถใช้กับพนักกระจกได้สมบูรณ์แบบเนื่องจากรูปทรงที่บางกระทัดรัด ระยะเปิดหน้าต่างของอุปกรณ์เปิดหน้าต่าง (มีรุ่น 300, 500, 800 มม.) สามารถปรับได้ โมดูลซิงโครภายในทำให้สามารถใช้เปิดอุปกรณ์เปิดหน้าต่างสูงสุด 3 ชุด ทำงานร่วมกันกับหน้าต่าง 1 บาน ได้ แม้ว่าหน้าต่างจะมีน้ำหนักมากและใหญ่โดยไม่จำเป็นต้องมีอุปกรณ์ควบคุมจากภายนอก อุปกรณ์เปิดหน้าต่างมีสวิตช์ DIP สำหรับเปลี่ยนโหมดการทำงาน (โซโล/ซิงโคร, มาสเตอร์/สเลฟ) สามารถติดตั้งได้ง่ายและรวดเร็ว

We reserve the right to alter specifications without notice (HTH Architectural Hardware 2019).
เราขอสงวนสิทธิ์ในการเปลี่ยนแปลงรายละเอียดโดยไม่ต้องแจ้งให้ทราบล่วงหน้า (อุปกรณ์สถาปัตยกรรม 2562)

Slimchain- universal chain drive with attractive design

อุปกรณ์เปิด/ปิดหน้าต่างระบบโซ่สำหรับงานต่าง ๆพร้อมรูปทรงสวยงาม

Product features คุณสมบัติสินค้า		Slimchain
Length of Slimchain with consoles mm ความยาวของ Slimchain ประกอบกับฐานแล้ว มม.	Stroke 300 mm ระยะเปิดหน้าต่าง 300 มม.	560
	Stroke 500 mm ระยะเปิดหน้าต่าง 500 มม.	660
	Stroke 800 mm ระยะเปิดหน้าต่าง 800 มม.	810
Height of Slimchain mm ความสูงของ Slimchain มม.		25
Depth of Slimchain mm ความลึกของ Slimchain มม.		44
Min. space required on frame mm ความสูงน้อยที่สุดบนวงกบหน้าต่างสำหรับติดตั้ง มม.	Frame installation INWARD-OPENING การติดตั้งบนวงกบหน้าต่างกรณีเปิดเข้าในอาคาร	30
	Casement installation INWARD-OPENING การติดตั้งบนบานหน้าต่างกรณีเปิดเข้าในอาคาร	16
	Frame installation OUTWARD-OPENING การติดตั้งบนวงกบหน้าต่างกรณีเปิดออกนอกอาคาร	31
Possible stroke mm สามารถเลือกระยะเปิดหน้าต่าง มม.		300, 500, 800
Opening/closing speed mm/s ความเร็วการเปิด/ปิดหน้าต่าง มม./วินาที		5
Max. pushing/pulling force N แรงดึง/แรงผลักสูงสุด นิวตัน		200/300 (depending on stroke) 200/300 (ขึ้นอยู่กับระยะเปิดหน้าต่าง)
Max. window weight kg น้ำหนักบานสูงสุด กก.		*150
Max. holding force N แรงยึดบานหน้าต่างสูงสุด นิวตัน		2,000
Operating voltage V/ current consumption A แรงดันไฟฟ้า โวลต์/ การใช้กระแสไฟฟ้า แอมแปร์		24 ±25%/ 0.9
Max. power consumption W การใช้พลังงานไฟฟ้าสูงสุด วัตต์		20
Duty rating อัตราการทำงาน		30%
Length of power supply cable m ความยาวสายไฟ ม.		2
Cable dimension mm ขนาดสายไฟ มม.		4 x 0.75
Temperature range °C อุณหภูมิใช้งาน °C		-5 to 70 -5 ถึง 70
Enclosure rating ระดับการป้องกัน		IP 40/III
Type of additional locking ชนิดของอุปกรณ์ล็อคเพิ่มเติม		Locking drive ล็อคไฟฟ้า
End position cut-off extended การหยุด ณ ตำแหน่งสุดท้ายของการยืดออก		Electronic, via internal path sensor เซ็นเซอร์ภายในอุปกรณ์
End position cut-off retracted การหยุด ณ ตำแหน่งสุดท้ายของการหดเข้า		Electric, electronic via current consumption วงจรไฟฟ้าหรืออิเล็กทรอนิกส์ด้วยกระแสไฟฟ้า
Overload cut-off การตัดไฟเมื่อใช้กระแสไฟฟ้ามากเกินไป		Yes ใช่
Max. synchronisation จำนวนอุปกรณ์เปิดหน้าต่างสูงสุดสำหรับหน้าต่าง 1 บาน		3 drives 3 ชุด

We reserve the right to alter specifications without notice (HTH Architectural Hardware 2019).
เรียนผู้ท่าน ขอสงวนการเปลี่ยนแปลงรายละเอียดได้โดยไม่ต้องแจ้งให้ทราบล่วงหน้า (อุปกรณ์สถาปัตยกรรม 2562)

Electric ventilation window system GEZE

ระบบหน้าต่างระบายอากาศแบบควบคุมด้วยไฟฟ้า GEZE





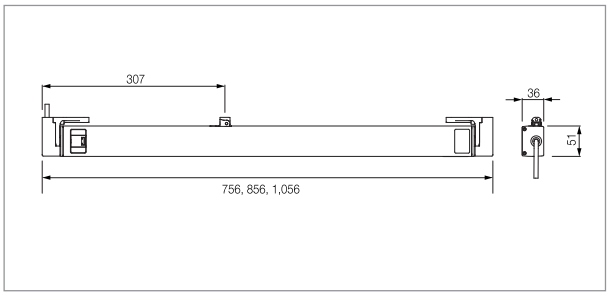

*) Note on casement weight (max.): The overall weight is limited by the hinges and depends on the details provided by the pro& le system manufacturer.

*) ข้อควรจำเกี่ยวกับน้ำหนักหน้าต่าง(สูงสุด): น้ำหนักทั้งหมดจะถูกจำกัดโดยบานพับและขึ้นอยู่กับรายละเอียดที่โรงงานผลิตเฟรมหน้าต่างแจ้ง

Powerchain- powerful chain drive for large and heavy window elements

อุปกรณ์เปิดหน้าต่างอันทรงพลังสำหรับหน้าต่างขนาดใหญ่และหนัก

Powerchain GEZE is suitable wherever large forces and very large opening widths are required. It offers a wide range of parameter setting possibilities e.g. for stroke and speed. The drive stroke (stroke variants 600, 800, 1,200 mm) can be adjusted variably. The integrated syncro module allows up to 3 drives to be used without an external control unit. The drive is equipped with a DIP switch for changing between the modes of operation (Solo/Syncro, Master/Slave). Installation can be carried out quick and easy.

Powerchain GEZE สามารถใช้กับงานที่ต้องการแรงมาก และระยะเปิดกว้างมากๆ Powerchain GEZE สามารถกำหนดคุณสมบัติได้หลากหลาย เช่น ระยะเปิดหน้าต่างและความเร็ว ระยะเปิดหน้าต่างของอุปกรณ์เปิดหน้าต่าง (มีรุ่น 600, 800, 1,200 มม.) สามารถปรับได้ โมดูลซิงโครภายในทำให้สามารถใช้อุปกรณ์เปิดหน้าต่างสูงสุด 3 ชุด ทำงานร่วมกับหน้าต่าง 1 บาน ได้โดยไม่จำเป็นต้องมีอุปกรณ์ควบคุมจากภายนอก อุปกรณ์เปิดหน้าต่างมีสวิตช์ DIP สำหรับเปลี่ยนโหมดการทำงาน (โซโล/ซิงโคร, มาสเตอร์/สเลฟ) สามารถติดตั้งได้รวดเร็ว

We reserve the right to alter specifications without notice (HTH Architectural Hardware 2019).
เราขอสงวนการเปลี่ยนแปลงรายละเอียดโดยไม่ต้องแจ้งล่วงหน้า (อุปกรณ์สถาปัตยกรรม 2562)

Powerchain - powerful chain drive for large and heavy window elements

อุปกรณ์เปิดหน้าต่างอันทรงพลังสำหรับหน้าต่างขนาดใหญ่และหนัก

Product features คุณสมบัติสินค้า		Powerchain
Length of Powerchain with consoles mm ความยาวของ Powerchain ประกอบกับฐานแล้ว มม.	Stroke 600 mm ระยะเปิดหน้าต่าง 600 มม.	756
	Stroke 800 mm ระยะเปิดหน้าต่าง 800 มม.	856
	Stroke 1,200 mm ระยะเปิดหน้าต่าง 1,200 มม.	1,056
Height of Powerchain mm ความสูงของ Powerchain มม.		36
Depth of Powerchain mm ความลึกของ Powerchain มม.		51
Min. space required on frame mm ความสูงน้อยที่สุดบนวงกบหน้าต่างสำหรับติดตั้ง มม.	Frame installation INWARD-OPENING การติดตั้งบนวงกบหน้าต่างกรณีเปิดเข้าในอาคาร	50
	Casement installation INWARD-OPENING การติดตั้งบนบานหน้าต่างกรณีเปิดเข้าในอาคาร	30
	Frame installation OUTWARD-OPENING การติดตั้งบนวงกบหน้าต่างกรณีเปิดออกนอกอาคาร	50
Possible stroke mm สามารถเลือกระยะเปิดหน้าต่าง มม.		600, 800, 1,200
Opening/closing speed mm/s ความเร็วการเปิด/ปิดหน้าต่าง (มม./วินาที)		5
Max. pushing/pulling force N แรงดึง/แรงผลักสูงสุด นิวตัน		200/300 (depending on stroke) 200/300 (ขึ้นอยู่กับระยะเปิดหน้าต่าง)
Max. window weight kg น้ำหนักบานสูงสุด กก.		*150
Max. holding force N แรงยึดบานหน้าต่างสูงสุด นิวตัน		2000
Operating voltage V/ current consumption A แรงดันไฟฟ้า โวลต์/ การใช้กระแสไฟฟ้า แอมแปร์		24 ±25%/ 0.9
Max. power consumption W การใช้พลังงานไฟฟ้าสูงสุด วัตต์		20
Duty rating อัตราการทำงาน		30%
Length of power supply cable m ความยาวสายไฟ ม.		2
Cable dimension mm ขนาดสายไฟ มม.		4 x 0.75
Temperature range °C อุณหภูมิใช้งาน °C		-5 to 70 -5 ถึง 70
Enclosure rating ระดับการป้องกัน		IP 40/III
Type of additional locking ชนิดของอุปกรณ์ล็อคเพิ่มเติม		Locking drive ล็อคไฟฟ้า
End position cut-off extended การหยุด ณ ตำแหน่งสุดท้ายของการยืดออก		Electronic, via internal path sensor เซ็นเซอร์ภายในอุปกรณ์
End position cut-off retracted การหยุด ณ ตำแหน่งสุดท้ายของการหดเข้า		Electric, electronic via current consumption วงจรไฟฟ้าหรืออิเล็กทรอนิกส์ด้วยกระแสไฟฟ้า
Overload cut-off การตัดไฟเมื่อใช้กระแสไฟฟ้ามากเกินไป		Yes ใช่
Max. synchronisation จำนวนอุปกรณ์เปิดหน้าต่างสูงสุดสำหรับหน้าต่าง 1 บาน		3 drives 3 ชุด

We reserve the right to alter specifications without notice (HTH Architectural Hardware 2019).
เรายังคงสงวนการเปลี่ยนแปลงรายละเอียดได้โดยไม่ต้องแจ้งล่วงหน้า (อุปกรณ์สถาปัตยกรรม เฮช เอช 2562)

Switchable smart film SSF 100, indoor application, self-adhesive

ฟิล์มปรับแสงอัจฉริยะ SSF 100, ฟิล์มสำหรับใช้ภายในอาคารชนิดมีกาวในตัว



While power on: transparent
ขณะจ่ายไฟเข้าฟิล์ม: ฟิล์มโปร่งแสง



While power off: opaque
ขณะไม่จ่ายไฟเข้าฟิล์ม: ฟิล์มทึบแสง

Features

- Suitable for indoor windows and doors, both new and retrofit glass panels
- For privacy at offices, in meeting, living or bathrooms etc.
- Quick switching between opaque and transparent mode
- Large projector screen for glass walls, can be switched from usual glass to a projector screen easily

Technical data

- Total light transmittance:
  Power on approx. 83%, power off approx. 3%
- Response time: Opaque to transparent 0.2 ms, transparent to opaque 1 ms
- Number of connection bars for power supply: Film length up to 2 m 1 pair, film length more than 2 m 2 pairs
- Film width: Max. 120 cm
- Switching lifetime: More than 5,000,000 times
- Operating temperature: -5 to 45 °C
- Film surface hardness: 2–3 H
- Film thickness: 0.4 mm
- Power supply: 220 V, 50/60 Hz
- Power consumption: Average 5 W/sqm while power on

คุณสมบัติ

- เหมาะสำหรับหน้าต่างและประตูภายในอาคาร ทั้งบานกระจกใหม่ และกระจกเดิมที่ติดตั้งแล้ว
- ให้ความเป็นส่วนตัวสำหรับศูนย์ธุรกิจ ห้องประชุม ห้องนั่งเล่น, ห้องน้ำฯลฯ
- สามารถปรับฟิล์มให้ทึบแสงและโปร่งใสได้อย่างรวดเร็ว
- หน้าจอโปรเจคเตอร์ขนาดใหญ่จากผนังกระจก เปลี่ยนจากกระจกธรรมดาเป็นหน้าจอโปรเจคเตอร์

ข้อมูลทางเทคนิค

- ระดับความโปร่งแสง:
  ขณะเปิดไฟประมาณ 83%, ขณะปิดไฟประมาณ 3%
- ความเร็วในการตอบสนอง: ทึบแสงเปลี่ยนเป็นโปร่งแสง 0.2 มิลลิวินาที, โปร่งแสงเปลี่ยนเป็นทึบแสง 1 มิลลิวินาที
- จำนวนแผ่นตัวนำต่อแหล่งจ่ายไฟ: ความยาวฟิล์มไม่เกิน 2 เมตร 1 คู่, ความยาวฟิล์มมากกว่า 2 เมตร 2 คู่
- ความกว้างฟิล์ม: ไม่เกิน 120 ซม.
- อายุการเปิด/ปิดไฟ: มากกว่า 5,000,000 ครั้ง
- อุณหภูมิขณะทำงาน: -5 ถึง 45 องศาเซลเซียส
- ความแข็งของผิวฟิล์ม: ระดับ 2-3
- ความหนาฟิล์ม: 0.4 มม.
- แหล่งจ่ายไฟ: 220 โวล์ท 50/60 เฮิร์ซ
- การใช้ไฟฟ้า: เฉลี่ย 5 วัตต์ต่อตารางเมตรขณะจ่ายไฟเข้าฟิล์ม

Product ผลิตภัณฑ์	Cat. No. รหัสสินค้า
Switchable smart fil SSF 100 ฟิล์มปรับแสงอัจฉริยะ SSF 100	984.71.400
Power supply 3A 220 V AC/65 V AC แหล่งจ่ายไฟ 3A 220 โวลท์เอซี/65 โวลท์เอซี	984.71.403

Order reference

Please order 1 power supply for each film area of 15 sqm.
Please order switch or/and receiver and remote control unit separately.

ข้อแนะนำการสั่งซื้อ

แหล่งจ่ายไฟ 1 ชิ้น สำหรับฟิล์มพื้นที่ไม่เกิน 15 ตารางเมตรต่อแหล่งจ่ายไฟ
กรุณาสั่งซื้อสวิทช์ไฟ หรือ/และ อุปกรณ์รับส่งรีโมทคอนโทรล

We reserve the right to alter specifications without notice (HTH Architectural Hardware 2019).
บริษัทฯ ขอสงวนสิทธิ์การเปลี่ยนแปลงรายละเอียดโดยมิได้มีการแจ้งล่วงหน้า (อุปกรณ์ฮาร์ดแวร์ 2562)

Installation
การติดตั้ง

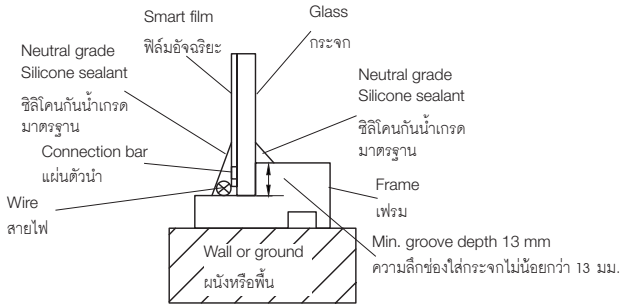

Groove type L
ช่องใส่กระจกแบบ L

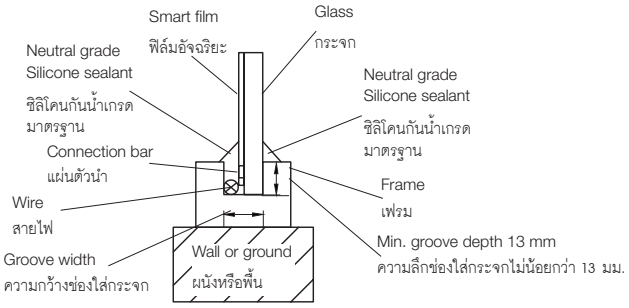

Groove type U
ช่องใส่กระจกแบบ U

Glass thickness mm ความหนากระจก มม.	Min. groove width mm ความกว้างช่องใส่กระจกน้อยที่สุด มม.
3/4	7
5/6	8
8/10	13
12	15

Film structure
โครงสร้างฟิล์ม

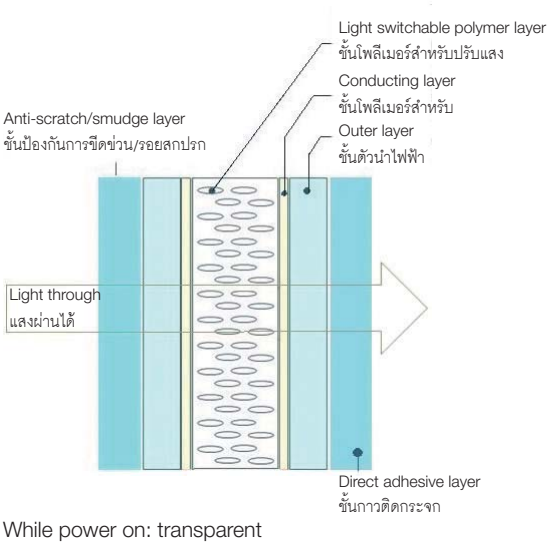

While power on: transparent
ขณะจ่ายไฟเข้าฟิล์ม: ฟิล์มโปร่งแสง

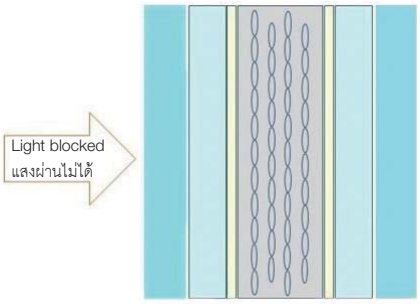

While power off: opaque
ขณะไม่จ่ายไฟเข้าฟิล์ม: ฟิล์มทึบแสง

We reserve the right to alter specifications without notice (HTH Architectural Hardware 2019).
บริษัทฯ ขอสงวนสิทธิ์การเปลี่ยนแปลงรายละเอียดโดยมิได้มีการแจ้งล่วงหน้า (อุปกรณ์ฮาร์ดแวร์ 2562)

10

Hardware Fitting Accessories

อุปกรณ์ฮาร์ดแวร์







Bolts
กลอน

Lever action flush bolt
กลอนฝัง 10.5

Fully automatic flush bolt
กลอนฝังอัตโนมัติ 10.11

Engineering security bolt/Indicator bolt set
กุญแจข่องชาร์ฟ/ชุดกลอนล็อคประตูห้องน้ำ 10.14

Wooden and glass door indicator lock/Floor socket
อุปกรณ์ล็อคห้องน้ำสำหรับบานไม้และบานกระจก/เบ้ารับกลอน 10.15



Door Stops/Door Guards
กันชนประตู/ขอค้ำประตู

Floor mounted door stop
กันชนติดพื้น 10.16

Wall mounted door stop
กันชนติดผนัง 10.19

Non-mounted door stop/Magnetic door stop
กันชนประตู แบบไม่ยึดสกรู/กันชนประตูแบบมีแม่เหล็ก 10.20/10.21

Plastic/rubber door stop
กันชนติดผนัง แบบพลาสติก/ยาง 10.24

Door holder
อุปกรณ์ตั้งค้างประตู/กลอนแบบเท้าเหยียบ 10.25

Security door guard
ขอค้ำประตู 10.27

Security door chain
โซ่คล้องประตู 10.29



Door Viewer
ตาแมว

Door viewer
ตาแมว 10.31

Digital door viewer
ตาแมวดิจิตอล 10.32



Entrance door fittings
อุปกรณ์สำหรับประตูหน้าบ้าน

Letter plate/Bell cover
เพลทช่องใส่จดหมาย/ฝาครอบกริ่งประตู 10.33

Symbol
ป้ายสัญลักษณ์ 10.34

We reserve the right to alter specifications without notice (HTH Architectural Hardware 2019).
บริษัทฯ ขอสงวนการเปลี่ยนแปลงรายละเอียดโดยไม่ต้องแจ้งล่วงหน้า (อุปกรณ์สถาปัตยกรรม 2562)

House number/Solar power illuminated house number
เลขที่บ้าน/เลขที่บ้านใช้พลังงานแสงอาทิตย์ 10.35

Push and pull plate/Kick plate
แผ่นผลักและดึงประตู/แผ่นผลักประตู/แผ่นผลักประตู 10.36

Corner guard profile/Straight profile end/Tapered profile end
โปรไฟล์ป้องกันมุม/โปรไฟล์แบบตรง, มนมุน/โปรไฟล์แบบตรง, มนมุน 10.37

Ventilation grill
ช่องระบายอากาศ 10.38



Door seals
ซีลประตู

Retractable door seals
ซีลประตูอัตโนมัติ 10.41

Accessories
อุปกรณ์เสริม 10.45

Schall-EX® Applic Retractable door seal
ซีลประตูอัตโนมัติ Schall-EX® 10.46

Wind-EX® US Retractable door seal
ซีลประตูอัตโนมัติ Wind-EX® 10.47

Sliding door seal
ซีลประตูสำหรับบานเลื่อนอัตโนมัติ 10.49

Sill seal/Sill protection sweep door seal
ซีลติดตั้งใต้บานประตู/ ซีลติดตั้งใต้บานประตู 10.50

Magnetic seal
ซีลวงกบแม่เหล็ก 10.51

Meeting stile astragal
บังใบประตู 10.52

Weather seal, brush type
ซีลประตู ชนิดแปรง 10.53

Schall-EX GS-H/GS Retractable door seal
ซีลประตูอัตโนมัติ Schall-EX GS-H/GS 10.55/10.56

Glass door seal
ซีลประตูกระจก 10.57

Finger protection blind system NR-30
อุปกรณ์กันหนีบแบบม่านบัง รุ่น NR-30 ..... 10.58

Finger protection system HW 100
อุปกรณ์กันหนีบ รุ่น HW 100 ..... 10.59

Rebate seals
การติดตั้งซีลประตูที่ไม่เสมอวงกบ (บังใบ) 10.60

We reserve the right to alter specifications without notice (HTH Architectural Hardware 2019).
เรามีสิทธิ์ที่จะเปลี่ยนแปลงรายละเอียดโดยไม่ต้องแจ้งให้ทราบล่วงหน้า (อุปกรณ์สถาปัตยกรรม 2562)

Internal door seal
ซีลประตูภายใน 10.61

Frame seal
ซีลประตูภายใน 10.63/10.65

Entrance door seal/Door seal
ซีลประตูทางเข้า/ซีลประตู 10.63/10.64

Rebate seal
ซีลประตูติดตั้งบนบังใบ 10.66

Fire rated door seal/Fire and smoke seal
ซีลประตูภายใน/ซีลประตูป้องกันไฟและควัน 10.67

Fire, smoke and acoustic seal/Fire rated door seal
ซีลประตูทนไฟ กันควันและกันเสียง/ซีลประตูทนไฟ 10.68

Intumescent fire protection kit for door hinges/for mortise locks
อุปกรณ์ป้องกันความร้อนสำหรับบานพับ/สำหรับตลับกุญแจ 10.69

Intumescent fire protection kit for DCL concealed door closer
ชุดอุปกรณ์ป้องกันความร้อน สำหรับโช๊คประตูแบบฝังสันบาน รุ่น DCL 10.70





Tooling
เครื่องมือช่าง

Surface-repairing products
ผลิตภัณฑ์ซ่อมแซมผิวไม้ 10.71

Bit
หัวไขควง 10.74

Fold-away ladder
บันไดห้องใต้หลังคา 10.75





Screws and consumables
สกรูและอุปกรณ์อื่น ๆ

Screws
สกรู 10.76

Hanger bolt
พุกยึดไม้ 10.85





Steel Door
ประตูเหล็ก

Easy Steel Door complete sets
บานประตูเหล็กพร้อมอุปกรณ์ติดตั้ง 10.86

We reserve the right to alter specifications without notice (HTH Architectural Hardware 2019).
บริษัทฯ ขอสงวนการเปลี่ยนแปลงรายละเอียดโดยไม่ต้องแจ้งให้ทราบล่วงหน้า (อุปกรณ์สถาปัตยกรรม 2562)

Lever action flush bolt
กลอนฝัง

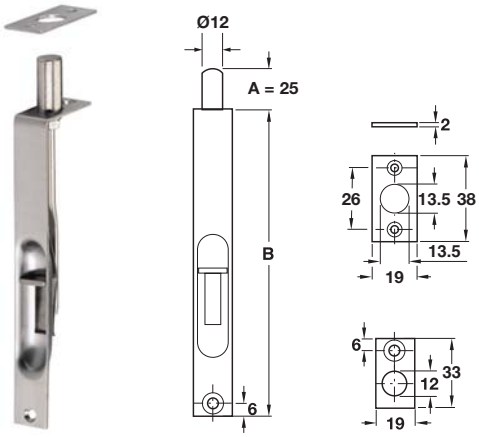

Features
- With slide

Technical data
- Width: 19 mm
- Stroke (A): 25 mm

Supplied with
1 Flush bolt
1 Striking plate
1 Set of fastening material

คุณสมบัติ
- กลอนฝังแบบสไลด์

ข้อมูลทางเทคนิค
- ความกว้าง: 19 มม.
- ความยาวของเดือยล็อค (A): 25 มม.

ประกอบด้วย
กลอนฝังแบบสไลด์ 1 ชิ้น
เพลทรับกลอน 1 ชิ้น
อุปกรณ์ติดตั้ง 1 ชุด

Material/finish วัสดุ/สี	Size B mm ขนาด B มม.	Cat. No. รหัสสินค้า
Stainless steel matt (304) สแตนเลสด้าน (304)	151	911.62.335
	254	911.62.918
Stainless steel polished สแตนเลสเงา	151	911.62.336
Stainless steel brass plated polished สแตนเลส สีทองเหลืองเงา	151	911.62.339
	254	911.62.919
Stainless steel antique brass สแตนเลส สีทองเหลืองรมดำ	151	911.62.338
	254	911.62.920
Stainless steel antique copper สแตนเลส สีทองแดงรมดำ	151	911.62.334
	254	911.62.921

Packing: 1 pc.
ขนาดบรรจุ: 1 ชิ้น

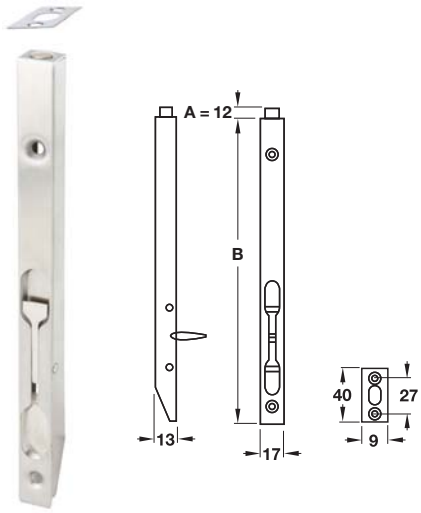

Features
- With lever arm

Technical data
- Width: 17 mm
- Stroke (A): 12 mm

Supplied with
1 Flush bolt
1 Striking plate
1 Set of fastening material

คุณสมบัติ
- กลอนฝังแบบก้านโยก

ข้อมูลทางเทคนิค
- ความกว้าง: 17 มม.
- ความยาวของเดือยล็อค (A): 12 มม.

ประกอบด้วย
กลอนฝังแบบสไลด์ 1 ชิ้น
เพลทรับกลอน 1 ชิ้น
อุปกรณ์ติดตั้ง 1 ชุด

Material/finish วัสดุ/สี	Size B mm ขนาด B มม.	Cat. No. รหัสสินค้า
Stainless steel matt สแตนเลสด้าน	152	911.62.938
	203	911.62.942
Stainless steel brass plated polished สแตนเลส สีทองเหลืองเงา	152	911.62.939
	203	911.62.943
Stainless steel antique brass สแตนเลส สีทองเหลืองรมดำ	152	911.62.940
	203	911.62.944
Stainless steel antique copper สแตนเลส สีทองแดงรมดำ	152	911.62.941
	203	911.62.945

Packing: 1 pc.
ขนาดบรรจุ: 1 ชิ้น

We reserve the right to alter specifications without notice (HTH Architectural Hardware 2019).
เราขอสงวนสิทธิ์ในการเปลี่ยนแปลงรายละเอียดโดยไม่ต้องแจ้งให้ทราบล่วงหน้า (อุปกรณ์สถาปัตยกรรมเฮทีเอช 2562)

Door bolt
กลอน

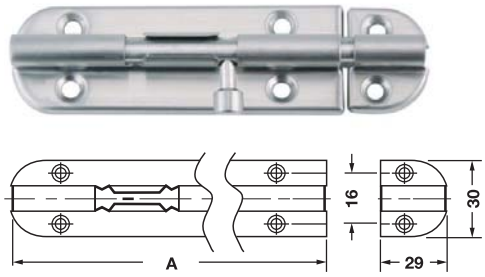

Features
- With slide

Technical data
- Width: 30 mm

Supplied with
1 Door bolt
1 Socket
1 Set of fastening material

คุณสมบัติ
- กลอนล็อคแบบสไลด์

ข้อมูลทางเทคนิค
- ความกว้าง: 30 มม.

ประกอบด้วย
กลอน 1 ชิ้น
เบ้ารับกลอน 1 ชิ้น
อุปกรณ์ติดตั้ง 1 ชุด

Material/finish วัสดุ/สี	Size A mm ขนาด A มม.	Cat. No. รหัสสินค้า
Stainless steel matt สแตนเลสด้าน	88	911.62.922
	113	911.62.926
	240	911.62.930
	265	911.62.934
Stainless steel brass plated polished สแตนเลส สีทองเหลืองเงา	88	911.62.923
	113	911.62.927
	240	911.62.931
	265	911.62.935
Stainless steel antique brass สแตนเลส สีทองเหลืองรมดำ	88	911.62.924
	113	911.62.928
	240	911.62.932
	265	911.62.936
Stainless steel antique copper สแตนเลส สีทองแดงรมดำ	88	911.62.925
	113	911.62.929
	240	911.62.933
	265	911.62.937

Packing: 1 pc.
ขนาดบรรจุ: 1 ชิ้น

Knob slide bolt
กลอน

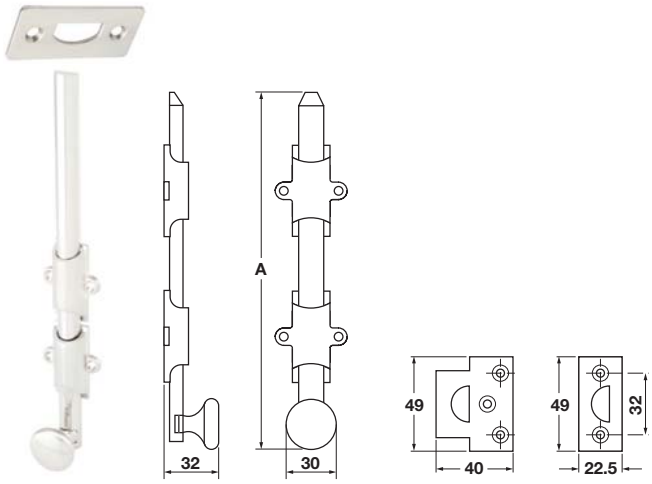

Features
- Straight bolt with slide

Technical data
- Length: A mm
- Stroke: 32 mm

Supplied with
1 Door bolt
1 Striking plates
1 Set of fastening material

คุณสมบัติ
- กลอนล็อคแบบสไลด์

ข้อมูลทางเทคนิค
- ความยาว: A มม.
- ความยาวของเดือยล็อค: 32 มม.

ประกอบด้วย
กลอน 1 ชิ้น
เพลทรับกลอน 2 ชิ้น
อุปกรณ์ติดตั้ง 1 ชุด

Material/finish วัสดุ/สี	Size A mm ขนาด A มม.	Cat. No. รหัสสินค้า
Brass satin nickel plated ทองเหลือง สีนิกเกิ้ลด้าน	203	911.81.052
	360	911.81.006
	460	911.81.010
Brass chrome plated polished ทองเหลือง สีโครมเงา	203	911.81.050
	360	911.81.004
	460	911.81.008
Brass polished ทองเหลืองเงา	203	911.81.051
	360	911.81.005
	460	911.81.009
Brass antique brass ทองเหลืองรมดำ	203	911.81.053
	360	911.81.007
	460	911.81.011

Packing: 1 pc.
ขนาดบรรจุ: 1 ชิ้น

We reserve the right to alter specifications without notice (HTH Architectural Hardware 2019).
เราขอสงวนการเปลี่ยนแปลงรายละเอียดในเอกสารนี้โดยไม่ต้องแจ้งให้ทราบล่วงหน้า (อุปกรณ์สถาปัตยกรรม 2562)

New products and systems: www.hafelethailand.com/ www.hafele.co.th
ผลิตภัณฑ์และนวัตกรรมใหม่: www.hafelethailand.com/ www.hafele.co.th

Lever action flush bolt
กลอนฝัง

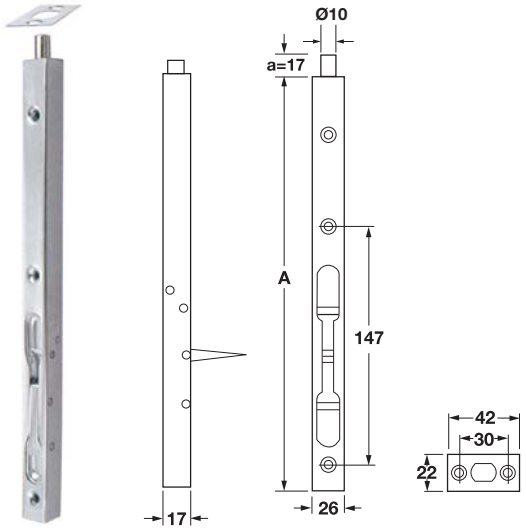

Features
- With lever arm

Technical data
- Width: 26 mm
- Stroke (A): 17 mm

Supplied with
1 Flush bolt, 1 Striking plate, 1 Set of fastening material

คุณสมบัติ
- กลอนฝังแบบก้านโยก

ข้อมูลทางเทคนิค
- ความกว้าง: 26 มม.
- ความยาวของเดือยล็อค (A): 17 มม.

ประกอบด้วย
กลอนฝัง 1 ชิ้น, เพลทรับกลอน 1 ชิ้น, อุปกรณ์ติดตั้ง 1 ชุด

Material/finish วัสดุ/สี	Size A mm ขนาด A มม.	Cat. No. รหัสสินค้า
Stainless steel matt (304) สแตนเลสด้าน (304)	200	911.62.330
	300	911.62.680
	450	911.62.684
	600	911.62.688
Stainless steel brass plated polished สแตนเลส สีทองเหลืองเงา	200	911.62.332
	300	911.62.681
	450	911.62.685
	600	911.62.689
Stainless steel antique brass สแตนเลส สีทองเหลืองรมดำ	200	911.62.679
	300	911.62.683
	450	911.62.687
	600	911.62.691
Stainless steel antique copper สแตนเลส สีทองแดงรมดำ	200	911.62.678
	300	911.62.682
	450	911.62.686
	600	911.62.690
Stainless steel black matt สแตนเลส สีดำด้าน	200	911.81.341
	300	911.81.343
	450	911.81.345
	600	911.81.347

Packing: 1 pc.
ขนาดบรรจุ: 1 ชิ้น

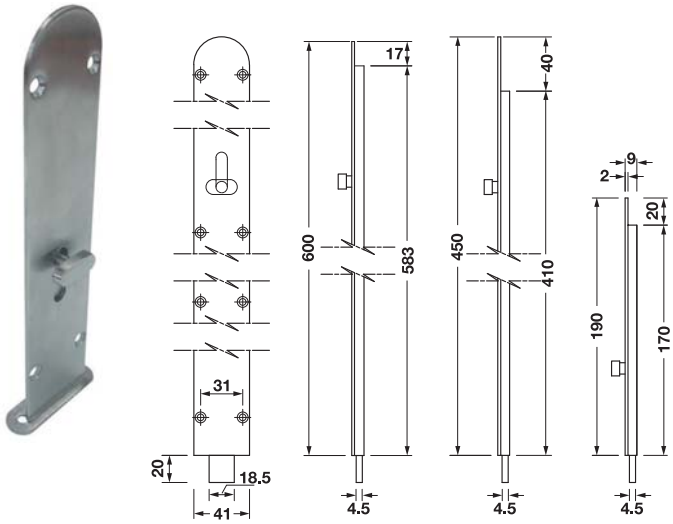

Features
- With slide

Technical data
- Width: 41 mm
- Stroke (A): 20 mm

Supplied with
1 Slide flush bolt, 1 Striking plate, 1 Set of fastening material

คุณสมบัติ
- กลอนฝังแบบสไลด์

ข้อมูลทางเทคนิค
- ความกว้าง: 41 มม.
- ความยาวของเดือยล็อค (A): 20 มม.

ประกอบด้วย
กลอนฝังแบบสไลด์ 1 ชิ้น, เพลทรับกลอน 1 ชิ้น, อุปกรณ์ติดตั้ง 1 ชุด

Material/finish วัสดุ/สี	Size A mm ขนาด A มม.	Cat. No. รหัสสินค้า
Stainless steel matt สแตนเลสด้าน	190	911.62.670
	450	911.62.671
	600	911.62.672
	1,000	911.81.135
Brass nickel plated satin ทองเหลือง สีนิกเกิ้ลด้าน	190	911.62.501
	450	911.62.516
	600	911.62.525
Brass polished PVD ทองเหลืองเงา PVD	190	911.62.750
	450	911.62.752
	600	911.62.754

Packing: 1 pc.
ขนาดบรรจุ: 1 ชิ้น

We reserve the right to alter specifications without notice (HTH Architectural Hardware 2019).
เรามีสิทธิ์ขอสงวนการเปลี่ยนแปลงรายละเอียดโดยไม่ต้องแจ้งให้ทราบล่วงหน้า (อุปกรณ์สถาปัตยกรรมฮาร์ดแวร์ 2562)

Lever action flush bolt
กลอนฝัง

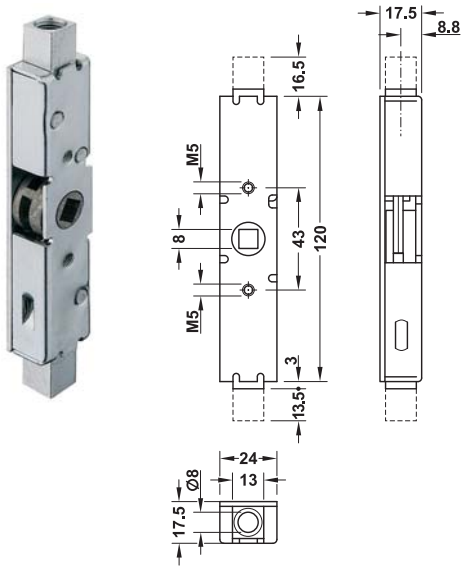

Features
- Without forend
- Bar connection to the top and bottom

Technical data
- Width: 24 mm
- Stroke: 13.5 mm
- Follower ☐ 8 mm
- Threaded sleeves M5

Supplied with
Screw for lever action flush bolt

คุณสมบัติ
- กลอนแบบฝังซ่อน
- ล็อคทั้งด้านบนและด้านล่างของบานประตู

ข้อมูลทางเทคนิค
- ความกว้าง: 24 มม.
- ความยาวของเดือยล็อค: 13.5 มม.
- รูเจาะแกน ขนาด ☐ 8 มม.
- พุก พร้อมเกลียวขนาด M5

ประกอบด้วย
สกรูสำหรับติดตั้งกลอนฝัง

Material/finish วัสดุ/สี	Cat. No. รหัสสินค้า
Steel galvanized เหล็กชุบกัลวาไนซ์	911.62.621

Packing: 1 pc.
ขนาดบรรจุ: 1 ชิ้น

Door operating locking bolt
กลอนล็อค

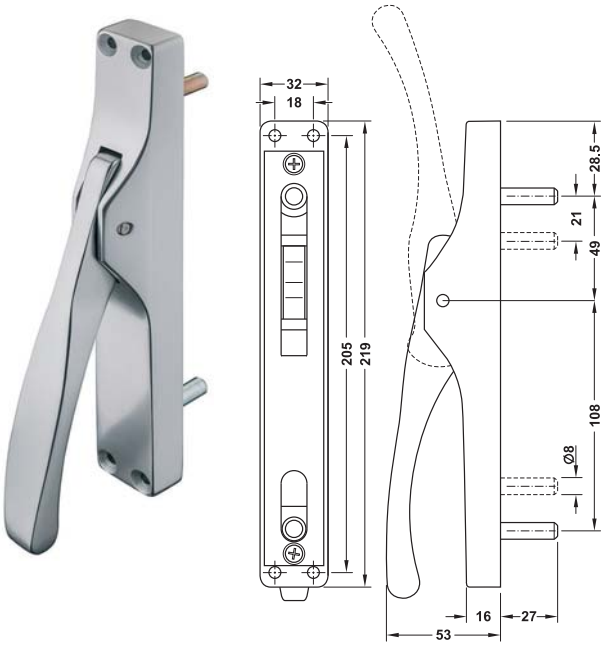

Features
- Version: Bar connection to the top and bottom
- Installation: For screw fixing

Technical data
- Lift: 21 mm

Supplied with
1 Door operating lock bolt

คุณสมบัติ
- กลอนสำหรับล็อคทั้งด้านบนและด้านล่างของประตู
- ติดตั้งด้วยสกรู

ข้อมูลทางเทคนิค
- ระยะยกล็อค: 21 มม.

ประกอบด้วย
อุปกรณ์ล็อค 1 ชิ้น

Material/finish วัสดุ/สี	Cat. No. รหัสสินค้า
Steel silver coloured anodized เหล็ก ลีเงินอโนไดซ์	911.61.007

Accessories อุปกรณ์เสริม	Material/finish วัสดุ/สี	Size mm ขนาด มม.	Cat. No. รหัสสินค้า
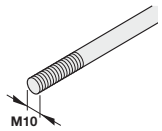	Bar, steel galvanized แกน, เหล็กชุบกัลวาไนซ์	2,500	911.62.180
		3,000	911.62.181
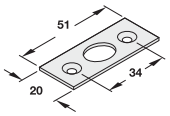	Striking plate, steel galvanized เพลทรับกลอน, เหล็กชุบกัลวาไนซ์	-	911.62.230
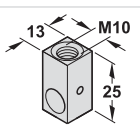	Bar connection, steel yellow galvanized เบ้ารับแกน เหล็กชุบกัลวาไนซ์	-	911.61.049

Packing: 1 pc.
ขนาดบรรจุ: 1 ชิ้น

We reserve the right to alter specifications without notice (HTH Architectural Hardware 2019).
บริษัทฯ ขอสงวนการเปลี่ยนแปลงรายละเอียดโดยไม่ต้องแจ้งล่วงหน้า (อุปกรณ์สถาปัตยกรรม 2562)

Lever action flush bolt
กลอนฝัง



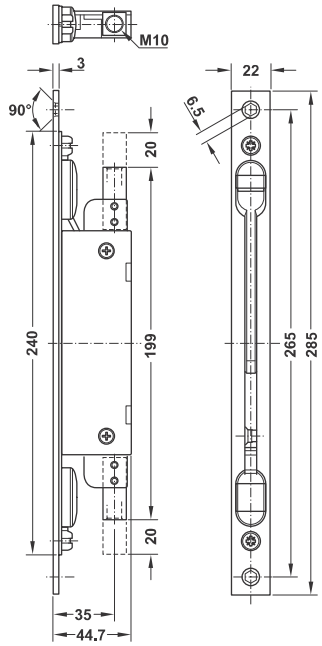

Features
- With lever arm
- Locking towards the top and bottom
- Bar connection to the top and bottom

Technical data
- Forend width: 22 mm
- Stroke: 20 mm

Finish
- Lever arm: aluminium

Fixing
- Screws for lever action flush bolt
- Screws for striking plate

คุณสมบัติ
- พร้อมคันโยกสำหรับล็อค
- กลอนฝังแบบโยกล็อค
- ล็อคทั้งด้านบนและด้านล่างของบานประตู

ข้อมูลทางเทคนิค
- ความกว้างของเพลท: 22 มม.
- ความยาวของเดือยล็อค: 20 มม.

วัสดุ/สี
- ก้านโยก: อะลูมิเนียม

การติดตั้ง
- ใช้สกรูสำหรับติดตั้งกลอนฝัง
- ใช้สกรูสำหรับติดตั้งเพลทรับกลอน

Material/finish วัสดุ/สี	Cat. No. รหัสสินค้า
Stainless steel matt สแตนเลสด้าน	911.62.255

Packing: 1 pc.
ขนาดบรรจุ: 1 ชิ้น

Accessories อุปกรณ์เสริม	Material/finish วัสดุ/สี	Size mm ขนาด มม.	Cat. No. รหัสสินค้า
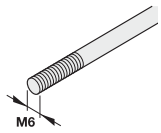	Bar, steel galvanized แกน, เหล็กชุบกัลวาไนซ์	2,500	911.62.180
		3,000	911.62.181
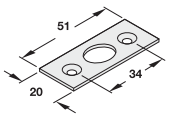	Striking plate, steel galvanized เพลทรับกลอน, เหล็กชุบกัลวาไนซ์	-	911.62.230

Packing: 1 pc.
ขนาดบรรจุ: 1 ชิ้น

We reserve the right to alter specifications without notice (HTH Architectural Hardware 2019).
เราขอสงวนการเปลี่ยนแปลงรายละเอียดโดยไม่ต้องแจ้งให้ทราบล่วงหน้า (อุปกรณ์สถาปัตยกรรม 2562)

Lever action flush bolt
กลอนฝัง

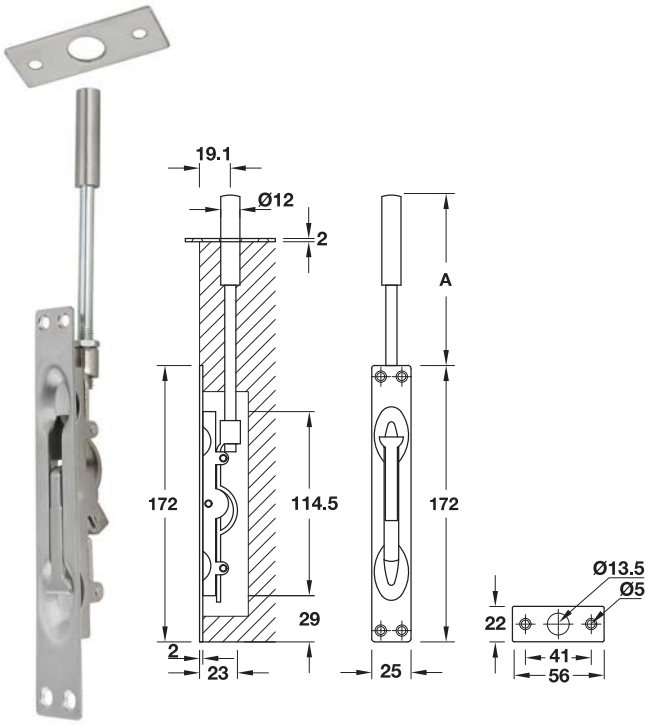

Features
- For metal or timber doors
- Manual locking and release
- With lever arm

Technical data
- Width: 25 mm
- Height: 172 mm

Supplied with
1 Lever action flush bolt
1 Striking plate
1 Set of fixing material

คุณสมบัติ
- สำหรับบานประตูไม้หรือเหล็ก
- ระบบล็อคด้วยมือ
- พร้อมคันโยกสำหรับล็อค

ข้อมูลทางเทคนิค
- ความกว้าง 25 มม.
- ความสูง 172 มม.

ประกอบด้วย

กลอนฝัง	1 ชิ้น
เพลทรับกลอน	1 ชิ้น
อุปกรณ์ติดตั้ง	1 ชุด

Material/finish วัสดุ/สี	Size A mm ขนาด A มม.	Cat. No. รหัสสินค้า
Stainless steel matt สแตนเลสด้าน	127	911.81.165
	160	911.81.166
	204	911.81.167
	247	911.81.168

Packing: 1 pc.
ขนาดบรรจุ: 1 ชิ้น

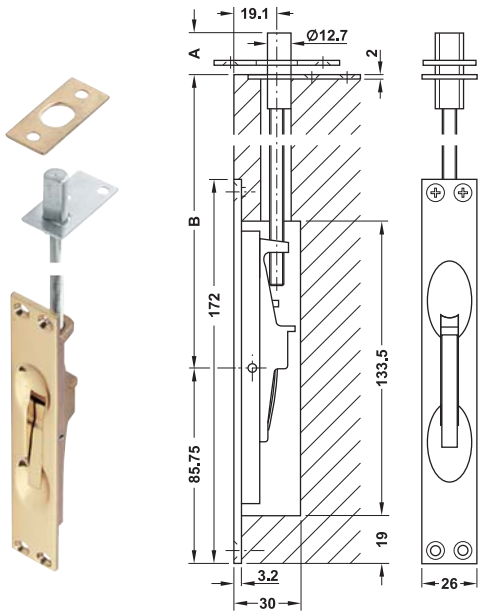

Features
- For metal or timber doors
- Manual locking and release
- With lever arm

Technical data
- Width: 25.5 mm
- Stroke (A): 19.1 mm

Supplied with
1 Lever action flush bolt
1 Striking plate
1 Shoot plate
1 Set of fixing material
1 Threaded bar 305 mm

คุณสมบัติ
- สำหรับบานประตูไม้หรือเหล็ก
- ระบบล็อคด้วยมือ
- พร้อมคันโยกสำหรับล็อค

ข้อมูลทางเทคนิค
- ความกว้าง: 25.5 มม.
- ความยาวของเดือยล็อค (A): 19.1 มม.

ประกอบด้วย

กลอนฝัง	1 ชิ้น
เพลทรับกลอน	1 ชิ้น
เพลทประคองเดือยล็อค	1 ชิ้น
อุปกรณ์ติดตั้ง	1 ชุด
แกน พร้อมเกลียว 305 มม.	1 ชิ้น

Material/finish วัสดุ/สี	Cat. No. รหัสสินค้า
Brass chrome plated matt ทองเหลือง สีโครมด้าน	911.62.013
Brass polished ทองเหลืองเงา	911.62.014

Packing: 1 pc.
ขนาดบรรจุ: 1 ชิ้น

Accessories อุปกรณ์เสริม	Material/finish วัสดุ/สี	Size mm ขนาด มม.	Cat. No. รหัสสินค้า
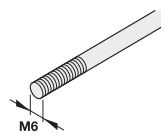	Bar, steel galvanized แกน, เหล็กชุบกัลวาไนซ์	610	911.62.017
		1,220	911.62.018

We reserve the right to alter specifications without notice (HTH Architectural Hardware 2019).
บริษัทฯ ขอสงวนการเปลี่ยนแปลงรายละเอียดในเอกสารนี้โดยไม่ต้องแจ้งล่วงหน้า (อุปกรณ์สถาปัตยกรรมฮาร์ดแวร์ 2562)

Fully automatic flush bolt
กลอนฝังอัตโนมัติ

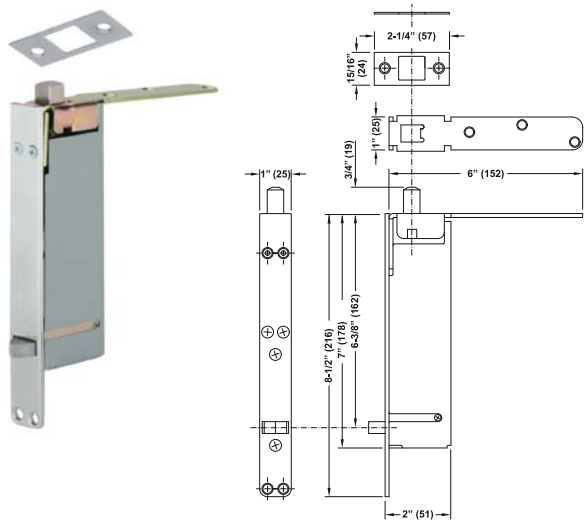

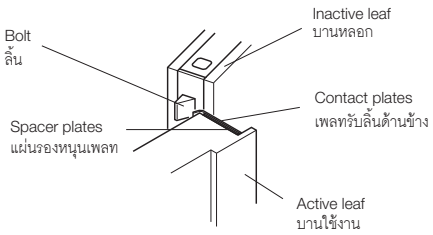

Features
- For wooden door
- Automatic locking secure the inactive action
- Opening of active leaf automatic

Technical data
- Width: 25 mm
- Bolt throw: 19 mm

Supplied with
1 Set of fasteners
1 Strike plate

คุณสมบัติ
- สำหรับบานประตูไม้
- กลอนฝังจะถูกใช้งานหลังจากปิดบานใช้งาน
- สามารถเปิดบานใช้งานได้

ข้อมูลทางเทคนิค
- ความกว้าง: 25 มม.
- ระยะกลอน: 19 มม.

ประกอบด้วย
อุปกรณ์ครบชุด 1 ชิ้น
เพลทรับกลอน 1 ชิ้น

Material/finish วัสดุ/สี	Cat. No. รหัสสินค้า
Steel satin chrome plated เหล็ก สีโครมด้าน	911.79.014
Steel satin stainless steel เหล็ก สีสแตนเลสด้าน	911.79.010

Packing: 2 pcs.
ขนาดบรรจุ: 2 ชิ้น

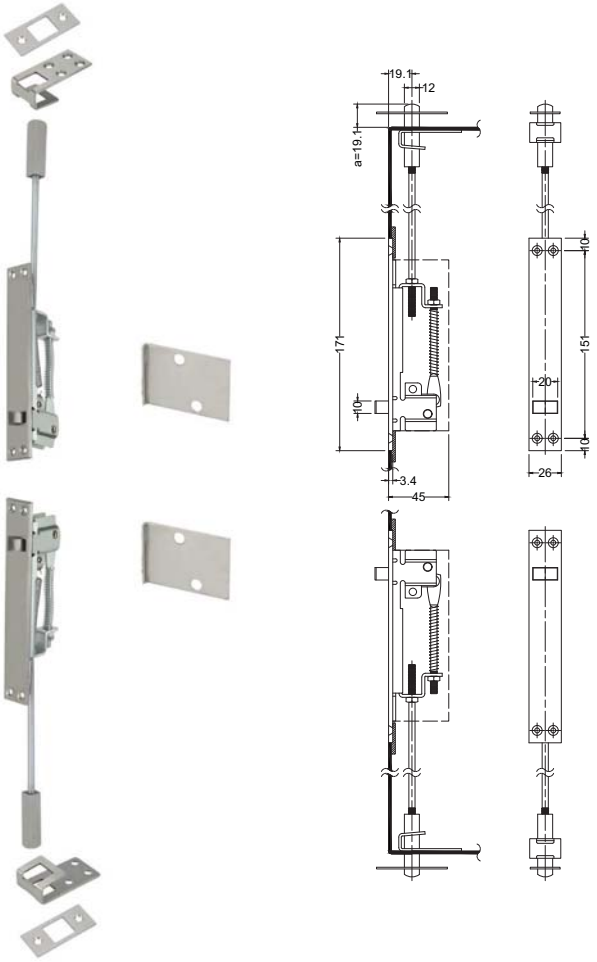

Features
- For metal door
- Automatic locking secure the inactive leaf on pair of swing doors
- Opening of active leaf automatic

Technical data
- Width: 25 mm
- Bolt throw: 19 mm

Supplied with
1 Set of fasteners
1 Strike plate

คุณสมบัติ
- สำหรับบานประตูเหล็ก
- กลอนฝังจะถูกใช้งานหลังจากปิดบานใช้งาน
- สามารถเปิดบานใช้งานได้

ข้อมูลทางเทคนิค
- ความกว้าง: 25 มม.
- ระยะกลอน: 19 มม.

ประกอบด้วย
อุปกรณ์ครบชุด 1 ชิ้น
เพลทรับกลอน 1 ชิ้น

Material/finish วัสดุ/สี	Cat. No. รหัสสินค้า
Steel nickel satin เหล็ก สีนิกเกิ้ลด้าน	911.81.371

Packing: 1 pair
ขนาดบรรจุ: 1 คู่

We reserve the right to alter specifications without notice (HTH Architectural Hardware 2019).
บริษัทฯ ขอสงวนการเปลี่ยนแปลงรายละเอียดโดยมิต้องแจ้งให้ทราบล่วงหน้า (อุปกรณ์สถาปัตยกรรม 2562)

Fully automatic flush bolt
กลอนฝังอัตโนมัติ

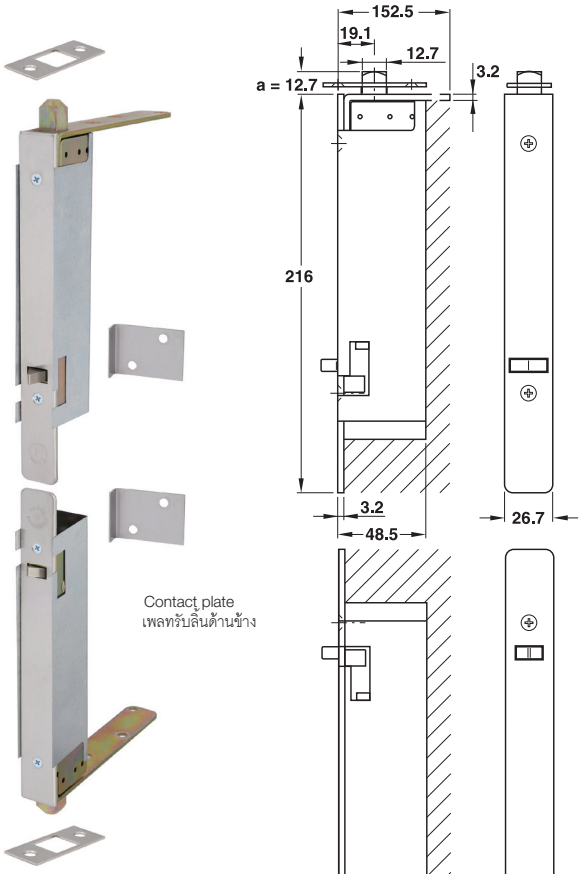

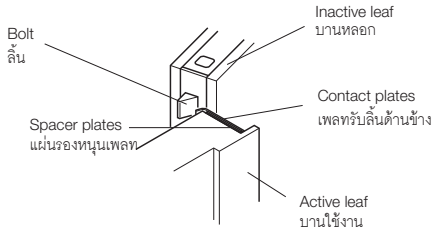

When closing the active leaf, the inactive leaf is locked automatically. The contact plates protect the facing of the active leaf when operating the latch. When opening the active leaf, the inactive leaf is unlocked automatically.

เมื่อปิดบานใช้งาน บานหลอกจะถูกล็อคโดยอัตโนมัติ เพลทรับลิ้นด้านข้างนั้นถูกติดตั้งเพื่อป้องกันไม่ให้ลิ้นกุญแจกระแทกกับบาน เมื่อเปิดบานใช้งาน บานหลอกจะคลายล็อคโดยอัตโนมัติ

Features
- For timber doors
- Automatic locking and release
- Lower bolt head with roller for a good central contact with the floor striking plate

Technical data
- Width: 26.7 mm
- Height: 206.5 mm
- Throw (a): 19.1 mm

Fixing
- A floor socket with a bolt aperture of 19 mm can be used as an alternative to the floor striking plate.

Supplied with
2 Flush bolts (top and bottom)
2 Striking plates
2 Contact plates (polyamide coated)
6 Spacer plates
1 Set of fixing material

คุณสมบัติ
- สำหรับบานประตูไม้
- ล็อคและคลายล็อคอัตโนมัติ
- แกนล็อคด้านล่างมีลักษณะโค้งมน ช่วยให้เลื่อนลงสู่เพลทรับกลอนที่พื้นได้ง่ายยิ่งขึ้น

ข้อมูลทางเทคนิค
- ความกว้าง: 26.7 มม.
- ความสูง: 206.5 มม.
- ระยะกลอน (a): 19.1 มม.

การติดตั้ง
- สามารถใช้เบ้ารับกลอนที่พื้นขนาดรูแกนกลาง 19 มม. แทนเพลทรับกลอนได้

ประกอบด้วย

กลอนฝัง (ด้านบนและด้านล่าง)	2 ชิ้น
เพลทรับกลอน	2 ชิ้น
เพลทรับลิ้นด้านข้าง (เคลือบโพลยาไมล์)	2 ชิ้น
แผ่นรองหนุนเพลท	6 ชิ้น
อุปกรณ์ติดตั้ง	1 ชุด

Material/finish วัสดุ/สี	Cat. No. รหัสสินค้า
Stainless steel matt (304) สแตนเลสด้าน (304)	911.62.034

Packing: 1 set
ขนาดบรรจุ: 1 ชุด

We reserve the right to alter specifications without notice (HTH Architectural Hardware 2019).
บริษัทฯ ขอสงวนการเปลี่ยนแปลงรายละเอียดโดยไม่ต้องแจ้งล่วงหน้า (อุปกรณ์สถาปัตยกรรม 2562)

Fully automatic flush bolt
กลอนฝังอัตโนมัติ

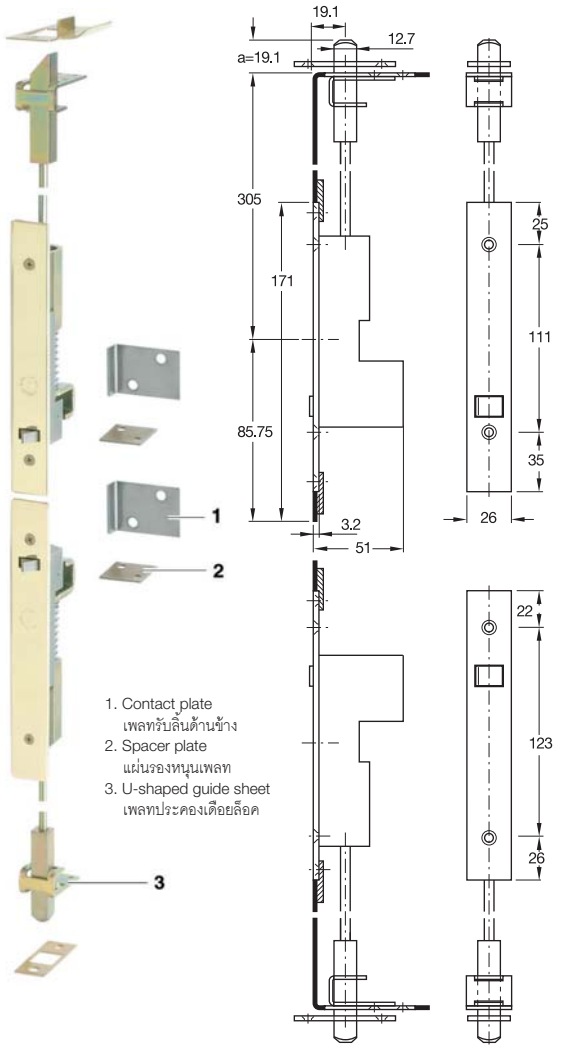

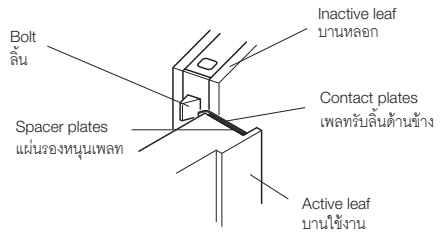

When closing the active leaf, the inactive leaf is locked automatically. The contact plates protect the facing of the active leaf when operating the latch. When opening the active leaf, the inactive leaf is unlocked automatically.

เมื่อปิดบานใช้งาน บานหลอกจะถูกล็อคโดยอัตโนมัติ เพลทรับลิ้นด้านข้างนั้นถูกติดตั้งเพื่อป้องกันไม่ให้ลิ้นกุญแจกระแทกกับบาน เมื่อเปิดบานใช้งาน บานหลอกจะคลายล็อคโดยอัตโนมัติ

Features
- For metal or wooden doors
- Automatic locking and release

Technical data
- Width: 26 mm
- Throw (a): 19.1 mm

Fixing
- A floor socket with a bolt aperture of 19 mm can be used as an alternative to the floor striking plate.

Supplied with
2 Flush bolts (top and bottom)
2 Striking plates
2 U-shaped guide sheets
2 Guide reinforcements
2 Contact plates (nylon coated)
6 Spacer plates
2 Bars
1 Fixing screw

คุณสมบัติ
- สำหรับบานประตูไม้หรือเหล็ก
- ระบบล็อคอัตโนมัติ

ข้อมูลทางเทคนิค
- ความกว้าง: 26 มม.
- ระยะกลอน (a): 19.1 มม.

การติดตั้ง
- สามารถใช้เบ้ารับกลอนที่พื้นขนาดรูแกนกลาง 19 มม. แทนเพลทรับกลอนได้

ประกอบด้วย

กลอนฝัง (ด้านบนและด้านล่าง)	2 ชิ้น
เพลทรับกลอน	2 ชิ้น
เพลทประคองเดือยล็อค	2 ชิ้น
ตัวเสริมความแข็งแรง	2 ชิ้น
เพลทรับลิ้นด้านข้าง (ชุบไนล่อน)	2 ชิ้น
แผ่นรองหนุนเพลท	6 ชิ้น
แกนเหล็ก	2 ชิ้น
อุปกรณ์ติดตั้ง	1 ชุด

Material/finish วัสดุ/สี	Cat. No. รหัสสินค้า
Stainless steel matt (304) สแตนเลสด้าน (304)	911.62.037
Brass polished ทองเหลืองเงา	911.62.038

Packing: 1 set
ขนาดบรรจุ: 1 ชุด

We reserve the right to alter specifications without notice (HTH Architectural Hardware 2019).
บริษัทฯ สงวนสิทธิ์ในการเปลี่ยนแปลงรายละเอียดโดยไม่ต้องแจ้งล่วงหน้า (อุปกรณ์สถาปัตยกรรม 2562)

Engineering security bolt
กุญแจช่องชาร์ฟ (ห้องเครื่อง)



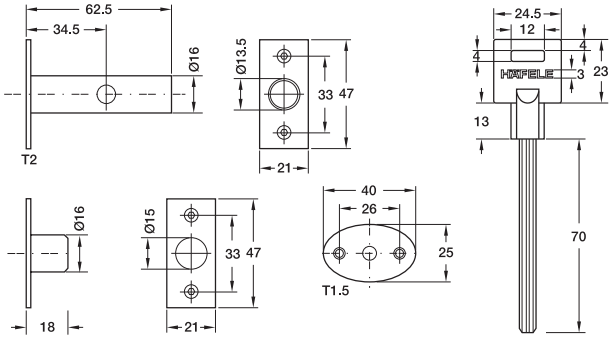

Features
- Key turn operated included socket
- To suit door up to 60 mm thickness

Technical data
- Backset: 34.5 ±0.3 mm
- Stroke: 19 mm

Supplied with
1 Bolt
1 Striking plate
1 Escutcheon
1 Bolt key
1 Fixing screw

คุณสมบัติ
- กุญแจและเบ้ารับกลอน สแตนเลสสตีล
- เหมาะกับประตูหนาไม่เกิน 60 มม.

ข้อมูลทางเทคนิค
- ระยะเจาะตลับกุญแจ: 34.5 ±0.3 มม.
- ความยาวของเดือยล็อค: 19 มม.

ประกอบด้วย

กลอน	1 ชิ้น
เพลทรับกลอน	1 ชิ้น
ฝาปิดรูกุญแจ	1 ชิ้น
กุญแจกลอน	1 ชิ้น
อุปกรณ์ติดตั้ง	1 ชุด

Material/finish วัสดุ/สี	Cat. No. รหัสสินค้า
Stainless steel matt สแตนเลสด้าน	911.62.357

Packing: 1 pc.
ขนาดบรรจุ: 1 ชิ้น

Indicator bolt set
ชุดกลอนล็อคประตูห้องน้ำ



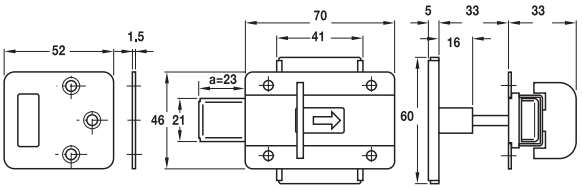

Features
- Lock indicator red/blue
- With square spindle

Technical Data
- Width: 70 mm
- Height: 46 mm
- Stroke (a): 23 mm

Supplied with
1 Bolt
1 Lock indicator red/blue
1 Striking plate
1 Fixing screw

คุณสมบัติ
- แสดงสัญลักษณ์ แดง/น้ำเงิน
- แกนเหล็กทรงเหลี่ยม

ข้อมูลทางเทคนิค
- ความกว้าง: 70 มม.
- ความสูง: 46 มม.
- ความยาวของเดือยล็อค (a): 23 มม.

ประกอบด้วย

กลอน	1 ชิ้น
ตัวล็อค แดง/น้ำเงิน	1 ชิ้น
เพลทรับกลอน	1 ชิ้น
อุปกรณ์ติดตั้ง	1 ชุด

Material/finish วัสดุ/สี	Cat. No. รหัสสินค้า
Stainless steel matt (304) สแตนเลสด้าน (304)	911.62.050

Packing: 1 pc.
ขนาดบรรจุ: 1 ชิ้น

We reserve the right to alter specifications without notice (HTH Architectural Hardware 2019).
บริษัทฯ ขอสงวนการเปลี่ยนแปลงรายละเอียดโดยไม่ได้มีการแจ้งล่วงหน้า (อุปกรณ์สถาปัตยกรรม 2562)

New products and systems: www.hafelethailand.com/ www.hafele.co.th
ผลิตภัณฑ์และนวัตกรรมใหม่: www.hafelethailand.com/ www.hafele.co.th

Wooden and glass door indicator lock
อุปกรณ์ล็อคห้องน้ำสำหรับบานไม้และบานกระจก



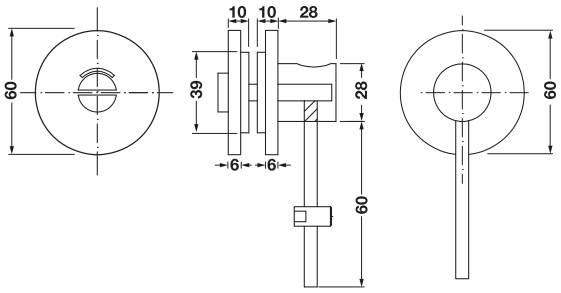

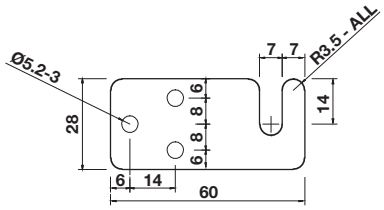

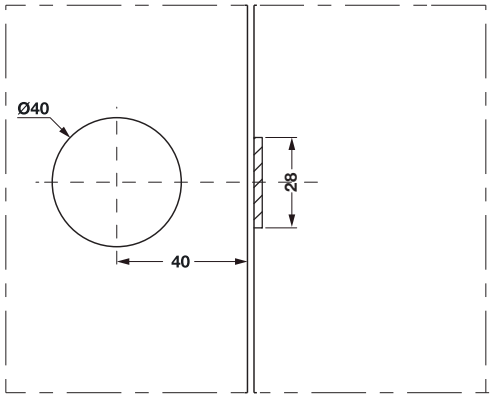

For timber and glass doors

สำหรับบานไม้และบานกระจก

Features

- For WC doors, single action and sliding doors
- For timber or glass doors: For glass thickness 8–15 mm, for timber door thickness 35–45/46–55 mm
- With lock indicator green/red

คุณสมบัติ

- เหมาะสำหรับบานประตูห้องน้ำ, ประตูบานเปิดและประตูบานเลื่อน
- สำหรับบานไม้หรือบานกระจก: สำหรับบานกระจกหนา 8-15 มม., สำหรับบานไม้หนา 35-45/46-55 มม.
- ล็อคพร้อมแสดงสัญลักษณ์เขียว/แดง

Door type ประเภทประตู	Thickness mm ความหนาบาน มม.	Material/Finish วัสดุ/สี	Cat. No. รหัสสินค้า
Glass บานกระจก	8–15	Stainless steel matt สแตนเลสด้าน	981.12.080
		Stainless steel polished สแตนเลสสตีลเงา	981.12.081
		Stainless steel black matt สแตนเลสดำด้าน	981.12.082
Timber บานไม้	35–45	Stainless steel matt สแตนเลสด้าน	981.12.090
		Stainless steel polished สแตนเลสสตีลเงา	981.12.091
		Stainless steel black matt สแตนเลสดำด้าน	981.12.092
	46–55	Stainless steel matt สแตนเลสด้าน	981.12.100
		Stainless steel polished สแตนเลสสตีลเงา	981.12.101
		Stainless steel black matt สแตนเลสดำด้าน	981.12.102

Packing: 1 pc.
ขนาดบรรจุ: 1 ชิ้น

We reserve the right to alter specifications without notice (HTH Architectural Hardware 2019).
เรามีสิทธิ์ที่จะเปลี่ยนแปลงรายละเอียดโดยไม่ต้องแจ้งให้ทราบล่วงหน้า (อุปกรณ์สถาปัตยกรรมเฮช ทีเอช 2562)

Indicator lock for sliding door
อุปกรณ์ล็อคบานเลื่อนห้องน้ำ



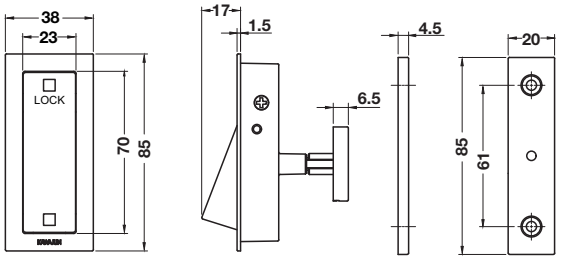

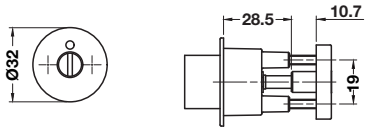

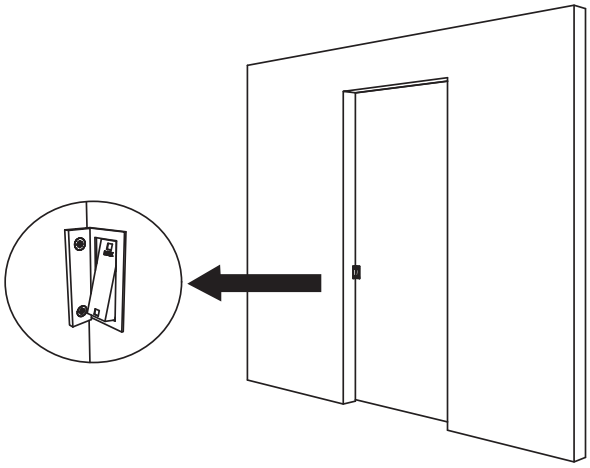

Features
- For timber sliding doors
- Lock indicator red

Supplied with
1 Bolt
1 Lock Indicator
1 Plate
1 Fixing screw

คุณสมบัติ
- สำหรับบานเลื่อนไม้
- แสดงสัญลักษณ์ สีแดง

ประกอบด้วย

กลอน	1 ชิ้น
ตัวล็อค	1 ชิ้น
เพลทรับกลอน	1 ชิ้น
อุปกรณ์ติดตั้ง	1 ชุด

Material/Finish วัสดุ/สี	Door thickness mm ความหนาประตู มม.	Cat. No. รหัสสินค้า
Zinc alloy nickel plated satin ซิงค์อัลลอย สีนิคเกิ้ลด้าน	30–40	911.26.260
	41–45	911.26.129

Packing: 1 set
ขนาดบรรจุ: 1 ชุด

We reserve the right to alter specifications without notice (HTH Architectural Hardware 2019).
บริษัทฯ ขอสงวนการเปลี่ยนแปลงรายละเอียดได้โดยมิต้องแจ้งให้ทราบล่วงหน้า (อุปกรณ์สถาปัตยกรรม 2562)

Wooden and glass door indicator lock
อุปกรณ์ล็อคห้องน้ำสำหรับบานไม้และบานกระจก

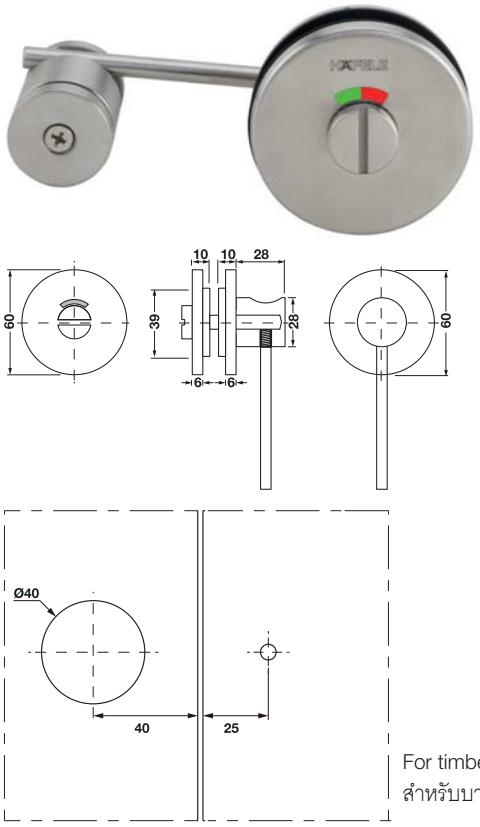

For timber doors
สำหรับบานไม้

Features
- For swing doors
- For timber or glass doors: For glass thickness 8 – 15 mm, for timber door thickness 35-45/46-55 mm
- With lock indicator green/red

คุณสมบัติ
- สำหรับบานเปิด สองทาง
- สำหรับบานไม้หรือบานกระจก: สำหรับบานกระจกหนา 8 - 15 มม., สำหรับบานไม้หนา 35-45/46-55 มม.
- ล็อคพร้อมแสดงสัญลักษณ์เขียว/แดง

Door type ประเภทประตู	Thickness mm ความหนาบาน มม.	Material/Finish วัสดุ/สี	Cat. No. รหัสสินค้า
Glass บานกระจก	8 – 15	Stainless steel matt สแตนเลสด้าน	981.12.040
		Stainless steel polished สแตนเลสสตีลเงา	981.12.041
Timber บานไม้	35 – 45	Stainless steel matt สแตนเลสด้าน	981.12.060
		Stainless steel polished สแตนเลสสตีลเงา	981.12.061
	46 – 55	Stainless steel matt สแตนเลสด้าน	981.12.070
		Stainless steel polished สแตนเลสสตีลเงา	981.12.071

Packing: 1 pc.
ขนาดบรรจุ: 1 ชิ้น

Floor socket
เบ้ารับกลอน

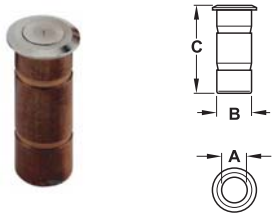

Features
- Prevents accumulation of dust or dirt in the bore of the strike

คุณสมบัติ
- ป้องกันฝุ่นไม่ให้ลงไปในเบ้ารับกลอน

Material/finish วัสดุ/สี	Ø A mm Ø A มม.	Ø B mm Ø B มม.	Ø C mm Ø C มม.	Cat. No. รหัสสินค้า
Brass chrome plated ทองเหลืองสีโครม	9	13	36	911.62.060
	11	15		911.62.062
	13	17		911.62.064
	15	19		911.62.066
	20	25	40	911.62.068
Brass polished ทองเหลืองเงา	9	13	36	911.62.061
	11	15		911.62.063
	13	17		911.62.065
	15	19		911.62.067
	20	25	40	911.62.069

Packing: 1 pc.
ขนาดบรรจุ: 1 ชิ้น

We reserve the right to alter specifications without notice (HTH Architectural Hardware 2019).
บริษัทฯ ขอสงวนการเปลี่ยนแปลงรายละเอียดโดยมิต้องแจ้งให้ทราบล่วงหน้า (อุปกรณ์ฮาร์ดแวร์ 2562)

Floor mounted door stop
กันชนติดพื้น



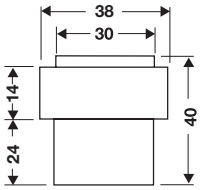

Material/finish วัสดุ/สี	Cat. No. รหัสสินค้า
Stainless steel matt สแตนเลสด้าน	937.55.100
Stainless steel polished สแตนเลสเงา	937.55.101
Stainless steel black matt สแตนเลส/สีดำด้าน	937.55.103
Stainless steel antique copper สแตนเลส/สีทองแดงรมดำ	937.55.001



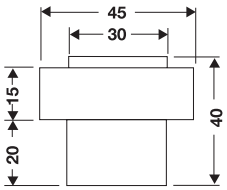

Material/finish วัสดุ/สี	Cat. No. รหัสสินค้า
Stainless steel matt สแตนเลสด้าน	937.53.560
Stainless steel polished สแตนเลสเงา	937.53.561
Stainless steel black matt สแตนเลส/สีดำด้าน	937.53.563



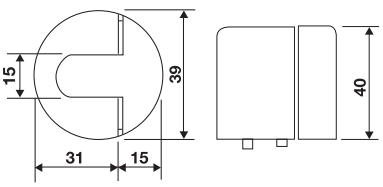

Material/finish วัสดุ/สี	Cat. No. รหัสสินค้า
Stainless steel matt สแตนเลสด้าน	937.53.570
Stainless steel polished สแตนเลสเงา	937.53.571



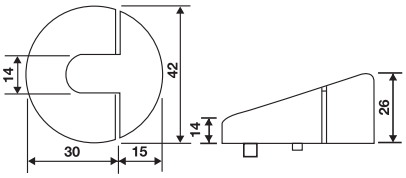

Material/finish วัสดุ/สี	Cat. No. รหัสสินค้า
Stainless steel matt สแตนเลสด้าน	937.53.580
Stainless steel polished สแตนเลสเงา	937.53.581



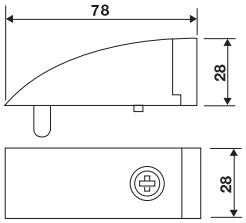

Material/finish วัสดุ/สี	Cat. No. รหัสสินค้า
Stainless steel matt สแตนเลสด้าน	937.53.590
Stainless steel polished สแตนเลสเงา	937.53.591



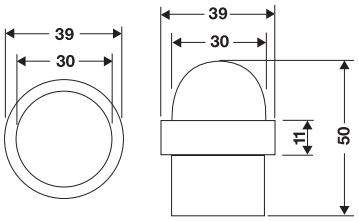

Material/finish วัสดุ/สี	Cat. No. รหัสสินค้า
Stainless steel matt สแตนเลสด้าน	937.55.130
Stainless steel polished สแตนเลสเงา	937.55.131

We reserve the right to alter specifications without notice (HTH Architectural Hardware 2019).
บริษัทฯ ขอสงวนการเปลี่ยนแปลงรายละเอียดได้โดยไม่ต้องแจ้งให้ทราบล่วงหน้า (อุปกรณ์สถาปัตยกรรม 2562)

Floor mounted door stop
กันชนติดพื้น



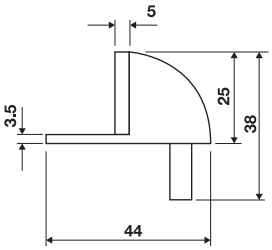

Material/finish วัสดุ/สี	Cat. No. รหัสสินค้า
Stainless steel matt สแตนเลสด้าน	937.55.140
Stainless steel polished สแตนเลสเงา	937.55.141
Stainless steel black matt สแตนเลสสตีล/สีดำด้าน	937.55.143



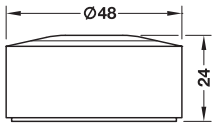

Material/finish วัสดุ/สี	Cat. No. รหัสสินค้า
Stainless steel matt สแตนเลสด้าน	937.55.600
Stainless steel polished สแตนเลสเงา	937.55.601



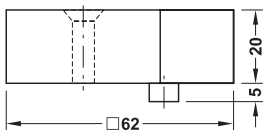

Material/finish วัสดุ/สี	Cat. No. รหัสสินค้า
Stainless steel matt สแตนเลสด้าน	937.55.610
Stainless steel polished สแตนเลสเงา	937.55.611



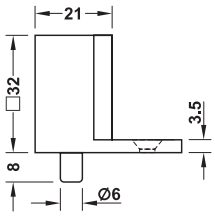

Material/finish วัสดุ/สี	Cat. No. รหัสสินค้า
Stainless steel matt สแตนเลสด้าน	937.52.090

We reserve the right to alter specifications without notice (HTH Architectural Hardware 2019).
เราขอสงวนสิทธิ์ในการเปลี่ยนแปลงรายละเอียดโดยไม่ต้องแจ้งให้ทราบล่วงหน้า (อุปกรณ์ฮาร์ดแวร์ 2562)

Floor mounted door stop
กันชนติดพื้น



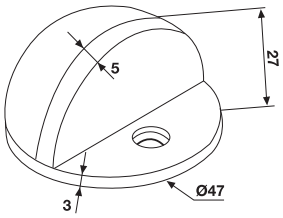

Material/finish วัสดุ/สี	Cat. No. รหัสสินค้า
Zinc alloy stainless steel coloured ซิงค์อัลลอยด์/สีสแตนเลสด้าน	937.01.116
Zinc alloy chrome plated polished ซิงค์อัลลอยด์/สีโครมเงา	937.55.122
Zinc alloy brass plated polished ซิงค์อัลลอยด์/สีทองเหลืองเงา	937.01.118
Zinc alloy antique brass plated ซิงค์อัลลอยด์/สีทองเหลืองรมดำ	937.01.111
Zinc alloy antique copper plated ซิงค์อัลลอยด์/สีทองแดงรมดำ	937.01.113



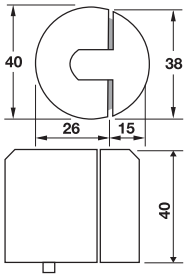

Material/finish วัสดุ/สี	Cat. No. รหัสสินค้า
Zinc alloy nickel plated satin ซิงค์อัลลอยด์/สีนิกเกิ้ลด้าน	937.53.536
Zinc alloy brass plated polished ซิงค์อัลลอยด์/สีทองเหลืองเงา	937.53.538
Zinc alloy antique brass plated ซิงค์อัลลอยด์/สีทองเหลืองรมดำ	937.53.531
Zinc alloy antique copper plated ซิงค์อัลลอยด์/สีทองแดงรมดำ	937.53.539



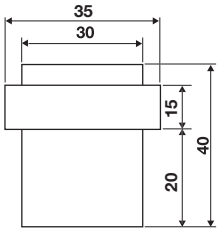

Material/finish วัสดุ/สี	Cat. No. รหัสสินค้า
Aluminium nickel plated satin อะลูมิเนียม/สีนิกเกิ้ลด้าน	937.55.416
Aluminium brass plated polished อะลูมิเนียม/สีทองเหลืองเงา	937.55.417
Aluminium antique brass plated อะลูมิเนียม/สีทองเหลืองรมดำ	937.55.411



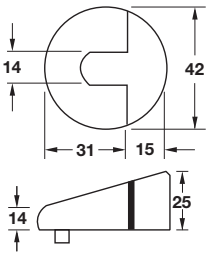

Material/finish วัสดุ/สี	Cat. No. รหัสสินค้า
Zinc alloy nickel plated satin ซิงค์อัลลอยด์/สีนิกเกิ้ลด้าน	937.53.526
Zinc alloy brass plated polished ซิงค์อัลลอยด์/สีทองเหลืองเงา	937.53.528
Zinc alloy antique brass plated ซิงค์อัลลอยด์/สีทองเหลืองรมดำ	937.53.521
Zinc alloy antique copper plated ซิงค์อัลลอยด์/สีทองแดงรมดำ	937.53.529



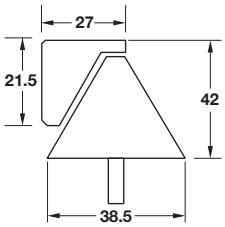

Material/finish วัสดุ/สี	Cat. No. รหัสสินค้า
Zinc alloy nickel plated satin ซิงค์อัลลอยด์/สีนิกเกิ้ลด้าน	937.52.506
Zinc alloy brass plated polished ซิงค์อัลลอยด์/สีทองเหลืองเงา	937.53.558
Zinc alloy antique brass plated ซิงค์อัลลอยด์/สีทองเหลืองรมดำ	937.53.551
Zinc alloy antique copper plated ซิงค์อัลลอยด์/สีทองแดงรมดำ	937.53.559



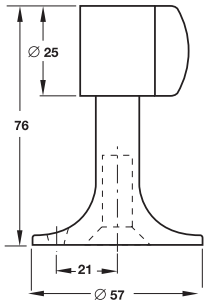

Material/finish วัสดุ/สี	Cat. No. รหัสสินค้า
Brass nickel plated matt ทองเหลือง/สีนิกเกิ้ลด้าน	937.42.706
Brass polished ทองเหลือง/สีทองเหลืองเงา	937.41.008

We reserve the right to alter specifications without notice (HTH Architectural Hardware 2019).
บริษัทฯ ขอสงวนการเปลี่ยนแปลงรายละเอียดในเอกสารนี้โดยไม่ต้องแจ้งให้ทราบล่วงหน้า (อุปกรณ์สถาปัตยกรรม 2562)

Wall mounted door stop
กันชนติดผนัง

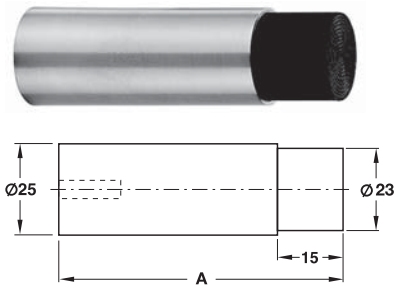

Material/finish วัสดุ/สี	A mm A มม.	Cat. No. รหัสสินค้า
Stainless steel matt (304) สแตนเลสด้าน (304)	48	937.12.120
	60	937.12.110
	78	937.12.100
	150	937.15.910
Stainless steel black matt สแตนเลส/สีดำด้าน	78	937.12.103

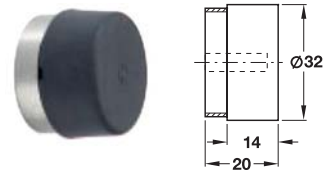

Material/finish วัสดุ/สี	Cat. No. รหัสสินค้า
Stainless steel matt สแตนเลสด้าน	937.11.100

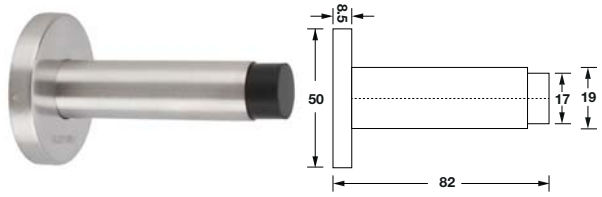

Material/finish วัสดุ/สี	Cat. No. รหัสสินค้า
Stainless steel matt (304) สแตนเลสด้าน (304)	937.13.530

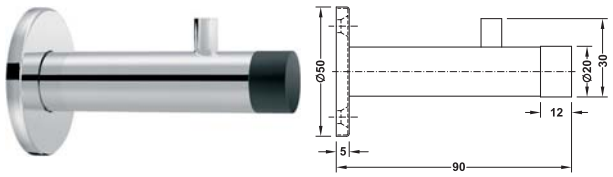

Material/finish วัสดุ/สี	Cat. No. รหัสสินค้า
Stainless steel matt (304) สแตนเลสด้าน (304)	937.12.800
Stainless steel polished (304) สแตนเลสเงา (304)	937.12.802
Stainless steel graphite black สแตนเลส/สีดำถ่าน	937.13.553

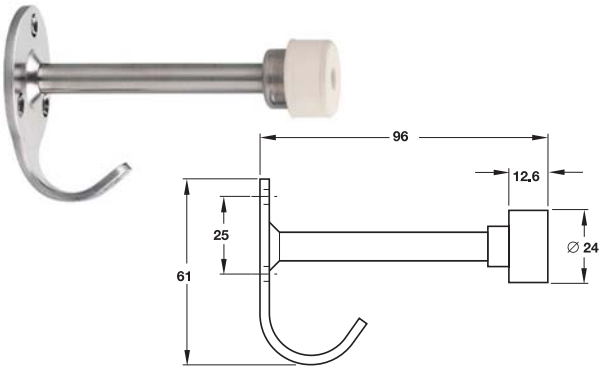

Material/finish วัสดุ/สี	Cat. No. รหัสสินค้า
Stainless steel matt (304) สแตนเลสด้าน (304)	938.10.400
Stainless steel black matt สแตนเลสด้าน/สีดำด้าน	938.10.403

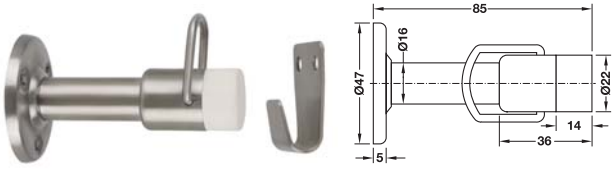

Material/finish วัสดุ/สี	Cat. No. รหัสสินค้า
Stainless steel matt (304)/rubber white สแตนเลสด้าน (304)/ยางสีขาว	937.14.430
Stainless steel matt (304)/rubber black สแตนเลสด้าน (304)/ยางสีดำ	937.14.431

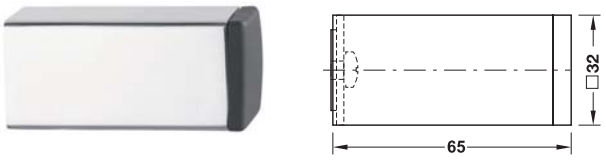

Material/finish วัสดุ/สี	Cat. No. รหัสสินค้า
Stainless steel matt สแตนเลสด้าน	937.14.410
Stainless steel polished สแตนเลสเงา	937.14.411

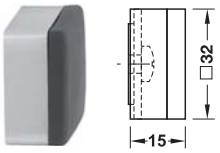

Material/finish วัสดุ/สี	Cat. No. รหัสสินค้า
Stainless steel matt สแตนเลสด้าน	937.14.400
Stainless steel polished สแตนเลสเงา	937.14.401

We reserve the right to alter specifications without notice (HTH Architectural Hardware 2019).
เรามีสิทธิ์ในการเปลี่ยนแปลงรายละเอียดโดยไม่ต้องแจ้งให้ทราบล่วงหน้า (อุปกรณ์สถาปัตยกรรมฮาร์ดแวร์ 2562)

Wall mounted door stop
กันชนติดผนัง

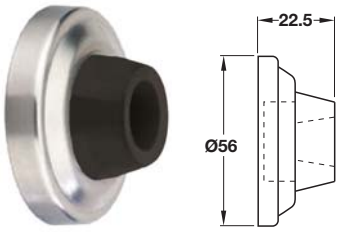

Material/finish วัสดุ/สี	Cat. No. รหัสสินค้า
Stainless steel matt สแตนเลสด้าน	937.14.920
Stainless steel polished สแตนเลสเงา	937.14.921

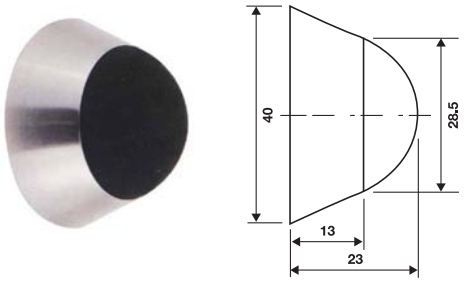

Material/finish วัสดุ/สี	Cat. No. รหัสสินค้า
Stainless steel matt (304) สแตนเลสด้าน (304)	937.15.400
Stainless steel black matt สแตนเลส สีดำด้าน	937.15.403

Non-mounted door stop
กันชนประตู แบบไม่ยึดสกรู

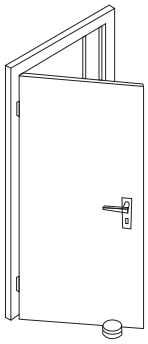



Features
- Can be used as door stop and door buffer
- Without screw fixing because of high specific weight and anti-slip coating

Technical data
- Weight: 1.0 kg

คุณสมบัติ
- ใช้เป็นกันชนประตู
- ไม่ต้องติดตั้งด้วยสกรู เนื่องจากใช้น้ำหนักของวัสดุในการหยุดประตู มีวัสดุกันลื่น

ข้อมูลทางเทคนิค
- น้ำหนัก: 1.0 กก.

Material/finish วัสดุ/สี	Cat. No. รหัสสินค้า
Steel stainless steel coloured เหล็ก สีสแตนเลสด้าน	937.53.300

Frame mounted door stop
กันชนติดผนัง

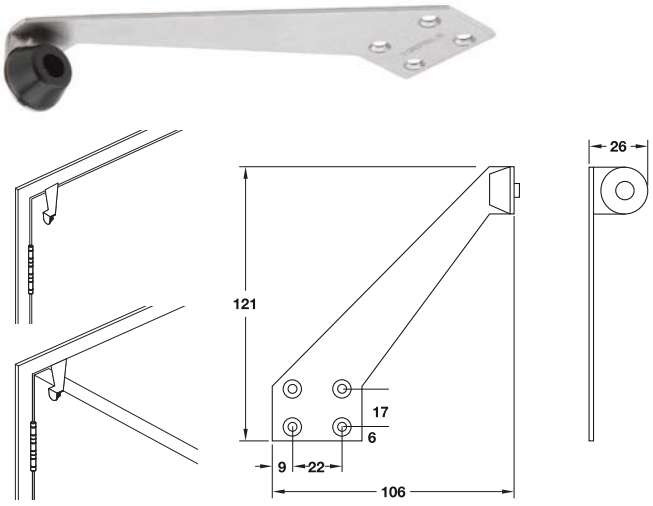

Material/finish วัสดุ/สี	Version รูปแบบ	Cat. No. รหัสสินค้า
Stainless steel matt สแตนเลสด้าน	DIN left สำหรับบานเปิดซ้าย	937.13.570
	DIN right สำหรับบานเปิดขวา	937.13.560
Stainless steel polished สแตนเลสเงา	DIN left สำหรับบานเปิดซ้าย	937.13.580
	DIN right สำหรับบานเปิดขวา	937.13.590
Stainless steel black matt สแตนเลส สีดำด้าน	DIN left สำหรับบานเปิดซ้าย	937.13.583
	DIN right สำหรับบานเปิดขวา	937.13.593

We reserve the right to alter specifications without notice (HTH Architectural Hardware 2019 - IPI).
บริษัทฯ ขอสงวนการเปลี่ยนแปลงรายละเอียดโดยมิได้มีการแจ้งล่วงหน้า (อุปกรณ์ฮาร์ดแวร์ 2562 - IPI).

Wall mounted door stop
กันชนติดผนัง

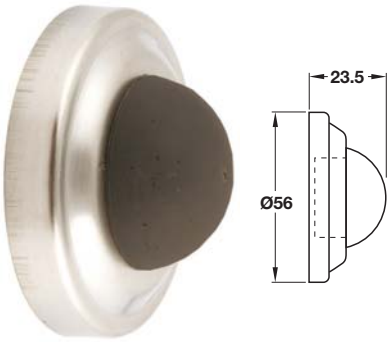

Material/finish วัสดุ/สี	Cat. No. รหัสสินค้า
Stainless steel matt สแตนเลสด้าน	937.14.910
Stainless steel polished สแตนเลสเงา	937.14.911



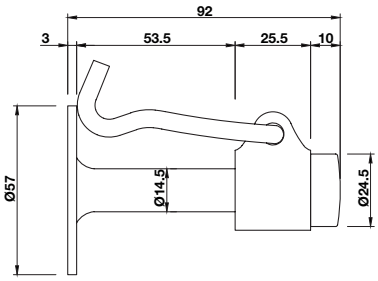

Material/finish วัสดุ/สี	Cat. No. รหัสสินค้า
Brass nickel plated matt ทองเหลือง/สีนิกเกิ้ลด้าน	938.72.006

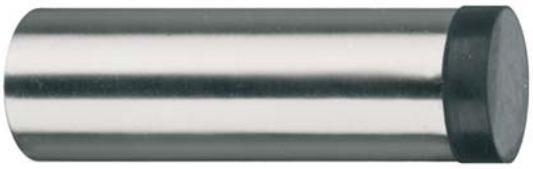

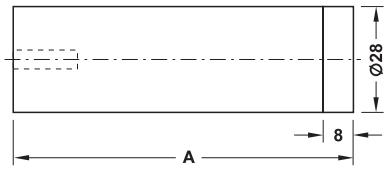

Features
- Material/finish: Stainless steel matt
- Fixing material supplied

คุณสมบัติ
- วัสดุ/สี: สแตนเลสด้าน
- พร้อมอุปกรณ์สำหรับติดตั้ง

Dim. A mm ขนาด A มม.	Cat. No. รหัสสินค้า
27	937.13.800
60	937.13.810
90	937.13.820
100	937.13.830
120	937.13.840



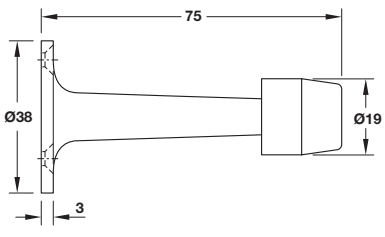

Material/finish วัสดุ/สี	Cat. No. รหัสสินค้า
Zinc alloy chrome plated polished ซิงค์อัลลอยด์/สีโครมเงา	937.14.902
Zinc alloy chrome plated matt ซิงค์อัลลอยด์/สีโครมด้าน	937.14.904
Zinc alloy brass plated polished ซิงค์อัลลอยด์/สีทองเหลืองเงา	937.14.908

We reserve the right to alter specifications without notice (HTH Architectural Hardware 2019 - IPI).
บริษัทฯ ขอสงวนการเปลี่ยนแปลงรายละเอียดโดยมิได้มีการแจ้งล่วงหน้า (อุปกรณ์ฮาร์ดแวร์ 2562 – IPI).


INTENTIONAL BLANK PAGE

Magnetic door stopper
กันชนประตูแบบมีแม่เหล็ก



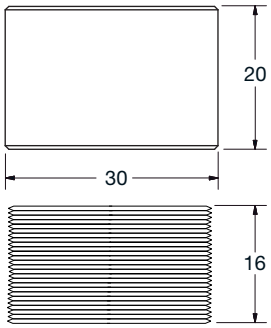



Features
- Magnetic door holder
- Concealed installation
- Neodymium magnet with sagging for floor mounting

คุณสมบัติ
- อุปกรณ์ตั้งค้างประตูแบบแม่เหล็ก
- ติดตั้งซ่อน
- แม่เหล็กนีโอดีเมี่ยมสำหรับติดตั้งแบบซ่อน

Material/finish วัสดุ/สี	Cat. No. รหัสสินค้า
Aluminium/Stainless steel coloured อะลูมิเนียม/สีแตนเลสด้าน	938.60.000

Packing: 1 pc.
บรรจุ: 1 ชิ้น



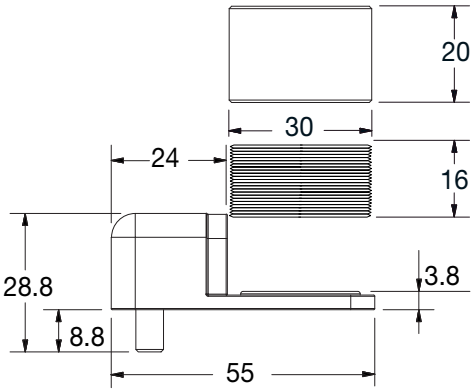

Features
- Door stopper with magnetic door holder
- Concealed installation
- Neodymium magnet with sagging for floor mounting

คุณสมบัติ
- กันชนประตูแบบมีแม่เหล็ก
- ติดตั้งซ่อน
- แม่เหล็กนีโอดีเมี่ยมสำหรับติดตั้งแบบซ่อน

Material/finish วัสดุ/สี	Cat. No. รหัสสินค้า
Aluminium/Stainless steel coloured อะลูมิเนียม/สีแตนเลสด้าน	938.60.010

Packing: 1 pc.
บรรจุ: 1 ชิ้น

We reserve the right to alter specifications without notice (HTH Architectural Hardware 2019).
บริษัทฯ สงวนสิทธิ์ในการเปลี่ยนแปลงรายละเอียดโดยไม่ต้องแจ้งให้ทราบล่วงหน้า (อุปกรณ์สถาปัตยกรรม 2562)

Magnetic door stop
กันชนประตูแบบมีแม่เหล็ก



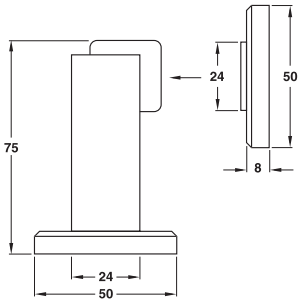

Floor mounted
ติดตั้งกับพื้น

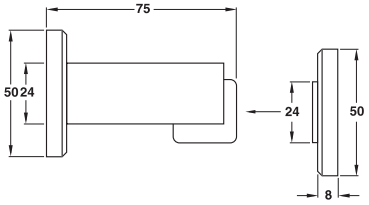

Wall mounted
ติดตั้งกับผนัง

Features
- With magnetic adhesion mechanism
- For wall or floor mounting

Technical data
- Pull approx. 4 kg

คุณสมบัติ
- กันชนประตูแบบมีแม่เหล็ก
- สำหรับติดตั้งกับผนังหรือพื้น

ข้อมูลทางเทคนิค
- แรงดึง ประมาณ 4 กก.

Material/finish วัสดุ/สี	Cat. No. รหัสสินค้า
Zinc alloy stainless steel coloured ซิงค์อัลลอยด์/สีสแตนเลสด้าน	938.23.000
Zinc alloy chrome plated polished ซิงค์อัลลอยด์/สีโครมเงา	938.23.002
Zinc alloy brass plated polished ซิงค์อัลลอยด์/สีทองเหลืองเงา	938.23.008
Zinc alloy antique brass plated ซิงค์อัลลอยด์/สีทองเหลืองรมดำ	938.23.001
Zinc alloy antique copper plated ซิงค์อัลลอยด์/สีทองแดงรมดำ	938.23.009

Packing: 1 pc. supplied with fixing material
บรรจุ: 1 ชิ้น จำหน่ายพร้อมพุกและสกรู



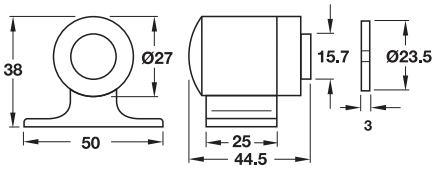

Features
- With magnetic adhesion mechanism

คุณสมบัติ
- ใช้แม่เหล็กในการดึงประตูเปิดค้าง

Material/finish วัสดุ/สี	Cat. No. รหัสสินค้า
Brass polished ทองเหลืองเงา	938.23.018
Brass chrome plated polished ทองเหลือง/สีโครมเงา	938.23.012
Brass chrome plated polished/nickel plated satin ทองเหลือง/สีโครมเงา/สีนิกเกิ้ลด้าน	938.23.016
Brass matt ทองเหลืองด้าน	938.23.015
Antique brass ทองเหลืองรมดำ	938.23.011

Packing: 1 pc. supplied with fixing material
บรรจุ: 1 ชิ้น จำหน่ายพร้อมพุกและสกรู



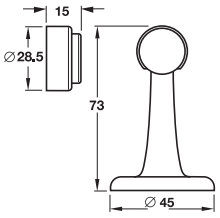

Features
- With magnetic adhesion mechanism

คุณสมบัติ
- ใช้แม่เหล็กในการดึงประตูเปิดค้าง

Material/finish วัสดุ/สี	Cat. No. รหัสสินค้า
Brass chrome plated polished ทองเหลือง/สีโครมเงา	938.23.102
Brass matt ทองเหลืองด้าน	938.23.105
Brass nickel plated satin ทองเหลือง/สีนิกเกิ้ลด้าน	938.23.107
Brass polished ทองเหลืองเงา	938.23.108
Antique brass ทองเหลืองรมดำ	938.23.101

Packing: 1 pc. supplied with fixing material
บรรจุ: 1 ชิ้น จำหน่ายพร้อมพุกและสกรู

We reserve the right to alter specifications without notice (HTH Architectural Hardware 2019).
บริษัทฯ ขอสงวนการเปลี่ยนแปลงรายละเอียดในเอกสารนี้โดยไม่ต้องแจ้งให้ทราบล่วงหน้า (อุปกรณ์สถาปัตยกรรม 2562)

Magnetic door stop
กันชนประตูแบบมีแม่เหล็ก



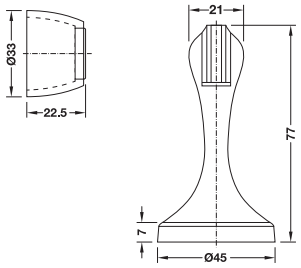

Features
- With magnetic adhesion mechanism

คุณสมบัติ
- ใช้แม่เหล็กในการดึงประตูเปิดค้าง

Material/finish วัสดุ/สี	Cat. No. รหัสสินค้า
Zinc alloy nickel plated satin ซิงค์อัลลอยด์/สีนิกเกิ้ลด้าน	938.30.010
Zinc alloy chrome plated polished ซิงค์อัลลอยด์/สีโครมเงา	938.30.012
Zinc alloy brass plated polished ซิงค์อัลลอยด์/สีทองเหลืองเงา	938.30.018
Zinc alloy antique brass ซิงค์อัลลอยด์/สีทองเหลืองรมดำ	938.30.011
Zinc alloy antique copper ซิงค์อัลลอยด์/สีทองแดงรมดำ	938.30.019
Zinc alloy black matt ซิงค์อัลลอยด์/สีดำด้าน	938.30.013

Packing: 1 pc. supplied with fixing material
บรรจุ: 1 ชิ้น จำหน่ายพร้อมพุกและสกรู

We reserve the right to alter specifications without notice (HTH Architectural Hardware 2019).
บริษัทฯ ขอสงวนสิทธิ์ในการเปลี่ยนแปลงรายละเอียดได้โดยไม่ต้องแจ้งให้ทราบล่วงหน้า (อุปกรณ์สถาปัตยกรรม 2562)

Magnetic door stop
กันชนประตูแบบมีแม่เหล็ก



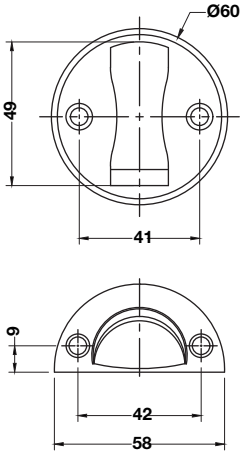

Features
- With magnetic adhesion mechanism

คุณสมบัติ
- ใช้แม่เหล็กในการดึงประตูเปิดค้าง

Material/finish วัสดุ/สี	Cat. No. รหัสสินค้า
Stainless steel matt 304 สแตนเลสด้าน 304	938.30.030
Stainless steel antique brass สแตนเลสสีทองเหลืองรมดำ	938.30.031
Stainless steel black matt สแตนเลสสีดำด้าน	938.30.033

Packing: 1 pc. supplied with fixing material
บรรจุ: 1 ชิ้น จำหน่ายพร้อมพุกและสกรู

We reserve the right to alter specifications without notice (HTH Architectural Hardware 2019 - IPI).
บริษัทฯ ขอสงวนการเปลี่ยนแปลงรายละเอียดโดยมิได้มีการแจ้งล่วงหน้า (อุปกรณ์ฮาร์ดแวร์ 2562 – IPI).

Magnetic door stop
กันชนประตูแบบมีแม่เหล็ก





- Durable: Tested 10,000 engagements
- Hazard free
- Concealed installation

- ความคงทน: ผ่านการทดสอบ 10,000 ครั้ง
- ลดการเกิดอุบัติเหตุ
- ติดตั้งซ่อน

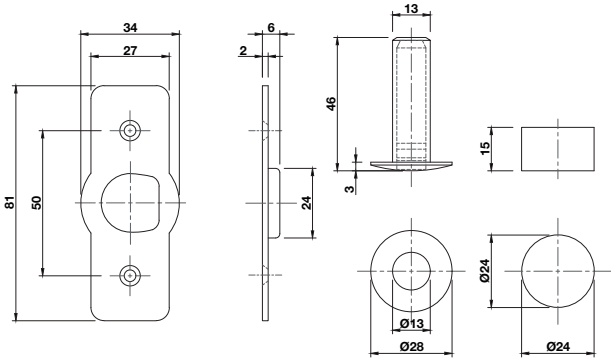

Features
- For internal wooden door
- Magnet N30 neodymium

Technical data
- Floor sleeve: Ø14 mm x D 48 mm
- Dimension magnet: 24 mm x 15 mm
- Min. door thickness: 35 mm
- Magnetic hold force: 28.4 N/2.9 kg

คุณสมบัติ
- สำหรับใช้กับประตูไม้ภายใน
- แม่เหล็กนีโอดิเมี่ยม N30

ข้อมูลทางเทคนิค
- ระยะเจาะพื้น: เส้นผ่านศูนย์กลาง 14 มม. x ความลึก 48 มม.
- ขนาดแม่เหล็ก: 24 มม. x15 มม.
- ความหนาประตูอย่างน้อย: 35 มม.
- ความแรงในการดูดของแม่เหล็ก: 28.4 นิวตัน หรือ 2.9 กิโลกรัม

Installation
การติดตั้ง

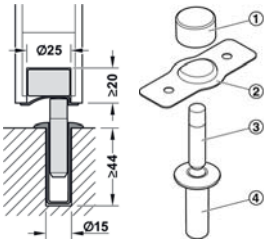

Material/finish วัสดุ/สี	Cat. No. รหัสสินค้า
Polycarbonate clear โพลีคาบอเนต สีใส	938.70.009
Polycarbonate black coloured โพลีคาบอเนต สีดำ	938.70.003
Polycarbonate white coloured โพลีคาบอเนต สีขาว	938.70.007
Zinc alloy silver coloured ซิงค์อัลลอยด์ สีเงิน	938.70.004
Zinc alloy chrome plated polished ซิงค์อัลลอยด์ สีโครมเงา	938.70.002
Zinc alloy brass plated matt ซิงค์อัลลอยด์ สีทองเหลืองด้าน	938.70.008

Packing: 1 pc.
บรรจุ: 1 ชิ้น

We reserve the right to alter specifications without notice (HTH Architectural Hardware 2019 - IPI).
บริษัทฯ ขอสงวนการเปลี่ยนแปลงรายละเอียดโดยมิได้มีการแจ้งล่วงหน้า (อุปกรณ์ฮาร์ดแวร์ 2562 - IPI).

Magnetic door stop
กันชนประตูแบบมีแม่เหล็ก





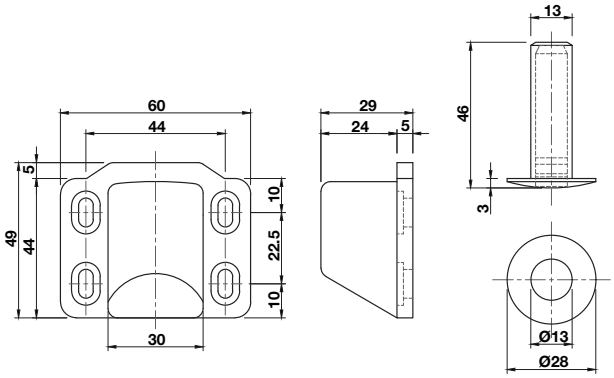

- Fire rated suitable for the residential, commercial and industrial sectors
- Durable: Tested 10,000 engagements
- Hazard free
- Concealed installation

- ทนไฟเหมาะสำหรับที่อยู่อาศัย พาณิชยกรรม และอุตสาหกรรม
- ความคงทน: ผ่านการทดสอบ 10,000 ครั้ง
- ลดการเกิดอุบัติเหตุ
- ติดตั้งซ่อน

Features
- For internal wooden door
- Magnet N30 neodymium

Technical data
- Floor sleeve: Ø14 mm x D 48 mm
- Min. door thickness: 35 mm
- Magnetic hold force: 28.4 N/2.9 kg

คุณสมบัติ
- สำหรับใช้กับประตูไม้ภายใน
- แม่เหล็กนีโอดิเมี่ยม N30

ข้อมูลทางเทคนิค
- ระยะเจาะพื้น: เส้นผ่านศูนย์กลาง 14 มม. x ความลึก 48 มม.
- ความหนาประตูอย่างน้อย: 35 มม.
- ความแรงในการดูดของแม่เหล็ก: 28.4 นิวตัน หรือ 2.9 กิโลกรัม

Installation
การติดตั้ง

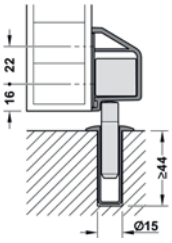

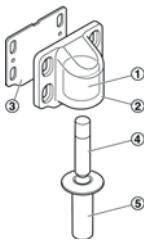

Material/finish วัสดุ/สี	Cat. No. รหัสสินค้า
Polycarbonate clear โพลีคาบอเนต สีใส	938.70.019
Zinc alloy silver coloured ซิงค์อัลลอยด์ สีเงิน	938.70.014
Zinc alloy chrome plated polished ซิงค์อัลลอยด์ สีโครมเงา	938.70.012

Packing: 1 pc.
บรรจุ: 1 ชิ้น

We reserve the right to alter specifications without notice (HTH Architectural Hardware 2019 - IPI).
บริษัทฯ ขอสงวนการเปลี่ยนแปลงรายละเอียดโดยมิได้มีการแจ้งล่วงหน้า (อุปกรณ์ฮาร์ดแวร์ 2562 - IPI).

Plastic/rubber door stop
กันชนติดผนัง แบบพลาสติก/ยาง

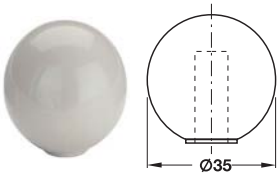

Material วัสดุ	Finish สี	Cat. No. รหัสสินค้า
Rubber ยาง	White สีขาว	937.90.200
	Brown สีน้ำตาล	937.90.246
	Beige สีเบจ	937.90.240
	Black สีดำ	937.90.207

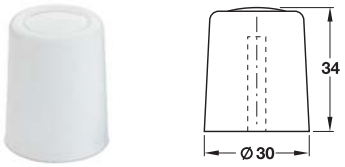

Material วัสดุ	Finish สี	Cat. No. รหัสสินค้า
Plastic พลาสติก	White สีขาว	937.90.800
	Grey สีเทา	937.90.803
	Brown สีน้ำตาล	937.90.846



Material วัสดุ	Finish สี	Cat. No. รหัสสินค้า
Rubber ยาง	White สีขาว	407.01.730
	Black สีดำ	407.01.930

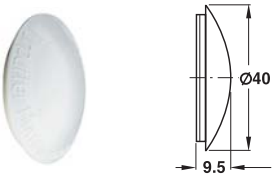

Features
- Version: Self-adhesive

คุณสมบัติ
- มีกาว: สำหรับติดตั้งในตัว

Material วัสดุ	Finish สี	Cat. No. รหัสสินค้า
Plastic พลาสติก	White สีขาว	937.91.400
	Brown สีน้ำตาล	937.91.446

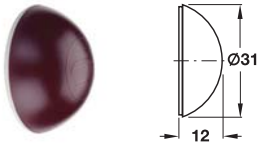

Features
- Version: Self-adhesive

คุณสมบัติ
- มีกาว: สำหรับติดตั้งในตัว

Material วัสดุ	Finish สี	Cat. No. รหัสสินค้า
Plastic พลาสติก	White สีขาว	937.90.100
	Brown สีน้ำตาล	937.90.146
	Beige สีเบจ	937.90.140
	Black สีดำ	937.90.107

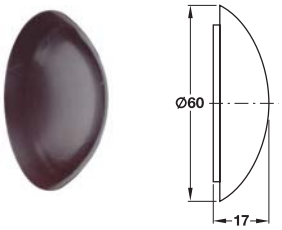

Features
- Version: Self-adhesive

คุณสมบัติ
- มีกาว: สำหรับติดตั้งในตัว

Material วัสดุ	Finish สี	Cat. No. รหัสสินค้า
Plastic พลาสติก	White สีขาว	937.91.500
	Brown สีน้ำตาล	937.91.546

Corner bumper
กันกระแทกติดมุม



Features
- Version: Self-adhesive

คุณสมบัติ
- มีกาว: สำหรับติดตั้งในตัว

Material วัสดุ	Finish สี	Cat. No. รหัสสินค้า
Plastic พลาสติก	White สีขาว	937.91.300
	Brown สีน้ำตาล	937.91.346

We reserve the right to alter specifications without notice (HTH Architectural Hardware 2019).
บริษัทฯ ขอสงวนการเปลี่ยนแปลงรายละเอียดโดยไม่ต้องแจ้งล่วงหน้า (อุปกรณ์สถาปัตยกรรม 2562)

Door holder
อุปกรณ์ตั้งค้างประตู

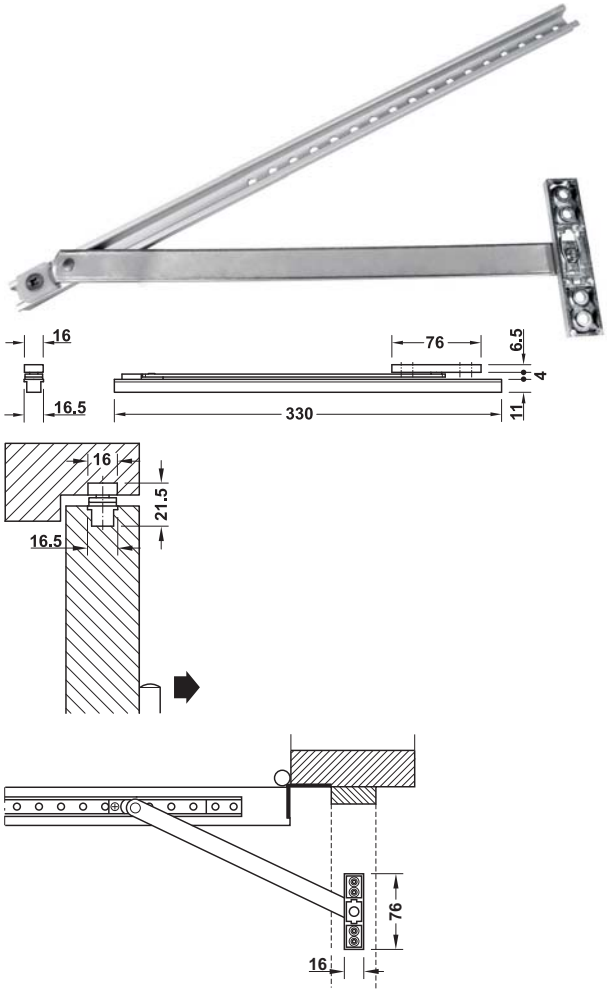

Features
- For concealed installation
- For wood, aluminium or plastic
- With adjustable hold-open function
- Easy installation

Technical data
- Max. opening angle: 125°

Supplied with
1 Door holder
1 Set of fixing material

คุณสมบัติ
- สำหรับติดตั้งแบบฝัง
- สำหรับบานไม้ อะลูมิเนียม หรือพลาสติก
- สามารถปรับฟังก์ชันตั้งค้าง
- ง่ายต่อการติดตั้ง

ข้อมูลทางเทคนิค
- มุมเปิดสูงสุด 125 องศา

ประกอบด้วย
อุปกรณ์ตั้งค้าง 1 ชิ้น
อุปกรณ์ติดตั้ง 1 ชุด

Material/finish วัสดุ/สี	Cat. No. รหัสสินค้า
Aluminium steel silver coloured อะลูมิเนียม/เหล็กสีเงิน	938.33.000

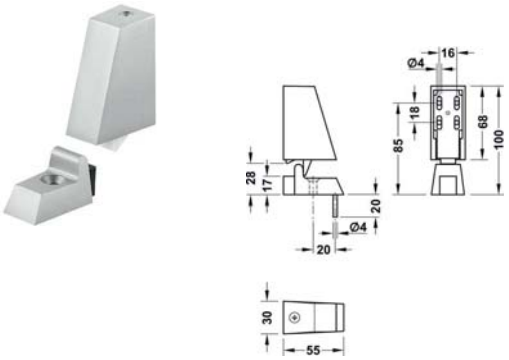

Features
- hold open function
- For wood, aluminium
- Easy installation

Technical data
- Max. door weight 50 kg
- Forscews fixing

Supplied with
1 Door holder
1 Floor keep

คุณสมบัติ
- ฟังก์ชันตั้งค้าง
- สำหรับบานไม้ อะลูมิเนียม
- ง่ายต่อการติดตั้ง

ข้อมูลทางเทคนิค
- สำหรับน้ำหนักบานประตูสูงสุด 50 กก.
- ติดตั้งด้วยสกรู

ประกอบด้วย
อุปกรณ์ตั้งค้าง 1 ชิ้น
ตัวรับอุปกรณ์ตั้งค้าง 1 ชิ้น

Material/finish วัสดุ/สี	Cat. No. รหัสสินค้า
Aluminium silver coloured อะลูมิเนียม/สีเงิน	938.02.031

We reserve the right to alter specifications without notice (HTH Architectural Hardware 2019).
บริษัทฯ ขอสงวนการเปลี่ยนแปลงรายละเอียดโดยไม่ต้องแจ้งล่วงหน้า (อุปกรณ์สถาปัตยกรรม 2562)

Door holder
กลอนแบบเท้าเหยียบ

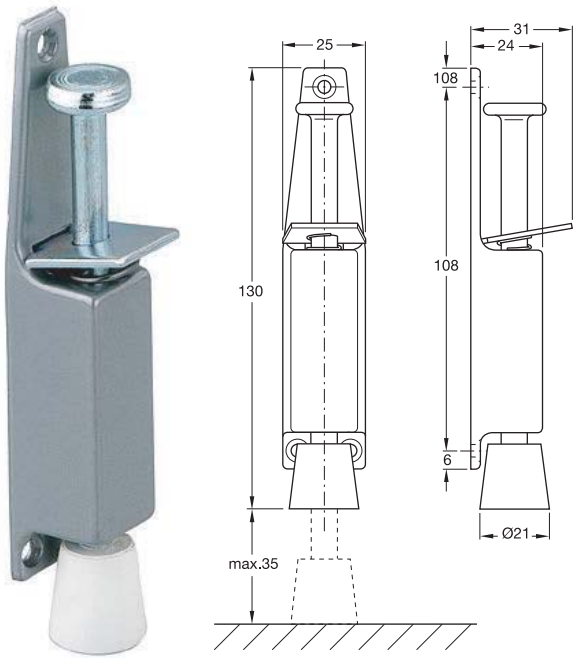

Features
- Fixing of the door in every opening angle

Technical data
- Max. door weight: 25 kg

Material/Finish
- Zinc alloy silver coloured lacquered
- Bolt: Steel galvanized
- Stopper: Rubber white

Supplied with
1 Door holder
1 Set of fixing material

คุณสมบัติ
- สามารถหยุดประตูได้ในทุกองศาเปิด

ข้อมูลทางเทคนิค
- รับน้ำหนักประตูสูงสุด: 25 กก.

วัสดุ/สี
- ซิงค์ไดแคสสีเงิน
- กลอนล็อค: เหล็กชุบกัลวาไนซ์
- กันชน: ยาง สีขาว

ประกอบด้วย
กลอนแบบเท้าเหยียบ 1 ชิ้น
สกรูติดตั้ง 1 ชิ้น

Stroke mm ความยาวของเดือยล็อค มม.	Cat. No. รหัสสินค้า
35	938.04.001

Packing: 1 pc.
บรรจุ: 1 ชิ้น

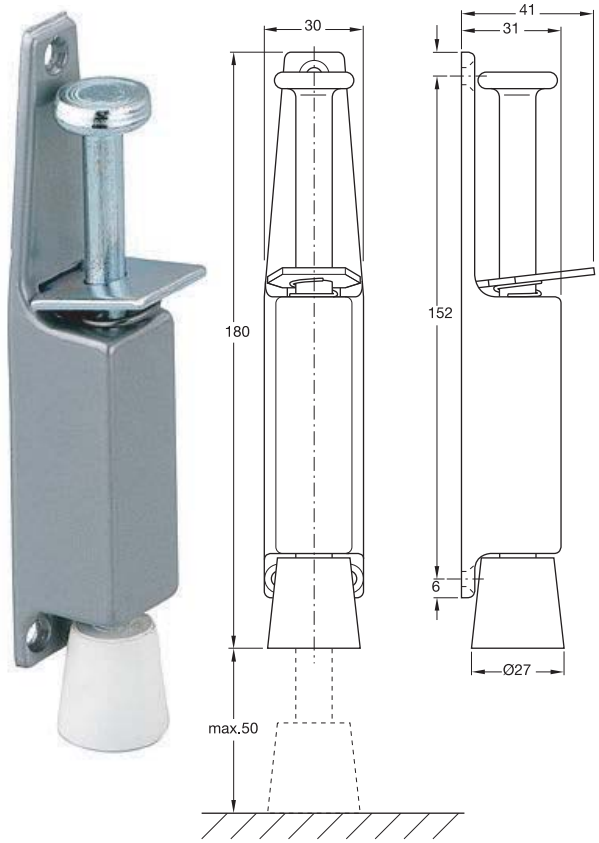

Features
- Fixing of the door in every opening angle

Technical data
- Max. door weight: 40 kg

Material/Finish
- Zinc alloy silver coloured lacquered
- Bolt: Steel galvanized
- Stopper: Rubber white

Supplied with
1 Door holder
1 Set of fixing material

คุณสมบัติ
- สามารถหยุดประตูได้ในทุกองศาเปิด

ข้อมูลทางเทคนิค
- รับน้ำหนักประตูสูงสุด: 40 กก.

วัสดุ/สี
- ซิงค์ไดแคสสีเงิน
- กลอนล็อค: เหล็กชุบกัลวาไนซ์
- กันชน: ยาง สีขาว

ประกอบด้วย
กลอนแบบเท้าเหยียบ 1 ชิ้น
สกรูติดตั้ง 1 ชิ้น

Stroke mm ความยาวของเดือยล็อค มม.	Cat. No. รหัสสินค้า
50	938.04.101

Packing: 1 pc.
บรรจุ: 1 ชิ้น

We reserve the right to alter specifications without notice (HTH Architectural Hardware 2019).
บริษัทฯ ขอสงวนการเปลี่ยนแปลงรายละเอียดโดยไม่ได้มีการแจ้งล่วงหน้า (อุปกรณ์สถาปัตยกรรม 2562)

Security door guard
ขอค้ำประตู

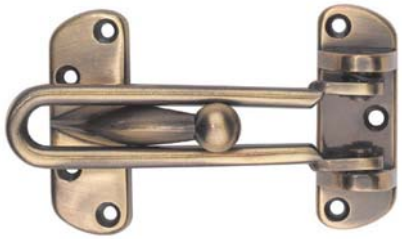

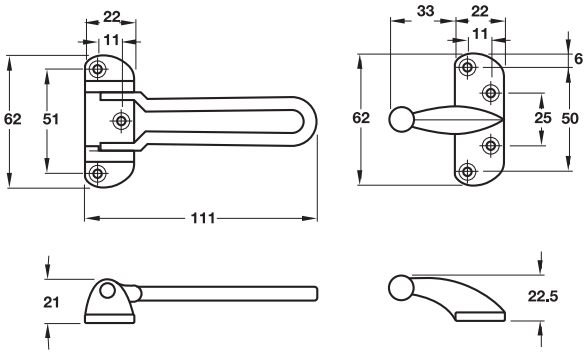

Features
- For timber doors
- For inward opening doors

Supplied with
1 Door guard
1 Frame part with long head section
1 Set of fixing material

คุณสมบัติ
- สำหรับบานประตูไม้
- สำหรับบานแบบเปิดด้านใน

ประกอบด้วย
ขอค้ำประตู 1 ชิ้น
ตัวเกี่ยวขอค้ำประตู 1 ชิ้น
อุปกรณ์ติดตั้ง 1 ชุด

Material/finish วัสดุ/สี	Cat. No. รหัสสินค้า
Zinc alloy stainless steel matt coloured ซิงค์อัลลอยด์/สีแตนเลสด้าน	911.59.156
Zinc alloy brass plated polished ซิงค์อัลลอยด์/สีทองเหลืองเงา	911.59.158
Zinc alloy antique copper plated ซิงค์อัลลอยด์/สีทองแดงรมดำ	911.59.153
Zinc alloy antique brass plated ซิงค์อัลลอยด์/สีทองเหลืองรมดำ	911.59.151
Zinc alloy chrome plated polished ซิงค์อัลลอยด์/สีโครมเงา	911.59.152

Packing: 1 pc.
บรรจุ: 1 ชิ้น



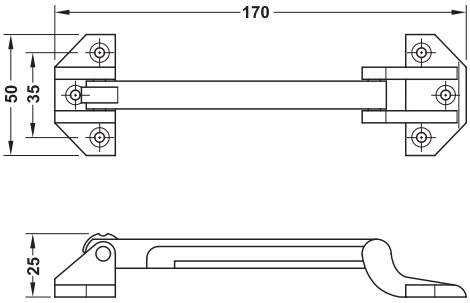

Features
- For timber doors
- For inward opening doors

Supplied with
1 Door guard
1 Set of fixing material

คุณสมบัติ
- สำหรับบานประตูไม้
- สำหรับบานแบบเปิดด้านใน

ประกอบด้วย
ขอค้ำประตู 1 ชิ้น
อุปกรณ์ติดตั้ง 1 ชุด

Material/finish วัสดุ/สี	Cat. No. รหัสสินค้า
Zinc alloy nickel plated satin ซิงค์อัลลอยด์/สีนิกเกิ้ลด้าน	911.58.052
Zinc alloy antique copper plated ซิงค์อัลลอยด์/สีทองแดงรมดำ	911.58.058
Zinc alloy antique brass plated ซิงค์อัลลอยด์/สีทองเหลืองรมดำ	911.58.054

Packing: 1 pc.
บรรจุ: 1 ชิ้น

We reserve the right to alter specifications without notice (HTH Architectural Hardware 2019).
บริษัทฯ ขอสงวนการเปลี่ยนแปลงรายละเอียดโดยไม่ต้องแจ้งให้ทราบล่วงหน้า (อุปกรณ์สถาปัตยกรรม 2562)

Security door guard
ขอค้ำประตู



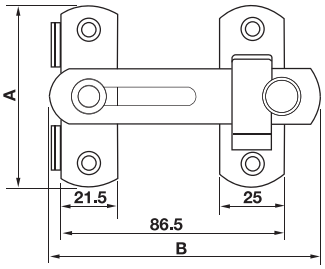

Features
- For timber doors
- For inward opening doors

คุณสมบัติ
- สำหรับบานประตูไม้
- สำหรับบานแบบเปิดด้านใน

Material/finish วัสดุ/สี	Dim A mm ขนาด A มม.	Dim B mm ขนาด B มม.	Cat. No. รหัสสินค้า
Stainless steel matt สแตนเลส/สีด้าน	50	75	911.59.450
	75	100	911.59.451
Stainless steel brass plated polished PVD สแตนเลส/ สีทองเหลืองเงา PVD	50	75	911.59.452
	75	100	911.59.453
Stainless steel antique brass สแตนเลส/ สีทองเหลืองรมดำ	50	75	911.59.454
	75	100	911.59.455
Stainless steel antique copper สแตนเลส/สีทองแดงรมดำ	50	75	911.59.456
	75	100	911.59.457
Stainless steel black matt สแตนเลส/สีดำด้าน	50	75	911.59.458
	75	100	911.59.459

Packing: 1 pc.
บรรจุ: 1 ชิ้น



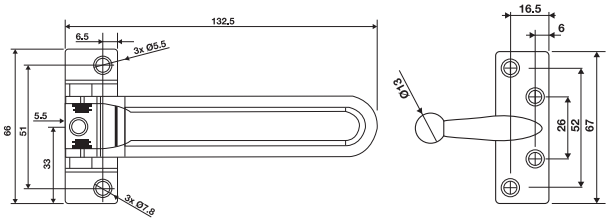

Features
- For timber doors
- For inward opening doors

Supplied with
1 Door guard
1 Set of fixing material

คุณสมบัติ
- สำหรับบานประตูไม้
- สำหรับบานแบบเปิดด้านใน

ประกอบด้วย
ขอค้ำประตู 1 ชิ้น
อุปกรณ์ติดตั้ง 1 ชุด

Material/finish วัสดุ/สี	Cat. No. รหัสสินค้า
Zinc alloy nickel plated satin ซิงค์อัลลอยด์/สีนิกเกิ้ลด้าน	911.59.046
Zinc alloy brass plated polished ซิงค์อัลลอยด์/สีทองเหลืองเงา	911.59.044
Zinc alloy antique copper plated ซิงค์อัลลอยด์/สีทองแดงรมดำ	911.59.049
Zinc alloy antique brass plated ซิงค์อัลลอยด์/สีทองเหลืองรมดำ	911.59.048
Zinc alloy chrome plated polished ซิงค์อัลลอยด์/สีโครมเงา	911.59.047
Zinc alloy graphite black ซิงค์อัลลอยด์/สีดำถ่าน	911.59.029
Zinc alloy black matt ซิงค์อัลลอยด์/สีดำด้าน	911.59.059

Packing: 1 pc.
บรรจุ: 1 ชิ้น

We reserve the right to alter specifications without notice (HTH Architectural Hardware 2019).
เราขอสงวนการเปลี่ยนแปลงรายละเอียดโดยไม่ต้องแจ้งให้ทราบล่วงหน้า (อุปกรณ์สถาปัตยกรรม 2562)

Security door chain
โซ่คล้องประตู



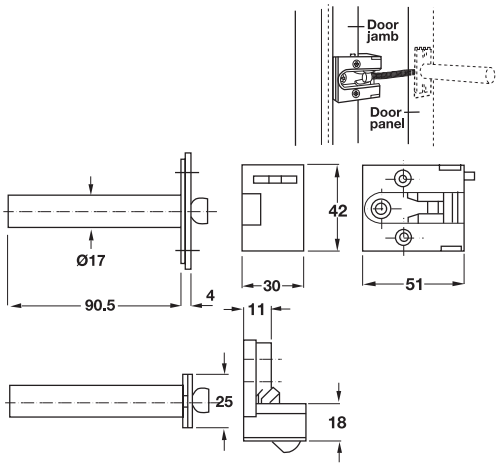

Features
- For timber door
- For inward opening doors

Supplied with
1 Door chain
1 Frame part
1 Set of fixing material

คุณสมบัติ
- สำหรับบานประตูไม้
- สำหรับบานประตูแบบเปิดเข้า

ประกอบด้วย
โซ่คล้องประตู 1 ชิ้น
ตัวรับโซ่ติดวงกบ 1 ชิ้น
อุปกรณ์ติดตั้ง 1 ชุด

Material/finish วัสดุ/สี	Cat. No. รหัสสินค้า
Zinc alloy nickle plated satin ซิงค์อัลลอยด์/สีนิกเกิ้ลด้าน	911.59.425
Zinc alloy brass plated polished ซิงค์อัลลอยด์/สีทองเหลืองเงา	911.59.428
Zinc alloy chrome plated polished ซิงค์อัลลอยด์/สีโครมเงา	911.59.423
Zinc alloy antique brass plated ซิงค์อัลลอยด์/สีทองเหลืองรมดำ	911.59.422
Zinc alloy black matt PVD ซิงค์อัลลอยด์/สีดำด้าน PVD	911.59.431
Zinc alloy nickel black polished ซิงค์อัลลอยด์/สีดำเงานิกเกิ้ล	911.59.426

Packing: 1 pc.
บรรจุ: 1 ชิ้น



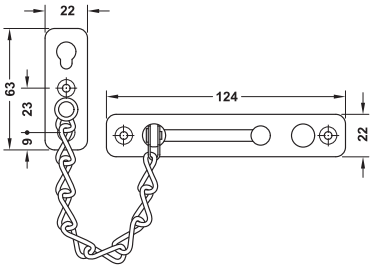

Features
- For timber door
- For inward opening doors

Supplied with
1 Door chain
1 Set of fixing material

คุณสมบัติ
- สำหรับบานประตูไม้
- สำหรับบานประตูแบบเปิดเข้า

ประกอบด้วย
โซ่คล้องประตู 1 ชิ้น
อุปกรณ์ติดตั้ง 1 ชุด

Material/finish วัสดุ/สี	Cat. No. รหัสสินค้า
Stainless steel matt สแตนเลส/สีด้าน	911.60.000
Stainless steel brass plated polished สแตนเลส/สีทองเหลืองเงา	911.60.011
Stainless steel antique brass plated สแตนเลส/สีทองเหลืองรมดำ	911.60.012
Stainless steel antique copper plated สแตนเลส/สีทองแดงรมดำ	911.60.013

Packing: 1 pc.
บรรจุ: 1 ชิ้น

We reserve the right to alter specifications without notice (HTH Architectural Hardware 2019).
เราขอสงวนสิทธิ์ในการเปลี่ยนแปลงรายละเอียดโดยไม่ต้องแจ้งให้ทราบล่วงหน้า (อุปกรณ์สถาปัตยกรรมฮาร์ดแวร์ 2562)

Security door chain
โซ่คล้องประตู



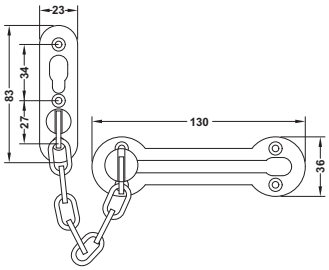

Features
- For timber door
- For inward opening doors

Supplied with
1 Door chain
1 Set of fixing material

คุณสมบัติ
- สำหรับบานประตูไม้
- สำหรับบานประตูแบบเปิดเข้า

ประกอบด้วย
โซ่คล้องประตู 1 ชิ้น
อุปกรณ์ติดตั้ง 1 ชุด

Material/finish วัสดุ/สี	Cat. No. รหัสสินค้า
Zinc alloy nickel plated satin coloured ซิงค์อัลลอยด์/สีนิกเกิ้ลด้าน	911.60.005
Zinc alloy antique brass coloured ซิงค์อัลลอยด์/สีทองเหลืองรมดำ	911.60.007
Zinc alloy antique copper coloured ซิงค์อัลลอยด์/สีทองแดงรมดำ	911.60.009

Packing: 1 pc.
บรรจุ: 1 ชิ้น

We reserve the right to alter specifications without notice (HTH Architectural Hardware 2019).
บริษัทฯ ขอสงวนการเปลี่ยนแปลงรายละเอียดได้โดยมิได้มีการแจ้งล่วงหน้า (อุปกรณ์สถาปัตยกรรม 2562)

Door viewer
ตาแมว



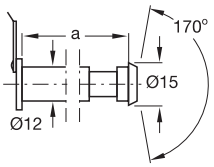

Features
- Suitable for door thicknesses (a): 31–57 mm
- With flap

Technical data
- Angle of vision: 170°
- Door drilling: 12 mm

คุณสมบัติ
- เหมาะสำหรับประตูหนา (a): 31-57 มม.
- แบบมีฝาปิด

ข้อมูลทางเทคนิค
- มุมมอง: 170 องศา
- ขนาดรูเจาะ: 12 มม.

Material/finish วัสดุ/สี	Cat. No. รหัสสินค้า
Brass chrome plated polished ทองเหลือง สีโครมเงา	959.00.001
Brass polished ทองเหลืองเงา	959.00.002
Antique brass ทองเหลืองรมดำ	959.00.007
Brass nickel plated matt ทองเหลือง สีนิกเกิ้ลด้าน	959.00.000

Packing: 1 pc.
บรรจุ: 1 ชิ้น



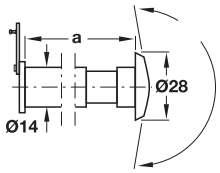

Features
- Suitable for door thicknesses (a): 35–55 mm
- with flap

Technical data
- Angle of vision: 200°
- Door drilling: 14 mm

คุณสมบัติ
- เหมาะสำหรับประตูหนา (a): 35-55 มม.
- แบบมีฝาปิด

ข้อมูลทางเทคนิค
- มุมมอง: 200 องศา
- ขนาดรูเจาะ: 14 มม.

Material/finish วัสดุ/สี	Cat. No. รหัสสินค้า
Brass nickel plated satin ทองเหลือง/สีนิกเกิ้ลด้าน	959.00.134
Brass chrome plated polished ทองเหลือง/สีโครมเงา	959.00.135
Brass polished ทองเหลืองเงา	959.00.136
Antique brass ทองเหลืองรมดำ	959.00.137
Brass black matt ทองเหลือง/สีดำด้าน	959.00.138



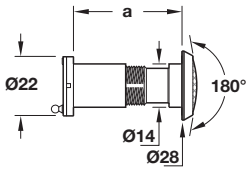

Features
- Suitable for door thickness 25–40 mm
- with flap

Technical data
- Angle of vision: 180°
- Door drilling: 14 mm

คุณสมบัติ
- เหมาะสำหรับประตูหนา (a): 25-40 มม.
- แบบมีฝาปิด

ข้อมูลทางเทคนิค
- มุมมอง: 180 องศา
- ขนาดรูเจาะ: 14 มม.

Material/finish วัสดุ/สี	Cat. No. รหัสสินค้า
Brass nickel plated satin ทองเหลือง/สีนิกเกิ้ลด้าน	959.00.129
Brass chrome plated polished ทองเหลือง/สีโครมเงา	959.00.130
Brass polished ทองเหลืองเงา	959.00.131
Antique brass ทองเหลืองรมดำ	959.00.132
Brass black matt ทองเหลือง/สีดำด้าน	959.00.133

Packing: 1 pc.
บรรจุ: 1 ชิ้น



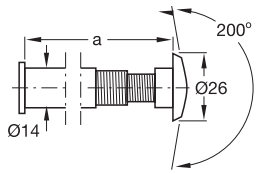

Features
- Suitable for door thicknesses (a): 35–78 mm
- Telescopic version, without flap

Technical data
- Angle of vision: 200°
- Door drilling: 14 mm

คุณสมบัติ
- เหมาะสำหรับประตูหนา (a): 35-78 มม.
- ปรับระยะมุมมองได้ แบบไม่มีฝาปิด

ข้อมูลทางเทคนิค
- มุมมอง: 200 องศา
- ขนาดรูเจาะ: 14 มม.

Material/finish วัสดุ/สี	Cat. No. รหัสสินค้า
Brass chrome plated polished ทองเหลือง สีโครมเงา	959.01.010
Brass polished ทองเหลืองเงา	959.01.011
Antique brass ทองเหลืองรมดำ	959.01.012

Packing: 1 pc.
บรรจุ: 1 ชิ้น

We reserve the right to alter specifications without notice (HTH Architectural Hardware 2019).
บริษัทฯ ขอสงวนการเปลี่ยนแปลงรายละเอียดโดยมิได้มีการแจ้งล่วงหน้า (อุปกรณ์ฮาร์ดแวร์ 2562)

Digital door viewer
ตาแมวดิจิตอล



Features
- Camera quality: 0.3 megapixel
- Screen: 3.2" TFT
- View all around: 105°
- Size: 125 x 15 x 68 mm

Technical data
- For door thickness: 38–110 mm
- Use with AAA battery
- Dimension scope: 14 x 22 mm

Supplied with
1 Screen
1 Camera
2 Battery
1 Equipment set
Fixing material

คุณสมบัติ
- กล้อง 3 แสนพิกเซล
- หน้าจอขนาด: 3.2 นิ้ว
- มุมมองกว้างถึง 105 องศา
- ขนาดกระทัดรัด: 125 x 15 x 68 มม.

ข้อมูลทางเทคนิค
- สำหรับประตูหนา: 38-110 มม.
- ใช้กับถ่านขนาด AAA
- ขนาดกล้อง: 14 x 22 มม.

ประกอบด้วย

จอภาพ	1 ชิ้น
กล้อง	1 ชิ้น
แบตเตอรี่	2 ชิ้น
อุปกรณ์เครื่องมือ	1 ชุด
อุปกรณ์ติดตั้ง	1 ชุด

Material/finish วัสดุ/สี	Cat. No. รหัสสินค้า
Digital peephole ตาแมวระบบดิจิตอล	959.23.040

Packing: 1 set
บรรจุ: 1 ชุด



Features
- Camera quality: 0.3 megapixel incl. infrared function
- Screen: 3.5" TFT
- View all around: 110°
- Size: 135 x 25 x 86 mmt
- Micro SD 512 MB
- Colour screen for capture
- Doorbell function automatic

Technical data
- For door thickness: 38–70 mm
- Use with AA battery
- Dimension scope: 14–26 mm

Supplied with
1 Screen
1 Camera
1 Micro SD
4 Battery
1 Equipment set
Fixing material

คุณสมบัติ
- กล้อง 3 แสนพิกเซล รวมทั้งกล้องอินฟาเรด
- หน้าจอขนาด: 3.5 นิ้ว
- มุมมองกว้างถึง: 110 องศา
- ขนาดกระทัดรัด: 135 x 25 x 86 มม.
- ชิพบันทึกความจำขนาด: 512 เมกะไบต์
- บันทึกข้อมูลด้วยภาพสี
- มีระบบกริ่ง

ข้อมูลทางเทคนิค
- สำหรับประตูหนา 38-70 มม.
- ใช้กับถ่านขนาด AA
- ขนาดกล้อง 14-26 มม.

ประกอบด้วย

จอภาพ	1 ชิ้น
กล้อง	1 ชิ้น
ไมโครเอสดี	1 ชิ้น
แบตเตอรี่	4 ชิ้น
อุปกรณ์เครื่องมือ	1 ชุด
อุปกรณ์ติดตั้ง	1 ชุด

Material/finish วัสดุ/สี	Cat. No. รหัสสินค้า
Digital peephole, with infrared camera and Micro SD card ตาแมวระบบดิจิตอล พร้อมอินฟาเรทและการ์ดสำหรับบันทึก	959.23.050

Packing: 1 set
บรรจุ: 1 ชุด

We reserve the right to alter specifications without notice (HTH Architectural Hardware 2019).
บริษัทฯ ขอสงวนการเปลี่ยนแปลงรายละเอียดโดยไม่ต้องแจ้งล่วงหน้า (อุปกรณ์สถาปัตยกรรม 2562)

Letter plate
เพลทช่องใส่จดหมาย



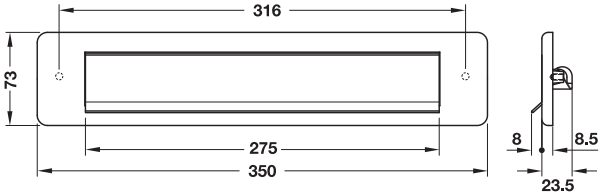

Features
- Version: Concealed fixing, letter plate with spring
- Fixing material supplied

คุณสมบัติ
- ติดตั้งโดยซ่อนสกรูใต้เพลท, เพลทระบบสปริง
- จำหน่ายพร้อมอุปกรณ์ติดตั้ง

Material/finish วัสดุ/สี	Cat. No. รหัสสินค้า
Stainless steel matt (304) สแตนเลส/สีด้าน (304)	986.10.040
Stainless steel brass plated polished PVD สแตนเลส/สีทองเหลืองเงาเคลือบ PVD	986.10.045

Packing: 1 pc.
บรรจุ: 1 ชิ้น



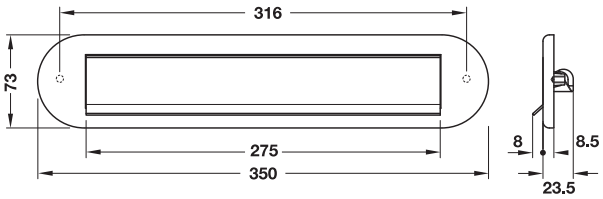

Features
- Version: Concealed fixing, letter plate with spring
- Fixing material supplied

คุณสมบัติ
- ติดตั้งโดยซ่อนสกรูใต้เพลท, เพลทระบบสปริง
- จำหน่ายพร้อมอุปกรณ์ติดตั้ง

Material/finish วัสดุ/สี	Cat. No. รหัสสินค้า
Stainless steel matt (304) สแตนเลส/สีด้าน (304)	986.10.070
Stainless steel brass plated polished PVD สแตนเลส/สีทองเหลืองเงาเคลือบ PVD	986.10.075

Packing: 1 pc.
บรรจุ: 1 ชิ้น

Bell cover
ฝาครอบกริ่งประตู



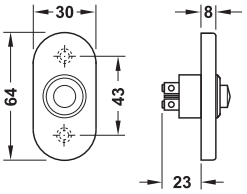

Features
- Version: Concealed fixing
- Fixing material supplied

คุณสมบัติ
- ติดตั้งโดยซ่อนสกรูใต้เพลท
- จำหน่ายพร้อมอุปกรณ์ติดตั้ง

Material/finish วัสดุ/สี	Cat. No. รหัสสินค้า
Stainless steel matt สแตนเลส/สีด้าน	986.10.090

Packing: 1 pc.
บรรจุ: 1 ชิ้น

We reserve the right to alter specifications without notice (HTH Architectural Hardware 2019).
บริษัทฯ ขอสงวนการเปลี่ยนแปลงรายละเอียดโดยไม่ต้องแจ้งล่วงหน้า (อุปกรณ์สถาปัตยกรรมเฮช เอช ที 2562)

Symbol
ป้ายสัญลักษณ์



Technical data
- Diameter: 75 mm
- Thickness: 1.5 mm
- Self-adhesive
- Made of stainless steel

ข้อมูลทางเทคนิค
- เส้นผ่าศูนย์กลาง: 75 มม.
- ความหนา: 1.5 มม.
- มีกาวในตัว
- ผลิตจากวัสดุสแตนเลสสตีล

Symbol ป้ายสัญลักษณ์		Cat. No. รหัสสินค้า
	Female/Male หญิง/ชาย	987.21.330
	Male ชาย	987.21.310
	Female หญิง	987.21.300
	Disabled คนทุพพลภาพ	987.21.320
	No smoking ห้ามสูบบุหรี่	987.21.360
	Toilet ห้องน้ำ	987.37.000

Packing: 1 pc.
บรรจุ: 1 ชิ้น



Technical data
- Dimensions (W x H): 100 x 100 mm
- Thickness: 1 mm
- Self-adhesive
- Made of stainless steel

ข้อมูลทางเทคนิค
- ขนาด (กว้าง x สูง): 100 x 100 มม.
- ความหนา: 1 มม.
- มีกาวในตัว
- ผลิตจากวัสดุสแตนเลสสตีล

Symbol ป้ายสัญลักษณ์		Cat. No. รหัสสินค้า
	Baby change แต่งตัวเด็ก	987.30.040
	Arrow right/left ลูกศรชี้ทางขวา/ซ้าย	987.30.060
	Female/male หญิง/ชาย	987.30.000
	Disabled คนทุพพลภาพ	987.30.030
	Shower ฝักบัวอาบน้ำ	987.30.050
	Male ชาย	987.30.010
	Female หญิง	987.30.020

Packing: 1 pc.
บรรจุ: 1 ชิ้น

We reserve the right to alter specifications without notice (HTH Architectural Hardware 2019).
บริษัทฯ ขอสงวนการเปลี่ยนแปลงรายละเอียดต่างๆ โดยมิได้แจ้งให้ทราบล่วงหน้า (อุปกรณ์สถาปัตยกรรม 2562)

Symbol HEWI
ป้ายสัญลักษณ์ HEWI



Features
- Material: Polyamide
- Height: 150 mm
- Thickness: 3 mm
- Self-adhesive

คุณสมบัติ
- วัสดุ: โพลีเอไมด์
- ความสูง: 150 มม.
- ความหนา: 3 มม.
- มีกาวในตัว

Symbol ป้ายสัญลักษณ์		Cat. No. รหัสสินค้า
	"Male" ชาย	987.05.0**
	"Female" หญิง	987.05.1**
	"Disabled" คนทุพพลภาพ	987.05.2**

Packing: 1 pc.
บรรจุ: 1 ชิ้น

Order reference
When ordering, replace the ** of the Cat. No. with the colour number of your choice.



Features
- Material: Polyamide
- Height: 52 mm
- Thickness: 2 mm
- Self-adhesive

คุณสมบัติ
- วัสดุ: โพลีเอไมด์
- ความสูง: 52 มม.
- ความหนา: 2 มม.
- มีกาวในตัว

Symbol ป้ายสัญลักษณ์		Cat. No. รหัสสินค้า
	"Push" ผลัก	987.05.5**
	"Pull" ดึง	987.05.6**



ข้อแนะนำในการสั่งซื้อ
เมื่อต้องการสั่งซื้อสินค้า โปรดนำเลขรหัสของสีที่ต้องการใส่แทนที่เครื่องหมาย **ที่ปรากฏในรหัสสินค้า

We reserve the right to alter specifications without notice (HTH Architectural Hardware 2019).
เรามีสิทธิ์ในการเปลี่ยนแปลงรายละเอียดโดยไม่ต้องแจ้งให้ทราบล่วงหน้า (อุปกรณ์สถาปัตยกรรมฮาร์ดแวร์ 2562)

INTENTIONAL BLANK PAGE

House number
เลขที่บ้าน



Stainless steel matt (304)
สแตนเลสสีด้าน (304)

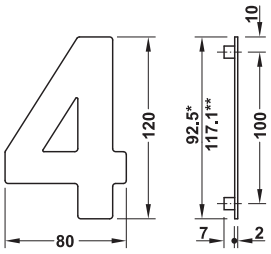

* Dimensions for b and d/ ขนาดสำหรับ b และ d
** Dimensions for a and c/ ขนาดสำหรับ a และ c

Number/letter เลขที่/ตัวอักษร	Stainless steel matt (304) สแตนเลสสีด้าน (304)
0	987.21.100
1	987.21.110
2	987.21.120
3	987.21.130
4	987.21.140
5	987.21.150
6/9	987.21.160
7	987.21.170
8	987.21.180
a	987.21.200
b	987.21.210
c	987.21.220
d	987.21.230

Packing: 1 pc. Supplied with fixing material
บรรจุ: 1 ชิ้น จำหน่ายพร้อมพุกและสกรู

Solar power illuminated house number
เลขที่บ้านใช้พลังงานแสงอาทิตย์



Features
- Version: With numbers and letters
- Installation: No electrie cable use
- Dimensions (W x D x H): 230 x 70 x 200 mm

Supplied with
1 Wall light
3 Sets (0 – 9)
1 Set (A – E)

คุณสมบัติ
- รูปแบบ: ตัวเลขและตัวอักษร
- ติดตั้งโดยไม่ใช้สายไฟ
- ขนาด (กว้าง x ยาว x สูง): 230 x 70 x 200 มม.

ประกอบด้วย
โคมไฟติดผนัง 1 ชิ้น
ตัวเลข (0 - 9) 3 ชุด
ตัวอักษร (A - E) 1 ชุด

Material/finish วัสดุ/สี	Cat. No. รหัสสินค้า
Stainless steel สแตนเลส	987.19.990

Packing: 1 set
บรรจุ: 1 ชุด

We reserve the right to alter specifications without notice (HTH Architectural Hardware 2019).
เรายังคงสงวนสิทธิ์ในการเปลี่ยนแปลงรายละเอียดโดยไม่ต้องแจ้งให้ทราบล่วงหน้า (อุปกรณ์สถาปัตยกรรมฮาร์ดแวร์ 2562)

Push and pull plate
แผ่นผลักและดึงประตูพร้อมมือจับ

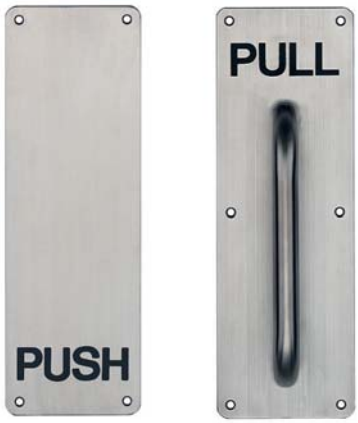

Technical data
- Height x width: 300 x 100 mm
- Thickness: 1.5 mm
- Pull handle diameter: 19 mm
- Pull handle distance: 200 mm

ข้อมูลทางเทคนิค
- สูง x กว้าง: 300 x 100 มม.
- ความหนา: 1.5 มม.
- เส้นผ่าศูนย์กลางมือจับดึง: 19 มม.
- ระยะเจาะมือจับดึง: 200 มม.

Type รูปแบบ		Material/finish วัสดุ/สี	Cat. No. รหัสสินค้า
	Push plate "PUSH" แผ่นเพลทสำหรับผลัก และตัวอักษร "PUSH"	Stainless steel matt สแตนเลสด้าน	987.11.340
	Push plate แผ่นเพลทแบบไม่มีสัญลักษณ์		987.11.610
	Pull plate "PULL" with pull handle แผ่นเพลทสำหรับดึง และตัวอักษร "PULL" พร้อมมือจับ		987.11.240
	Pull plate with pull handle แผ่นเพลทพร้อมมือจับดึง แบบไม่มีสัญลักษณ์		987.11.510

Packing: 1 pc.
บรรจุ: 1 ชิ้น

Push plate
แผ่นผลักประตู



Technical data
- Rounded corners
- For screw fixing

ข้อมูลทางเทคนิค
- ขอบแผ่นมน
- ติดตั้งด้วยสกรู

Size (H x W) mm ขนาด (สูง x กว้าง) มม.	Thickness mm ความหนา มม.	Stainless steel matt สแตนเลสสีด้าน
230 x 75	1.5	987.14.000
230 x 100		987.14.200
305 x 75		987.14.400
305 x 100		987.14.600

Packing: 1 pc.
บรรจุ: 1 ชิ้น

Kick plate
แผ่นผลักประตู



Technical data
- Rounded corners
- For screw fixing (number of holes according to size of plate)

ข้อมูลทางเทคนิค
- ขอบแผ่นมน
- สำหรับติดตั้งด้วยสกรู (จำนวนของรูสกรูขึ้นอยู่กับขนาดของเพลท)

Thickness mm ความหนา มม.	Stainless steel matt สแตนเลสด้าน
1.5	987.28.000

Packing: 1 pc.
บรรจุ: 1 ชิ้น

Order reference
Please specify dimensions (width x height) when place the order.

ข้อแนะนำในการสั่งซื้อ
กรุณาระบุขนาดของแผ่นผลักประตู (กว้าง x สูง) ในการสั่งซื้อ

We reserve the right to alter specifications without notice (HTH Architectural Hardware 2019).
บริษัทฯ ขอสงวนการเปลี่ยนแปลงรายละเอียดโดยไม่ได้มีการแจ้งล่วงหน้า (อุปกรณ์สถาปัตยกรรม 2562)

Foot panel to open doors without hands
เพลทเหยียบเปิดประตู





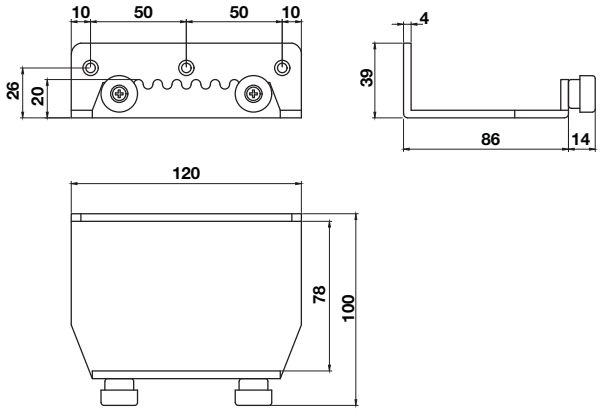

Features
- For single swing doors
- For use with deadbolt lock
- Suitable for doors with installed door closer
- Max. installation height from floor: 5 mm
- Max. door load capacity: 50 kg
- Supplied with fixing screws

คุณสมบัติ
- สำหรับบานเปิดทางเดียว
- สำหรับใช้กับประตูลิ้นตาย
- เหมาะสำหรับประตูที่ติดตั้งโช๊คประตู
- ความสูง สูงสุดที่แนะนำติดตั้งจากพื้น 5 มม.
- น้ำหนักบานประตูสูงสุด: 50 กก.
- พร้อมอุปกรณ์ติดตั้ง

Material/Finish วัสดุ/สี	Cat. No. รหัสสินค้า
Stainless steel matt สแตนเลสด้าน	987.28.050

Packing: 1 pc.
บรรจุ: 1 ชิ้น

We reserve the right to alter specifications without notice (HTH Architectural Hardware 2019).
เรายังคงสงวนการเปลี่ยนแปลงรายละเอียดได้โดยไม่ต้องแจ้งล่วงหน้า (อุปกรณ์ฮาร์ดแวร์ 2562)

Foot panel to open sliding doors without hands
เพลทเหยียบเปิดประตูบานเลื่อน





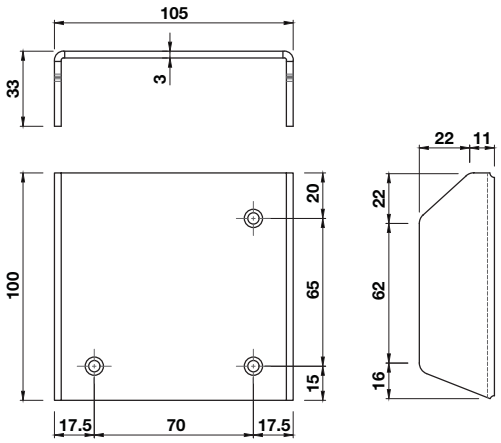

Features
- For wooden and aluminium sliding doors
- Suitable for sliding doors without lock
- Max. installation height from floor: 5 mm
- For max. door weight: 80 kg
- Supplied with fixing screws

คุณสมบัติ
- สามารถใช้กับประตูบานเลื่อนไม้และอะลูมิเนียม
- เหมาะสำหรับประตูบานเลื่อนที่ไม่มีอุปกรณ์ล็อค
- ความสูง สูงสุดที่แนะนำติดตั้งจากพื้น 5 มม.
- น้ำหนักบานประตูสูงสุด: 80 กก.
- พร้อมอุปกรณ์ติดตั้ง

Material/Finish วัสดุ/สี	Cat. No. รหัสสินค้า
Stainless steel matt สแตนเลสด้าน	987.14.030

Packing: 1 pair
บรรจุ: 1 คู่

We reserve the right to alter specifications without notice (HTH Architectural Hardware 2019).
บริษัทฯ ขอสงวนการเปลี่ยนแปลงรายละเอียดโดยมิได้มีการแจ้งล่วงหน้า (อุปกรณ์สถาปัตยกรรม 2562)

Step-on foot panel for doors with lever handles
แผ่นเหยียบเปิดประตูสำหรับมือจับก้านโยก





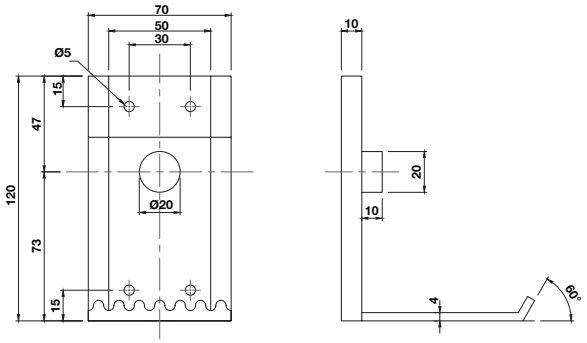

Features
- For swing doors with lever handle
- Hygienic solution for entrance without using hands
- Suitable for healthcare facilities or public areas
- Reduces the transmission of the germs
- Step on the footplate to operated the lever handle
- Supplied with fixing screws

คุณสมบัติ
- สำหรับบานเปิดทางเดียว
- เหมาะสำหรับพื้นที่ ที่ไม่ต้องการสัมผัส
- เหมาะสำหรับ สถานพยาบาล หรือ พื้นที่สาธารณะ
- ลดความเสี่ยงการแพร่กระจายเชื้อโรค
- เหยียบเพลทเปิดประตูเพื่อโยกมือจับก้านโยก
- พร้อมอุปกรณ์ติดตั้ง

Material/Finish วัสดุ/สี	Cat. No. รหัสสินค้า
Stainless steel matt สแตนเลสด้าน	909.59.500

Packing: 1 set
บรรจุ: 1 ชุด

We reserve the right to alter specifications without notice (HTH Architectural Hardware 2019).
เรามีสิทธิ์ที่จะเปลี่ยนแปลงรายละเอียดได้โดยไม่ต้องแจ้งให้ทราบล่วงหน้า (อุปกรณ์สถาปัตยกรรมฮาร์ดแวร์ 2562)

Corner guard profile
โปรไฟล์ป้องกันมุม

Features
- Material thickness: 1 mm

Material/Finish
- Stainless steel, Brushed

Installation
- With 2-component adhesive on site (not supplied)

คุณสมบัติ
- ความหนาของวัสดุ: 1 มม.

วัสดุ/สี
- สแตนเลสสตีล สีด้าน

การติดตั้ง
- ติดตั้งด้วยกาวสองหน้า (ไม่มีในชุด)

Straight profile end, not rounded
โปรไฟล์แบบมุมตรง, มนมุน

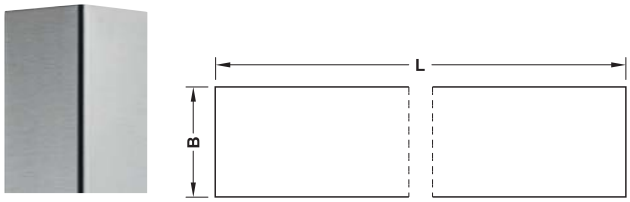

Length L mm/Version ความยาว L มม./รูปแบบ	Width B mm ความกว้าง B มม.	Cat. No. รหัสสินค้า
1,000 Grinding direction: Horizontal การติดตั้ง: แนวนอน	20	987.60.000
	30	987.60.001
	40	987.60.002
	50	987.60.003
	60	987.60.004
1,250 Grinding direction: Horizontal การติดตั้ง: แนวนอน	20	987.60.010
	30	987.60.011
	40	987.60.012
	50	987.60.013
	60	987.60.014
1,500 Grinding direction: Vertical การติดตั้ง: แนวตั้ง	20	987.60.020
	30	987.60.021
	40	987.60.022
	50	987.60.023
	60	987.60.024

Straight profile end, rounded
โปรไฟล์แบบตรง, มนมุน

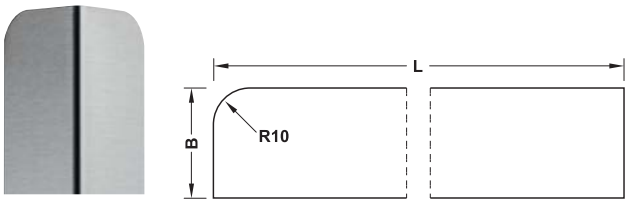

Length L mm/Version ความยาว L มม./รูปแบบ	Width B mm ความกว้าง B มม.	Cat. No. รหัสสินค้า
1,000 Grinding direction: Horizontal การติดตั้ง: แนวนอน	20	987.60.100
	30	987.60.101
	40	987.60.102
	50	987.60.103
	60	987.60.104
1,250 Grinding direction: Horizontal การติดตั้ง: แนวนอน	20	987.60.110
	30	987.60.111
	40	987.60.112
	50	987.60.113
	60	987.60.114
1,500 Grinding direction: Vertical การติดตั้ง: แนวตั้ง	20	987.60.120
	30	987.60.121
	40	987.60.122
	50	987.60.123
	60	987.60.124

Tapered profile end, rounded
โปรไฟล์แบบโค้ง

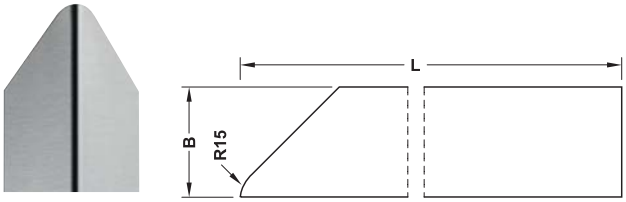

Length L mm/Version ความยาว L มม./รูปแบบ	Width B mm ความกว้าง B มม.	Cat. No. รหัสสินค้า
1,000 Grinding direction: Horizontal การติดตั้ง: แนวนอน	20	987.60.200
	30	987.60.201
	40	987.60.202
	50	987.60.203
	60	987.60.204
1,250 Grinding direction: Horizontal การติดตั้ง: แนวนอน	20	987.60.210
	30	987.60.211
	40	987.60.212
	50	987.60.213
	60	987.60.214
1,500 Grinding direction: Vertical การติดตั้ง: แนวตั้ง	20	987.60.220
	30	987.60.221
	40	987.60.222
	50	987.60.223
	60	987.60.224

We reserve the right to alter specifications without notice (HTH Architectural Hardware 2019).
เรายังคงสงวนสิทธิ์ในการเปลี่ยนแปลงรายละเอียดโดยไม่ต้องแจ้งให้ทราบล่วงหน้า (อุปกรณ์สถาปัตยกรรม 2562)

Ventilation grill
ช่องระบายอากาศ

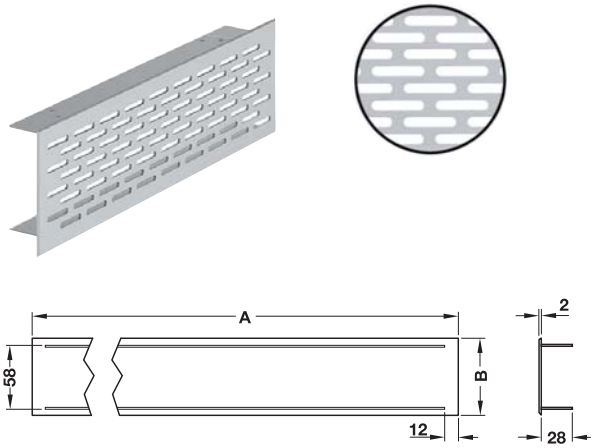

Features
- With smooth flanges
- Visible edges bevelled

Material/Finish
- Profiled material, aluminium silver coloured anodized

Installation
- Gluing in place

คุณสมบัติ
- พร้อมปีกเรียบ
- ช่องระบายอากาศแบบยาว

วัสดุ/สี
- รูปทรงเหลี่ยม อะลูมิเนียมสีเงินอโนไดซ์

การติดตั้ง
- ใช้กาวยึด

Length A x width B mm ความยาว A x ความกว้าง B มม.	Ventilation cm² พื้นที่ช่องระบายอากาศ ตร.ซม.	Cat. No. รหัสสินค้า
250 x 70	44	575.00.919
500 x 70	88	575.00.928

Packing: 1 pc.
บรรจุ: 1 ชิ้น

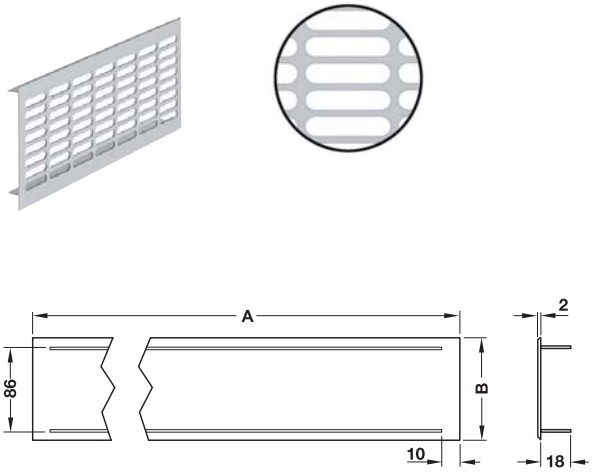

Features
- With smooth flanges
- Visible edges bevelled

Material/Finish
- Profiled material, aluminium silver coloured anodized

Installation
- Gluing in place

คุณสมบัติ
- พร้อมปีกเรียบ
- ช่องระบายอากาศแบบยาว

วัสดุ/สี
- รูปทรงเหลี่ยม อะลูมิเนียมสีเงินอโนไดซ์

การติดตั้ง
- ใช้กาวยึด

Length A x width B mm ความยาว A x ความกว้าง B มม.	Ventilation cm² พื้นที่ช่องระบายอากาศ ตร.ซม.	Cat. No. รหัสสินค้า
250 x 102	90	575.13.916
500 x 102	193	575.13.925

Packing: 1 pc.
บรรจุ: 1 ชิ้น

We reserve the right to alter specifications without notice (HTH Architectural Hardware 2019).
บริษัทฯ ขอสงวนการเปลี่ยนแปลงรายละเอียดโดยไม่ได้มีการแจ้งให้ทราบล่วงหน้า (อุปกรณ์สถาปัตยกรรม 2562)

Ventilation grill
ช่องระบายอากาศ

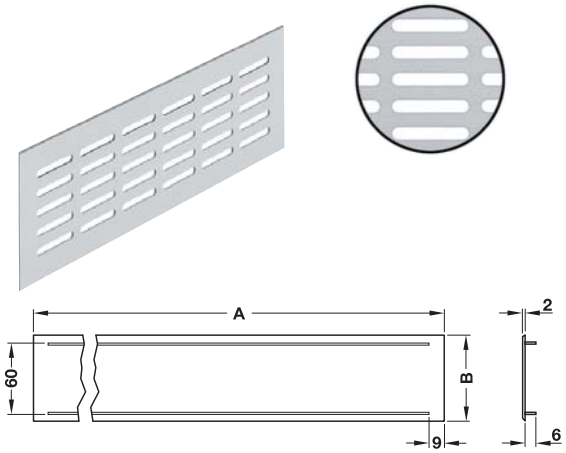

Features
- With harpoon-type flanges
- Long edges bevelled

Material/Finish
- Profiled material, aluminium silver coloured anodized

Installation
- Press fitting

คุณสมบัติ
- พร้อมปีกแบบฟันปลา
- ช่องระบายอากาศแบบยาว

วัสดุ/สี
- รูปทรงเหลี่ยม อะลูมีเนียมสีเงินอโนไดซ์

การติดตั้ง
- ใช้การกดล็อคกับช่องวัสดุ

Length A x width B mm ความยาว A x ความกว้าง B มม.	Ventilation cm² พื้นที่ช่องระบายอากาศ ตร.ซม.	Cat. No. รหัสสินค้า
240 x 78	36	575.07.918
480 x 78	78	575.07.927

Packing: 1 pc.
บรรจุ: 1 ชิ้น

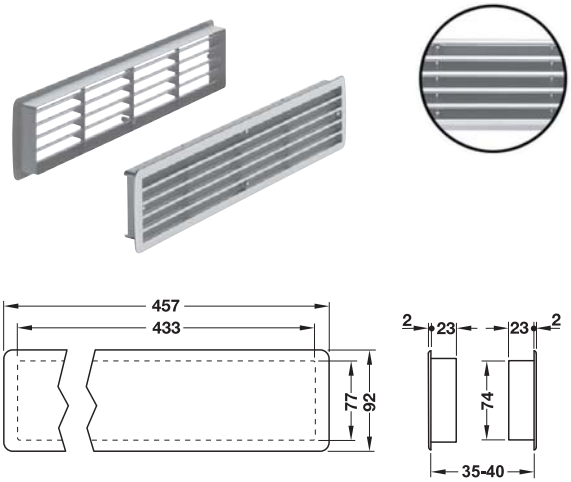

Features
- Suitable for door panel thickness: 35 – 40 mm
- 2-part
- View-proof position of lamellae

Technical data
- Ventilation data 200 cm²

Installation
- Gluing in place

คุณสมบัติ
- เหมาะสำหรับบานประตูหนา: 35 - 40 มม.
- มี 2 ส่วน
- พร้อมบานเกล็ด มองด้านในไม่เห็น

ข้อมูลทางเทคนิค
- พื้นที่ช่องระบายอากาศ 200 ตร.ซม.

การติดตั้ง
- ใช้กาวยึด

Material/finish วัสดุ/สี	Cat. No. รหัสสินค้า
Plastic white พลาสติก สีขาว	959.10.001
Plastic pine พลาสติก สีไพน์	959.10.002
Plastic mahogany พลาสติก สีมะฮอกกานี	959.10.003
Plastic walnut พลาสติก สีวอลนัท	959.10.004
Plastic light-grey พลาสติก สีเทาอ่อน	959.10.005
Plastic black พลาสติก สีดำ	959.10.006

Packing: 1 set
บรรจุ: 1 ชุด

We reserve the right to alter specifications without notice (HTH Architectural Hardware 2019).
บริษัทฯ ขอสงวนการเปลี่ยนแปลงรายละเอียดโดยมิได้มีการแจ้งล่วงหน้า (อุปกรณ์ฮาร์ดแวร์ 2562)



Retractable seal
ซีลประตูอัตโนมัติ

Sill seal
ซีลขนธรณีประตู

The sealing profile is pressed automatically against the floor or engages with a sill as the door is closed. Door seals can be distinguished between retractable seals and sill seals. Sill seals are always used in combination with a threshold, it is, however, recommended to use retractable seals also in combination with a threshold in case of carpet fitted floors or butt joints with different floor coverings.
Retractable door seals are available with single-side or double-side release mechanism. Seals with single-side release (for double doors) are released on the hinge side or on the lock side, depending on the model. Double-side release always means release on the hinge and on the lock side. With double-side release seals, the sealing profile is raised and lowered faster, which prolongs its service life considerably.

เมื่อปิดประตูซีลยางนั้นจะเลื่อนลงมาชนพื้นด้านล่างโดยอัตโนมัติ ซีลประตูแบ่งประเภทออกได้เป็นซีลประตูอัตโนมัติและซีลชนธรณีประตู ซีลชนธรณีประตูนั้นจะต้องติดตั้งกับธรณีประตูเสมอ สำหรับซีลประตูอัตโนมัตินั้นแนะนำให้ติดตั้งกับธรณีประตูเช่นเดียวกัน หากติดตั้งบนพื้นพรมหรือพื้นที่ต่างระดับกัน จำเป็นต้องสั่งธรณีประตูเพิ่ม
ซีลประตูอัตโนมัติมีจำหน่ายทั้งในแบบลิ้นข้างเดียวหรือลิ้นสองข้าง สำหรับซีลประตูแบบลิ้นข้างเดียวนั้น ลิ้นจะอยู่ที่บริเวณตั้งบานพับหรือด้านล็อคอย่างใดอย่างหนึ่ง (ขึ้นอยู่กับรุ่น) ในขณะที่แบบลิ้นสองข้างนั้น ลิ้นจะอยู่ทั้งฝั่งด้านบานพับและด้านอุปกรณ์ล็อค ด้วยระบบการทำงานของซีลประตูแบบลิ้นสองข้างนี้ ซีลโปรไฟล์จะเคลื่อนขึ้นและลงโดยไม่ขูดกับพื้น ซึ่งเป็นการช่วยยืดอายุการใช้งานได้เป็นอย่างดี

Areas of application
- Protection against cold, draught and vermin
- Reduces light leakage, sound insulation
- Smoke control, fire resistance
- Reduces the energy consumption of air conditioning systems (see following example)

ลักษณะการใช้งาน
- ป้องกันลมผ่านและแมลง
- ลดแสงลอดผ่านและกันเสียง
- ป้องกันควันไฟ ป้องกันไฟ
- ช่วยลดพลังงานการใช้ไฟของเครื่องปรับอากาศ (ตัวอย่างแสดงไว้ด้านล่าง)

Example calculation for energy saving:
- Door width 960 mm
- Pressure difference between indoor and outdoor 10 Pa,
- room temperature of 25 °C and relative humidity of 90%,
- outdoor temperature of 35 °C and relative humidity of 70%)

ตัวอย่างการคำนวณอัตราการประหยัดพลังงาน
- บานประตูกว้าง 960 มม.
- ความแตกต่างของแรงกดอากาศระหว่างภายในและภายนอกห้องเท่ากับ 10 พาสคาล เท่ากับอุณหภูมิห้องที่ 25 °C และค่าความชื้นที่ 90% และอุณหภูมิภายนอกที่ 35 °C และค่าความชื้นที่ 70%

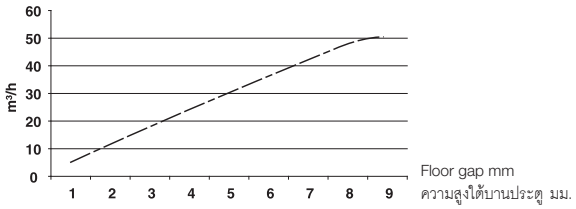

Without seal: Leakage rate approx. 41 m³/hr
แบบไม่มีซีล: อัตราการสูญเสียอยู่ที่ประมาณ 41 ลบ.ม./ชม.

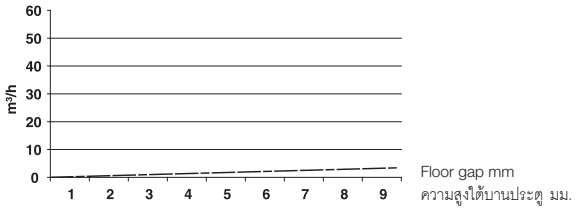

With seal: Leakage rate approx. 2 m³/hr
แบบมีซีล: อัตราการสูญเสียอยู่ที่ประมาณ 2 ลบ.ม./ชม.

The sealing profile material (PVC or silicone) is mainly governed by the area in which the door is applied. High quality, self-extinguishing silicone seals are used for fire resistant and smoke control doors.

การเลือกใช้วัสดุของซีล ไม่ว่าจะเป็น PVC หรือซิลิโคนขึ้นอยู่กับพื้นที่และประตูที่ติดตั้ง โดยซิลิโคนนั้นจะใช้สำหรับประตูป้องกันไฟและควัน เพราะคุณภาพสูงและไม่ติดไฟ

Mounting options: Automatic door seals can be fitted in different ways depending on the model and application
วิธีการติดตั้ง: ซีลอัตโนมัติสามารถติดตั้งได้หลายรูปแบบขึ้นอยู่กับลักษณะการใช้งาน

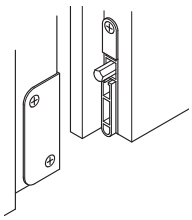

Full mortise fitting with fixing brackets
ติดตั้งแบบฝังใต้บานประตูและยึดติดเพลทด้านหน้า

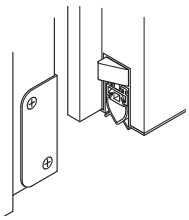

Full mortise fitting and face fixing and under screws
ติดตั้งแบบฝังและยึดติดด้านหน้าและยึดสกรูด้านใน

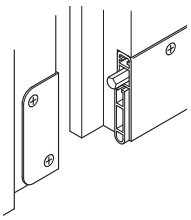

Recessed fitting
ฝังที่ด้านหน้าประตู

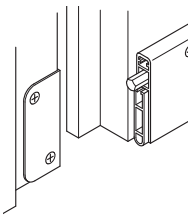

Screw fixing
ยึดซีลด้วยสกรูจากทางหน้าประตู

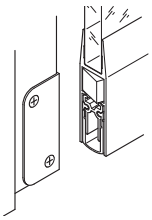

Clamping and/or glue fixing (glass)
ติดตั้งแบบหนีบ/หรือใช้ซิลิโคน (กระจก)

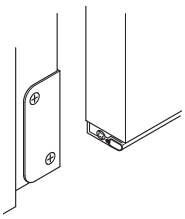

Face fixing
ติดตั้งใต้บานประตูด้วยสกรู

We reserve the right to alter specifications without notice (HTH Architectural Hardware 2019).
บริษัทฯ ขอสงวนการเปลี่ยนแปลงรายละเอียดโดยไม่ได้มีการแจ้งล่วงหน้า (อุปกรณ์สถาปัตยกรรมฮาร์ดแวร์ 2562)

DDS20 Retractable door seal

ซีลประตูอัตโนมัติ Startec DDS20



Features
- Protection against cold, draught and vermin
- Reduces the energy consumption of air conditioning systems
- Reduces light leakage
- For soundproofing doors (DIN 4109)
- For smoke control doors according to EN 1634-3
- For fire resistant doors according to EN 1634-1
- For full mortise fitting
- Suitable for DIN left hand and DIN right hand
- Optional with single-side or double-side release
- Can be prepared for locking bolts or lever action flush bolts
- Rostproof internal mechanism and anodized carrier

Technical data
- Max. sealing height: 12 mm
- Required groove: 20 x 30 mm
- Sound proofing level with air gap 7 mm: 49 dB

คุณสมบัติ
- ป้องกันลมผ่านและแมลง
- ช่วยประหยัดไฟจากเครื่องปรับอากาศ
- ลดแสงที่ลอดผ่าน
- สำหรับใช้กับประตูเก็บเสียง DIN 4109
- สำหรับใช้กับประตูควบคุมควันไฟตามมาตรฐาน EN 1634-3
- สำหรับใช้กับประตูป้องกันไฟตามมาตรฐาน EN 1634-1
- ติดตั้งแบบฝังใต้บานประตู
- ติดตั้งได้ทั้งบานซ้ายและบานขวา
- เลือกได้ระหว่างแบบลิ้นข้างเดียวและลิ้นสองข้าง
- สามารถใช้ได้กับทั้งกลอนล็อคและกลอนฝัง
- กลไกภายในกันสนิมและฝาครอบผ่านกระบวนการอโนไดซ์

ข้อมูลทางเทคนิค
- ซีลสูงได้สูงสุด: 12 มม.
- ความกว้างของร่อง: 20 x 30 มม.
- กันเสียงสำหรับความสูงช่อง 7 มม.: 49 เดซิเบล

Material/Finish
- Carrier: Aluminium anodized
- Seal profile: Silicone grey, self-extinguishing

Supplied with

1 Retractable door seal

2 Fixing brackets with screws

Single-side release: 1 Release plate with screw

Double-side release: 2 Release plate with screw

วัสดุ/สี
- ฝาครอบ: อะลูมิเนียม อโนไดซ์
- ซีลโปรไฟล์: ยางสีเทา ดึงกลับอัตโนมัติ

ประกอบด้วย
- ซีลประตูอัตโนมัติ 1 ชิ้น
- ฉากยึดพร้อมสกรู 2 ชิ้น
- แบบลิ้นด้านเดียว 1 ชิ้น
- แบบลิ้นสองด้าน 2 ชิ้น

Length mm ความยาว มม.	can be cut to max. mm สามารถตัดได้ไม่เกิน มม.	Cat.No. รหัสสินค้า
Single-side release ลิ้นด้านเดียว		
630	583	950.05.910
730	708	950.05.911
830	708	950.05.912
930	833	950.05.913
1,030	958	950.05.914
1,130	1,083	950.05.915
1,230	1,208	950.05.916
Double-side release ลิ้นสองด้าน		
730	708	950.05.921
830	708	950.05.922
930	833	950.05.923
1,030	958	950.05.924
1,130	1,083	950.05.925
1,230	1,208	950.05.926

Packing: 1 pc.
บรรจุ: 1 ชิ้น

We reserve the right to alter specifications without notice (HTH Architectural Hardware 2019).
บริษัทฯ ขอสงวนการเปลี่ยนแปลงรายละเอียดโดยไม่ต้องแจ้งล่วงหน้า (อุปกรณ์สถาปัตยกรรมฮาร์ดแวร์ 2562)

DDS12 Retractable door seal

ซีลประตูอัตโนมัติ DDS12









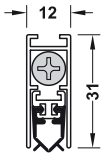

Single-side release
ลิ้นด้านเดียว

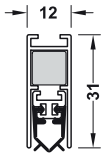

Double-side release
ลิ้นสองด้าน

Features

- Protection against cold, draught and vermin
- Reduces the energy consumption of air conditioning systems
- Reduces light leakage
- For soundproofing doors (DIN 4109)
- For smoke control doors according to EN 1634-3
- For fire resistant doors according to EN 1634-1
- For full mortise fitting
- Suitable for DIN left hand and DIN right hand
- Optional with single-side or double-side release
- Can be prepared for locking bolts or lever action flush bolts
- Rostproof internal mechanism and anodized carrier

Technical Data

- Max. sealing height 12 mm
- Required groove 20 x 30 mm
- Sound proof level with air gap 7 mm: 49 dB

Material/Finish

- Carrier: Aluminium
- Seal profile: Silicone grey

Supplied with

1 Retractable door seal
2 Fixing brackets with screws

คุณสมบัติ

- ป้องกันลมผ่านและแมลง
- ช่วยประหยัดไฟจากเครื่องปรับอากาศ
- ลดแสงที่ลอดผ่าน
- สำหรับใช้กับประตูเก็บเสียง DIN 4109
- สำหรับใช้กับประตูควบคุมควันไฟตามมาตรฐาน EN 1634-3
- สำหรับใช้กับประตูป้องกันไฟตามมาตรฐาน EN 1634-1
- ติดตั้งแบบฝังใต้บานประตู
- ติดตั้งได้ทั้งบานซ้ายและบานขวา
- เลือกได้ระหว่างแบบลิ้นข้างเดียวและลิ้นสองข้าง
- สามารถใช้ได้กับทั้งกลอนล็อคและกลอนฝัง
- กลไกภายในกันสนิมและฝาครอบผ่านกระบวนการอโนไดซ์

ข้อมูลทางเทคนิค

- ซีลสูงสุดได้ 12 มม.
- ความกว้างร่อง 20 x 30 มม.
- กันเสียงสำหรับความสูงช่อง 7 มม.: 49 เดซิเบล

วัสดุ/สี

- ฝาครอบ: อะลูมิเนียม
- ซีลโปรไฟล์: ยางสีเทา

ประกอบด้วย

ซีลประตูอัตโนมัติ 1 ชิ้น
ฉากยึดพร้อมสกรู 2 ชิ้น

Length mm ความยาว มม.	Can be cut to length mm สามารถตัดได้ไม่เกิน มม.	Single side release ลิ้นด้านเดียว	Double side release ลิ้นสองด้าน
630	505	950.05.340	–
730	605	950.05.341	950.05.961
830	705	950.05.342	950.05.962
930	805	950.05.343	950.05.963
1,030	905	950.05.344	950.05.964
1,130	1,005	950.05.345	950.05.965

Packing: 1 pc.
ขนาดบรรจุ: 1 ชิ้น

We reserve the right to alter specifications without notice (HTH Architectural Hardware 2019).
บริษัทฯ ขอสงวนการเปลี่ยนแปลงรายละเอียดโดยไม่ได้มีการแจ้งล่วงหน้า (อุปกรณ์สถาปัตยกรรม 2562)

Retractable door seal
ซีลประตูอัตโนมัติ

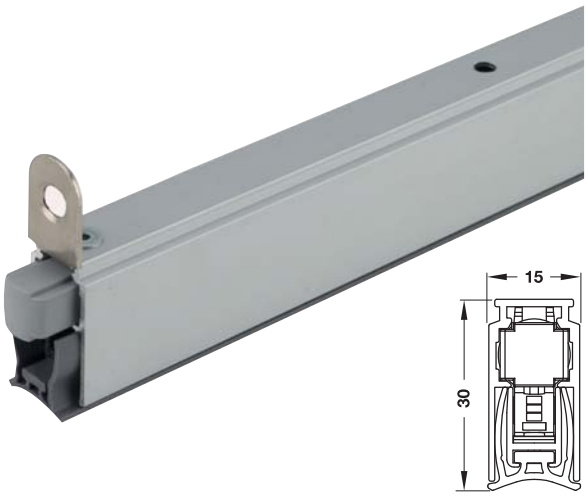

- Hydraulic delayed closing
- ฟังก์ชันหน่วงเวลาการปิด

Features
- Protect against cold, draught and vermin
- Reduces the energy consumption of air conditioning systems
- Reduces light leakage
- For smoke control doors
- For fire resistant doors EN 1634-1
- For full mortise fitting
- Single side release
- Hydraulic delayed closing: 8 sec to prevent friction with floor and noise
- Sound proof level with air gap 7 mm: 51 dB

Technical Data
- Max. sealing height 12 mm
- Required groove 15 x 30 mm

Material/Finish
- Carrier: Aluminium
- Seal profile: Silicone grey

Supplied with
1 Retractable door seal
2 Fixing brackets with screws

คุณสมบัติ
- ป้องกันลมผ่านและแมลง
- ช่วยประหยัดไฟฟ้าจากเครื่องปรับอากาศ
- ลดแสงที่ลอดผ่าน
- สำหรับใช้กับประตูควบคุมควันไฟ
- สำหรับใช้กับประตูกันไฟ EN 1634-1
- ติดตั้งแบบฝังใต้บานประตู
- แบบลิ้นข้างเดียว
- กลไกการปิดแบบหน่วงเวลา 8 วินาที เพื่อป้องกันแรงเสียดทานจากพื้นและเสียง
- กันเสียงสำหรับความสูงช่อง 7 มม.: 51 เดซิเบล

ข้อมูลทางเทคนิค
- ซีลสูงสุดได้ 12 มม.
- ความกว้างร่อง 15 x 30 มม.

วัสดุ/สี
- ฝาครอบ: อะลูมิเนียม
- ซีลโปรไฟล์: ยางสีเทา

ประกอบด้วย
ซีลประตูอัตโนมัติ 1 ชิ้น
ฉากยึดพร้อมสกรู 2 ชิ้น

Length mm ความยาว มม.	Can be cut to length mm สามารถตัดได้ไม่เกิน มม.	Cat. No. รหัสสินค้า
708	608	950.45.074
833	733	950.45.075
958	858	950.45.076
1,083	983	950.45.077
1,208	1,108	950.45.078
1,333	1,233	950.45.079

Packing: 1 pc.
ขนาดบรรจุ: 1 ชิ้น

We reserve the right to alter specifications without notice (HTH Architectural Hardware 2019).
เรายังคงสงวนสิทธิ์ในการเปลี่ยนแปลงรายละเอียดได้โดยไม่ต้องแจ้งให้ทราบล่วงหน้า (อุปกรณ์สถาปัตยกรรม เฮทีเอช 2562)

Retractable door seal
ซีลประตูอัตโนมัติ

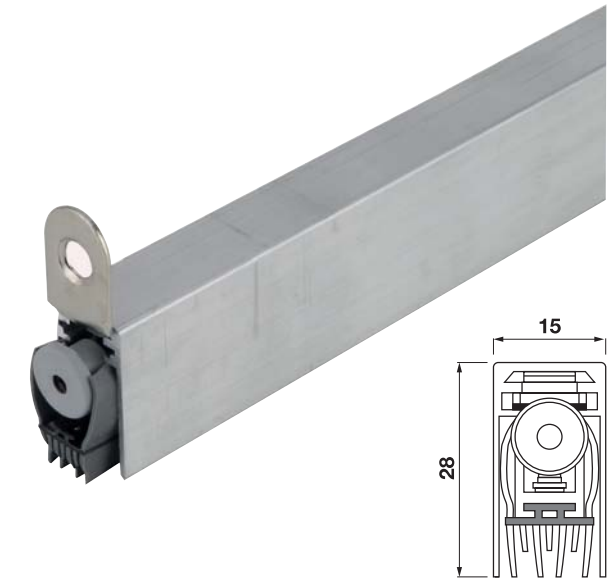



Features
- Protect against cold, draught and vermin
- Reduces the energy consumption of air conditioning systems
- Reduces light leakage
- Soundproofing according EN ISO 10140
- For full mortise fitting
- Suitable for DIN left and DIN right hand
- Suitable with tile floor

Technical Data
- Max. sealing height 20 mm
- Required groove 15 x 28 mm

Material/Finish
- Carrier: Aluminium
- Seal profile: TPE grey

Supplied with
1 Retractable door seal
2 Fixing brackets with screws

คุณสมบัติ
- ป้องกันลมผ่านและแมลง
- ช่วยประหยัดไฟฟ้าจากเครื่องปรับอากาศ
- ลดแสงที่ลอดผ่าน
- ประตูกันเสียงตามมาตรฐาน EN ISO 10140
- ติดตั้งแบบฝังใต้บานประตู
- ติดตั้งได้ทั้งบานซ้ายและบานขวา
- เหมาะสำหรับการติดตั้งบนพื้นกระเบื้อง

ข้อมูลทางเทคนิค
- ซีลสูงสุดได้ 20 มม.
- ความกว้างร่อง 15 x 28 มม.

วัสดุ/สี
- ฝาครอบ: อะลูมิเนียม
- ซีลโปรไฟล์: ยางสีเทา TPE

ประกอบด้วย
ซีลประตูอัตโนมัติ 1 ชิ้น
ฉากยึดพร้อมสกรู 2 ชิ้น

Length mm ความยาว มม.	Can be cut to length mm สามารถตัดได้ไม่เกิน มม.	Cat. No. รหัสสินค้า
708	608	950.45.114
833	733	950.45.115
958	858	950.45.116
1,083	983	950.45.117
1,208	1,108	950.45.118
1,333	1,233	950.45.119

Packing: 1 pc.
ขนาดบรรจุ: 1 ชิ้น

We reserve the right to alter specifications without notice (HTH Architectural Hardware 2019).
บริษัทฯ ขอสงวนการเปลี่ยนแปลงรายละเอียดใดๆ โดยมิได้มีการแจ้งให้ทราบล่วงหน้า (อุปกรณ์สถาปัตยกรรม 2562)

Accessories
อุปกรณ์เสริม

Fitting bracket
ตัวแขวนซีล



Material วัสดุ	Cat. No. รหัสสินค้า
Steel เหล็ก	950.45.910

Packing: 1 pair
ขนาดบรรจุ: 1 คู่

Glass template
ที่กดซีล

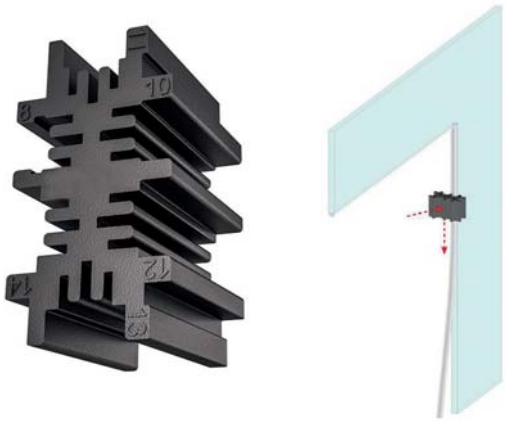

Material/Finish วัสดุ/สี	Cat. No. รหัสสินค้า
Plastic black พลาสติก/สีดำ	950.45.903

Packing: 1 pc.
ขนาดบรรจุ: 1 ชิ้น

Cleaning wipe
อุปกรณ์ทำความสะอาดกระจก



Material วัสดุ	Cat. No. รหัสสินค้า
Microfibre white with alcohol ผ้าชุดแอลกอฮอล์	007.59.209

Packing: 30 pcs.
ขนาดบรรจุ: 30 ชิ้น

We reserve the right to alter specifications without notice (HTH Architectural Hardware 2019).
เรายังคงสงวนสิทธิ์ในการปรับเปลี่ยนรายละเอียดโดยไม่ต้องแจ้งให้ทราบล่วงหน้า (อุปกรณ์สถาปัตยกรรมฮาร์ดแวร์ 2562)

Schall-EX® Applic Retractable door seal

ซีลประตูอัตโนมัติ Schall-Ex®



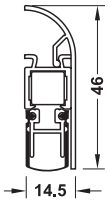

Soundproofing without grooves
For retrofitted smoke control

สำหรับใช้กับประตูเก็บเสียง
สำหรับใช้กับประตูป้องกันควัน

Features

- Protection against cold, draught and vermin
- Reduces the energy consumption of air conditioning systems
- For soundproofing doors (DIN 4109)
- For smoke control doors according to EN 1634-3
- For fire resistant doors according to EN 1634-1
- Single-side release (hinge side)
- Suitable for DIN left hand and DIN right hand
- For screw fixing on push side
- Can be retrofitted on push side
- Cover profile is clipped into the screw fixed sealing profile

Technical data

- Max. sealing height: 11 mm
- Can be shortened at one end by max.: 125 mm

คุณสมบัติ

- ป้องกันลมผ่านและแมลง
- ช่วยประหยัดไฟจากเครื่องปรับอากาศ
- สำหรับใช้กับประตูเก็บเสียง DIN 4109
- สำหรับใช้กับประตูควบคุมควันไฟตามมาตรฐาน EN 1634-3
- สำหรับใช้กับประตูป้องกันไฟตามมาตรฐาน EN 1634-1
- แบบลิ้นข้างเดียว (ด้านบานพับ)
- ติดตั้งได้ทั้งบานซ้ายและบานขวา
- ติดตั้งด้านผลักโดยยึดสกรูด้านหน้า
- สามารถติดตั้งด้านหน้าประตูด้านผลัก
- ติดตั้งฝาครอบซีลโดยการกด

ข้อมูลทางเทคนิค

- ซีลสูงได้สูงสุด: 11 มม.
- ตัดให้สั้นลงได้ไม่เกิน: 125 มม.

Material/Finish

- Cover profile: Aluminium
- Seal profile: Silicone grey, self-extinguishing

Supplied with

1 Retractable door seal
1 Cover profile
1 Release plate with screw
5 Countersunk head screws, galvanized

วัสดุ

- ฝาครอบ: อะลูมิเนียม
- ซีลโปรไฟล์: ยางสีเทา ดึงกลับอัตโนมัติ

ประกอบด้วย

ซีลประตูอัตโนมัติ	1 ชิ้น
ฝาครอบ	1 ชิ้น
เพลทพร้อมสกรู	1 ชิ้น
สกรูสำหรับติดตั้ง	5 ชิ้น

Length mm ความยาว มม.	Cat.No. รหัสสินค้า
Silver coloured anodized สีเงิน อโนไดซ์	
805	950.15.500
930	950.15.501
1,055	950.15.502
White RAL9016 สีขาว RAL 9016	
805	950.15.510
930	950.15.511
1,055	950.15.512

Packing: 1 pc.
บรรจุ: 1 ชิ้น

We reserve the right to alter specifications without notice (HTH Architectural Hardware 2019).
บริษัทฯ ขอสงวนการเปลี่ยนแปลงรายละเอียดโดยมิได้มีการแจ้งให้ทราบล่วงหน้า (อุปกรณ์สถาปัตยกรรม 2562)

Wind-EX® US Retractable door seal

ซีลประตูอัตโนมัติ Wind-Ex®





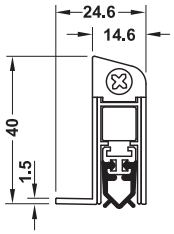

Features
- Protection against cold, draught and vermin
- Single-side release
- Suitable for DIN left hand and DIN right hand
- Concealed, from underneath to door leaf
- Can be retrofitted
- Cover profile is clipped into the screw fixed sealing profile

Technical data
- Max. sealing height: 11 mm
- Can be shortened at one end by max.: 125 mm

Material/Finish
- Carrier and cover profile: Aluminium
- Seal profile: PVC grey

คุณสมบัติ
- ป้องกันลมผ่านและแมลง
- แบบลิ้นข้างเดียว
- ติดตั้งได้ทั้งบานซ้ายและบานขวา
- ติดตั้งแบบซ่อนสกรูใต้บานประตู
- สามารถดัดแปลงให้เข้ากับรูปแบบที่ต้องการ
- ติดตั้งฝาครอบซีลโดยการกด

ข้อมูลทางเทคนิค
- ซีลสูงได้สูงสุด: 11 มม.
- ตัดให้สั้นลงได้ไม่เกิน: 125 มม.

วัสดุ/สี
- ฝาครอบซีล: อะลูมิเนียม
- ซีลโปรไฟล์: พีวีซี สีเทา

Supplied with
1 Retractable door seal
1 Cover profile
1 Pressure plate
6 Chipboard screws 3 x 16 mm
1 Strike block
2 Surface mounted covers
1 Countersunk head screw 4.2 x 50 mm

ประกอบด้วย

ซีลประตูอัตโนมัติ	1 ชิ้น
ฝาครอบ	1 ชิ้น
เพลท	1 ชิ้น
สกรูขนาด 3 x 16 มม.	6 ชิ้น
เพลทครอบ	1 ชิ้น
ฝาครอบด้านหน้า	2 ชิ้น
สกรูขนาด 4.2 x 50 มม.	1 ชิ้น

Length mm ความยาว มม.	Cat.No. รหัสสินค้า
Silver coloured anodized สีเงิน อโนไดซ์	
735	950.07.820
860	950.07.821
985	950.07.822
1,110	950.07.823
White RAL9016 สีขาว RAL 9016	
735	950.07.840
860	950.07.841
985	950.07.842
1,110	950.07.843
Dark bronze anodized สีน้ำตาล อโนไดซ์	
735	950.07.830
860	950.07.831
985	950.07.832
1,110	950.07.833

Packing: 1 pc.
บรรจุ: 1 ชิ้น

We reserve the right to alter specifications without notice (HTH Architectural Hardware 2019).
เรามีสิทธิ์ในการเปลี่ยนแปลงรายละเอียดโดยไม่ต้องแจ้งให้ทราบล่วงหน้า (อุปกรณ์สถาปัตยกรรมเฮทีเอช 2562)

Retractable door seal
ซีลประตูอัตโนมัติ





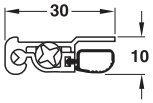

Minimum floor gap
ความสูงจากพื้นถึงบานประตูต่ำสุด

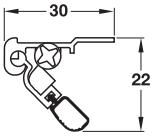

Maximum floor gap
ความสูงจากพื้นถึงบานประตูสูงสุด

Features
- Protection againt cold, draught and vermin
- Reduces the energy consumption of air conditioning systems
- Suitable for DIN left and DIN right hand
- Single-side release (hinge side)

Technical data
- For face fixing
- Can be shortened at one end by ≤150 mm
- No groove required
- Sealing hight <12 mm

Supplied with
1 Retractable door seal
1 Release plate with screw

คุณสมบัติ
- ป้องกันลมผ่านและแมลง
- ช่วยประหยัดไฟจากเครื่องปรับอากาศ
- เหมาะสำหรับติดตั้งบานเปิดซ้ายและบานเปิดขวา
- แบบลิ้นด้านเดียว (ด้านบานพับ)

ข้อมูลทางเทคนิค
- ติดตั้งด้านใต้บาน
- สามารถตัดสั้นได้ไม่เกิน 150 มม.
- ไม่ต้องเจาะบานประตู
- ซีลสูงสุดได้ไม่เกิน 12 มม.

ประกอบด้วย
ซีลประตู อัตโนมัติ 1 ชิ้น
เพลทพร้อมสกรู 1 ชุด

Length mm ความยาว มม.	DIN left บานเปิดซ้าย	DIN right บานเปิดขวา
708	950.05.801	950.05.811
833	950.05.802	950.05.812
958	950.05.803	950.05.813
1,083	950.05.804	950.05.814
1,208	950.05.805	950.05.815

Packing: 1 pc.
บรรจุ: 1 ชิ้น

Magnetomet Retractable door seal
ซีลประตูอัตโนมัติแบบแม่เหล็ก





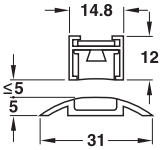

Features
- Protection againt cold, draught and vermin
- Reduces the energy consumption of air conditioning systems
- Suitable for DIN left and DIN right hand

Technical data
- For full mortise fitting, with fixing bracket
- Groove 15 x 12 mm
- Sealing height ≤10 mm (when distance between the magnetic strips ≤5 mm)
- Automatic level adjustment also with unevery floors
- Material: Aluminium silver coloured anodized

Supplied with
1 Magnetic retractable door seal
1 Semi-circular threshold trim with integrated magnet
2 Corner seals
2 Fixing brackets with screws
6 Plugs with countersunk head screws

คุณสมบัติ
- ป้องกันลมผ่านและแมลง
- ช่วยประหยัดไฟจากเครื่องปรับอากาศ
- เหมาะสำหรับติดตั้งบานเปิดซ้ายและบานเปิดขวา

ข้อมูลทางเทคนิค
- ติดตั้งแบบฝังซ่อน
- ขนาดช่องเจาะ 15 x 12 มม.
- ซีลสูงสุดได้ไม่เกิน 10 มม. (ช่องว่างใต้บาน ได้ไม่เกิน 5 มม.)
- ซีลปรับความสูงเองอัตโนมัติในกรณีพื้นไม่เสมอ
- วัสดุ: อะลูมิเนียม สีเงินอโนไดซ์

ประกอบด้วย
ซีลแม่เหล็กใต้บาน 1 ชิ้น
ธรณีประตูทรงโค้งพร้อมแม่เหล็ก 1 ชิ้น
ซีลแม่เหล็ก 2 ชิ้น
เพลทแขวนซีล 2 ชิ้น
สกรูติดตั้ง 6 ชิ้น

Length mm ความยาว มม.	Cat. No. รหัสสินค้า
958	950.05.073
1,083	950.05.074

Packing: 1 pc.
บรรจุ: 1 ชิ้น

We reserve the right to alter specifications without notice (HTH Architectural Hardware 2019).
บริษัทฯ ขอสงวนการเปลี่ยนแปลงรายละเอียดได้โดยไม่ต้องแจ้งล่วงหน้า (อุปกรณ์สถาปัตยกรรม 2562)

Sliding door seal
ซีลประตูอัตโนมัติสำหรับบานเลื่อน



Sliding door with magnet
ประตูบานเลื่อนแบบมีแม่เหล็ก

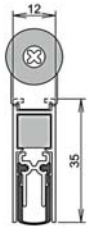

With magnet
ติดตั้งแบบมีแม่เหล็ก



Without magnet
ติดตั้งแบบไม่มีแม่เหล็ก

Length mm ความยาว มม.	Double-side release ลิ้นสองข้าง
833	950.05.242
958	950.05.243
1,083	950.05.244
1,208	950.05.245

Features
- For sliding doors without locking mechanism
- Release power only 20 N/m
- Protection against heat, draught and vermin
- Reduced the energy consumption of air conditioning systems
- Reduces light leakage
- Full mortised fitting

Technical data
- Max. sealing height 11 mm
- Groove width without floor guide 12 mm
- Groove width with floor guide 17 mm
- Minimum door thickness 34 mm
- Can be shortened on one side to 125 mm

Material/Finish
- Sliding door seal: Aluminium silver coloured

Supplied with
1 Door seal
1 Fixing set with magnet

คุณสมบัติ
- สำหรับประตูบานเลื่อนที่ไม่มีระบบกลไกล็อค
- ใช้แรงเพียง 20 นิวตันต่อเมตร
- ป้องกันความร้อน ลมหนาว และแมลงเล็ดลอด
- ลดการสิ้นเปลืองพลังงานของเครื่องปรับอากาศ
- ลดแสงลอดผ่าน
- ตั้งแบบฝังใต้บานประตู

ข้อมูลทางเทคนิค
- ความสูงของซีลประตู สูงสุด 11 มม.
- ความกว้างของร่อง 12 มม. แบบไม่มีอุปกรณ์กันแกว่ง
- ความกว้างร่อง 17 มม. แบบมีอุปกรณ์กันแกว่ง
- ความหนาประตูอย่างน้อย 34 มม.
- สามารถตัดให้สั้น 1 ข้าง ที่ 125 มม.

วัสดุ/สี
- ซีลประตูบานเลื่อน: อะลูมิเนียมสีเงิน

ประกอบด้วย

ซีลประตู	1 ชิ้น
ชุดติดตั้งและแม่เหล็ก	1 ชุด

Accessories
อุปกรณ์เสริม

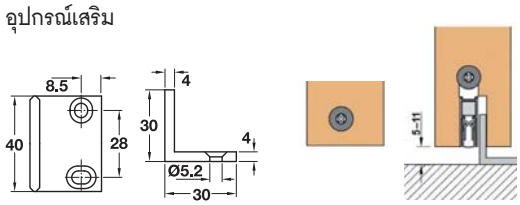

Version รูปแบบ	Cat. No. รหัสสินค้า
Floor guide, black อุปกรณ์กันแกว่ง/สีดำ	950.05.180

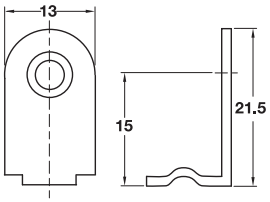

Version รูปแบบ	Cat. No. รหัสสินค้า
Additional fixing set for sliding door without magnet (lock required) ชุดติดตั้งเพิ่มเติม สำหรับประตูบานเลื่อนที่ไม่มีแม่เหล็ก (ต้องการตัวล็อค)	950.05.181

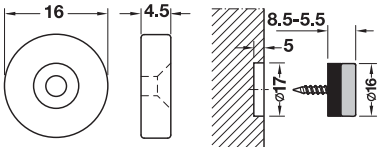

Version รูปแบบ	Cat. No. รหัสสินค้า
Additional magnet on top side, provides exact alignment of door when closed (holding force 70N) ติดตั้งแม่เหล็กสำหรับด้านบนเพื่อให้ประตูปิดได้ตามตำแหน่ง (ใช้แรง 70 นิวตัน)	950.05.182

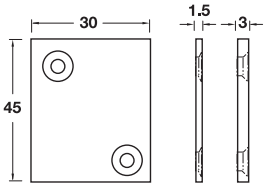

Version รูปแบบ	Cat. No. รหัสสินค้า
Additional press plate for magnet แผ่นกดสำหรับแม่เหล็ก	950.05.183

We reserve the right to alter specifications without notice (HTH Architectural Hardware 2019).
บริษัทฯ ขอสงวนสิทธิ์ในการปรับเปลี่ยนรายละเอียดโดยไม่ต้องแจ้งล่วงหน้า (อุปกรณ์สถาปัตยกรรมฮาร์ดแวร์ 2562)

Sill seal
ซีลติดตั้งใต้บานประตู



Installation
การติดตั้ง

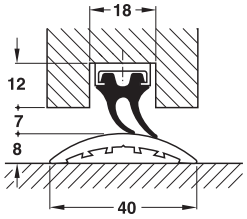

Housing for sealing strip is screwed on
Sill track is screwed and/or glued on
โครงซีลด้านบนยึดติดด้วยสกรู ซีลธรณีประตู
ยึดด้วยสกรูหรือกาว

Features
- Protection against cold, draft and vermin
- For soundproofing doors
- Required groove: 18 x 12 mm

คุณสมบัติ
- ป้องกันลมผ่านและแมลง
- สำหรับใช้กับประตูเก็บเสียง
- ความกว้างของร่อง: 18 x 12 มม.

	Material วัสดุ	Finish สี	Packing m บรรจุ ม.	Cat. No. รหัสสินค้า
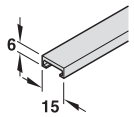	Aluminium อะลูมิเนียม	Bright สีสว่าง	2.55	950.07.418
			5.25	950.07.415
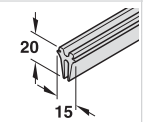	EPDM*	Black สีดำ	2.50	950.07.421
			5.00	950.07.422
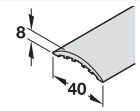	Aluminium อะลูมิเนียม	Bright สีสว่าง	2.55	950.07.420
			5.25	950.07.416

* EPDM = Ethylene propylene diene monomer
* EPDM = เอทธิลีน โพรพิลีน ไดเอมีน โมโนเมอร์

Sill protection sweep door seal StarTec
ซีลติดตั้งใต้บานประตู

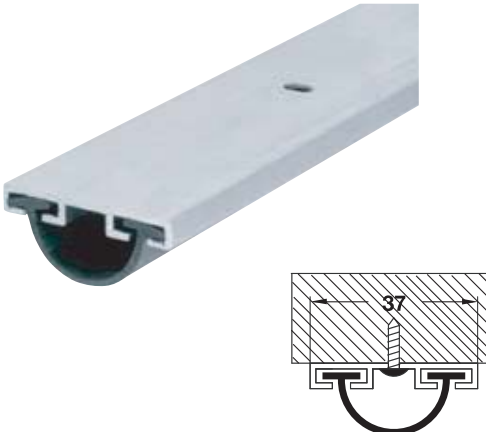

Features
- Protection against cold, draft and vermin
- For surface mounting under door bottom

Material/Finish
- Housing: Aluminium mill finish
- Seal: Solid neoprene black

คุณสมบัติ
- ป้องกันลมผ่านและแมลง
- สำหรับติดใต้บานประตู

วัสดุ/สี
- วัสดุ: อะลูมิเนียม อะลูมิเนียมด้าน
- ซีล: ยางแข็งสีดำ

Length mm ความยาว มม.	Cat. No. รหัสสินค้า
1,000	950.13.011
2,000	950.13.012

Packing: 1 pc. supplied with fixing material
บรรจุ: 1 ชิ้น จำหน่ายพร้อมพุกและสกรู

We reserve the right to alter specifications without notice (HTH Architectural Hardware 2019).
บริษัทฯ ขอสงวนการเปลี่ยนแปลงรายละเอียดโดยไม่ต้องแจ้งล่วงหน้า (อุปกรณ์สถาปัตยกรรม 2562)

Magnetic seal
ซีลวงกบแม่เหล็ก

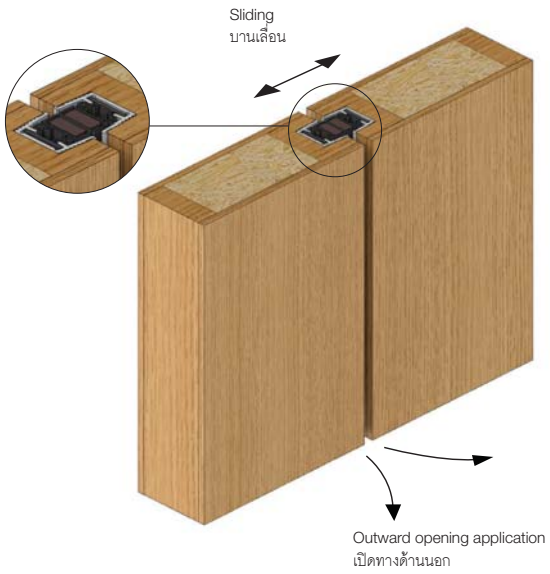

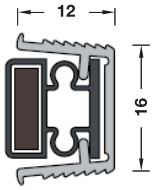

Features
- For wood swing door and sliding door
- For meet stile and rebate door
- Able to be use with heavy duty place
- Energy saving
- Protection against dust and vermin

Technical data
- For minimum door thickness 40 mm

Material/Finish
- Cover profile: Aluminium anodise satin clear
- Seal: Magnet black

คุณสมบัติ
- สำหรับประตูไม้บานเปิดและบานเลื่อน
- สำหรับบานประตูแบบมีบังใบและไม่มีบังใบ
- สามารถใช้งานในพื้นที่ความถี่การใช้งานสูง
- ประหยัดพลังงาน
- ป้องกันฝุ่นและแมลง

ข้อมูลทางเทคนิค
- เหมาะสำหรับบานหนาอย่างน้อย 40 มม.

วัสดุ/สี
- กรอบนอกอะลูมิเนียม อโนไดซ์
- ซีล: แม่เหล็กสีดำ

Material วัสดุ	Length mm ความยาว มม.	Cat. No. รหัสสินค้า
Aluminium anodized อะลูมิเนียม อโนไดซ์	3,000	950.06.320

Packing: 1 pc.
บรรจุ: 1 ชิ้น

We reserve the right to alter specifications without notice (HTH Architectural Hardware 2019).
เรายังคงสงวนสิทธิ์ในการเปลี่ยนแปลงรายละเอียดโดยไม่ต้องแจ้งให้ทราบล่วงหน้า (อุปกรณ์สถาปัตยกรรม 2562)

Meeting stile astragal
บังใบประตู

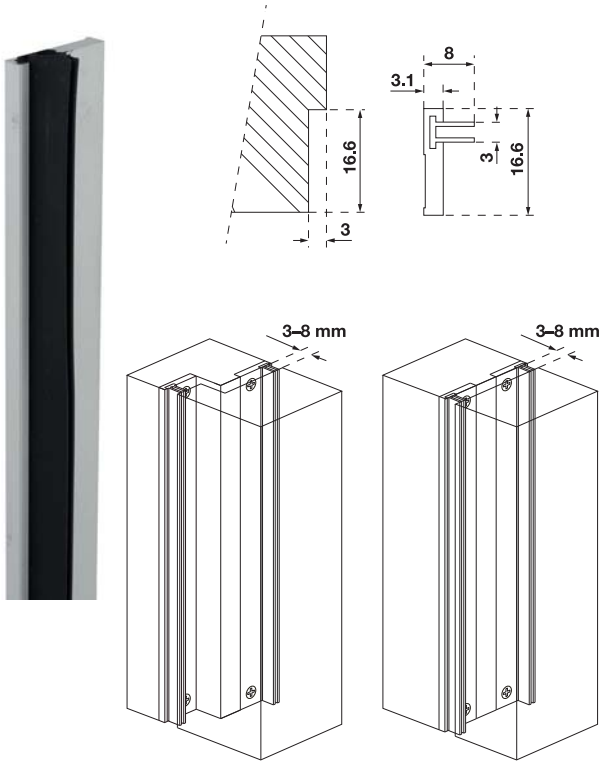

Features
- Protect against cold, draught and vermin
- Reduce light leakage
- Improve soundproofing performance
- For fixing to lock stile of active leaf on pair of double doors
- Supplied with: Fixing screws

Material/Finish
- Housing: Aluminium silver coloured anodized
- Seal: PVC black

คุณสมบัติ
- ป้องกันลมผ่านและแมลง
- ลดแสงที่ลอดผ่าน
- ลดเสียงรบกวน
- สำหรับติดตั้งประตูบานคู่ฝั่งใช้งาน
- ประกอบด้วย: สกรูสำหรับติดตั้ง

วัสดุ/สี
- เฮ้าส์ซิ่ง: อะลูมิเนียมสีเงินอโนไดซ์
- ซีล: พีวีซี สีดำ

Length mm ความยาว มม.	Cat. No. รหัสสินค้า
2,750	950.17.982

Packing: 1 pc.
ขนาดบรรจุ: 1 ชิ้น

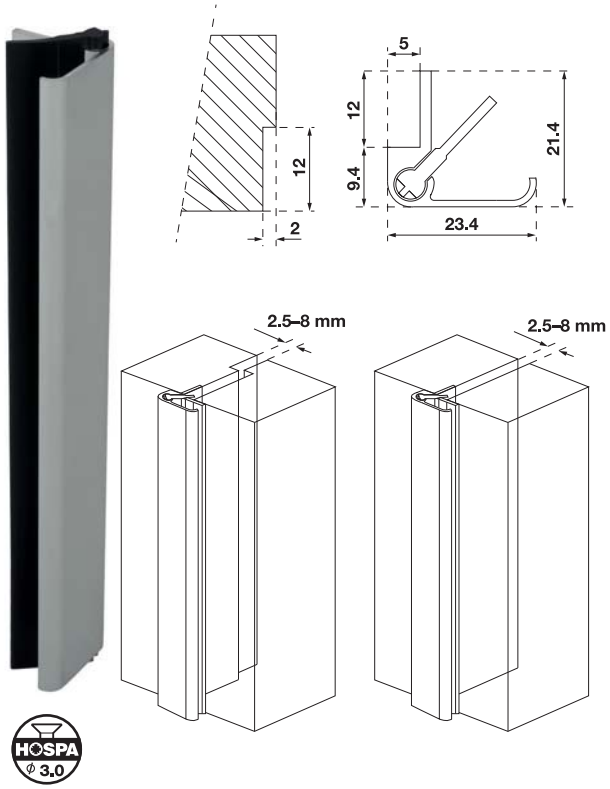

Features
- Protect against cold, draught and vermin
- Reduce light leakage
- Improve soundproofing performance
- For fixing to lock stile of active leaf on pair of double doors

Material/Finish
- Housing: Aluminium silver coloured anodized
- Seal: PVC black

คุณสมบัติ
- ป้องกันลมผ่านและแมลง
- ลดแสงที่ลอดผ่าน
- ลดเสียงรบกวน
- สำหรับติดตั้งประตูบานคู่ฝั่งใช้งาน

วัสดุ/สี
- เฮ้าส์ซิ่ง: อะลูมิเนียมสีเงินอโนไดซ์
- ซีล: พีวีซี สีดำ

Length mm ความยาว มม.	Cat. No. รหัสสินค้า
2,500	950.45.131

Packing: 1 pc.
ขนาดบรรจุ: 1 ชิ้น

We reserve the right to alter specifications without notice (HTH Architectural Hardware 2019).
บริษัทฯ ขอสงวนการเปลี่ยนแปลงรายละเอียดโดยมิได้มีการแจ้งล่วงหน้า (อุปกรณ์ฮาร์ดแวร์ 2562)

Weather seal, brush type
ซีลประตู ชนิดแปรง

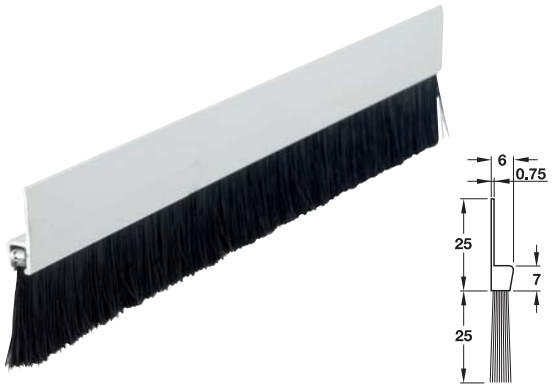

Features
- Protection against cold, draught and vermin
- For mortise fixing or face fixing

Technical data
- Total height: 50 mm
- Brush height: 25 mm

Material/Finish
- Filaments: Polyamide black
- Carrier: Aluminium silver coloured anodized

คุณสมบัติ
- ป้องกันลมผ่านและแมลง
- ติดตั้งทั้งภายใน/นอกบานประตู

ข้อมูลทางเทคนิค
- ความสูงโดยรวม: 50 มม.
- ความสูงของแปรง: 25 มม.

วัสดุ/สี
- แปรง: โพลีไมด์ สีดำ
- ฝาครอบ: อะลูมิเนียมสีเงินอโนไดซ์

Length mm ความยาว มม.	Cat. No. รหัสสินค้า
1,000	950.06.085
1,250	950.06.087
2,000	950.06.088

Packing: 1 pc.
ขนาดบรรจุ: 1 ชิ้น

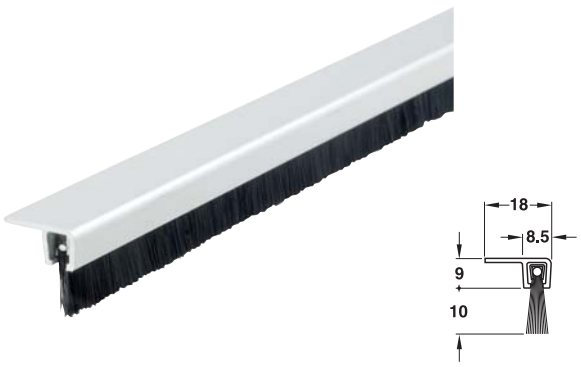

Features
- Protection against cold, draught and vermin
- Screw fixing underneath

Technical data
- Total height: 19 mm
- Brush height: 10 mm

Material/Finish
- Filaments: Polyamide black
- Carrier: Aluminium silver coloured anodized

คุณสมบัติ
- ป้องกันลมผ่านและแมลง
- ติดตั้งด้วยสกรูที่ด้านล่างของประตู

ข้อมูลทางเทคนิค
- ความสูงโดยรวม: 19 มม.
- ความสูงของแปรง: 10 มม.

วัสดุ/สี
- แปรง: โพลีไมด์ สีดำ
- ฝาครอบ: อะลูมิเนียมสีเงินอโนไดซ์

Length mm ความยาว มม.	Cat. No. รหัสสินค้า
1,000	950.06.120
1,250	950.06.122
2,000	950.06.123

Packing: 1 pc.
ขนาดบรรจุ: 1 ชิ้น

We reserve the right to alter specifications without notice (HTH Architectural Hardware 2019).
เรายังคงสงวนการเปลี่ยนแปลงรายละเอียดโดยไม่ต้องแจ้งให้ทราบล่วงหน้า (อุปกรณ์สถาปัตยกรรมฮาร์ดแวร์ 2562)

Weather seal, brush type
ซีลประตู ชนิดแปรง

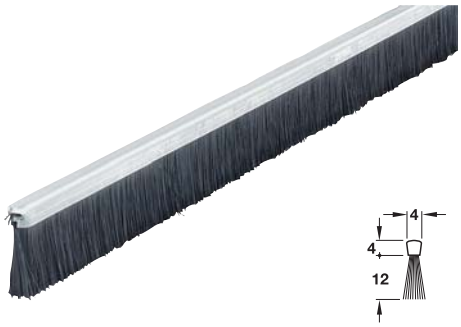

Features
- Protection against cold, draught and vermin
- For mortise fixing

Technical Data
- Total height: 16 mm
- Brush height: 12 mm

Material/Finish
- Filaments: Polyamide black
- Carrier: Sheet steel galvanized

คุณสมบัติ
- ป้องกันลมผ่านและแมลง
- แบบฝังใต้ประตู

ข้อมูลทางเทคนิค
- ความสูงโดยรวม: 16 มม.
- ความสูงของแปรง: 12 มม.

วัสดุ/สี
- แปรง: โพลีไมด์ สีดำ
- ฝาครอบ: เหล็กชุบกัลวาไนซ์

Length mm ความยาว มม.	Cat. No. รหัสสินค้า
1,000	950.06.090
1,250	950.06.092
2,000	950.06.093

Packing: 1 pc.
ขนาดบรรจุ: 1 ชิ้น

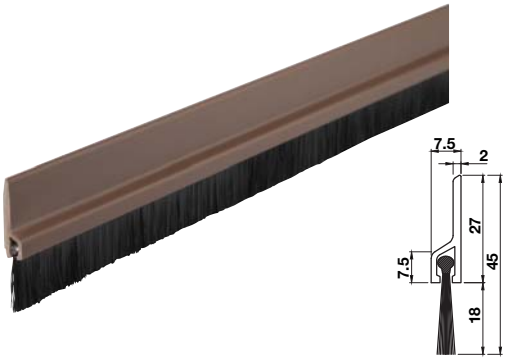

Features
- Protection against cold, draught and vermin
- For mortise fixing or face fixing

Technical Data
- Total height: 45 mm
- Brush height: 18 mm
- Length: 1,000 mm

Material/Finish
- Filaments: Polyamide black
- Carrier: Aluminium/plastic

คุณสมบัติ
- ป้องกันลมผ่านและแมลง
- ติดตั้งทั้งภายในหรือนอกบานประตู

ข้อมูลทางเทคนิค
- ความสูงโดยรวม: 45 มม.
- ความสูงของแปรง: 18 มม.
- ความยาว: 1,000 มม.

วัสดุ/สี
- แปรง: โพลีไมด์ สีดำ
- ฝาครอบ: อะลูมิเนียม/พลาสติก

Version รูปแบบ	Colour สี	Cat. No. รหัสสินค้า
Glue fixing ติดตั้งด้วยกาว	White สีขาว	950.49.007
	Brown สีน้ำตาล	950.49.008
Screw fixing ติดตั้งด้วยสกรู	Silver สีเงิน	950.49.009

Packing: 1 pc.
ขนาดบรรจุ: 1 ชิ้น

We reserve the right to alter specifications without notice (HTH Architectural Hardware 2019).
เราขอสงวนการเปลี่ยนแปลงรายละเอียดโดยไม่ต้องแจ้งให้ทราบล่วงหน้า (อุปกรณ์สถาปัตยกรรม 2562)

Schall-Ex GS-H Retractable door seal

ซีลประตูอัตโนมัติ Schall-Ex GS-H



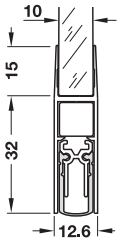

Features

- Protection against cold, draught and vermin
- For glass doors where sound proofing, smoke resistance are required
- Single-side release
- Suitable for DIN left hand and DIN right hand
- For bonding with silicone, when bonding to laminated glass
- panes only and sealants approved by the glass manufacturer

Technical Data

- Max. sealing height: 11 mm
- Can be shortened at one end by max.: 125 mm
- For glass thickness: 10 mm
- Installation must be carried out on the opening glass height = door height – 32 mm,

Material/Finish

- Carrier: Aluminium stainless steel coloured anodized
- Seal profile: Silicone grey, self-extinguishing

คุณสมบัติ

- ป้องกันลมผ่านและแมลง
- สำหรับติดตั้งบานกระจกที่ต้องการเก็บเสียง ป้องกันควัน
- แบบลิ้นข้างเดียว
- ติดตั้งได้ทั้งบานซ้ายและบานขวา
- สำหรับการยึดซิลิโคนที่ใช้สำหรับกระจกลามิเนต จะต้องได้รับการรับรองจากโรงงานกระจกเท่านั้น

ข้อมูลทางเทคนิค

- ซีลสูงได้สูงสุด: 11 มม.
- ตัดให้สั้นลงได้ไม่เกิน: 125 มม.
- สำหรับกระจกหนา: 10 มม.
- การคำนวณความสูงกระจก = ความสูงรวม - 32 มม.

วัสดุ/สี

- ฝาครอบ: อะลูมิเนียมสีสแตนเลส อโนไดซ์
- ซีลโปรไฟล์: ซิลิโคนสีเทา วัสดุไม่ติดไฟ

Supplied with

1 Retractable door seal
1 Release plate with screw
1 Set of installation instructions

ประกอบด้วย

ซีลประตูอัตโนมัติ	1 ชิ้น
เพลทพร้อมสกรู	1 ชิ้น
คู่มือติดตั้ง	1 ชุด

Length mm ความยาว มม.	Cat. No. รหัสสินค้า
708	950.15.461
833	950.15.462
958	950.15.463
1,083	950.15.464
1,208	950.15.465

Packing: 1 pc.
ขนาดบรรจุ: 1 ชิ้น

We reserve the right to alter specifications without notice (HTH Architectural Hardware 2019).
บริษัทฯ ขอสงวนการเปลี่ยนแปลงรายละเอียดโดยมิได้มีการแจ้งล่วงหน้า (อุปกรณ์ฮาร์ดแวร์ 2562)

Schall-Ex GS Retractable door seal

ซีลประตูอัตโนมัติ Schall-Ex GS



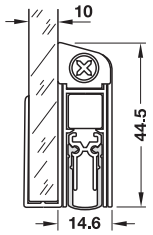

Features
- Protection against cold, draught and vermin
- For glass doors where sound proofing, smoke control and fire resistance are required
- Single-side release
- Suitable for DIN left hand and DIN right hand
- For bonding with silicone, when bonding to laminated glass panes only and sealants approved by the glass manufacturer

Technical data
- Max. sealing height: 11 mm
- Can be shortened at one end by max.: 125 mm
- For glass thickness: 10 mm
- Installation must be carried out on the opening side

Material/Finish
- Carrier: Aluminium stainless steel coloured anodized
- Seal profile: Silicone grey, self-extinguishing

คุณสมบัติ
- ป้องกันลมผ่านและแมลง
- สำหรับติดตั้งบานกระจกที่ต้องการเก็บเสียง ป้องกันควัน
- แบบลิ้นข้างเดียว
- ติดตั้งได้ทั้งบานซ้ายและบานขวา
- สำหรับการยึดซิลิโคนที่ใช้สำหรับกระจกลามิเนต จะต้องได้รับการรับรองจากโรงงานกระจกเท่านั้น

ข้อมูลทางเทคนิค
- ซีลสูงได้สูงสุด: 11 มม.
- ตัดให้สั้นลงได้ไม่เกิน: 125 มม.
- สำหรับกระจกหนา: 10 มม.
- การติดตั้งซีลต้องติดตั้งด้านเปิดประตูเท่านั้น

วัสดุ/สี
- ฝาครอบ: อะลูมิเนียมสีสแตนเลส อโนไดซ์
- ซีลโปรไฟล์: ซิลิโคนสีเทา วัสดุไม่ติดไฟ

Supplied with

1 Retractable door seal
1 Release plate with screw
1 Set of installation instructions

ประกอบด้วย

ซีลประตูอัตโนมัติ	1 ชิ้น
เพลทพร้อมสกรู	1 ชิ้น
คู่มือติดตั้ง	1 ชุด

Length mm ความยาว มม.	Cat. No. รหัสสินค้า
708	950.15.441
833	950.15.442
958	950.15.443
1,083	950.15.444
1,208	950.15.445

Packing: 1 pc.
ขนาดบรรจุ: 1 ชิ้น

We reserve the right to alter specifications without notice (HTH Architectural Hardware 2019).
บริษัทฯ ขอสงวนการเปลี่ยนแปลงรายละเอียดโดยไม่ได้มีการแจ้งล่วงหน้า (อุปกรณ์สถาปัตยกรรม 2562)

Retractable door seal
ซีลประตูอัตโนมัติ

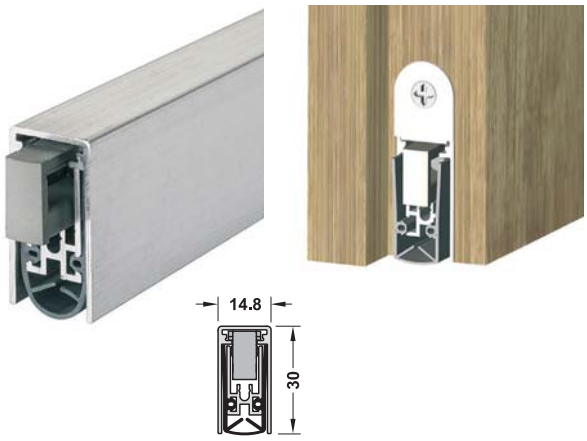

Features
- Protection againt cold, draught and vermin
- Reduces the energy consumption of air conditioning systems
- Reduces light leakage
- For sound proofing doors (DIN 4109)
- For smoke control doors according to EN 1634-3
- For fire resistant door according to EN 1634-1
- For full mortise fitting with fixing bracket
- Single side release
- Suitable for DIN left hand and DIN right hand

Technical Data
- Max. sealing height: 20mm
- Required groove: 15 x 30 mm
- Sound proofing level with air gap 7 mm: 52 dB
- Sound proofing level with air gap 15 mm: 51 dB

Material/Finish
- Carrier: Aluminium anodized
- Seal profile: Silicone grey, self-extinguishing

คุณสมบัติ
- ป้องกันลมผ่านและแมลง
- ช่วยประหยัดไฟจากเครื่องปรับอากาศ
- ลดแสงที่ลอดผ่าน
- สำหรับใช้กับประตูเก็บเสียง (DIN 4109)
- สำหรับใช้กับประตูควบคุมควันไฟตามมาตรฐาน EN 1634-3
- สำหรับใช้กับประตูป้องกันไฟตามมาตรฐาน EN 1634-1
- ติดตั้งแบบฝังใต้บานประตู
- แบบลิ้นด้านเดียว
- ติดตั้งได้ทั้งบานเปิดซ้ายและบานเปิดขวา

ข้อมูลทางเทคนิค
- ซีลสูงได้สูงสุด: 20 มม.
- ความกว้างของร่อง: 15 x 30 มม.
- กันเสียงสำหรับความสูงช่อง 7 มม. ที่ระดับ 52 dB
- กันเสียงสำหรับความสูงช่อง 15มม. ที่ระดับ 51 dB

วัสดุ/สี
- ฝาครอบ: อะลูมิเนียม อโนไดซ์
- ซีลโปรไฟล์: ยางสีเทา ดึงกลับอัตโนมัติ

Supplied with
1 Retractable door seal

ประกอบด้วย
ซีลประตูอัตโนมัติ 1 ชิ้น

Length mm ความยาว มม.	Can be cut to length mm สามารถตัดได้ไม่เกิน มม.	Cat. No. รหัสสินค้า
583	480	950.05.550
708	585	950.05.551
833	635	950.05.552
958	760	950.05.553
1,083	885	950.05.554
1,208	1,010	950.05.555

Packing: 1 pc.
ขนาดบรรจุ: 1 ชิ้น

Order reference
Single side release version is available optional. Prepared for driving bolt (Ø8 mm). Please specify dimension A.

หมายเหตุ
อุปกรณ์เสริม กรุณาระบุระยะ A และรูเจาะขนาดเส้นผ่านศูนย์กลาง 8 มม.

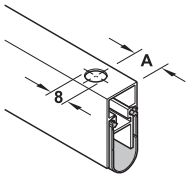

We reserve the right to alter specifications without notice (HTH Architectural Hardware 2019).
เรายังคงสงวนสิทธิ์ในการเปลี่ยนแปลงรายละเอียดโดยไม่ต้องแจ้งให้ทราบล่วงหน้า (อุปกรณ์สถาปัตยกรรมฮาร์ดแวร์ 2562)

INTENTIONAL BLANK PAGE

Glass door seal
ซีลประตูกระจก

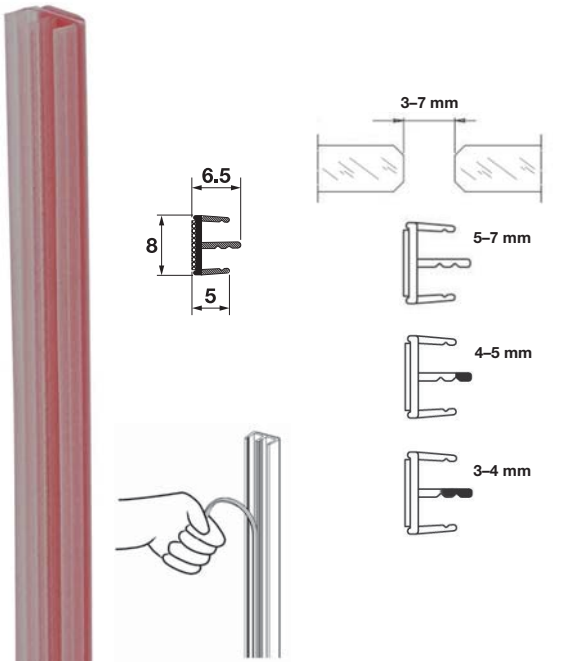

Features
- Suitable with glass panel
- For use with swing door and sliding door
- Self-adhesive

Technical Data
- For glass thicknesses: 8 – 14 mm
- For gap distance: 3 – 7 mm

Material/Finish
- Thermoplastic transparent

คุณสมบัติ
- เหมาะสำหรับบานกระจก
- สามารถใช้งานได้กับประตูบานเปิดและบานเลื่อน
- มีกาวในตัว

ข้อมูลทางเทคนิค
- เหมาะสำหรับกระจกหนา: 8 - 14 มม.
- สำหรับระยะห่างกระจก: 3 - 7 มม.

วัสดุ/สี
- เทอโมพลาสติก ใส

Length mm ความยาว มม.	Cat. No. รหัสสินค้า
3,000	950.45.132

Packing: 1 pc.
ขนาดบรรจุ: 1 ชิ้น

Order reference
Please order glass template (950.45.903) and cleaning wipe (007.59.209) separately. See page 10.45

ข้อแนะนำในการสั่งซื้อ
กรุณาสั่งซื้อที่กดซีล (950.45.903) และอุปกรณ์ทำความสะอาดกระจก (007.59.209) จากหน้า 10.45

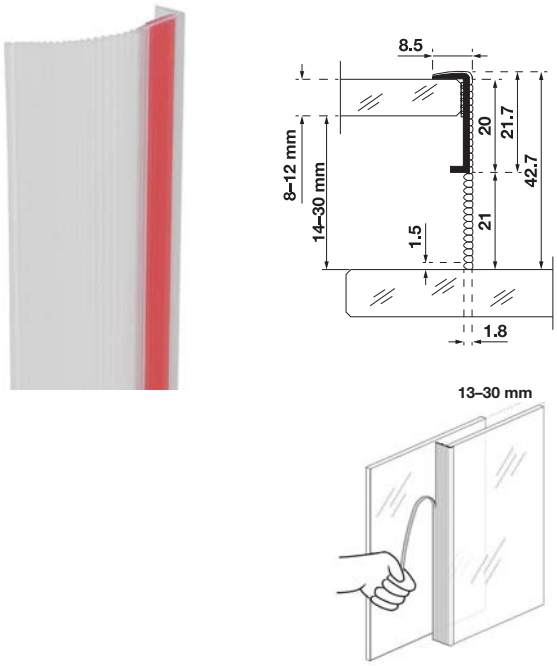

Features
- Suitable with glass panel
- For use with sliding door
- Self-adhesive
- To close gap between glass panels

Technical Data
- For glass thicknesses: 8 – 12 mm
- For gap slide distance: 13 – 30 mm

Material/Finish
- Thermoplastic transparent

คุณสมบัติ
- เหมาะสำหรับบานกระจก
- สามารถใช้กับประตูบานเลื่อน
- มีกาวในตัว
- สำหรับปิดช่องว่างระหว่างบานเลื่อน

ข้อมูลทางเทคนิค
- เหมาะสำหรับกระจกหนา: 8 - 12 มม.
- สำหรับระยะห่างกระจก: 13 - 30 มม.

วัสดุ/สี
- เทอโมพลาสติก ใส

Length mm ความยาว มม.	Cat. No. รหัสสินค้า
3,000	950.45.134

Packing: 1 pc.
ขนาดบรรจุ: 1 ชิ้น

We reserve the right to alter specifications without notice (HTH Architectural Hardware 2019).
เรามีสิทธิ์ขอสงวนที่จะเปลี่ยนแปลงรายละเอียดโดยไม่ต้องแจ้งให้ทราบล่วงหน้า (อุปกรณ์สถาปัตยกรรมเฮช เอช ที 2562)

Finger protection blind system NR-30
อุปกรณ์กันหนีบแบบม่านบัง รุ่น NR-30



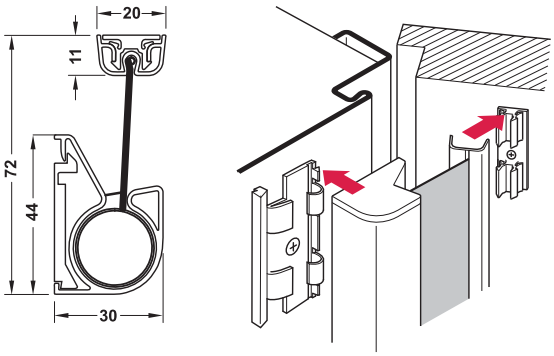

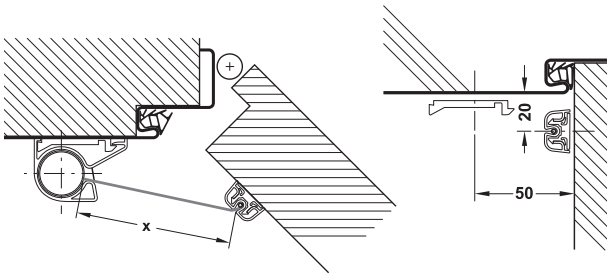

x = max. blind length 260 mm
X = ความยาวม่านบังสูงสุด 260 มม.

Concealed screws
Clip fixing

แบบซ่อนสกรู
ติดตั้งแบบกดคลิป

Features
- For door gap between door and frame on hinge side
- For interior doors
- Suitable for smoke control and fire resistant doors
- The roller blind is kept under constant tension by the spring force

Technical data
- Length: 1,925 mm = available length for standard doors, (2,000 mm =max. available length), cannot be shortened

Material/Finish
- Profile/housing: Aluminium silver coloured anodized
- Blind: Synthetic fibre black

Supplied with
1 Finger protection blind system
1 Set of mounting material
1 Set of installation instructions

คุณสมบัติ
- สำหรับปิดช่องว่างตั้งบานพับระหว่างประตูและวงกบ
- สำหรับติดตั้งภายในอาคาร
- เหมาะสำหรับประตูป้องกันไฟและควัน
- ผ้าม่านแบบลูกล้อซึ่งใช้สปริงสร้างแรงดึงคงที่สำหรับม้วนเก็บผ้าม่าน

ข้อมูลทางเทคนิค
- ความสูงประตูมาตรฐาน 1,925 มม.
- (ความยาวสูงสุด = 2,000 มม.) ไม่สามารถตัดให้สั้นได้

วัสดุ/สี
- กรอบด้านนอก: อะลูมิเนียม สีเงินอโนไดซ์
- ม่านบัง: ใยสังเคราะห์ สีดำ

ประกอบด้วย

อุปกรณ์ป้องกันหนีบแบบม่านบัง	1 ชิ้น
อุปกรณ์ติดตั้ง	1 ชุด
คู่มือติดตั้ง	1 ชุด

Version รูปแบบ	Cat. No. รหัสสินค้า
NR-30 finger protection blind system อุปกรณ์กันหนีบแบบม่านบัง รุ่น NR-30	950.15.227

Packing: 1 pc.
ขนาดบรรจุ: 1 ชิ้น

We reserve the right to alter specifications without notice (HTH Architectural Hardware 2019).
บริษัทฯ ขอสงวนการเปลี่ยนแปลงรายละเอียดโดยมิได้มีการแจ้งล่วงหน้า (อุปกรณ์สถาปัตยกรรม 2562)

Finger protection system HW 100
อุปกรณ์กันหนีบรุ่น HW 100



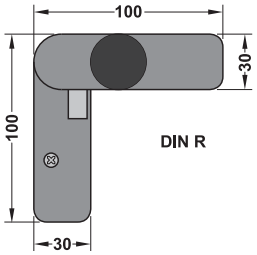

DIN right
บานเปิดขวา

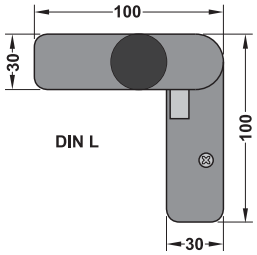

DIN left
บานเปิดซ้าย

Features
- For rebated and flush doors
- Safety function – to automatically prevent the door from unintentional closing

Technical Data
- For screw fixing, > 32 mm front of door frame

Material/Finish
- Aluminium stainless steel coloured anodized

Supplied with
1 Finger protection system
1 Set of mounting material

คุณสมบัติ
- สำหรับประตูมีบังใบและไม่มีบังใบ
- ป้องกันการหนีบโดยอัตโนมัติในกรณีที่ประตูปิดโดยไม่เจตนา

ข้อมูลทางเทคนิค
- ติดตั้งด้วยสกรู ความกว้างวงกบมากกว่า 32 มม.

วัสดุ/สี
- อะลูมิเนียม: สีสแตนเลส อโนไดซ์

ประกอบด้วย
อุปกรณ์ป้องกันหนีบ 1 ชิ้น
อุปกรณ์ติดตั้ง 1 ชุด

Functionality
ลักษณะการใช้งาน



Finger protection function
การป้องกันการหนีบทำงาน



Finger protection deactivated
การยกเลิกการป้องกันการหนีบ



Finger protection activated
การให้การป้องกันการหนีบทำงาน

Mounting การติดตั้ง	Cat. No. รหัสสินค้า
DIN left บานเปิดซ้าย	950.15.277
DIN right บานเปิดขวา	950.15.287

Packing: 1 pc.
ขนาดบรรจุ: 1 ชิ้น

We reserve the right to alter specifications without notice (HTH Architectural Hardware 2019).
เรายังคงสงวนสิทธิ์ในการเปลี่ยนแปลงรายละเอียดโดยไม่ต้องแจ้งให้ทราบล่วงหน้า (อุปกรณ์สถาปัตยกรรมเฮช 2562)

Rebate seals
การติดตั้งซีลประตูที่ไม่เสมอวงกบ (บังใบ)

Fixing methods
Rebate seals are mounted in the groove of the frame or door. Depending on the type, the bottom part of the seal is inserted directly into the groove (Fig. 1) or the seal must be fitted with a housing (Fig. 2).

วิธีการติดตั้ง
การติดตั้งซีลประตูขึ้นอยู่กับชนิดของซีล ติดตั้งโดยเซาะร่องวงกบหรือบานประตู โดยการติดตั้งให้ฝังตัวฐานของซีลลงที่ตำแหน่งที่เซาะร่อง (Fig.1) หรือติดตั้งโดยใช้ฐานอะลูมิเนียม (Fig.2)

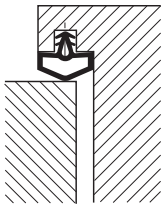
Fig. 1

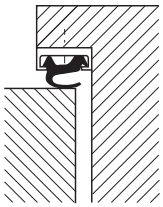
Fig. 2

Sealing shape
For rebated or flush doors are generally two different kind of seals used. Fig. 3 is the standard seal for rebated doors. If this seal in used for flush doors the turning point is changed. The door edge will slide over the surface of the sealing. The closing are difficult. The seal in Fig. 4 is special developed for flush doors. Here the edge will flap down the nose of the door seal.

รูปแบบของซีลประตู
จะมีการแบ่งชนิดของซีลออกเป็น 2 ประเภท ประตูแบบมีบังใบและประตูไม่มีบังใบในรูปที่ 3 (Fig. 3) คือชนิดของซีลแบบมาตรฐานของประตูแบบมีบังใบ แต่ถ้าใช้ซีลลักษณะนี้ในประตูแบบไม่มีบังใบ การติดตั้งจะเปลี่ยนเป็นติดด้านหน้าฝั่งปิดประตูแทน และการปิดประตูจะยาก จากรูปที่ 4 (Fig. 4) เป็นการพัฒนาซีลสำหรับติดตั้งกับประตูแบบไม่มีบังใบ

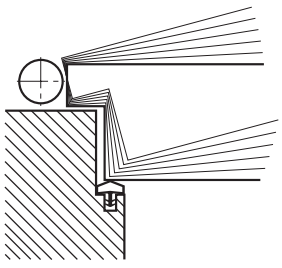
Fig. 3

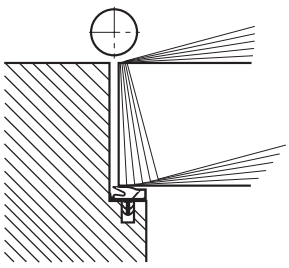
Fig. 4

Paint compatibility
Sealing profiles which are painted over or used for renovation purposes must always be tested for their compatibility with the lacquer. Irrespective of the specifications for paint compatibility, testing should always be carried out.

การเลือกสีของซีลประตู
จุดประสงค์หลักของการเลือกใช้ซีลนั้น เป็นการเลือกหลังจากทาสีประตูและวงกบแห้งแล้วเท่านั้น เพื่อมั่นใจว่าสีและแลคเกอร์จะไม่ติดที่ซีล

Material - PVC
- Modified elastic polymer

Features
- Good physical properties
- Highly flexible
- Resistant to aging, weathering and ozone
- Weldable
- For indoor use

Material - TPE
- Thermoplastic elastomer

Features
- Good physical and thermal properties
- No migration of plasticizers
- Resistant to aging, weathering and ozone
- Weldable
- For indoor and outdoor use

วัสดุ - พีวีซี
- โพลีเมอร์ที่ยืดหยุ่นได้

คุณสมบัติ
- มั่นใจทางกายภาพ
- มีความยืดหยุ่นสูง
- มีความทนทานต่อสภาวะอากาศและโอโซน
- กันช่องแสงและแสงลอดผ่าน
- สำหรับใช้ภายใน

วัสดุ - ทีพีอี
- เทอร์โมพลาสติก อีลาสโตเมอร์

คุณสมบัติ
- มั่นใจทางกายภาพ
- ติดตั้งแบบถาวร
- มีความทนทานต่อสภาวะอากาศและโอโซน
- กันช่องแสงและแสงลอดผ่าน
- สำหรับใช้ภายในและภายนอก

We reserve the right to alter specifications without notice (HTH Architectural Hardware 2019).
บริษัทฯ ขอสงวนการเปลี่ยนแปลงรายละเอียดโดยไม่ต้องแจ้งล่วงหน้า (อุปกรณ์สถาปัตยกรรม 2562)

Internal door seal
ซีลประตูภายใน



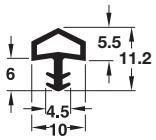

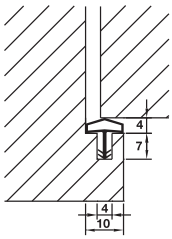

Features
- Protection against cold and draughts
- For rebated doors
- Not suitable for lacquer or alkyd resin lacquer
- Length 25 m

Material
- Modified elastic polymer (PVC)

Installation
- Seal gap: 4 mm
- Rebate width: 10 mm

คุณสมบัติ
- ป้องกันความเย็นและความชื้น
- สำหรับประตูแบบมีบังใบ
- หลีกเลี่ยงผิววัสดุที่เคลือบด้วยแลคเกอร์
- ความยาว 25 เมตร

วัสดุ
- ยางโพลิเมอร์ (PVC)

การติดตั้ง
- ช่องว่างสำหรับซีล: 4 มม.
- ขนาดบังใบ: 10 มม.

Material/finish วัสดุ/สี	Cat. No. รหัสสินค้า
White สีขาว	950.10.267
Black สีดำ	950.10.263
Dark brown สีน้ำตาลเข้ม	950.10.262
Brown สีน้ำตาล	950.10.261
Beige สีเบจ	950.10.264

Packing: 25 m
บรรจุ: 25 เมตร

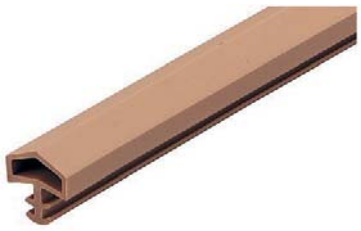

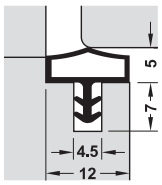

Features
- Protection against cold and draughts
- For rebated doors
- Not suitable for lacquer or alkyd resin lacquer
- Length 6 m

Material
- Modified elastic polymer (PVC)

Installation
- Seal gap: 4.5 mm
- Rebate width: 12 mm

คุณสมบัติ
- ป้องกันความเย็นและความชื้น
- สำหรับประตูแบบมีบังใบ
- หลีกเลี่ยงผิววัสดุที่เคลือบด้วยแลคเกอร์
- ความยาว 6 เมตร

วัสดุ
- ยางโพลิเมอร์ (PVC)

การติดตั้ง
- ช่องว่างสำหรับซีล: 4.5 มม.
- ขนาดบังใบ: 12 มม.

Material/finish วัสดุ/สี	Cat. No. รหัสสินค้า
White สีขาว	950.09.660
Black สีดำ	950.09.661
Dark brown สีน้ำตาลเข้ม	950.09.662
Beige สีเบจ	950.09.663
Transparent สีใส	950.09.665

Packing: 6 m
บรรจุ: 6 เมตร

We reserve the right to alter specifications without notice (HTH Architectural Hardware 2019).
บริษัทฯ ขอสงวนการเปลี่ยนแปลงรายละเอียดโดยมิต้องแจ้งให้ทราบล่วงหน้า (อุปกรณ์สถาปัตยกรรม 2562)

Internal door seal
ซีลประตูภายใน



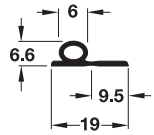

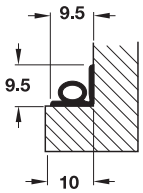

Features
- Protection against cold and draughts
- Suitable for water-based and solvent-based lacquers
- Self-adhesive

Material
- Thermoplastic elastomer (TPE)

Installation
- Seal gap: 5 mm
- Rebate width: 10 mm
- Long: 100 m

คุณสมบัติ
- ป้องกันความเย็นและความชื้น
- เหมาะสำหรับแลคเกอร์ทำละลายด้วยน้ำ และสารทำละลาย
- มีกาวในตัว

วัสดุ
- เทอร์โมพลาสติก อีลาสโตเมอร์ (TPE)

การติดตั้ง
- ช่องว่างสำหรับซีล: 5 มม.
- ขนาดบังใบ: 10 มม.
- ความยาว: 100 เมตร

Material/finish วัสดุ/สี	Cat. No. รหัสสินค้า
White สีขาว	950.07.720
Black สีดำ	950.07.721
Dark brown สีน้ำตาลเข้ม	950.07.722
Beige สีเบจ	950.07.723

Packing: 1 pc.
บรรจุ: 1 ชิ้น



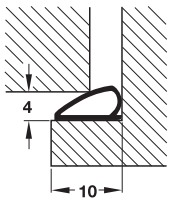

Features
- For renovation of doors and windows
- Protection against cold and draughts
- Self adhesive fixing

Material
- Thermoplastic elastomer (TPE)

Installation
- Seal gap: 4 mm
- Width: 10 mm
- Long: 6 m

คุณสมบัติ
- สำหรับติดตั้งใหม่แทนซีลตัวเก่า
- ป้องกันความเย็นและความชื้น
- มีกาวในตัว

วัสดุ
- เทอร์โมพลาสติก อีลาสโตเมอร์ (TPE)

การติดตั้ง
- ช่องว่างสำหรับซีล: 4 มม.
- ความกว้าง: 10 มม.
- ความยาว: 6 เมตร

Material/finish วัสดุ/สี	Cat. No. รหัสสินค้า
White สีขาว	950.10.287
Brown สีน้ำตาล	950.10.281
Beige สีเบจ	950.10.284

Packing: 1 pc.
บรรจุ: 1 ชิ้น

We reserve the right to alter specifications without notice (HTH Architectural Hardware 2019).
บริษัทฯ ขอสงวนการเปลี่ยนแปลงรายละเอียดโดยมิได้มีการแจ้งล่วงหน้า (อุปกรณ์สถาปัตยกรรม 2562)

Frame seal
ซีลประตูภายใน



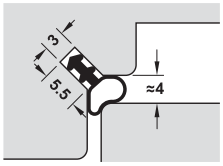

Features
- Suitable for windows and doors

Material
- Silicone

Installation
- Seal gap: 4 mm
- Groove: 3 x 5.5 mm
- Long: 25 m

คุณสมบัติ
- ใช้สำหรับหน้าต่างและประตู

วัสดุ
- ซิลิโคน

การติดตั้ง
- ช่องว่างสำหรับซีล: 4 มม.
- เซาะร่อง: 3 X 5.5 มม.
- ความยาว: 25 เมตร

Finish สี	Cat. No. รหัสสินค้า
White สีขาว	950.09.687
Black สีดำ	950.09.683
Beige สีเบจ	950.09.684

Packing: 1 pc./6 m
บรรจุ: 1 ชิ้น/6 เมตร

Entrance door seal
ซีลประตูทางเข้า



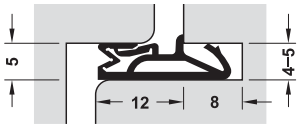

Features
- Protection against cold and draughts
- Compatible with water-based and solvent-based lacquer

Material
- Thermoplastic elastomer (TPE)

Installation
- Seal gap: 5 mm
- Rebate width: 12 mm
- Long: 25 m

คุณสมบัติ
- ป้องกันความเย็นและความชื้น
- เหมาะสำหรับผิววัสดุที่เคลือบด้วยแลคเกอร์

วัสดุ
- เทอร์โมพลาสติก อีลาสโตเมอร์ (TPE)

การติดตั้ง
- ช่องว่างสำหรับซีล: 5 มม.
- ขนาดบังใบ: 12 มม.
- ความยาว: 25 เมตร

Finish สี	Cat. No. รหัสสินค้า
Black สีดำ	950.09.701
Dark brown สีน้ำตาลเข้ม	950.09.702

Packing: 1 pc./6 m
บรรจุ: 1 ชิ้น/6 เมตร

We reserve the right to alter specifications without notice (HTH Architectural Hardware 2019).
เรามีสิทธิ์ในการเปลี่ยนแปลงรายละเอียดโดยไม่ต้องแจ้งให้ทราบล่วงหน้า (อุปกรณ์สถาปัตยกรรมฮาร์ดแวร์ 2562)

Entrance door seal
ซีลประตูทางเข้า



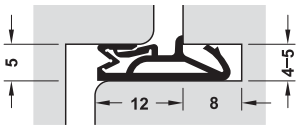

Features
- Protection against cold and draughts
- Compatible with water-based and solvent-based lacquer

Material
- Thermoplastic elastomer (TPE)

Installation
- Seal gap: 5 mm
- Rebate width: 15 mm
- Long: 25 m

คุณสมบัติ
- ป้องกันความเย็นและความชื้น
- เหมาะสำหรับผิววัสดุที่เคลือบด้วยแลคเกอร์

วัสดุ
- เทอร์โมพลาสติก อีลาสโตเมอร์ (TPE)

การติดตั้ง
- ช่องว่างสำหรับซีล: 5 มม.
- ขนาดบังใบ: 15 มม.
- ความยาว: 25 เมตร

Finish สี	Cat. No. รหัสสินค้า
White สีขาว	950.09.720
Black สีดำ	950.09.721
Dark brown สีน้ำตาลเข้ม	950.09.722
Beige สีเบจ	950.09.723

Packing: 1 pc./6 m
บรรจุ: 1 ชิ้น/6 เมตร

Door seal
ซีลประตู



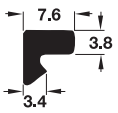

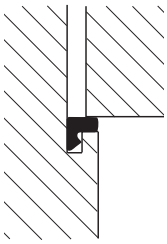

Features
- Protection against cold and draughts
- For rebated doors
- Not suitable for acrylic lacquer or alkyd resin lacquer

Material
- Modified elastic polymer (PVC)

Installation
- Seal gap: 2 – 3 mm
- Put in the slot
- Long: 350 m

คุณสมบัติ
- ป้องกันความเย็นและความชื้น
- สำหรับประตูมีบังใบ
- หลีกเลี่ยงผิวที่เคลือบแลคเกอร์

วัสดุ
- ยางพีวีซี

การติดตั้ง
- ช่องว่างสำหรับซีล: 2 - 3 มม.
- กดเข้าไปในร่องที่วงกบ
- ความยาว: 350 เมตร

Colour สี	Thickness mm ความหนา มม.	Cat. No. รหัสสินค้า
Dark brown สีน้ำตาลเข้ม	3	950.06.211
	6	950.06.711
	10	950.06.721
White สีขาว	3	950.06.217
	6	950.06.717
	10	950.06.727

Packing: 1 pc.
บรรจุ: 1 ชิ้น

We reserve the right to alter specifications without notice (HTH Architectural Hardware 2019).
บริษัทฯ ขอสงวนการเปลี่ยนแปลงรายละเอียดโดยมิได้มีการแจ้งล่วงหน้า (อุปกรณ์สถาปัตยกรรม 2562)

New products and systems: www.hafelethailand.com/ www.hafele.co.th
ผลิตภัณฑ์และนวัตกรรมใหม่: www.hafelethailand.com/ www.hafele.co.th

Frame seal
ซีลวงกบ

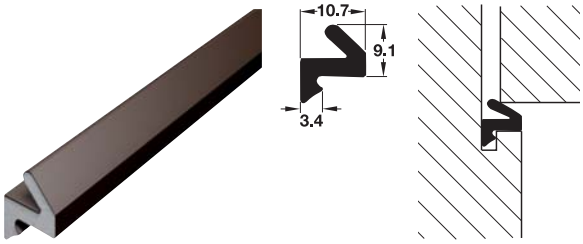

Features
- Protection against cold and draughts
- For flush doors
- Not suitable for acrylic lacquer or alkyd resin lacquer
- Length 25 m

Material
- Modified elastic polymer (PVC)

Installation
- Seal gap: 5–7.5 mm
- Put in the slot

คุณสมบัติ
- ป้องกันความเย็นและความชื้น
- สำหรับประตูไม่มีบังใบ
- หลีกเลี่ยงผิวที่เคลือบแลคเกอร์
- ความยาว 25 เมตร

วัสดุ
- ยางพีวีซี

การติดตั้ง
- ช่องว่างสำหรับซีล: 5-7.5 มม.
- กดเข้าไปในร่องที่วงกบ

Finish สี	Cat. No. รหัสสินค้า
Dark brown สีน้ำตาลเข้ม	950.06.201
White สีขาว	950.06.207

Packing: 1 pc.
บรรจุ: 1 ชิ้น

Internal door seal
ซีลประตูภายใน



Features
- Protection against cold and draughts
- For flush doors
- Not suitable for lacquer or alkyd resin lacquer
- Length 25 m

Installation
- Seal gap: 5 mm
- Rebate width: 12 mm

คุณสมบัติ
- ป้องกันความเย็นและความชื้น
- สำหรับประตูไม่มีบังใบ
- หลีกเลี่ยงผิววัสดุที่เคลือบด้วยแลคเกอร์
- ความยาว 25 เมตร

การติดตั้ง
- ช่องว่างสำหรับซีล: 5 มม.
- ขนาดบังใบ: 12 มม.

Finish สี	TPE พลาสติก TPE	Silicone ซิลิโคน
White สีขาว	950.09.550	950.09.560
Black สีดำ	950.09.551	950.09.561
Dark brown สีน้ำตาลเข้ม	950.09.552	950.09.562
Beige สีเบจ	950.09.553	950.09.563

Packing: 1 pc.
บรรจุ: 1 ชิ้น

We reserve the right to alter specifications without notice (HTH Architectural Hardware 2019).
เรายังสงวนสิทธิ์ในการเปลี่ยนแปลงรายละเอียดโดยไม่ต้องแจ้งให้ทราบล่วงหน้า (อุปกรณ์สถาปัตยกรรม 2562)

Rebate seal
ซีลประตูติดตั้งบนบังใบ



Concealed fixing of housing with clips
การติดตั้งเฮ้าส์ซิ่งด้วยคลิปแบบซ่อน



Housing is screwed on
การติดตั้งเฮ้าส์ซิ่งด้วยคลิปแบบซ่อน

Features
- Protection against cold and draughts
- Retrofitted seal for existing doors

คุณสมบัติ
- ป้องกันความเย็นและความชื้น
- สำหรับติดตั้งแทนซีลตัวเก่าหรือประตูเก่า

	Material/finish วัสดุ/สี	Packing บรรจุ	Cat. No. รหัสสินค้า
Housing for sealing strip เฮ้าส์ซิ่งสำหรับแถบซีล			
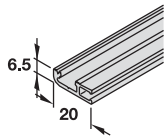	Aluminium silver coloured anodized อะลูมีเนียม สีเงินอโนไดซ์	5.25 m 5.25 เมตร	950.07.417
Clips คลิป			
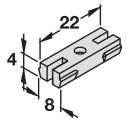	Plastic white พลาสติก สีขาว	25 pcs. 25 ชิ้น	950.07.405
Sealing strip, bulb type แถบซีลทรงหลอดไฟ			
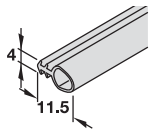	Plastic black พลาสติกสีดำ	5.0 m 5.0 เมตร	950.07.423

Note
Seal for rebated door available as individual parts only, not as a set.

หมายเหตุ
ซีลสำหรับใช้กับบานประตูแบบมีบังใบนั้น มีแต่แบบแยกจำหน่าย ไม่มีแบบจำหน่ายเป็นชุด

Features
- Protection against cold and draughts
- Seal for new installations

คุณสมบัติ
- ป้องกันความเย็นและความชื้น
- ซีลสำหรับติดตั้งใหม่

	Material/finish วัสดุ/สี	Packing บรรจุ	Cat. No. รหัสสินค้า
Housing for sealing strip เฮ้าส์ซิ่งสำหรับแถบซีล			
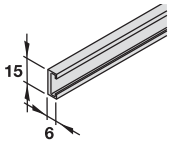	Aluminium bright อะลูมิเนียมอโนไดซ์	25 pcs. 25 ชิ้น	950.07.415
Seal strip, blade type แถบซีลทรงใบมีด			
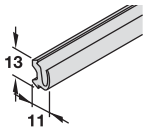	Plastic black พลาสติกสีดำ	5.0 m 5.0 เมตร	950.07.424

Note
Seal for rebated door available as individual parts only, not as a set.

หมายเหตุ
ซีลสำหรับใช้กับบานประตูแบบมีบังใบนั้น มีแต่แบบแยกจำหน่าย ไม่มีแบบจำหน่ายเป็นชุด

We reserve the right to alter specifications without notice (HTH Architectural Hardware 2019).
บริษัทฯ ขอสงวนการเปลี่ยนแปลงรายละเอียดโดยไม่ต้องแจ้งล่วงหน้า (อุปกรณ์สถาปัตยกรรม 2562)

Fire rated door seal
ซีลประตูทนไฟ

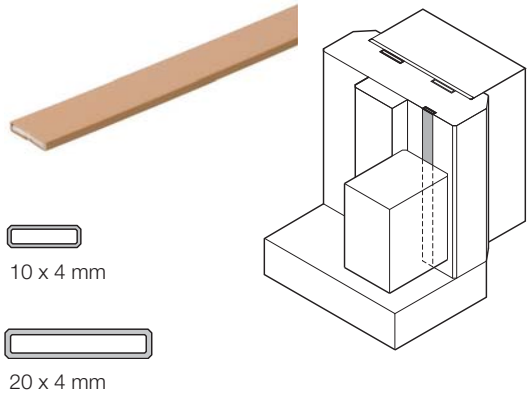

Features
- For sealing of air gap between edges of door leaves and frames
- Fire seal only
- Expands substantially when exposed to hot temperatures
- Self-adhesive

Material
- Graphite based

คุณสมบัติ
- สำหรับปิดช่องอากาศระหว่างสันประตูและวงกบ
- สำหรับประตูป้องกันไฟเท่านั้น
- ซีลจะขยายตัวเมื่อถูกอุณหภูมิความร้อน
- มีกาวในตัว

วัสดุ
- วัสดุกราไฟท์

Note
All products contain expandable graphite particles that are not affected by moisture or carbon dioxide.
The applicable national and international guidelines, standards, approvals and other relevant regulations with regard to smoke control and fire resistance have to be taken into consideration in order to guarantee the fire resisting properties of the element.

หมายเหตุ
ผลิตภัณฑ์มีส่วนผสมของกราไฟท์ ไม่มีผลข้างเคียงต่อความชื้นหรือคาร์บอนไดออกไซด์
สินค้านั้นได้ถูกทดสอบที่มาตรฐานการป้องกันไฟและควันที่องค์กรนานาชาติ ดังนั้น สามารถยืนยันได้ว่า เป็นซีลขนิดที่มีคุณสมบัติทนไฟ

Fire resistance in min ความสามารถทนไฟ (นาที)	Width mm ความกว้าง มม.	Dark brown สีน้ำตาลเข้ม	Light brown สีน้ำตาลอ่อน
30	10	950.11.031	950.11.030
60	20	950.11.041	950.11.040

Packing: 1 pc./2,100 mm
บรรจุ: 1 ชิ้น/2,100 มม.

Fire and smoke seal
ซีลประตูป้องกันไฟและควัน

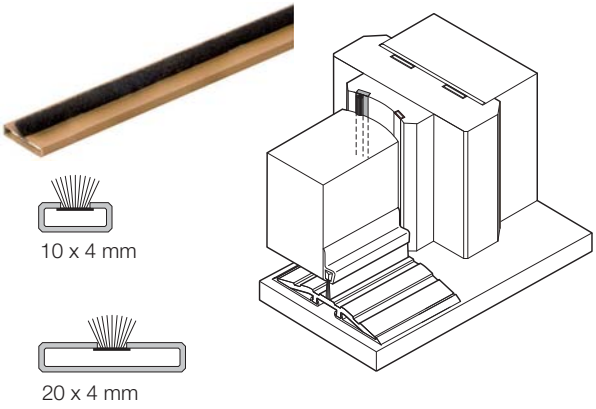

Features
- For sealing of air gap between edges of door leaves and frames
- Fire and smoke seal
- Expands substantially when exposed to hot temperatures
- Self-adhesive

Material
- Graphite based

คุณสมบัติ
- สำหรับปิดช่องอากาศระหว่างสันประตูและวงกบ
- สำหรับประตูป้องกันไฟและควัน
- ซีลจะขยายตัวเมื่อถูกอุณหภูมิความร้อน
- มีกาวในตัว

วัสดุ
- วัสดุกราไฟท์

Note
All products contain expandable graphite particles that are not affected by moisture or carbon dioxide.
The applicable national and international guidelines, standards, approvals and other relevant regulations with regard to smoke control and fire resistance have to be taken into consideration in order to guarantee the fire resisting properties of the element.

หมายเหตุ
ผลิตภัณฑ์มีส่วนผสมของกราไฟท์ ไม่มีผลข้างเคียงต่อความชื้นหรือคาร์บอนไดออกไซด์
สินค้านั้นได้ถูกทดสอบที่มาตรฐานการป้องกันไฟและควันที่องค์กรนานาชาติ ดังนั้น สามารถยืนยันได้ว่า เป็นซีลขนิดที่มีคุณสมบัติทนไฟ

Fire resistance in min ความสามารถทนไฟ (นาที)	Width mm ความกว้าง มม.	Dark brown สีน้ำตาลเข้ม	Light brown สีน้ำตาลอ่อน
30	10	950.11.051	950.11.050
60	20	950.11.061	950.11.060

Packing: 1 pc./2,100 mm
บรรจุ: 1 ชิ้น/2,100 มม.

We reserve the right to alter specifications without notice (HTH Architectural Hardware 2019).
เราขอสงวนสิทธิ์ในการเปลี่ยนแปลงรายละเอียดโดยไม่ต้องแจ้งให้ทราบล่วงหน้า (อุปกรณ์ฮาร์ดแวร์ 2562)

Fire, smoke and acoustic seal
ซีลประตูทนไฟ, กันควัน และกันเสียง

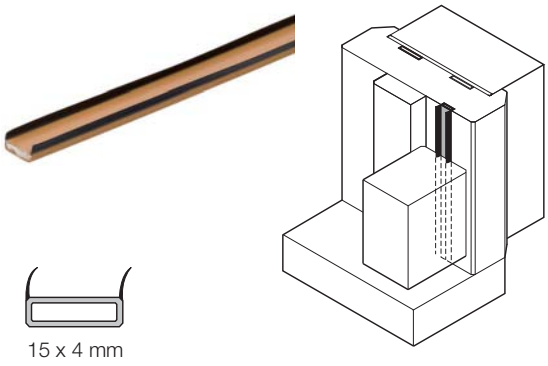

15 x 4 mm

Features
- For sealing of air gap between edges of door leaves and frames
- Fire and smoke seal
- Expands substantially when exposed to hot temperatures
- Self-adhesive

Material
- Graphite based

คุณสมบัติ
- สำหรับปิดช่องอากาศระหว่างสันประตูและวงกบ
- สำหรับป้องกันไฟและควัน
- ซีลจะขยายตัวเมื่อถูกอุณหภูมิความร้อน
- มีกาวในตัว

วัสดุ
- วัสดุกราไฟท์

Note
All products contain expandable graphite particles that are not affected by moisture or carbon dioxide.
The applicable national and international guidelines, standards, approvals and other relevant regulations with regard to smoke control and fire resistance have to be taken into consideration in order to guarantee the fire resisting properties of the element.

หมายเหตุ
ผลิตภัณฑ์มีส่วนผสมของกราไฟท์ ไม่มีผลข้างเคียงต่อความชื้นหรือคาร์บอนไดออกไซด์
สินค้านั้นได้ถูกทดสอบที่มาตรฐานการป้องกันไฟและควันที่องค์กรนานาชาติ ดังนั้น สามารถยืนยันได้ว่า เป็นซีลชนิดที่มีคุณสมบัติทนไฟ

Width mm ความกว้าง มม.	Length mm ความยาว มม.	Dark brown สีน้ำตาลเข้ม	Light brown สีน้ำตาลอ่อน
15	2,100	950.11.071	950.11.070

Packing: 1 pc.
บรรจุ: 1 ชิ้น

Fire rated door seal
ซีลประตูทนไฟ



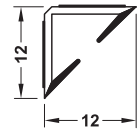



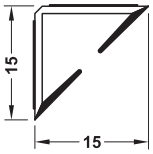

Installation
วิธีติดตั้ง

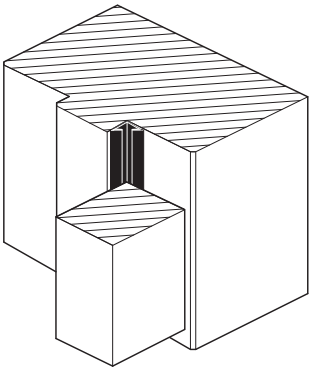

Features
- For sealing of air gap between edges of door leaves and frames
- Fire resistant/smoke control and soundproofing doors (BS EN ISO 140-3:1995)
- Self-adhesive

Material
- PVC

คุณสมบัติ
- สำหรับปิดช่องอากาศระหว่างสันประตูและวงกบ
- มาตรฐานการทดสอบประตูทนไฟ/ควันไฟและกันเสียง (BS EN ISO 140-3:1995)
- มีกาวในตัว

วัสดุ
- พีวีซี

Width mm ความกว้าง มม.	Length mm ความยาว มม.	Brown สีน้ำตาล	Grey สีเทา
12	1,000	950.11.131	950.11.135
	2,100	950.11.141	950.11.145
	2,400	950.11.151	950.11.155
15	1,000	950.11.161	950.11.165
	2,100	950.11.171	950.11.175
	2,400	950.11.181	950.11.185

Packing: 1 pc.
บรรจุ: 1 ชิ้น

We reserve the right to alter specifications without notice (HTH Architectural Hardware 2019).
บริษัทฯ ขอสงวนการเปลี่ยนแปลงรายละเอียดได้โดยไม่ต้องแจ้งล่วงหน้า (อุปกรณ์สถาปัตยกรรม 2562)

Intumescent fire protection kit for door hinges

อุปกรณ์ป้องกันความร้อนสำหรับบานพับ

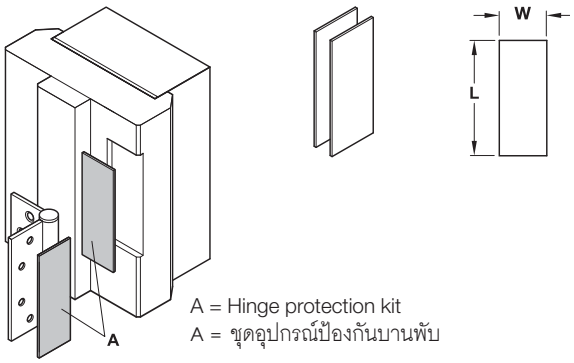

A = Hinge protection kit
A = ชุดอุปกรณ์ป้องกันบานพับ

Features

- For sealing of air gap between edges of door leaves and frames
- Providing fire resistance of up to 60 minutes
- Shaped pads of intumescent material, self-adhesive, cut to size
- Replaces intumescent mastic or paste
- Expands substantially when exposed to hot temperatures for protection of mortise lock

Material

- Graphite based

คุณสมบัติ

- สำหรับปิดช่องอากาศระหว่างสันประตูและวงกบ
- สามารถทนไฟได้สูงสุด 60 นาที
- สามารถตัดตามขนาดที่ต้องการ มีกาวในตัว
- ติดตั้งโดยกาว
- วัสดุจะขยายตัวเมื่อถูกอุณหภูมิความร้อนเพื่อป้องกันตลับกุญแจ

วัสดุ

- วัสดุกราไฟท์

Note

The installation must comply with specifications and testing must have been carried out in accordance with EN 1634 in order to guarantee the fire resisting properties of the door. The applicable national and international guidelines, standards, approvals and other relevant regulations with regard to smoke control and fire resistance also have to be taken into consideration.

หมายเหตุ

การติดตั้งจะต้องสอดคล้องกับข้อกำหนดและการทดสอบตามมาตรฐาน EN1634 เพื่อให้เป็นตามคุณสมบัติการทนไฟ สินค้านี้ได้ถูกทดสอบมาตรฐานการทนไฟที่องค์กรนานาชาติ ดังนั้นสามารถยืนยันได้ว่าเป็นซีลชนิดที่มีคุณสมบัติทนไฟ

Dimensions (L x W) mm ขนาด (ยาว x กว้าง) มม.	Material thickness mm ความหนา มม.	Cat. No. รหัสสินค้า
76 x 31	2	950.11.085
102 x 30		950.11.087
102 x 36		950.11.097
102 x 42		950.11.107
127 x 37		950.11.119
114 X 43		950.11.117
114 X 48		950.11.118

Intumescent fire protection kit for mortise locks

อุปกรณ์ป้องกันความร้อนสำหรับตลับกุญแจ

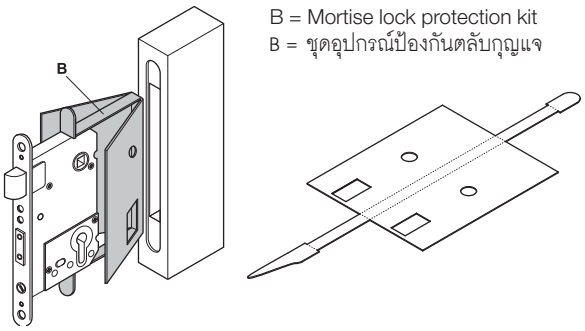

B = Mortise lock protection kit
B = ชุดอุปกรณ์ป้องกันตลับกุญแจ

Features

- For sealing of air gap between edges of door leaves and frames
- Providing fire resistance of up to 30 or 60 (thickness 2 mm) minutes
- For standard DIN mortise locks
- Shaped pads of intumescent material, self-adhesive, cut to size
- Replaces intumescent mastic or paste
- Expands substantially when exposed to hot temperatures for protection of mortise lock

Installation

- Backset: 55 mm
- Distance: 72 mm

Material

- Graphite based

คุณสมบัติ

- สำหรับปิดช่องอากาศระหว่างสันประตูและวงกบ
- สามารถทนไฟได้สูงสุด 30 หรือ 60 นาที (ความหนา 2 มม.)
- สำหรับตลับกุญแจรุ่นมาตรฐาน
- สามารถตัดตามขนาดที่ต้องการ มีกาวในตัว
- ติดตั้งโดยใช้กาว
- วัสดุจะขยายตัวเมื่อถูกอุณหภูมิความร้อนเพื่อป้องกันตลับกุญแจ

การติดตั้ง

- ระยะเจาะตลับกุญแจ 55 มม.
- ระยะมือจับ 72 มม.

วัสดุ

- วัสดุกราไฟท์

Note

The installation must comply with specifications and testing must have been carried out in accordance with EN 1634 in order to guarantee the fire resisting properties of the door. The applicable national and international guidelines, standards, approvals and other relevant regulations with regard to smoke control and fire resistance also have to be taken into consideration.

หมายเหตุ

การติดตั้งจะต้องสอดคล้องกับข้อกำหนดและการทดสอบตามมาตรฐาน EN1634 เพื่อให้เป็นตามคุณสมบัติการทนไฟ สินค้านี้ได้ถูกทดสอบมาตรฐานการทนไฟที่องค์กรนานาชาติ ดังนั้นสามารถยืนยันได้ว่าเป็นซีลชนิดที่มีคุณสมบัติทนไฟ

Dimensions (L x W) mm ขนาด (ยาว x กว้าง) มม.	Material thickness mm ความหนา มม.	Cat. No. รหัสสินค้า
165 x 90	1	950.11.010
	2	950.11.011

We reserve the right to alter specifications without notice (HTH Architectural Hardware 2019).
เราขอสงวนการเปลี่ยนแปลงรายละเอียดโดยไม่ต้องแจ้งล่วงหน้า (อุปกรณ์สถาปัตยกรรม 2562)

Intumescent fire protection kit for DCL concealed door closers

ชุดอุปกรณ์ป้องกันความร้อน สำหรับโช๊คประตูแบบฝังสันบาน รุ่น DCL

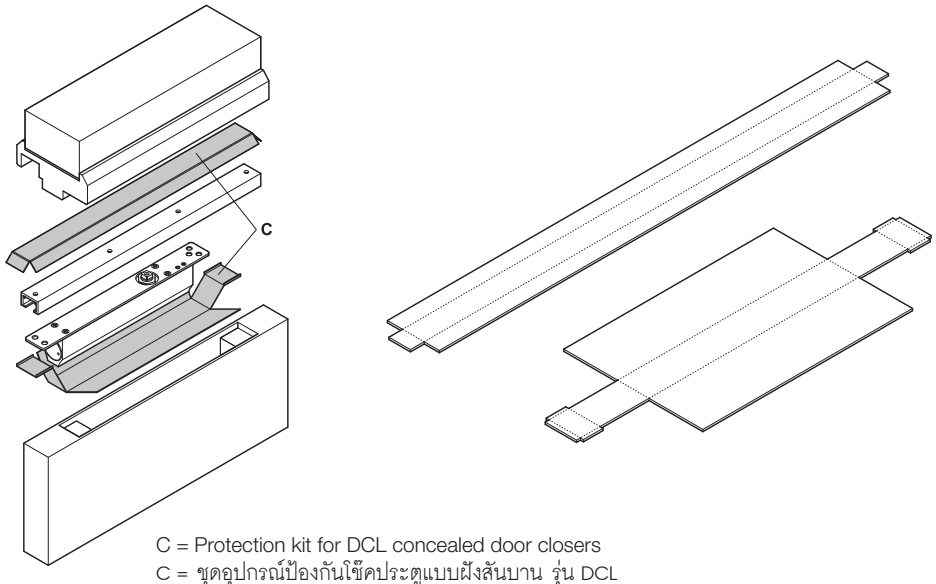

C = Protection kit for DCL concealed door closers
C = ชุดอุปกรณ์ป้องกันโช๊คประตูแบบฝังสันบาน รุ่น DCL

Note

The installation must comply with specifications and the testing must be carried out in accordance with EN 1634 in order to guarantee the fire resisting properties of the door. The applicable national and international guidelines, standards, approvals and all other relevant regulations regarding smoke control and fire resistance have to be considered.
Insulation against heat transfer is provided as soon as the intumescent material is activated.
Concealed, hydraulic door closers should not be fitted to fire resistant doors without appropriate protection measures.

Important because of of following:

- During the installation it is required to cut away a large part of the door which immediately reduces the fire resistance
- Many models contain flammable hydraulic oil
- Made of materials which are very good heat conductors
- Aluminium housings could melt in intense heat
- Needs a significant part of the available door leaf thickness

หมายเหตุ

วิธีการติดตั้งจะต้องเป็นไปตามคำแนะนำและทดสอบตามมาตรฐาน EN 1634 เพื่อให้เป็นไปตามมาตรฐานความสามารถทนไฟของประตู สินค้านี้ได้ถูกทดสอบตามมาตรฐานการป้องกันไฟและควันที่องค์กรนานาชาติ ดังนั้น สามารถยืนยันได้ว่าสินค้านี้มีคุณสมบัติทนไฟ เมื่ออุณหภูมิสูงขึ้น ฉนวนกันความร้อนจะถ่ายโอนความร้อนไปที่ซีล โช๊คประตูแบบซ่อนสันบาน จะต้องติดตั้งให้ถูกต้องตามตำแหน่งที่เหมาะสม
เนื่องจาก:

- การติดตั้งจำเป็นต้องดูว่าถ้ามีส่วนเกินของอุปกรณ์ เกินจากประตูให้ตัดออก
- โช๊คประตู น้ำมันไฮดรอลิคเป็นชนิดไวไฟ
- วัสดุเป็นตัวนำความร้อน
- วัสดุเฮาส์ซิ่งอะลูมิเนียมสามารถละลายในความร้อน
- การไหม้ของบานประตูขึ้นอยู่กับความหนาบาน

Features

- For sealing of air gap between edges of door leaves and frames
- Providing fire resistance of up to 60 minutes
- Shaped pads of intumescent material, self-adhesive, cut to size and notched
- Replaces intumescent mastic or paste
- Expands substantially when exposed to hot temperatures for protection of door closer

Material

- Graphite based

คุณสมบัติ

- สำหรับป้องกันความเย็นและความชื้น
- สามารถทนไฟได้สูงสุด 60 นาที
- สามารถตัดตามขนาดที่ต้องการ มีกาวในตัว
- ติดตั้งโดยใช้กาว
- ซีลจะขยายตัวเมื่ออุณหภูมิสูงขึ้น เพื่อป้องกันบานพับ

วัสดุ

- วัสดุกราไฟท์

Dimensions (L x W) mm ขนาด (ยาว X กว้าง) มม.	Material thickness mm ความหนา มม.	Cat. No. รหัสสินค้า
DCL33	2	950.11.123
DCL34		950.11.124

Order reference

Door closer DCL33	page AH 5.34
Door closer DCL34	page AH 5.35

ข้อแนะนำการสั่งซื้อ

โช๊คประตู DCL33	หน้า AH 5.34
โช๊คประตู DCL34	หน้า AH 5.35

We reserve the right to alter specifications without notice (HTH Architectural Hardware 2019).
เราขอสงวนสิทธิ์ในการเปลี่ยนแปลงรายละเอียดได้โดยไม่ต้องแจ้งให้ทราบล่วงหน้า (อุปกรณ์สถาปัตยกรรม 2562)

Glaze retouching pen
ชุดปากกาซ่อมรอยตำหนิ



- Area of application: For repairs and correction of wood surfaces
- Contents: 12 pens

- บริเวณใช้งาน: สำหรับซ่อมหรือแก้ไขให้ตรงกับสีไม้ของผิวหน้า
- จำนวน: 12 แท่ง

Colour สี	Cat. No. รหัสสินค้า
Different wood colours สีตามชนิดไม้	007.33.012

Packing: 1 set
บรรจุ: 1 ชุด

Set consists of 1 each pen:
- Marple/birch/ash
- Beech, nature
- Oak, rustic
- Cherry, light
- Cherry, nature
- Mahogany, reddish
- Walnut, light
- Walnut, dark
- Elm, light
- Teak

อุปกรณ์ 1 ชุด ประกอบด้วย
- สีเมเปิล/เบิร์ช/แอช
- สีบีช ธรรมชาติ
- สีโอ๊ค ลายหยาบ
- สีเชอรี่อ่อน
- สีเชอรี่ธรรมชาติ
- สีมะฮอกกานีออกแดง
- สีวอลนัทอ่อน
- สีวอลนัทเข้ม
- สีเอล์มอ่อน
- สีไม้สัก

Flex-Pen Glaze retouching pen
ชุด Flex-Pen ปากกาซ่อมรอยตำหนิ

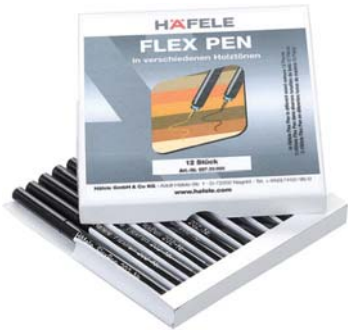

- Area of application: For repairs and correction of wood surfaces
- Version: With extremely fine tip
- Contents: 12 pens

- บริเวณใช้งาน: สำหรับซ่อมหรือแก้ไขให้ตรงกับสีไม้ของผิวหน้า
- รุ่น: ปากกาหัวเล็ก
- จำนวน: 12 แท่ง

Colour สี	Cat. No. รหัสสินค้า
Different wood colours สีตามชนิดไม้	007.33.025

Packing: 1 set
บรรจุ: 1 ชุด

Set consists of 1 each pen:
- Marple/birch/ash
- Beech, nature
- Oak, rustic
- Cherry, light
- Cherry, nature
- Mahogany, reddish
- Walnut, light
- Walnut, dark
- Elm, light
- Teak

อุปกรณ์ 1 ชุด ประกอบด้วย
- สีเมเปิล/เบิร์ช/แอช
- สีบีช ธรรมชาติ
- สีโอ๊ค ลายหยาบ
- สีเชอรี่อ่อน
- สีเชอรี่ธรรมชาติ
- สีมะฮอกกานีออกแดง
- สีวอลนัทอ่อน
- สีวอลนัทเข้ม
- สีเอล์มอ่อน
- สีไม้สัก

We reserve the right to alter specifications without notice (HTH Architectural Hardware 2019).
เรายังคงสงวนสิทธิ์ในการเปลี่ยนแปลงรายละเอียดโดยไม่ต้องแจ้งให้ทราบล่วงหน้า (อุปกรณ์สถาปัตยกรรม 2562)

Soft wax assortment
ชุดขี้ผึ้งสีอ่อนสำหรับอุดรอย



- Area of application: For repairs and correction of wood surfaces
- Contents: 20 bars

- บริเวณใช้งาน: สำหรับซ่อมหรือแก้ไขให้ตรงกับสีไม้
- จำนวน: 20 แท่ง

Colour สี	Cat. No. รหัสสินค้า
White to black สีขาว ถึง สีดำ	007.30.060
Upholstery colors สำหรับหุ้มเบาะ	007.30.070
Light wood colours ไม้สีอ่อน	007.30.080

Packing: 1 set
บรรจุ: 1 ชุด

Hard wax basic colours
ชุดขี้ผึ้งแบบแข็ง รุ่นสีมาตรฐาน



- Area of application: For repairs and correction of wood surfaces whith heavy duty
- Contents: 20 bars
- Light resistant and recoatable

- บริเวณใช้งาน: สำหรับซ่อมหรือแก้ไขให้ตรงกับสีไม้ บริเวณที่มีแผลลึก
- จำนวน 20 แท่ง
- สีไม่ซีดจางและสามารถทาทับได้

Colour สี	Cat. No. รหัสสินค้า
Different wood colours สีตามชนิดไม้	007.31.001

Packing: 1 set
บรรจุ: 1 ชุด

Set consists of 1 each pen:
- Marple
- Birch
- Beech
- Beech, nature
- Beech, dark
- Oak, nature
- Oak, light
- Oak, medium
- Alder
- Ash
- Cherry, light
- Cherry, medium
- Mahogany, brown
- Mahogany, reddish
- Walnut, light
- Walnut, medium
- Walnut, dark
- Lightgrey
- White
- Black

อุปกรณ์ 1 ชุด ประกอบด้วย
- สีเมเบิล
- สีเบิร์ช
- สีบีช
- สีบีช, ธรรมชาติ
- สีบีชเข้ม
- สีโอ๊คธรรมชาติ
- สีโอ๊คสีอ่อน
- สีโอ๊คเข้มปานกลาง
- สีแอลเดอร์
- สีแอช
- สีเชอรี่อ่อน
- สีเชอรี่เข้มปานกลาง
- สีมะฮอกกานีออกน้ำตาล
- สีมะฮอกกานีออกแดง
- สีวอลนัทอ่อน
- สีวอลนัทเข้มปานกลาง
- สีวอลนัทเข้ม
- สีเทาอ่อน
- สีขาว
- สีดำ

We reserve the right to alter specifications without notice (HTH Architectural Hardware 2019).
บริษัทฯ ขอสงวนการเปลี่ยนแปลงรายละเอียดได้โดยมิได้มีการแจ้งล่วงหน้า (อุปกรณ์สถาปัตยกรรม 2562)

Hard wax trend colours
ชุดขี้ผึ้งแบบแข็งหลากสี



- Area of application: For repairs and correction of wood surfaces whith heavy duty
- Contents: 20 bars
- Light resistant and recoatable

- บริเวณใช้งาน: สำหรับซ่อมหรือแก้ไขให้ตรงกับบริเวณที่มีแผลลึก
- จำนวน 20 แท่ง
- สีไม่ซีดจางและสามารถทาทับได้

Colour สี	Cat. No. รหัสสินค้า
Different wood colours สีตามชนิดไม้	007.31.002

Packing: 1 set
บรรจุ: 1 ชุด

Set consists of 1 pen each:
- Ash
- Oak, medium
- Limba, light
- Beech, light
- Birch
- Oak, nature
- Oak, rustic light
- Ash, nature
- Alder, brown
- Pine, antique
- Beech
- Alder
- Cherry
- Cherry, medium
- Cremewhite
- Larch
- Cherry, reddish
- Oak, nature
- Oak, dark
- Oak, light

อุปกรณ์ 1 ชุด ประกอบด้วย
- สีแอช
- สีโอ๊คธรรมชาติ
- สีลิมบา (สีคล้ายไม้ยาง)
- สีบีชอ่อน
- สีเบิร์ช
- สีโอ๊คธรรมชาติ
- สีโอ๊คอ่อน
- สีแอช
- สีแอลเดอร์ น้ำตาล
- สีไม้ไพน์รมดำ
- บีช
- สีแอลเดอร์
- สีเชอรี่
- สีเชอรี่เข้มปานกลาง
- สีขาวครีม
- สีลาร์ค
- สีเชอรี่ออกแดง
- สีโอ๊คธรรมชาติ
- สีโอ๊คเข้ม
- สีโอ๊คอ่อน

Battery smelter
เครื่องหลอมขี้ผึ้ง



Supplied with
1 Melting device
2 Batteries AA
1 Installation manual

ประกอบด้วย:
อุปกรณ์สำหรับหลอม 1 ชุด
ถ่าน AA 2 ก้อน
คู่มือการใช้งาน 1 ชุด

Area of application บริเวณใช้งาน	Cat. No. รหัสสินค้า
For processing hard wax ใช้สำหรับหลอมขี้ผึ้งแบบแข็ง	007.31.090

Packing: 1 set
บรรจุ: 1 ชุด

We reserve the right to alter specifications without notice (HTH Architectural Hardware 2019).
บริษัทฯ ขอสงวนการเปลี่ยนแปลงรายละเอียดโดยไม่ต้องแจ้งล่วงหน้า (อุปกรณ์สถาปัตยกรรมฮาร์ดแวร์ 2562)

PZ-Bits
หัวไขควง PZ



- Length: 25 mm
- Drive: 1/4”

- ยาว: 25 มม.
- ลึก: 1/4”

Size ขนาด	Screw Ø mm สกรู Ø มม.	Cat. No. รหัสสินค้า
PZ1	3	006.37.121
PZ2	3.5-5	006.37.122
PZ3	6	006.37.123

Packing: 1 or 10 pcs.
บรรจุ: 1 หรือ 10 ชิ้น

PZ-Bits, long
หัวไขควง PZ แบบยาว



- Length: 50 mm
- Drive: 1/4”

- ยาว: 50 มม.
- ลึก: 1/4”

Size ขนาด	Screw Ø mm สกรู Ø มม.	Cat. No. รหัสสินค้า
PZ1	3	006.37.131
PZ2	3.5-5	006.37.132
PZ3	6	006.37.133

Packing: 1 or 10 pcs.
บรรจุ: 1 หรือ 10 ชิ้น

PH-Bits
หัวไขควง PH



- Length: 25 mm
- Drive: 1/4”

- ยาว: 25 มม.
- ลึก: 1/4”

Size ขนาด	Screw Ø mm สกรู Ø มม.	Cat. No. รหัสสินค้า
PH1	2.2-2.9	006.37.101
PH2	3.5-4.8	006.37.102
PH3	5.5-6.3	006.37.103

Packing: 1 or 10 pcs.
บรรจุ: 1 หรือ 10 ชิ้น

TS-Bits
หัวไขควง TS



- Length: 25 mm
- Drive: 1/4”

- ยาว: 25 มม.
- ลึก: 1/4”

Size ขนาด	Cat. No. รหัสสินค้า
TS10	006.37.141
TS15	006.37.142
TS20	006.37.143
TS25	006.37.144
TS30	006.37.145
TS40	006.37.146

Packing: 1 or 10 pcs.
บรรจุ: 1 หรือ 10 ชิ้น

We reserve the right to alter specifications without notice (HTH Architectural Hardware 2019).
บริษัทฯ ขอสงวนการเปลี่ยนแปลงรายละเอียดได้โดยมิต้องแจ้งให้ทราบล่วงหน้า (อุปกรณ์สถาปัตยกรรม 2562)

Fold-away ladder StarTec
บันไดห้องใต้หลังคา StarTec



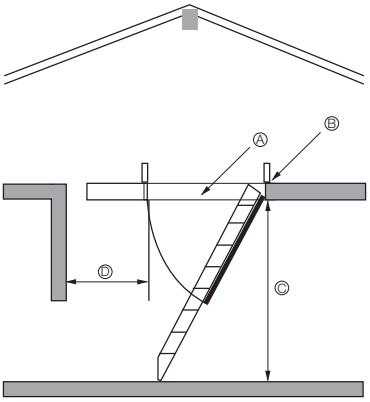





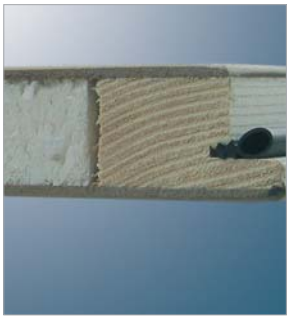

Features
- Robust construction through use of solid wood
- Construction according to DIN 4570
- Save of room through 3 part fold-away function
- Max load capacity 150 Kg

Technical data
- Length: 1,190 mm
- Width: 590/690 mm
- Height: 135 mm

Material
- Star and case made of fir and pine
- Sub cap made of ply wood

คุณสมบัติ
- วัสดุทำจากไม้ โครงสร้างแข็งแรงทนทาน
- ตามมาตรฐาน DIN 4570
- ประหยัดพื้นที่ เนื่องจากพับเก็บได้ถึง 3 ระดับ
- สามารถรับน้ำหนักมากสุด 150 กก.

ข้อมูลทางเทคนิค
- ความยาว: 1,190 มม.
- ความกว้าง: 590/690 มม.
- ความสูง: 135 มม.

วัสดุ/สี
- ตัวบันไดทำมาจากไม้สน
- กล่องและฝาปิดทำจากไม้อัด

Ⓐ Carcase dim. mm Ⓐ ระยะช่องบันได มม.	Ⓑ Dim. of ladder case L x W x H mm Ⓑ ขนาดกล่องบันได ยาว x กว้าง x สูง มม.	© Ceiling height mm © ความสูงของห้อง มม.	Ⓓ Fold-away clearance mm Ⓓ ระยะเว้นสำหรับพับบันได มม.	Cat. No. รหัสสินค้า
1,200/600	1,190 x 590 x 135	2,800	550	982.50.000
1,200/700	1,190 x 690 x 135			982.50.001

Packing: 1 pc.
บรรจุ: 1 ชิ้น

We reserve the right to alter specifications without notice (HTH Architectural Hardware 2019).
บริษัทฯ ขอสงวนการเปลี่ยนแปลงรายละเอียดโดยไม่ต้องแจ้งให้ทราบล่วงหน้า (อุปกรณ์สถาปัตยกรรม 2562)

Hospa Chipboard screw with counter sunk head

สกรูสำหรับแผ่นชิบบอร์ด HOSPA หัวจม

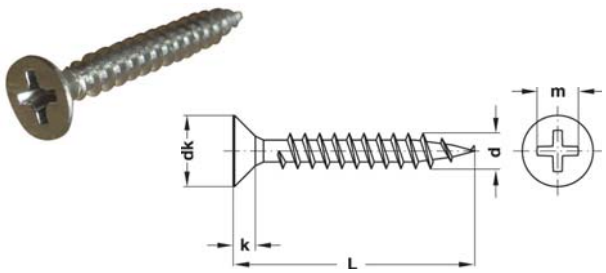

- Material: Steel galvanized
- Drive: Cross recess PH
- Thread: Fully threaded

- วัสดุ: เหล็กสีกัลวาไนซ์
- หัวสกรู: หัวจมแบบ PH
- เกลียวสกรู: แบบเกลียวเต็ม

Thread Ød mm เกลียว Ød มม.	Head Ødk mm หัวสกรู Ødk มม.	Head height k mm ความหนาของหัว k มม.	Cross recess m mm ความกว้างหัวแฉก m มม.	Drive ขนาดสกรู
3.0	6	2.95	3.20	PZ 1
3.5	7	3.50	4.30	PZ 2
4.0	8	4.10	4.60	
4.5	9	4.60	5.10	
5.0	10	5.10	5.40	

Thread Ød mm เกลียว Ød มม.	Length L mm ความยาว L มม.	Packing/ Box บรรจุ/กล่อง	Packing/ Bulk pack บรรจุ/บัลค์	Cat. No. รหัสสินค้า
3.0	13	1,000	24,000	015.90.252
	15			015.90.253
	17			015.90.255
	20		16,000	015.90.256
	25		12,000	015.90.259
	30		8,000	015.90.261
	35		6,000	015.90.263
	40	500	6,000	015.90.264
3.5	13	1,000	24,000	015.90.280
	15		16,000	015.90.281
	17			015.83.285
	20		12,000	015.90.286
	25		8,000	015.90.289
	30			015.90.291
	35		6,000	015.90.293
	40	500	4,000	015.90.294
	45			015.90.295
	50		3,000	015.90.296
4.0	13	1,000	16,000	015.90.312
	15			015.90.313
	17		12,000	015.90.315
	20			015.90.316
	25		8,000	015.90.319
	30			015.90.320
	35	500	4,000	015.90.323
	40			015.90.324
	45		3,000	015.90.325
	50			015.90.326
	55	200	2,400	015.90.327
4.5	17	1,000	12,000	015.90.345
	20		8,000	015.90.346
	25		6,000	015.90.349
	30			015.90.351
	35	500	4,000	015.90.353
	40			015.90.354
	45		3,000	015.90.355
	50	200	2,400	015.90.356
	55		1,600	015.90.357
5.0	20	1,000	8,000	015.90.376
	25		6,000	015.90.379
	30	500	4,000	015.90.381
	35			015.90.383
	40		3,000	015.90.384
	45	200	2,400	015.90.385
	50		1,600	015.90.386
	55			015.90.387

We reserve the right to alter specifications without notice (HTH Architectural Hardware 2019).
บริษัทฯ ขอสงวนการเปลี่ยนแปลงรายละเอียดได้โดยมิต้องแจ้งให้ทราบล่วงหน้า (อุปกรณ์สถาปัตยกรรม 2562)

HOSPA Chipboard screw with countersunk head

สกรูสำหรับแผ่นซิบบอร์ด HOSPA หัวจม

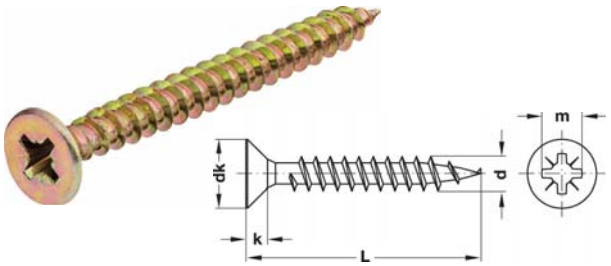

- Material: Steel galvanized
- Drive: Cross recess PZ
- Thread: Fully threaded

- วัสดุ: เหล็กสีกัลวาไนซ์
- หัวสกรู: หัวจมแบบหัวแฉก PZ
- เกลียวสกรู: แบบเกลียวเต็มความยาวสกรู

Thread Ød mm เกลียว Ød มม.	Head Ødk mm หัวสกรู Ødk มม.	Head height k mm ความหนาของหัว k มม.	Cross recess m mm ความกว้างหัวแฉก m มม.	Drive ขนาดสกรู
2.5	5.0	1.6	2.8	PZ1
3.0	5.0/6.0	1.8	3.0	
3.5	7.0	2.1	4.0	PZ2
4.0	8.0	2.4	4.2	
4.5	9.0	2.7	4.4	
5.0	10.0	2.9	5.0	

Thread Ød mm เกลียว Ød มม.	Length L mm ความยาว L มม.	Packing pc. บรรจุ ชิ้น	Cat. No. รหัสสินค้า
2.5	16	10,000	017.31.255
3.0	13	10,000	017.31.522
	15		017.31.531
	17		017.31.540
	20		017.31.559
	25		015.31.577
	30		017.31.586
3.5	13	10,000	017.31.620
	15		017.31.639
	17		017.31.648
	20		017.31.657
	22		017.31.660
	25	8,000	017.31.675
	30		017.31.684
	35		017.31.693
	40	5,000	017.31.700
	45		015.31.719
	50		017.31.728
4.0	15	8,000	017.31.826
	17		017.31.835
	20		017.31.844
	25		017.31.853
	30	5,000	017.31.862
	35		017.31.871
	40	4,000	017.31.880
	45	3,000	017.31.899
	50		017.31.906
4.5	20	5,000	015.31.924
	25		017.31.933
	30		017.31.942
	35	3,000	017.31.951
	40		017.31.960
	50	2,000	017.31.988
5.0	20	1,000	015.32.074
	30		015.32.092
	40		015.32.118
	50		015.31.997

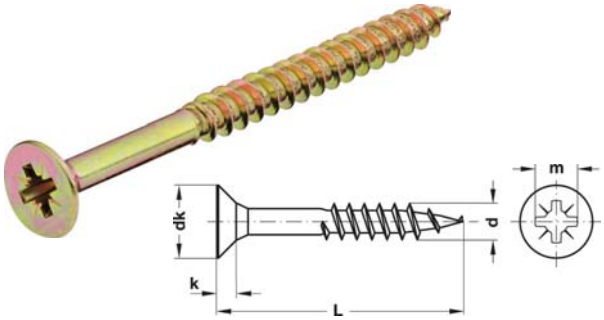

- Material: Steel galvanized
- Drive: Cross recess PZ
- Thread: Partly threaded

- วัสดุ: เหล็กสีกัลวาไนซ์
- หัวสกรู: หัวจมแบบหัวแฉก PZ
- เกลียวสกรู: บางส่วนของความยาวสกรู

Thread Ød mm เกลียว Ød มม.	Head Ødk mm หัวสกรู Ødk มม.	Head height k mm ความหนาของหัว k มม.	Cross recess m mm ความกว้างหัวแฉก m มม.	Drive ขนาดสกรู
4.0	8.0	2.5	4.2	PZ2
4.5	9.0	2.7	4.4	
5.0	10.0	2.9	5.0	
6.0	12.0	3.4	6.3	PZ3

Thread Ød mm เกลียว Ød มม.	Length L mm ความยาว L มม.	Packing pc. บรรจุ ชิ้น	Cat. No. รหัสสินค้า
4.0	35	5,000	017.41.877
	40	4,000	017.41.886
	60	3,000	017.41.920
4.5	40	3,000	015.41.966
	50	2,000	015.41.984
	60		015.42.007
5.0	60	2,000	017.42.141
	80	100	015.42.178
	100		015.42.196
	120		015.42.198
6.0	60	200	015.42.356
	80	100	015.42.374
	100		015.42.392
	120		015.42.418
	140		015.42.436
	160		015.42.454
	180		015.42.472

We reserve the right to alter specifications without notice (HTH Architectural Hardware 2019).
เราขอสงวนสิทธิ์ในการเปลี่ยนแปลงรายละเอียดโดยไม่ต้องแจ้งให้ทราบล่วงหน้า (อุปกรณ์สถาปัตยกรรมเฮทีเอช 2562)

HOSPA Chipboard screw, raised head
สกรูสำหรับแผ่นชิปบอร์ด Hospa หัวโปน

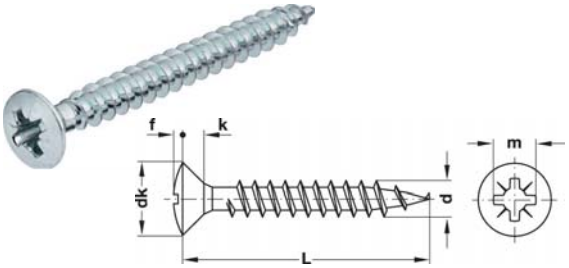

- Material: Steel
- Thread: Fully threaded
- With: Cross recess

- วัสดุ: เหล็ก
- เกลียวสกรู: เต็มความยาวสกรู
- แบบหัวแฉก: PZ

Thread Ød mm เกลียว Ød มม.	Head Ødk mm หัวสกรู Ødk มม.	Head height k mm ความหนาของหัว k มม.	Cross recess m mm ความกว้างหัวแฉก m มม.	Drive ขนาดสกรู
3.0	6.0	1.8	3.0	PZ1
3.5	7.0	2.1	4.0	PZ2
4.0	8.0	2.4	4.2	

Thread Ød mm เกลียว Ød มม.	Length L mm ความยาว L มม.	Packing pc. บรรจุ ชิ้น	Galvanized สีกัลวาไนซ์
3.0	13	1,000	015.51.524
	15		-
	17		015.51.542
	20		-
	25		
	30		
3.5	15	1,000	015.51.631
	17		015.51.640
	20		015.51.659
	25		015.51.677
	30		015.51.686
	35		015.51.695
4.0	17	1,000	015.51.837
	20		015.51.846
	25		015.51.855
	30		015.51.864
	35	500	015.51.873
	40		015.51.882

HOSPA Chipbcard screw, pan head
สกรูสำหรับแผ่นชิปบอร์ด HOSPA หัวร่ม

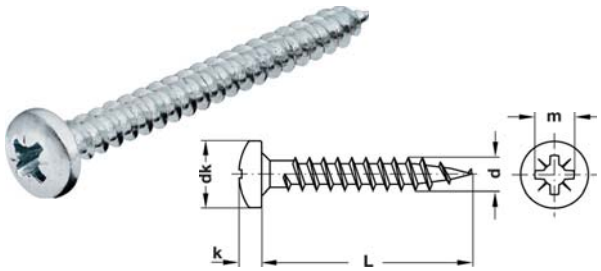

- Material: Steel
- Thread: Fully threaded
- With: Cross recess

- วัสดุ: เหล็ก
- เกลียวสกรู: เต็มความยาวสกรู
- แบบหัวแฉก: PZ

Thread Ød mm เกลียว Ød มม.	Head Ødk mm หัวสกรู Ødk มม.	Head height k mm ความหนาของหัว k มม.	Cross recess m mm ความกว้างหัวแฉก m มม.	Drive ขนาดสกรู
3.0	6.0	2.4	3.0	PZ1
3.5	7.0	2.5	4.0	PZ2
4.0	8.0	2.9	4.2	
4.5	9.0	3.2	4.4	
5.0	10.0	3.5	5.0	

Thread Ød mm เกลียว Ød มม.	Length L mm ความยาว L มม.	Packing pc. บรรจุ ชิ้น	Cat. No. รหัสสินค้า
3.0	13	1,000	015.71.526
	15		015.71.535
	20		015.71.553
	25		015.71.571
3.5	13	1,000	015.71.624
	17		015.71.642
	20		015.71.651
	25		015.71.679
	30		015.71.688
	35		015.71.697
4.0	13	1,000	015.71.811
	15		015.71.820
	17		015.71.839
	20		015.71.848
	25		015.71.857
	30		015.71.866
	35	500	015.71.875
	40		015.71.884
4.5	13	1,000	015.71.900
	15		015.71.919
	17		015.71.991
	20		015.71.928
	25		015.71.937
	30		015.71.946
	35	500	015.71.955
5.0	17	1,000	015.72.050
	20		015.72.078
	30	500	015.72.096
	40		015.72.112
	50	200	015.72.130

We reserve the right to alter specifications without notice (HTH Architectural Hardware 2019).
เราขอสงวนการเปลี่ยนแปลงรายละเอียดได้โดยไม่ต้องแจ้งให้ทราบล่วงหน้า (อุปกรณ์สถาปัตยกรรม 2562)

New products and systems: www.hafelethailand.com/ www.hafele.co.th
ผลิตภัณฑ์และนวัตกรรมใหม่: www.hafelethailand.com/ www.hafele.co.th

Chipboard screw with countersunk head
สกรูชิปบอร์ดแบบหัวจมและมีปีก

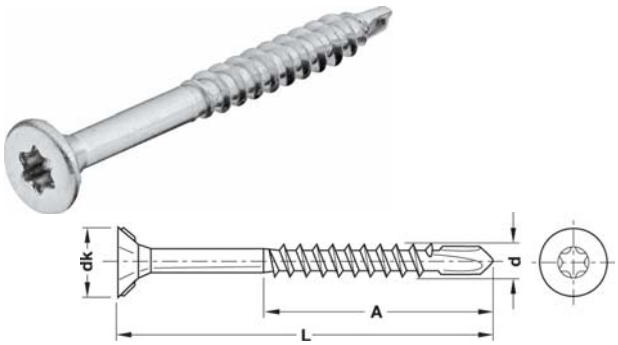

Thread Ød mm เกลียว Ød มม.	Head Ødk mm หัวสกรู Ødk มม.	Drive ขนาดสกรู
4.0	8	TS20
4.5	9	
5.0	10	TS25

- Version: With routered ribs
- Material: Hardened steel galvanized
- Drive: T-star TS
- Thread: Chipboard screws partially threaded with drilling point
- Area of application: Pre-drilling not required, particularly suitable for MDF boards, coated and non-coated chipboard, hard wood and solid wood corner connections, front edge fixing

- รูปแบบ: พร้อมครีบสำหรับช่วยขันจนจมหัว
- วัสดุ: เหล็กชุบสีกัลวาไนซ์
- หัวสกรู: หัวรูปดาว
- ลักษณะการใช้งาน: ไม่ต้องเจาะนำ ใช้กับ MDF ได้
- จะเป็นไม้เคลือบหรือไม่เคลือบก็ได้ ไม้เนื้อแข็งและไม้จริง สำหรับต่อบริเวณมุม จากขอบด้านหน้า

Thread Ød mm เกลียว Ød มม.	Length L mm ความยาว L มม.	Dim. A mm ขนาด A มม.	Packing pc. บรรจุ ชิ้น	Cat. No. รหัสสินค้า
4	25	19	1,000	019.01.900
	30	20		019.01.901
	35	25		019.01.902
	40	30	500	019.01.903
	45	30		019.01.904
	50	35		019.01.905
	60	40		019.01.907
	70	40	200	019.01.908
4.5	45	20	500	019.01.922
	50	25		019.01.923
	60	30	200	019.01.924
5	50	30	500	019.01.941
	70	35	200	019.01.943
	80	40		019.01.944

Screw with M4 thread
สกรูหัวจมแบบ T-STAR TS

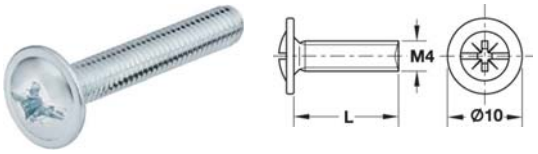

- Material: Steel galvanized
- Drive: PZ2 cross slot and longitudinal slot

- วัสดุ: เหล็กสีกัลวาไนซ์
- หัวสกรู: แบบแฉก PZ 2 และหัวไขควงปากแบน

Length L mm ความยาว L มม.	Packing pc. บรรจุ ชิ้น	Cat. No. รหัสสินค้า
15	100 or 1,000	022.45.154
20		022.45.207
22		022.45.225
25		022.45.252
27		022.45.270
30		022.45.305
35		022.45.350
40		022.45.403
45		022.45.458
50		022.45.501
55		022.45.550
60		022.45.609

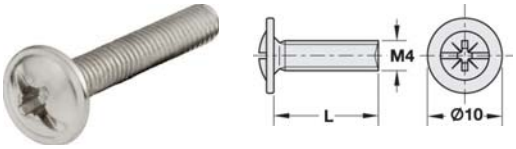

- Material: Steel nickel plated
- Drive: PZ2 cross slot and longitudinal slot

- วัสดุ: เหล็กสีนิกเกิ้ล
- หัวสกรู: แบบแฉก PZ 2 และหัวไขควงปากแบน

Length L mm ความยาว L มม.	Packing pc. บรรจุ ชิ้น	Cat. No. รหัสสินค้า
15	100 or 1,000	022.44.157
25		022.44.255
30		022.44.308

We reserve the right to alter specifications without notice (HTH Architectural Hardware 2019).
บริษัทฯ ขอสงวนสิทธิ์ในการเปลี่ยนแปลงรายละเอียดโดยมิต้องแจ้งให้ทราบล่วงหน้า (อุปกรณ์สถาปัตยกรรม 2562)

Wing nuts
น็อตแบบมีปีก

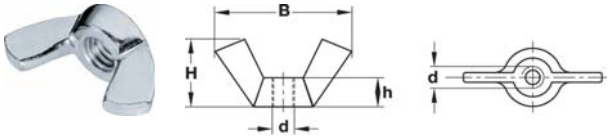

- Material: Steel galvanized
- American shape (similar DIN 315)

- วัสดุ: เหล็กสีกัลวาไนซ์
- รูปแบบของอเมริกา (DIN 315)

Thread d เกลียว d	Dim. B mm ขนาด B มม.	Dim. H mm ขนาด H มม..	Dim. h mm ขนาด h มม.
M4	18.0	9.0	3.2
M5	21.0		3.5
M6	24.0	11.0	4.0
M8	28.0	14.0	5.0

Thread d เกลียว d	Cat. No. รหัสสินค้า
M4	034.40.904
M5	034.40.905
M6	034.40.906
M8	034.40.908

Washer DIN 125
แหวน DIN 125

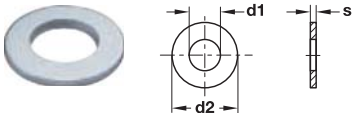

- Material: Steel galvanized
- วัสดุ: เหล็กสีกัลวาไนซ์

Inner Ø mm ขนาดภายใน Ø มม.	Outer Ø mm ขนาดภายนอก Ø มม.	Thickness mm ความหนา มม.	Packing pc. บรรจุ ชิ้น	Cat. No. รหัสสินค้า
2.2	5.0	0.3	250	037.20.901
2.5	6.0	0.5		037.20.902
3.2	7.0			037.20.903
4.3	9.0	0.8		037.20.904
5.3	10.0	1.0		037.20.905
6.4	12.5	1.6		037.20.906
8.4	16.0			037.20.908
10.5	20.0	2.0		037.20.910
13.0	24.0	2.5	100	037.20.912

Washer DIN 9021
แหวน DIN 9021



- Material: Steel galvanized
- วัสดุ: เหล็กสีกัลวาไนซ์

Inner Ø mm ขนาดภายใน Ø มม.	Outer Ø mm ขนาดภายนอก Ø มม.	Thickness mm ความหนา มม.	Packing pc. บรรจุ ชิ้น	Cat. No. รหัสสินค้า
5.3	15.0	1.2	250	037.22.905
6.4	18.0	1.6		037.22.906
8.4	24.0	2.0	100	037.22.908
10.5	30.0	2.5		037.22.909
13.0	37.0	3.0		037.22.910
17.0	50.0			037.22.912

Spring ring DIN 127
แหวนสปริง DIN 127

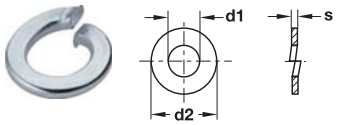

- Material: Steel galvanized
- วัสดุ: เหล็กสีกัลวาไนซ์

Inner Ø mm ขนาดภายใน Ø มม.	Outer Ø mm ขนาดภายนอก Ø มม.	Thickness mm ความหนา มม.	Packing pc. บรรจุ ชิ้น	Cat. No. รหัสสินค้า
5.1	9.2	1.2	250	037.81.905
6.1	11.8	1.6		037.81.906
8.1	14.8	2.0		037.81.908
10.2	18.1	2.5		037.81.910

We reserve the right to alter specifications without notice (HTH Architectural Hardware 2019).
บริษัทฯ ขอสงวนการเปลี่ยนแปลงรายละเอียดได้โดยมิได้แจ้งให้ทราบล่วงหน้า (อุปกรณ์สถาปัตยกรรม 2562)

Flat head screw PH DIN 965

สกรูหัวเรียบแบบ PH DIN 965

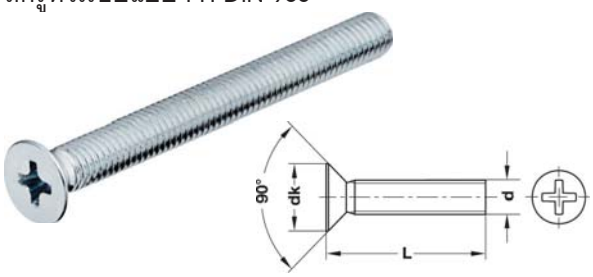

- Material: Steel galvanized
- Thread: Fully threaded

- วัสดุ: เหล็กสีกัลวาไนซ์
- เกลียวสกรู: เต็มความยาวสกรู

Thread d เกลียว d	Head Ød mm หัวสกรู Ød มม.	Drive ขนาดสกรู
M4	7.5	PFH2
M5	9.2	PFH3
M6	11.0	PFH4
M8	14.5	PFH4

Thread Ød mm เกลียว Ød มม.	Length L mm ความยาว L มม.	Packing pc. บรรจุ ชิ้น	Cat. No. รหัสสินค้า
M4	8	250	020.07.063
	10		020.07.064
	12		020.07.065
	16		020.07.066
	20		020.07.067
	25		020.07.068
	30		020.07.069
	35		020.07.070
	40		020.07.071
	45		020.07.072
	50		020.07.073
	60		020.07.075
	70		020.07.077
	80		020.07.079
M5	10		020.07.094
	12		020.07.095
	16		020.07.096
	20		020.07.097
	25		020.07.098
	30		020.07.099
	35		020.07.100
	40		020.07.101
	45		020.07.102
	50		020.07.103
	60		020.07.105
	70		020.07.107
	80		020.07.109
M6	10		020.07.124
	12		020.07.125
	16		020.07.126
	20		020.07.127
	25		020.07.128
	30		020.07.129
	35		020.07.130
	40		020.07.131
	45		020.07.132
M6	50	250	020.07.133
	60	100	020.07.135
	70		020.07.137
	80		020.07.139
M8	16	100	020.07.156
	20		020.07.157
	25		020.07.158
	30		020.07.159
	35		020.07.160
	40		020.07.161

Flat head screw DIN 7991

สกรูหัวเรียบ DIN 7991







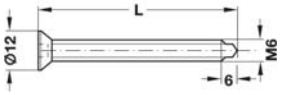

- Material: Steel
- Thread: Fully threaded
- Inner allen key SW4 DIN 7991

- วัสดุ: เหล็ก
- เกลียวสกรู: เต็มความยาวสกรู
- ใช้ประแจหัวหกเหลี่ยม SW4 DIN 7991

Length L mm ความยาว L มม.	Finish สี	Packing pc. บรรจุ ชิ้น	Cat. No. รหัสสินค้า
Without tip แบบส่วนปลายเรียบ			
50	Nickel plated สีนิกเกิ้ล	100 or 1,000	264.70.750
60			264.70.760
70			264.70.770
With tip แบบส่วนปลายแหลม			
60	Galvanized สีกัลวาไนซ์	100 or 1,000	264.70.961
70		100 or 800	264.70.971

We reserve the right to alter specifications without notice (HTH Architectural Hardware 2019).
เรามีสิทธิ์ในการเปลี่ยนแปลงรายละเอียดได้โดยไม่ต้องแจ้งให้ทราบล่วงหน้า (อุปกรณ์สถาปัตยกรรมเฮช เอช เอช 2562)

Hanger bolt
พุกยึดไม้

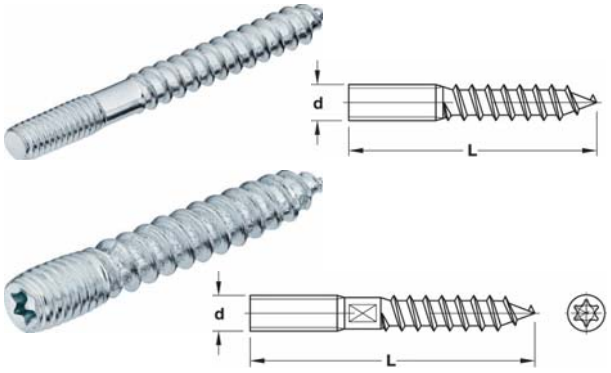

- Material: Steel galvanized
- วัสดุ: เหล็กสีกัลวาไนซ์

Thread d mm เกลียว d มม.	Length L mm ความยาว L มม.	Drive ขนาดสกรู	Packing pc. บรรจุ ชิ้น	Cat. No. รหัสสินค้า
Without drive แบบไม่มีที่ขันสกรู				
M4	20	-	500	026.10.901
	30			026.10.902
	40			026.10.903
	50			026.10.904
With T-STAR Drive แบบหัวสกรูรูปดาว				
M6	50	TS15	100	026.12.923
	80			026.12.926
	90			026.12.927
M8	50	TS25		026.12.941
	60			026.12.942
	80			026.12.944
	100			026.12.946

Threaded rod DIN 975
ปลอกเกลียวตลอด DIN 975

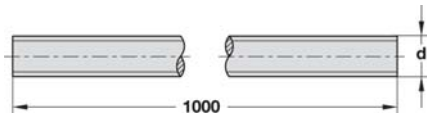

- Material: Steel galvanized
- Thread: Fully threaded
- วัสดุ: เหล็กสีกัลวาไนซ์
- เกลียวสกรู: เต็มความยาวสกรู

Length L mm ความยาว L มม.	Packing pc. บรรจุ ชิ้น	Cat. No. รหัสสินค้า
M4	50 or 100	020.80.904
M5		020.80.905
M6		020.80.906
M8	25 or 50	020.80.908
M10	20 or 25	020.80.910
M12	10 or 25	020.80.912
M14	10 or 20	020.80.914
M16	10	020.80.916

Hexagon nuts DIN 934
แหวนสกรู DIN 934

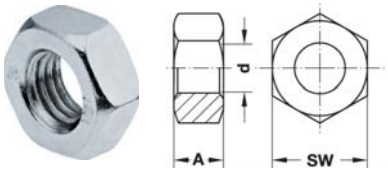

- Material: Steel galvanized
- วัสดุ: เหล็กสีกัลวาไนซ์

Thread d mm เกลียว d มม.	Dim. A mm ขนาด A มม.	Wrench size mm ใช้กับประแจเบอร์ มม.	Packing pc. บรรจุ ชิ้น	Cat. No. รหัสสินค้า
M4	3.2	7	250	034.16.904
M5	4.0	8		034.16.905
M6	5.0	10		034.16.906
M8	6.5	13		034.16.908
M10	8.0	17	100	034.16.910
M12	10.0	19		034.16.912
M14	11.0	22	25	034.16.914
M16	13.0	24		034.16.916

Hexagonal lock nut DIN 985
แหวนรองสกรู แบบล็อค DIN 985

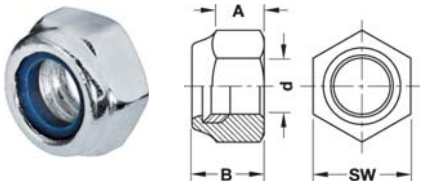

- Material: Steel galvanized with plastic ring
- วัสดุ: เหล็กสีกัลวาไนซ์ พร้อมแหวนพลาสติก

Thread d mm เกลียว d มม.	Dim. A mm ขนาด A มม.	Dim. H mm ขนาด H มม.	Wrench size mm ใช้กับประแจเบอร์ มม.	Packing pc. บรรจุ ชิ้น	Cat. No. รหัสสินค้า
M5	3.5	5.0	8	250	034.18.905
M6	4.5	6.0	10		034.18.906

We reserve the right to alter specifications without notice (HTH Architectural Hardware 2019).
บริษัทฯ ขอสงวนการเปลี่ยนแปลงรายละเอียดโดยไม่ต้องแจ้งให้ทราบล่วงหน้า (อุปกรณ์สถาปัตยกรรม 2562)

Plastic cover cap for chipboard screws with cross recess PZ

ฝาปิดสกรู พลาสติก สำหรับสกรูซิปบอร์ดหัวแฉก PZ





For cross recess PZ3
สำหรับหัวแฉก PZ3





For cross recess PZ2
สำหรับหัวแฉก PZ2

For cross recess สำหรับสกรูหัวแฉก	Colour สี	Cat. No. รหัสสินค้า
PZ2	White, RAL 9010 สีขาว RAL9010	045.03.726
	Black, RAL 9005 สีดำ RAL 9005	045.03.320
	Pine coloured, similar RAL 1034 สีไพน์ คล้าย RAL 1034	045.03.020
	Fawn coloured, RAL 8007 สีน้ำตาล RAL 8007	045.03.128
PZ3	White, RAL 9010 สีขาว RAL9010	045.03.735
	Pine coloured, similar RAL 1034 สีไพน์ คล้าย RAL 1034	045.03.039
	Fawn coloured, RAL 8007 สีน้ำตาล RAL 8007	045.03.137

Packing: 1,000 pcs.
ขนาดบรรจุ: 1,000 ชิ้น

Plastic dowel

พุกพลาสติก



Important: Min. 1x screw Ø
ข้อสำคัญ: ระยะรูเจาะอย่างน้อย 1 มม.

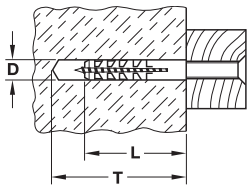

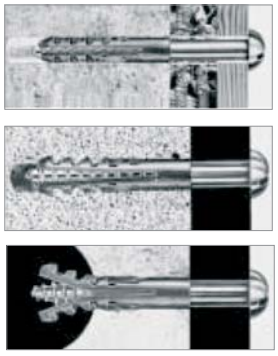

- Material: Plastic
- Finish: White

- วัสดุ: พลาสติก
- สี: สีขาว

Length L mm ความยาว L มม.	Drill ØD X depth T mm ขนาด ØD X ความลึก T มม.	Quantity pcs/kg จำนวนชิ้น/กก.	Cat. No. รหัสสินค้า
26	6 x 36	2,200	051.16.002
33	7 x 43	1,400	051.16.003
36	8 x 46	900	051.16.004
46	10 x 56	600	051.16.005

Packing: 1 Kg
ขนาดบรรจุ: 1 กก.

We reserve the right to alter specifications without notice (HTH Architectural Hardware 2019).
เรายังคงสงวนสิทธิ์ในการเปลี่ยนแปลงรายละเอียดโดยไม่ต้องแจ้งให้ทราบล่วงหน้า (อุปกรณ์สถาปัตยกรรมฮาร์ดแวร์ 2562)

Wall plug
พุกสำหรับผนัง



Important: Min. 1x screw Ø
ข้อสำคัญ: ระยะรูเจาะอย่างน้อย 1 มม.

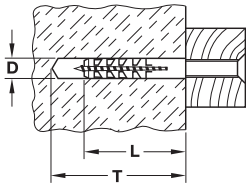

Type ชนิด	Drill ØD mm ขนาดรูเจาะ ØD มม.	Min. drilling depth T mm ความลึกรูเจาะ T มม.	Min. wall plug length L = anchoring depth ความยาว L = ความลึกของพุก
S5	5	35	25
S6	6	40	30
S8	8	55	40
S10	10	70	50
S12	12	80	60

- Suitable for all concrete and masonry materials, perforated bricks, gas concrete, lightweight wallboards
- High-quality polyamide (nylon) for resistance to weathering, aging, corrosion and rotting
- Tough, flexible material, vibration-damping and sound-absorbing effects
- High resistance to pushing and pulling forces
- Anchoring in solid materials through friction contact
- Anchoring in soft and rough materials through deformation
- Locking lug prevents plug from turning in the drill hole
- No damage to plaster or tiles as plug neck does not spread

- เหมาะสำหรับผนังคอนกรีตและผนังปูน ผนังอิฐ และผนังเบา
- วัสดุไนล่อนคุณภาพสูงทนทานต่อสภาวะอากาศ ทำให้มีอายุการใช้งานนานขึ้น
- แข็งแรง วัสดุมีความยืดหยุ่น สามารถรับแรงสั่นสะเทือนได้
- เหมาะสำหรับสกรูธรรมดาสำหรับชิปบอร์ดเท่านั้น
- ทนทานต่อแรงกดและแรงดึงสูง
- ยึดเหนียวกับวัสดุเนื้อแข็งด้วยหน้าสัมผัสที่เสียดทาน
- ยึดเหนียวกับวัสดุเนื้ออ่อนด้วยปีกด้านข้าง
- ล็อคเพื่อป้องกันการหมุนในรูเจาะ
- ไม่ทำให้เกิดความเสียหายบริเวณพื้นผิวด้านหน้า เพราะคอของพุกไม่ขยายตัวออก

Installation
การติดตั้ง

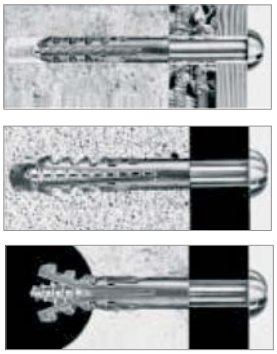

- For pre-mounting with wood and chipboard screws
- High tensile and compression strength
- Frictional connection in solid building material
- Positive-fit connection in soft and rough building material
- Locking lugs prevent turning in the drilled hole
- The plug neck is subject to no expansion pressure and prevent surface damage to tiles and plaster

- เจาะนำและใช้สกรูและชิปบอร์ดสกรู
- แรงดึงสูงและแรงดันสูง
- สามารถยึดกับวัสดุที่เป็นโครงสร้างคอนกรีตได้
- สามารถยึดกับวัสดุที่นุ่มและหยาบของวัสดุ ที่ใช้ในการสร้างอาคารได้
- คอของพุกจะป้องกันไม่ให้ขยายตัวจากแรงดัน และป้องกันผิวของกระเบื้องและปูนฉาบ

Type ชนิด	For wood and chipboard screws mm สกรูสำหรับไม้และชิปบอร์ด มม.	Packing pc. บรรจุ ชิ้น	Cat. No. รหัสสินค้า
S5	03.0 – 4.0	200	051.40.009
S6	04.0 – 5.0	200	051.40.018
S8	04.5 – 6.0	200	051.40.027
S10	06.0 – 8.0	100	051.40.036
S12	08.0 – 10.0	25	051.40.045

We reserve the right to alter specifications without notice (HTH Architectural Hardware 2019).
บริษัทฯ ขอสงวนการเปลี่ยนแปลงรายละเอียดโดยไม่ต้องแจ้งให้ทราบล่วงหน้า (อุปกรณ์สถาปัตยกรรม 2562)

Universal wall plug
พุกอเนกประสงค์



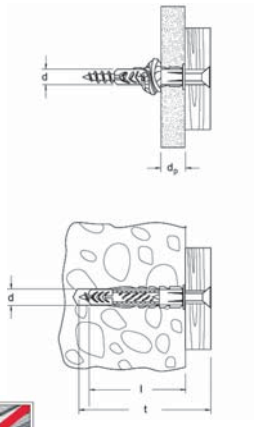



Type ชนิด	Drill Ød mm ขนาดรูเจาะ Ød มม.	Min. drilling depth T mm ความลึกรูเจาะ T มม.	Min. board thickness d_p mm ผนังหนา d_p มม.	Wall plug length L mm ความยาว L มม.
UX 6	6	45	9.5	35
UX 8	8	60	9.5	50
UX 10	10	75	12.5	60
UX 12	12	85	-	70
UX 14	14	95		75

- Suitable for concrete, solid masonry, perforated stones, gas concrete, lightweight wallboards, plasterboard
- High-quality polyamide (nylon) for resistance to weathering, aging, corrosion and rotting
- Can be used with all kinds of screws: chipboard screws,
- wood screws and wood-to-metal threaded screws
- With flexible point, suitable for different screw diameters
- Good spreading in solid materials
- Secure knotting in hollow materials
- Low initial screw-driving torque and high tightening torque
- UX 6 to UX 10 are optimised for panel materials such as plasterboard
- No rotation in soft materials
- No early spreading with through-fixing

- เหมาะสำหรับผนังคอนกรีตและผนังปูน ผนังอิฐ และผนังเบา
- วัสดุไนล่อนคุณภาพสูงทนทานต่อสภาวะอากาศ ทำให้มีอายุการใช้งานนานขึ้น
- สามารถใช้ได้กับสกรูทุกชนิด สกรูสำหรับชิปบอร์ด สกรูสำหรับไม้ และเหล็ก
- ด้วยจุดที่ยืดหยุ่นได้จึงเหมาะสมกับสกรูหลากหลายขนาด
- ยึดแน่นกับวัสดุเนื้อแข็ง
- ปมที่ขยายตัวจะทำให้ยึดกับวัสดุที่มีลักษณะเป็นโพรงได้ดี
- ใช้แรงบิดในการขันสกรูน้อย
- พุกชนิด UX 6 ถึง UX 10 สามารถใช้กับผนังยิปซั่มได้
- ไม่มีการหมุนในวัสดุเนื้ออ่อน
- ไม่มีการขยายตัวของวัสดุพุกขณะติดตั้ง

Installation
การติดตั้ง

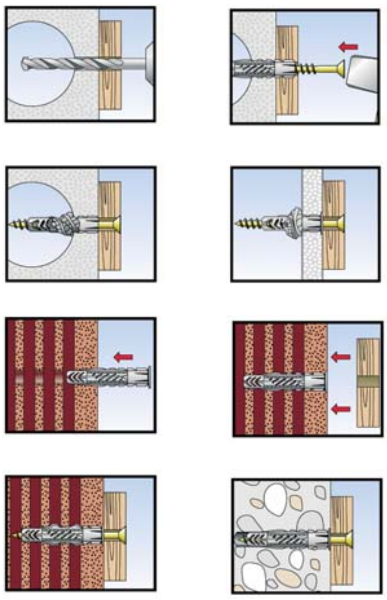

For best results, use screws with maximum possible diameter and with a length such that the point goes beyond the end of the plug by a distance equal to the screw diameter.
Remove dust from hole by brushing, blowing or with a vacuum cleaner.

เพื่อให้ได้ผลงานที่ดีที่สุดใช้ดอกสว่านที่มีขนาดใหญ่ และความยาวที่จะเลยจุดปลายของพุก โดยที่ระยะที่เลยไปมีขนาดเท่ากับขนาดเส้นผ่าศูนย์กลางของดอกสว่าน
ทำความสะอาดโดยนำฝุ่นออกจากรูเจาะ โดยใช้แปรงปัดเป่าด้วยลมหรือเครื่องดูดฝุ่น

Installation examples
ตัวอย่างการติดตั้ง







Type ชนิด	For screw sizes mm สำหรับสกรูขนาด มม.	Packing pc. บรรจุ ชิ้น	Cat. No. รหัสสินค้า
UX 6	04.0 – 5.0	100	051.70.001
UX8	04.5 – 6.0	100	051.70.002
UX10	06.0 – 8.0	50	051.70.003
UX 12	08.0 – 10.0	25	051.70.004
UX 14	010.0 – 12.0	20	051.70.005

We reserve the right to alter specifications without notice (HTH Architectural Hardware 2019).
บริษัทฯ ขอสงวนการเปลี่ยนแปลงรายละเอียดโดยมิได้มีการแจ้งล่วงหน้า (อุปกรณ์สถาปัตยกรรม 2562)

Easy Steel Door

บานประตูเหล็กพร้อมอุปกรณ์ติดตั้ง

- Steel door with wooden decor finish
- Complete set - ready made and easy to install
- German quality engineering
- ประตูเหล็กที่การออกแบบเสมือนบานไม้
- อุปกรณ์ครบชุดและง่ายต่อการติดตั้ง
- วิศวกรรมคุณภาพเยอรมัน



Pre-installed hardware

- Mortise lock with nylon latch for silent closing
- Hinges
- Screws for frame fixing

อุปกรณ์ติดตั้งมากับประตูพร้อมใช้งาน

- ตลับกุญแจแบบลิ้นไนล่อน ทำให้เสียงเงียบเมื่อปิดประตู
- บานพับประตู
- สกรูสำหรับติดตั้งวงกบ

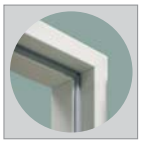

Steel block frame with seal

- Silent closing
- Better sound protection

วงกบประตูชนิดเหล็กพร้อมซีลประตู

- การปิดที่เงียบ
- ป้องกันเสียง





Durable finish

- Synthetic wood or powdercoat
- UV resistant
- Easy to clean

ความคงทนของที่ปิดผิว

- ปิดผิวผลิตจากไม้สังเคราะห์ หรือพ่นสีฝุ่น
- ป้องกันแสงแดด
- ง่ายในการรักษา



Honeycomb core

- No warping, bending, cracking
- Steel-honeycomb-composite
- Dimensionally stable

โครงสร้างแกนรังผึ้ง

- ไร้การแตกหัก/บานโก่ง/บานงอ
- โครงสร้างด้านใน honeycomb
- ความเสถียรของขนาดประตู



Water resistant

- In normal interior use

ป้องกันน้ำ

- สำหรับใช้ภายใน



Easy installation

- With hidden screws

ง่ายต่อการติดตั้ง

- ติดตั้งแบบซ่อนสกรู



Termite resistant

ป้องกันปลวก

We reserve the right to alter specifications without notice (HTH Architectural Hardware 2019).
บริษัทฯ ขอสงวนการเปลี่ยนแปลงรายละเอียดโดยมิได้มีการแจ้งล่วงหน้า (อุปกรณ์ฮาร์ดแวร์ 2562)

Overview
ภาพรวม



Butt hinges SUS 304 (already installed)
บานพับสแตนเลส 304 (ติดตั้งมาพร้อมที่บานประตู)



Mortise lock (already installed)
ตลับกุญแจ (ติดตั้งมาพร้อมที่บานประตู)



Frame seal (already installed)
ซีลวงกบ (ติดตั้งมาพร้อมที่บานประตู)



Steel frame (Knock-down)
วงกบเหล็ก (แยกชิ้นส่วนง่ายในการประกอบ)

- German quality engineering
- Realistic look of wood but made of steel
- Available from stock
- Complete sets including pre-installed hardware
- Easy installation with screws through frame
- Dimensionally stable (no bending, cracking, warping)
- Acoustic protection (frame seal/nylon latch)
- คุณภาพวิศกรรมจากเยอรมนี
- บานประตูเหล็กที่เสมือนบานไม้
- สินค้ามีในสต็อคพร้อมจำหน่าย
- อุปกรณ์มากับประตูพร้อมใช้งาน
- ง่ายสำหรับการติดตั้งแบบซ่อนสกรู
- ขนาดมาตรฐาน (ไม่บิด/ไม่โก่ง/ไม่งอ)
- สามารถเก็บเสียง (โดยซีลที่วงกบ)

Features
- Flush steel leaf 40mm
- Knock-down steel-frame 100x55mm
- Frame seal included in the frame
- Wall-mounting with included screw-bolts
- Hinges and mortise lock pre-installed
- Honeycomb-composite core for high stability
- Leaf sizes: 695 x 2,040 mm, 795 x 2,040 mm, 895 x 2,040 mm

Material/Finish
- Galvanized steel (electroplated zinc coating)
- Leaf: Natural appearance PVC wood laminate or powder coating
- Frame: Smooth powder coating (color matching leaf)

Included hardware
- Stainless butt hinges (already flush installed)
- Mortise lock with nylon latch (already installed in the leaf)
- Mortise lock incl. lever key (changeable to profile cylinder)
- Anchor bolts for installation of frame

คุณสมบัติ
- บานประตูเหล็กแบบเสมอวงกบ หนา 40 มม.
- วงกบขนาด 100x55 มม. แยกชิ้นส่วน ง่ายต่อการประกอบ
- ซีลวงกบติดตั้งมาในวงกบประตู
- ติดตั้งผนังแบบซ่อนสกรู (พร้อมฝาปิดสกรู)
- อุปกรณ์บานพับประตู (ติดตั้งมาพร้อมบานประตู)
- ตลับกุญแจแบบลิ้นไนล่อน (ติดตั้งมาพร้อมบานประตู)
- ขนาดบาน: 695 x 2,040 มม., 795 x 2,040 มม., 895 x 2,040 มม.

วัสดุ/สี
- เหล็ก กาวาไนซ์ (ชุบซิงค์)
- บาน: ลามิเนตสีไม้ธรรมชาติ หรือ พ่นสีขาว
- วงกบ: สีของวงกบคล้ายสีบานประตู

มาพร้อมอุปกรณ์ฮาร์ดแวร์
- บานพับสแตนเลส ติดตั้งมาพร้อมที่บานประตู
- ตลับกุญแจ ลิ้นไนล่อน ติดตั้งมาพร้อมที่บานประตู
- ตลับกุญแจ ระบบ Lever key (สามารถเปลี่ยนเป็นระบบ PC)
- ติดตั้งแบบซ่อนสกรู

We reserve the right to alter specifications without notice (HTH Architectural Hardware 2019).
บริษัทฯ ขอสงวนการเปลี่ยนแปลงรายละเอียดโดยมิได้มีการแจ้งล่วงหน้า (อุปกรณ์ฮาร์ดแวร์ 2562)

Technical details
ข้อมูลทางเทคนิค

Vertical section
ภาพในแนวตั้ง

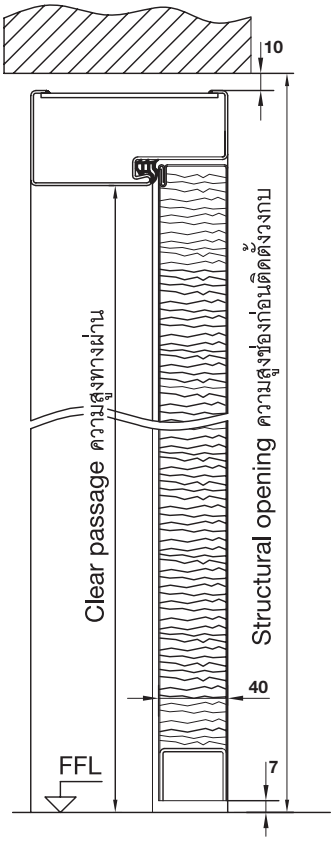

Flush door ประตูแบบเสมอวงกบ

Dimension
ขนาด

Structural opening W x H mm ความกว้างช่องก่อนติดตั้งวงกบ ก x ส มม.	**Leaf size flush W x H mm** ขนาดบานประตู ก x ส มม.	**Overall frame dimension W x H mm** ความกว้างวงกบ ก x ส มม.	**Clear passage W x H mm** ความกว้างทางผ่าน ก x ส มม.
800 x 2,100	695 x 2,040	780 x 2,090	670 x 2,035
900 x 2,100	795 x 2,040	880 x 2,090	770 x 2,035
1,000 x 2,100	895 x 2,040	980 x 2,090	870 x 2,035

Horizontal section
ภาพในแนวนอน

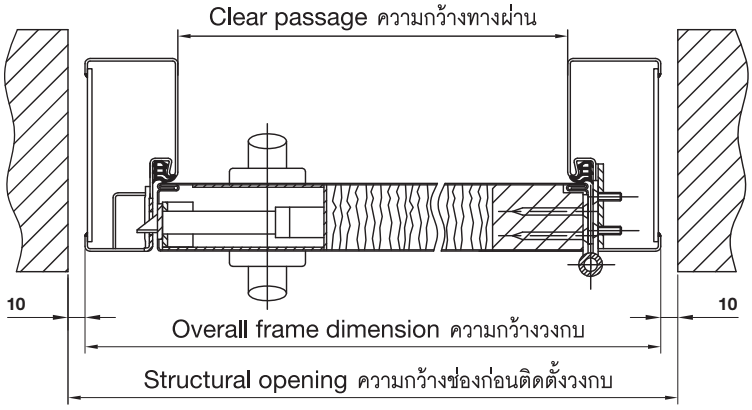

Flush door ประตูแบบเสมอวงกบ

Screw fixing method
วิธีการติดตั้งสกรู

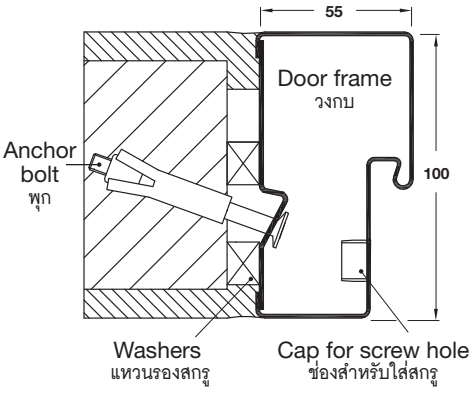

Opening directions
ภาพในแนวตั้ง

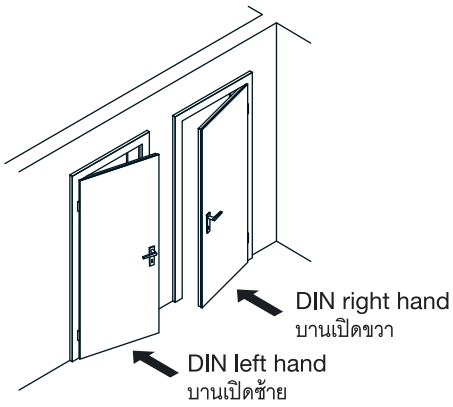

Order reference
Please specify the opening direction, doors are pre-set to DIN left or DIN right hand (see drawing above).
For dimensions see tables & drawings above. Structural openings must be prepared accordingly.
Walls must be able to hold screw bolts and door weight. Please select matching lever handle and profile cylinder.

ข้อมูลการสั่งซื้อ
กรุณาระบุลักษณะการเปิด สำหรับบานเปิดซ้ายหรือบานเปิดขาว (กรุณาดูจากภาพด้านบน)
กรุณาเลือกขนาดตามตารางโดยยึดจากขนาดตามภาพแนวตั้งและแนวนอน ให้เตรียมหน้างานตามความกว้างช่องก่อนติดตั้งวงกบ
ผนังจะต้องแข็งแรงเพื่อสามารถยึดสกรูและรับน้ำหนักบานประตูได้ กรุณาเลือกรูปแบบมือจับ และไส้กุญแจให้เหมาะสม

We reserve the right to alter specifications without notice (HTH Architectural Hardware 2019).
บริษัทฯ ขอสงวนการเปลี่ยนแปลงรายละเอียดโดยมิได้มีการแจ้งล่วงหน้า (อุปกรณ์ฮาร์ดแวร์ 2562)

Available sizes and finishes
สีและขนาดที่พร้อมจำหน่าย

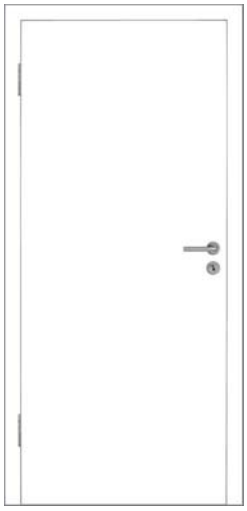



Finish door leaf สีบานประตู		Powder coated white, RAL 9016 เพาเดอร์โค้ดสีขาว RAL 9016		Wood film "Kings Oak" ลายสีเนื้อไม้ "Kings Oak"		Wood film "Horizontal Grey Oak" ลายสีเนื้อไม้ "Horizontal Grey Oak"	
Finish door frame สีวงกบ		Powder coated white เพาเดอร์โค้ดสีขาว		Powder coated "Almond", RAL 1001 สีอัลมอนด์, RAL 1001		Powder coated "Iron Grey", RAL 7011 สีเทาเข้ม, RAL 7011	
Size leaf mm ขนาดบานประตู มม.		DIN Left บานเปิดซ้าย	DIN Right บานเปิดขวา	DIN Left บานเปิดซ้าย	DIN Right บานเปิดขวา	DIN Left บานเปิดซ้าย	DIN Right บานเปิดขวา
695 x 2,040	800 x 2,100	499.72.800	499.72.801	499.72.900	499.72.903	499.72.918	499.72.921
795 x 2,040	900 x 2,100	499.72.806	499.72.807	499.72.906	499.72.909	499.72.924	499.72.927
895 x 2,040	1,000 x 2,100	499.72.812	499.72.813	499.72.912	499.72.915	499.72.930	499.72.933

Packing: 1 set = 1 frame + 1 leaf
ขนาดบรรจุ: สินค้า 1 ชุด คือ วงกบ 1 ชุด และ บาน 1 ชุด

Pre-installed hardware included
พร้อมรอยเจาะนำร่องสำหรับอุปกรณ์ฮาร์ดแวร์

Butt hinges, stainless steel
บานพับประตู สแตนเลสสตีล

- Delivered pre-installed in door leaf
- อุปกรณ์ฮาร์ดแวร์ติดตั้งมากับประตูพร้อมใช้งาน



Mortise lock
ตลับกุญแจ

- Delivered pre-installed in door leaf
- With nylon latch for silent closing
- With warden key
- Can be changed to PC (cylinder, handle excl.)
- อุปกรณ์ฮาร์ดแวร์ติดตั้งมากับประตูพร้อมใช้งาน
- ตลับกุญแจแบบลิ้นไนล่อนชนิดเก็บเสียง
- ระบบกุญแจชนิด warden
- สามารถเปลี่ยนระบบตลับกุญแจจาก warden เป็นระบบ PC (สั่งซื้อแยกสำหรับไส้กุญแจและมือจับก้านโยก)



Order reference
Please order a matching lever-handle set as well as Europrofile cylinder (30/30 mm) separately.
ข้อมูลการสั่งซื้อ
กรุณาสั่งซื้อมือจับก้านโยกและไส้กุญแจแยกต่างหาก (30/30 มม.)

We reserve the right to alter specifications without notice (HTH Architectural Hardware 2019).
บริษัทฯ ขอสงวนการเปลี่ยนแปลงรายละเอียดโดยมิได้มีการแจ้งล่วงหน้า (อุปกรณ์ฮาร์ดแวร์ 2562)

Chain Store Steel door for 7-11 Only

ประตูเหล็ก Chain Store สำหรับ 7-11 เท่านั้น





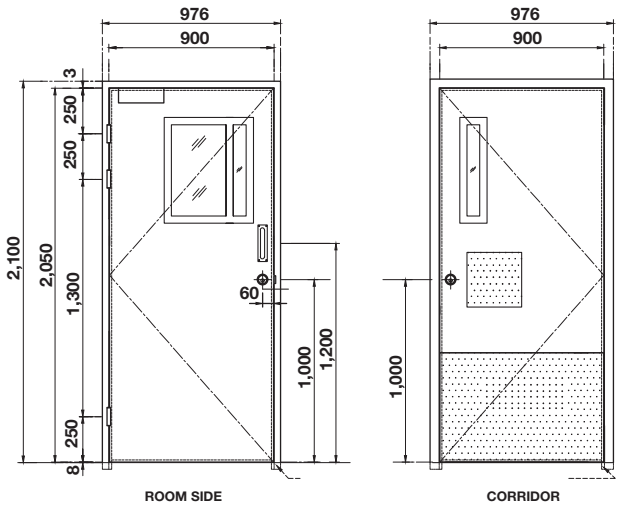

Features

- Flush steel leaf: 46 mm
- Infilled polyurethane foam

Material/Finish

- Steel galvanized powder coated white

คุณสมบัติ

- บานประตูเหล็กแบบเสมอวงกบ หนา 46 มม.
- ภายในโพลียูรีเทรนโฟม

วัสดุ/สี

- เหล็ก กาวาไนซ์ เพาเดอร์โค้ดสีขาว

Opening directions
ภาพในแนวตั้ง

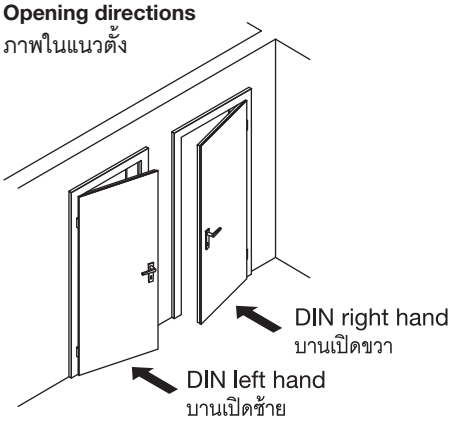

Complete set อุปกรณ์ครบชุด	DIN Left บานเปิดซ้าย	DIN Right บานเปิดขวา
Chain store steel door for 7-11 only ประตูเหล็ก Chain store สำหรับ 7-11 เท่านั้น	984.51.406	984.51.407

Set constisting of: ประกอบด้วย		Material/finish วัสดุ/สี	For 1-leaf สำหรับ 1 บาน
	Standard hinge, 114 x 102 x 3 mm บานพับแบบมาตรฐาน, 114 x 102 x 3 มม.	Stainless steel matt สแตนเลสด้าน	3 pcs. 3 ชิ้น
	Door closer DCL15 โช๊คประตู DCL 15	Aluminium silver coloured อะลูมิเนียมสีเงิน	1 pc. 1 ชิ้น
	Single deadbolt lock กุญแจลิ้นตายด้านเดียวหางปลาบิด	Stainless steel แตนเลสสตีล	1 pc. 1 ชิ้น
	Pull plate with handle, 200 x 50 mm แผ่นเพลทพร้อมมือจับดึง, 200 x 50 มม.	Stainless steel matt สแตนเลสด้าน	1 pc. 1 ชิ้น
	Push plate, 300 x 300 mm แผ่นเพลท, 300 x 300 มม.	Stainless steel แตนเลสสตีล	1 pc. 1 ชิ้น
	Push plate, 900 x 600 mm แผ่นผลักประตู, 900 x 600 มม.	Stainless steel แตนเลสสตีล	1 pc. 1 ชิ้น

We reserve the right to alter specifications without notice (HTH Architectural Hardware 2019).
บริษัทฯ ขอสงวนการเปลี่ยนแปลงรายละเอียดโดยมิได้มีการแจ้งล่วงหน้า (อุปกรณ์ฮาร์ดแวร์ 2562)

Technical details
ข้อมูลทางเทคนิค

Vertical section
ภาพในแนวตั้ง

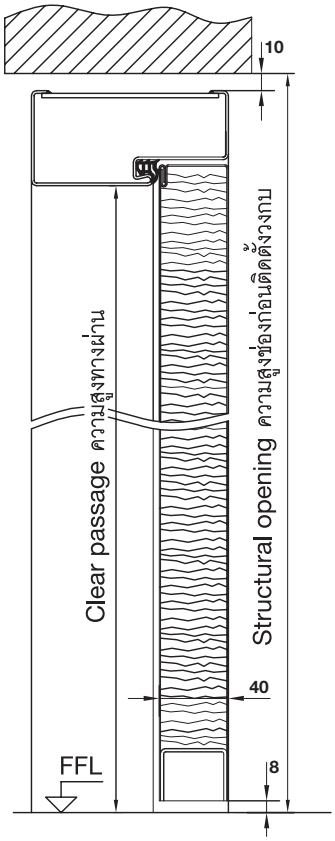

Flush door ประตูแบบเสมอวงกบ

Dimension
ขนาด

Structural opening W x H mm ความกว้างช่องก่อนติดตั้งวงกบ ก x ส มม.	**Leaf size flush W x H mm** ขนาดบานประตู ก x ส มม.	**Overall frame dimension W x H mm** ความกว้างวงกบ ก x ส มม.	**Clear passage W x H mm** ความกว้างทางผ่าน ก x ส มม.
996 x 2,110	900 x 2,050	976 x 2,100	870 x 2,035

Horizontal section
ภาพในแนวนอน

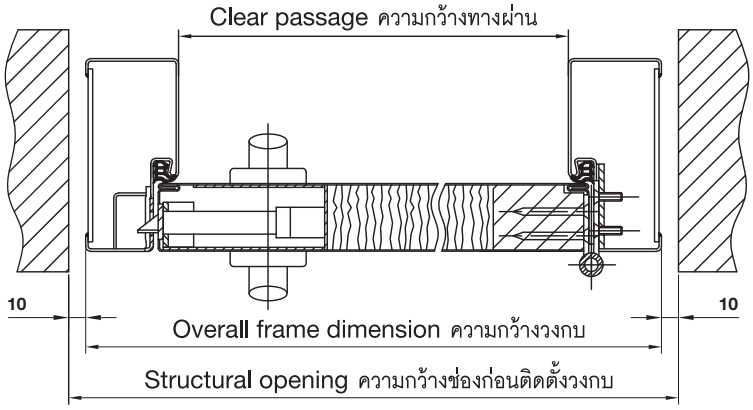

Flush door ประตูแบบเสมอวงกบ

We reserve the right to alter specifications without notice (HTH Architectural Hardware 2019).
บริษัทฯ ขอสงวนการเปลี่ยนแปลงรายละเอียดโดยมิได้มีการแจ้งล่วงหน้า (อุปกรณ์ฮาร์ดแวร์ 2562)

Weight calculation
การคำนวณน้ำหนัก

Chipboard weight table kg ตารางน้ำหนักไม้ชิปบอร์ด กก.								
Width กว้าง	Height สูง	16	19	22	25	30	35	40
600	600	4.0	4.7	5.2	5.9	7.0	8.1	9.2
	800	5.3	6.2	7.0	7.9	9.4	10.8	12.2
	1,200	7.9	9.4	10.4	11.9	14.0	16.2	18.4
	1,400	9.2	10.9	12.2	13.9	16.4	18.9	21.4
	1,800	11.9	14.0	15.7	17.8	21.1	24.3	27.5
	2,000	13.2	15.6	17.4	19.8	23.4	27.0	30.6
	2,200	14.5	17.2	19.1	21.8	25.7	29.7	33.7
	2,400	15.8	18.7	20.9	23.8	28.1	32.4	36.7
800	800	7.0	8.3	9.3	10.6	12.5	14.4	16.3
	1,200	10.6	12.5	13.9	15.8	18.7	21.6	24.5
	1,400	12.3	14.6	16.2	18.5	21.8	25.2	28.6
	2,000	17.6	20.8	23.2	26.4	31.2	36.0	40.8
	2,400	21.1	25.0	27.8	31.7	37.4	43.2	49.0
1,000	1,400	15.4	18.2	20.3	23.1	27.3	31.5	35.7
	2,000	22.0	26.0	29.0	33.0	39.0	45.0	51.0
	2,400	26.4	31.2	34.8	39.6	46.8	54.0	61.2
1,200	2,400	31.7	37.4	41.8	47.5	56.2	64.8	73.4

Glass weight table kg ตารางน้ำหนักกระจก กก.						
Width กว้าง	Height สูง	4	6	8	10	12
600	600	3.6	5.4	7.2	9.0	10.8
	800	4.8	7.2	9.6	12.0	14.4
	1,200	7.2	10.8	14.4	18.0	21.6
	1,400	8.4	12.6	16.8	21.0	25.2
	1,800	10.8	16.2	21.6	27.0	32.4
	2,000	12.0	18.0	24.0	30.0	36.0
	2,200	13.2	19.8	26.4	33.0	39.6
	2,400	14.4	21.6	28.8	36.0	43.2
800	800	6.4	9.6	12.8	16.0	19.2
	1,200	9.6	14.4	19.2	24.0	28.8
	1,400	11.2	16.8	22.4	28.0	33.6
	2,000	16.0	24.0	32.0	40.0	48.0
	2,400	19.2	28.8	38.4	48.0	57.6
1,000	1,400	14.0	21.0	28.0	35.0	42.0
	2,000	20.0	30.0	40.0	50.0	60.0
	2,400	24.0	36.0	48.0	60.0	72.0
1,200	2,400	28.8	43.2	57.6	72.0	86.4

Door - Flush (weight each) น้ำหนักประตูที่ไม่มีบังใบ		
Standard doors 2,040 mm high x 35 mm thick ขนาดประตูมาตรฐาน สูง 2,024 มม. x หนา 35 มม.		
Width mm ความกว้าง มม.	Hollow core kg แกนกลางกลวง กก.	Solid core kg แกนกลางตัน กก.
620	11.8	22.8
720	13.0	31.6
770	14.0	33.8
820	14.8	36.0
870	15.0	38.2

Softwood and hardwood ไม้เนื้ออ่อนและไม้เนื้อแข็ง	
Seasoned weight น้ำหนักสุทธิ	kg/m^2 กก./ม.^{2}
Blackbutt แบล็คบัท	930
Bush box บุชบ็อค	930
Canada pine แคนาดาไพน์	460
Douglas fir (Oregon) ดักราส เฟอร์	480/560
Hoop pine ฮูป ไพน์	540
Pacific maple (Merant) แปซิฟิค เมเปิ้ล	40/720
Radiata pine เรดิเอต้า ไพน์	480
Red oedar เรด ซีดาร์	420
Red mahogany เรด มะฮอกกานี	500
Redwood เรดวูด	450
Spotted gum สป็อตกัม	930
Sydney blue gum ซิดนีย์ บลู กัม	910
Tallowwood ทัลโลล วูด	990
Tasmanian oak ทัสมาเนียน โอ๊ค	680
Turpentine เทอร์เพนไทน์	910
Western red cedar เวสเทิร์น เรดซีด้าร์	370
White cypress pine ไวท์ ไซเพลส ไพน์	690

Solid timber ไม้จริง	mm มม.	kg/m^3 กก./ม.^{3}
Oak โอ๊ก	16	10.88
	18	12.92
Pine ไพน์	16	8.80
	19	10.50
Teak ไม้สัก	16	9.92
	19	11.80

We reserve the right to alter specifications without notice (HTH Architectural Hardware 2019).
เราขอสงวนสิทธิ์ในการเปลี่ยนแปลงรายละเอียดโดยไม่ต้องแจ้งให้ทราบล่วงหน้า (อุปกรณ์สถาปัตยกรรม เฮทีเอช 2562)

New products and systems: www.hafelethailand.com/www.hafele.co.th
ผลิตภัณฑ์และนวัตกรรมใหม่: www.hafelethailand.com/www.hafele.co.th

Weight calculation
การคำนวณน้ำหนัก

Plywood, hardboard, wallboard - plaster, fibre cement, medium density fibreboard (MDF) ไม้อัด, ฮาร์ดบอร์ด, แผ่นยิปซั่ม, แผ่นไฟเบอร์ซิเมนต์, ไม้ MDF		
	mm มม.	kg/m³ กก./ม.³
Plywood ไม้อัด	4.5	2.50
Hardboard ฮาร์ดบอร์ด	3.0	3.30
Wallboard - plaster แผ่นยิปซั่ม	10.0	6.70
	13.0	8.50
Fibre cement แผ่นไฟเบอร์ซิเมนต์	6.0	11.00
	9.0	17.00
	12.0	22.50
Medium density fibreboard (MDF) ไม้ MDF	6.0	4.80
	9.0	7.20
	12.0	9.40
	16.0	12.60
	18.0	13.88
	25.0	19.30
	32.0	25.10
	40.0	27.10

Aluminium อะลูมิเนียม	mm มม.	kg/m² กก./ม.²
Sheet แผ่น	1.2	3.71
	1.6	4.88
	2.0	6.20

Angles, channels and hollows เหล็กฉาก, ราง และท่อ	mm มม.	kg/m กก./ม.
Angles เหล็กฉาก	25x25x2	0.38
	50x50x3	0.79
Chanels ราง	60x32x4	1.26
	100x50x5	2.5
Hollows ท่อ	25x25x2	0.50
	100x40x3	2.17

Length units
Basic units used in the catalogue are millimeter (mm) and meter (m).
To convert inches into millimeter multiply inches with 25.4.

ความยาว
สำหรับแคตตาล็อกเล่มนี้หน่วยพื้นฐานของความยาวจะเป็นมิลลิเมตร และเมตร
หากต้องการเปลี่ยนหน่วยจาก "นิ้ว" ให้เป็น "มิลลิเมตร" ให้คูณด้วย 25.4

Inch นิ้ว	< to >	Millimeter มิลลิเมตร
1/16"		1.59
1/8"		3.18
3/16"		4.76
1/4"		6.35
3/8"		9.53
1/2"		12.70
5/8"		15.88
3/4"		19.05
7/8"		22.23
1"		25.40
2"		50.80
4"		101.60
6"		152.40
8"		203.20
10"		254.00
12"		304.40
16"		406.40
18"		457.20
21"		533.40
24"		609.60
27"		685.80
30"		762.00
33"		838.20
36"		914.40
39"		990.60
48"		1219.20

Meter เมตร	< to >	Feet ฟุต
1		3'3 3/8"
2		6'6 3/4"
2.5		8'2 1/2"
4		13'1 1/4"
6		19'8 1/4"

Weight units
Basic unit used in the catalogue is kilogramm (kg).
To convert kilogramms into pounds, multiply kilogramms with 2.2.

น้ำหนัก
หน่วยพื้นฐานของน้ำหนัก คือ กิโลกรัม (กก.)
หากต้องการเปลี่ยนหน่วยจาก "กิโลกรัม" ให้เป็น "ปอนด์" ให้คูณด้วย 2.2

Kilogramm กิโลกรัม	< to >	Pound ปอนด์
1		2.2 lbs.
10		22 lbs.
50		110 lbs.

Capacity units
Basic unit used in the catalogue is liter (L).
To convert liters into gallons, multiply liter with 0.26.

ความจุ
หน่วยพื้นฐานของความจุ คือ ลิตร (ล.)
หากต้องการเปลี่ยนหน่วยจาก "ลิตร" ให้เป็น "แกลลอน" ให้คูณด้วย 0.26

Liter ลิตร	< to >	Gallon แกลลอน
1		0.26
4		1
15		4

We reserve the right to alter specifications without notice (HTH Architectural Hardware 2019).
บริษัทฯ ขอสงวนสิทธิ์ในการเปลี่ยนแปลงรายละเอียดโดยไม่ต้องแจ้งให้ทราบล่วงหน้า (อุปกรณ์สถาปัตยกรรม 2562)

A

Access control Dialock 3.6
Accessories for
- Door closer 5.33, 5.60
- Drill-in hinges 4.51
- EL 8000-TC and EL 9000-TCS 3.23
- Flloor spring 5.56
- Heavy duty floor spring 5.50
- Hinges 4.24
- Lever handle sets - KILIMANJARO 1.24
- Lever handle sets - MONT BLANC 1.39
- Locking and security 2.52
- Panic exit devices 2.117
- SA MK Masterkey 2.100
- Sliding door fittings Junior 6.174

Action device and sensor system GEZE 6.300
Additional insect screen for several fold applications ... 6.238
Additional set
- Classic F Synchro SLIDO 6.156
- Classic Running track for wall pocket solution 6.40
- Classic stacking 6.54
- Classic Synchro SLIDO 6.53

Adjustable barrel hinge for double action swing doors GEZE 5.57
Aluminium frame door system Aluflex 80
- Folding door fitting 6.271
- Top running 6.268
- Without frame 6.270

Aluminium frame door system Aluflex/Woodflex 80 .. 6.248
Aluminium frame door systems 6.284
Automatic glass door seal 7.54
Automatic revolving sliding door TSA 325 NT 6.299
Automatic sliding door
- EC drive 6.296
- Powerdrive PL 6.298
- Slimdrive SLNT 6.297

Automatic sliding door systems 6.296
Automatic swing door drive
- ECturn 5.70
- Slimdrive EMD 5.71
- TSA 160 NT 5.72

Automatic swing door system 5.65
Automatic swing door system for
- Fire and smoke protection doors 5.73
- Fresh air supply/doors as emergency exit 5.75

Automatic swing door system GEZE 5.69
Automatic swing door system
- With integrated closing sequence control 5.74

Awning system ALUTEC 140 ..... 6.285
Axle prolongation for floor springs GEZE 5.58

B

Back to back knob set 8.43
Barrel hinge for single action doors GEZE 5.56
Bathroom fittings 8.0
Battery smelter 10.73
Battery-operated mortise lock with magnetic latch lock 2.62
Bell cover 10.33
Bits 10.33
Bolts 10.5
Bottom patch fitting 7.7, 7.23
Bottom patch with PC aperture 7.22
Butt hinges 4.12

C

Casement fastener 9.13
Casement stay 9.13
Casement window 6.285
Ceiling bearing 7.9, 7.27
Centre patch lock with thumbturn 7.21
Centre strike patch for centre lock 7.11, 7.26
Centre strike patch for thumbturn lock 7.21
Clamping plate for all-glass doors 5.33
Clamping plate for glass doors 5.34
Cleaning wipe 7.56
Concealed door closer
- Boxer 2V GEZE 5.39
- Boxer GEZE 5.40
- Boxer P GEZE 5.41
- DCL 33 StarTec 5.36
- DCL 34 EN3 StarTec 5.37
- DCL 34 EN4 ..... 5.38

Concealed hinges 4.30
Concealed mortise hinge 4.30
Concealed mortise hinge
- TECTUS 4.40
- 2D adjustable 4.34
- 3D adjustable 4.35
- Non adjustable 4.33

Concealed pivot hinge 4.23
Construction site key 2.85
Consumables 10.76
Control components 3.10
Corner guard profile 10.37
Corner patch lock, square with PC aperture 7.20
Corner patch lock with PC aperture 7.25, 7.27
Corner strike patch square for corner lock 7.20
Counterplate GEZE 5.64
Cover cap for barrel hinges on flush doors GEZE 5.56
Cover cap for door rails on flush doors GEZE 5.56
Cover plate for
- Barrel hinge GEZE 5.57
- Pivot bearing GEZE 5.59

Cover profile GS 6.164
Cranked hinge 4.21
Cremone bolt 9.15

We reserve the right to alter specifications without notice (HTH Architectural Hardware 2019).
บริษัทฯ ขอสงวนการเปลี่ยนแปลงรายละเอียดในเอกสารนี้โดยไม่ต้องแจ้งให้ทราบล่วงหน้า (อุปกรณ์สถาปัตยกรรม 2562)

D

Decorative sleeve StarTec ... 4.56
Dialock - Access control ... 3.6
Dialock DT 700 Door terminal set for hotel guest room doors ... 3.11
Dialock DT 710 Door terminal set for hotel guest room doors ... 3.13
Digital door lock
- EF 680 Kaba ... 3.23
- EF 780 Kaba ... 3.25
- EL 8000-TC ... 3.20
- EL 9000-TCS ... 3.21
- ER 4800-TC ... 3.19

Digital door locks ... 3.19
Digital door viewer ... 10.32
Door bolt ... 9.14
Door catch ... 7.52
Door closer accessories ... 5.61
Door closer
- DCL 11 StarTec ... 5.12
- DCL 110 ... 5.14
- DCL 15 StarTec ... 5.16
- DCL 21 StarTec ... 5.17
- DCL 51 StarTec ... 5.19
- DCL 55 StarTec ... 5.20
- DCL 61 StarTec ... 5.21
- DCL 83 StarTec ... 5.18
- DCL 85 ... 5.15
- HS 950 ... 5.13
- TS 1000 GEZE ... 5.22
- TS 1500 G GEZE ... 5.24
- TS 1500 GEZE ... 5.23
- TS 2000 V GEZE ... 5.25
- TS 2000 VG GEZE ... 5.26
- TS 3000 V ... 5.27
- TS 4000 E GEZE ... 5.31
- TS 4000 G GEZE ... 5.29
- TS 4000 GEZE ... 5.28
- TS 4000 Tandem GEZE ... 5.30
- TS 5000 ... 5.32

Door closers ... 5.0
Door co-ordindator ... 5.61
Door guards ... 10.27
Door handles ... 1.0
Door hinges ... 4.0
Door holder ... 10.25
Door operator PortaMatic ... 5.66
Door rail for single action doors GEZE ... 5.56
Door rail for swing doors GEZE ... 5.58
Door seals ... 10.40
Door selector ... 5.61
Door stopper ... 5.34
Door stops ... 10.16
Door terminal set for hotel guest room doors
- DT 700 ... 3.11
- DT 710 ... 3.13

Door terminals DT ... 3.6
Door viewer ... 10.31
Double action fitting set ... 5.50
Double action floor spring ... 5.47
Double action floor spring for residential ... 5.48
Double action spring hinge ... 4.27, 7.31
Double deadbolt lock SA MK ... 2.99
Double deadbolt, commercial ... 2.140
Double profile cylinder
- EM ... 2.72
- SA ... 2.76
- SA MK ... 2.94
- SD ... 2.80

Double profile cylinder with thumbtur
- SD ... 2.80
- EM ... 2.73
- SA ... 2.77
- SA MK ... 2.95

Drill-in hinges ... 4.48, 4.52
Drilling facility for drilling through holes ... 2.70
Drilling jig for level handle ... 1.111

E

Easy steel door complete sets ... 10.86
Economy double deadbolt, residential ... 2.138
EF 680 Kaba Digital door lock ... 3.23
EF 780 Kaba Digital door lock ... 3.25
EL 8000-TC Digital door lock ... 3.20
EL 9000-TCS Digital door lock ... 3.21
Electric ventilation window system GEZE ... 9.26
Electromagnetic lock ... 3.18
Electromechanical swing door drive for
- 1- or 2-leaf single action doors ... 5.71
- 1-leaf single action internal doors ... 5.70

Electronic drop bolt ... 3.16
Electronic locking system ... 3.0
EM Double profile cylinder ... 2.72
EM Double profile cylinder with thumbturn ... 2.73
EM Single profile cylinder ... 2.72
EM Single profile cylinder with thumbturn ... 2.75
Emergency exit devices ... 2.101
Energy control terminal iRoom 800 ... 3.15
Engineering security bolt ... 10.14
Entrance door fittings ... 10.33
Entrance door seal ... 10.63
ER 4800-TC Digital door lock ... 3.19
Escutcheon ... 1.36, 2.56

F

Fanlight double strike patch for corner lock ... 7.17
Fanlight pivot patch fitting ... 7.8, 7.24
Fanlight/fin panel double pivot patch fitting ... 7.17
Fanlight/side panel connection patch ... 7.19
Fanlight/side panel pivot patch fitting ... 7.9, 7.25

We reserve the right to alter specifications without notice (HTH Architectural Hardware 2019).
เราขอสงวนสิทธิ์ในการเปลี่ยนแปลงรายละเอียดโดยไม่ต้องแจ้งให้ทราบล่วงหน้า (อุปกรณ์สถาปัตยกรรม 2562)

Fanlight/side/fin panel pivot patch fitting 7.18
Finger protection blind system NR-30..... 10.58
Finger protection system HW 100..... 10.59
Fire and smoke seal 10.67
Fire rated door seal 10.67, 10.68
Fire, smoke and acoustic seal..... 10.68
Fixed glass panels for
Junior 120/GP HAWA..... 6.181
Junior 40/GP HAWA..... 6.179
Junior 80/G HAWA..... 6.188
Junior 80/GP, 80/GL HAWA 6.180
Flanged striking plate..... 7.50
Flex-Pen Glaze retouching pen 10.71
Floor bearing StarTec 5.59
Floor mounted door stop 10.16
Floor socket..... 10.15
Floor spring
TS 500 N GEZE..... 5.52
TS 500 NV GEZE 5.53
TS 550 NV GEZE 5.54
Floor springs..... 5.45
Flush handle..... 2.52
Flush pull handle 7.58
Flush ring pull handle..... 2.46
Fold-away ladder..... 10.75
Folding and sliding door fittings..... 6.0
Folding door fitting
Bifold 40 HAWA 6.212
Centrefold 100 Al Fresco 6.222
Endfold 100 Al Fresco 6.224
Fold 100-M..... 6.232
Fold 100-M/150-M 6.228
Fold 150-M..... 6.234
Fold 30-L..... 6.208
Fold 50-L..... 6.210
Fold 55-S 6.240
Fold 70-R 6.242
Folding 30 HAWA..... 6.214
Folding louvre door fitting Frontfold 20 ..... 6.247
Folding wall and access door fittings..... 6.218
Folding wall and access door fitting
Centerfold 80/H HAWA 6.274
Fold 100-T Slido..... 6.216
Variofold 80/H HAWA..... 6.273
Frame part..... 7.46
Frame part with arbor-bearing sleeves 7.47
Frame part with ring pin 7.46
Frame seal..... 10.63, 10.65
Front plate for barrel hinge GEZE 5.57
Fully automatic flush bolt..... 10.11
Furniture locks..... 3.9

G

Garage doors 6.302
GEZE Door closer 5.22
Glass bracket 3.17, 3.18
Glass clamp 8.5
Glass connection patch fitting..... 7.14
Glass door accessories..... 7.48
Glass door fittings 7.0
Glass door fittings for hinged doors..... 7.31
Glass door indicator lock 7.53, 10.15
Glass door lock 8.47
Glass door seal 7.55, 8.34. 10.57
Glass hinge 8.5
Glass hinge with hydraulic soft close..... 7.29, 8.26
Glass preparation details
GHP 100/200 ..... 7.35
GHR 100/200/400 ..... 7.33
GHR 300 ..... 7.34
Glass template 7.56
Glass to glass clamp 135° 8.9, 8.13, 8.14
Glass to glass clamp 180° 8.9, 8.14, 8.18, 8.21
Glass to glass clamp 90° 8.8, 8.18, 8.20
Glass to glass hinge 135° 8.16
Glass to glass hinge 180° 8.6, 8.12, 8.16, 8.19, 8.22
Glass to glass hinge 180°..... 7.29
Glass to glass hinge 90° 8.15
Glass to wall connection patch fitting 7.14
Glaze retouching pen..... 10.71
Grip handle sets – CASSINA..... 1.104
Grip handle sets – MATTERHORN 1.79

H

Hanger bolt..... 10.85
Hard wax basic colours..... 10.72, 10.73
Hardware Fitting Accessories 10.0
Heavy duty hinge 4.25
Heavy duty floor spring 5.49
Hinge receiver 4.47
Hinge receiver TECTUS 4.47
Hold-open device for overhead door closer 5.35
House number..... 10.35
Hydraulic floor hinge for glass door 5.46, 7.28
Hydraulic floor hinge for timber door 5.45

I

Indicator bolt set..... 10.14
Individual set components
Lever handles 1.33
Long backplate..... 1.38
Rose and escutcheon..... 1.36
Insect screen for several fold applications 6.238
Integrated ceiling installation 6.157
Intermediate pivot 5.51
Internal door seal 10.61
Intumescent fire protection kit for
DCL concealed door closer 10.70
Door hinges 10.69

We reserve the right to alter specifications without notice (HTH Architectural Hardware 2019).
เราขอสงวนการเปลี่ยนแปลงรายละเอียดในเอกสารนี้โดยไม่ต้องแจ้งล่วงหน้า (อุปกรณ์สถาปัตยกรรม 2562)

Intumescent fire protection kit for mortise locks..... 10.69
iRoom 800 Energy control terminal 3.15

K

Key cabinet 2.86
Key tag 2.86
Kick plate..... 10.36
Knob lockset
Commercial..... 2.131
Range SA MK 2.96
Residential 2.122

L

Letter plate 10.33
Lever action flush bolt 10.5
Lever and pull handle sets – FSB..... 1.108
Lever handle set for panic exit devices 2.122
Lever handles..... 1.33
Lever handles for spring bolt locks..... 7.48
Lever handle sets - CASSINA 1.96
Lever handle sets - HOPPE..... 1.86
Lever handles sets - EVEREST..... 1.44
Lever handles sets - KILIMANJARO 1.17
Lever handles sets - MONT BLANC..... 1.27
Lever handles sets - RINJANI 1.40
Lever handles sets - VELINO 1.50
Lever handles sets - ZUGSPITZE..... 1.48
Lever lock handle, residential 2.127
Lift-off hinge 4.12
Locking and Security..... 2.0
Locking patch
GHP 200 ..... 7.40
GHR 100 ..... 7.36
GHR 300 ..... 7.43
GHR 400 ..... 7.38
Long backplate 1.38
Louvre door fittings..... 6.244

M

Magnet glass door seal 8.36
Magnetic door clamp
Basic model GEZE 5.63
Wall mounting GEZE..... 5.64
With integrated circuit GEZ..... 5.63
Floor mounting GEZE 5.63
Magnetic door stop 10.21
Magnetic seal..... 10.51
Manual fanlight opening system GEZE..... 9.23
Master key system..... 2.87
Meeting stile astragal 10.52
Milano shower glass door fittings..... 8.23
MK Double deadbolt lock SA 2.99
MK Double profile cylinder
SA 2.94
With thumbturn SA 2.95
MK Knob lock set range SA 2.96
MK Single deadbolt lock SA 2.98
MK Single profile cylinder SA..... 2.94
Moon shape knob for SD 2.83
Mortise cylinder lock for tubular door frames..... 2.22
Mortise deadbolt lock..... 2.29
Mortise flush handle for sliding doors 2.51
Mortise flush handle lock for sliding doors..... 2.50
Mortise jig for cutting a mortise lock 2.68
Mortise latch/bolt..... 2.28
Mortise lock for profile cylinder 2.14, 2.119
Mortise lock for
Profile cylinder and double action door.....2.35
Profile cylinder with magnetic latch 2.26
Profile cylinder, with nightlatch function.....2.19
Profile cylinder, with panic function 2.21
Sliding door 2.37
Sliding tubular door frames 2.41
With bathroom function..... 2.18
With classroom function..... 2.20
With double hook..... 2.40
With magnetic latch for bathroom function.....2.24
With pull handle for pocket door 2.43
Mortise locks 2.14
Mortise pull handle for sliding door..... 2.47
Mounting plate TECTUS 4.46
Movable wall system
Mono..... 6.293
Palace 110..... 6.289
Palace 80..... 6.288
President..... 6.286
Progress..... 6.292
Semi-automatic..... 6.291
Transpalace 6.290
Multi-function spray..... 2.85
Multiple locking device with 2 locking bolts..... 2.44

N

Narrow frame mortise lock for
Profile cylinder and double action door..... 2.36
Non-mounted door stop 10.20

O

Outdoor lever handle..... 2.114
Overhead positioned door closer..... 5.12
Overhead sliding door closer..... 5.44
Overpanel bracket..... 5.33
Overpanel strike patch for corner lock..... 7.11

We reserve the right to alter specifications without notice (HTH Architectural Hardware 2019).
เราขอสงวนสิทธิ์ในการเปลี่ยนแปลงรายละเอียดต่างๆ โดยไม่ต้องแจ้งให้ทราบล่วงหน้า (อุปกรณ์สถาปัตยกรรม 2562)

P

Padlock ... 2.84, 2.142
Panic exit device ... 2.108
Panic exit device
- PED 200 ... 2.115
- PED 210 ... 2.116
- Black ... 2.113
- Grey ... 2.112

Panic exit devices ... 2.101
Parallel arm bracket ... 5.33
Parliament hinge ... 4.21
Patch fitting ... 7.7, 7.23
Patch fittings standard type StarTec ... 7.6
PH-Bits ... 10.74
Pivot bearing with flat conical axle GEZE ... 5.59
Pivot door hinge ... 4.31
Pivot to glass hinge 360° ... 8.6
Plastic door stop ... 10.24
PortaMatic Door operator ... 5.66
Profile cylinder ... 2.71
Profile handle ... 9.10
Pull handle FUJI ... 7.60
Pull handle sets ... 8.40
Pull handle sets - FSB ... 1.108
Pull handle sets - FUJI ... 1.57
Pull handle, lockable ... 7.61
Pull handles ... 6.29
Push and pull plate ... 10.36
PZ-Bits ... 10.74

R

Rebate door closer ... 5.43
Rebate seal ... 10.60, 10.66
Rebate set adaptor for double doors ... 2.65
Recessed striking plate ... 7.50
Retractable door seal ... 10.41
Retractable door seal
- DDS12 ... 10.42
- DDS20 ... 10.41
- Magnetomet ... 10.48
- Schall-EX GS ... 10.56
- Schall-EX GS-H ... 10.55
- Wind-EX® US ... 10.47

Rising hinge ... 4.14
Rose ... 1.36
Rubber door stop ... 10.24
Running track set for wall pocket solution Classic ... 6.144

S

SA Double profile cylinder ... 2.76
SA Double profile cylinder with thumbturn ... 2.77
SA MK Double deadbolt lock ... 2.99
SA MK Double profile cylinder ... 2.94
SA MK Double profile cylinder with thumbturn ... 2.95
SA MK Knob lock set range ... 2.96
SA MK Single deadbolt lock ... 2.98
SA MK Single profile cylinder ... 2.94
SA Single profile cylinder ... 2.76
SA Single profile cylinder with thumbturn ... 2.79
Screen knob lockset, residential ... 2.126
Screw-on pocket ... 4.50
Screws and consumables ... 10.76
SD Double profile cylinder ... 2.80
SD Double profile cylinder with thumbturn ... 2.80
Sealing compound ... 5.58
Sectional garage doors ... 6.302
Security door chain ... 10.29
Security door guard ... 10.27
Security stud hinge ... 4.20
Short double cylinder ... 2.55
Short profile cylinder ... 2.83
Shower door fittings ... 8.5
Shower room connector ... 8.30, 8.32
Side/fin panel patch fitting ... 7.16
Side-fix angle profile HAWA Junior ... 6.192
Sill protection sweep door seal ... 10.50
Sill seal ... 10.50
Single action fitting set ... 5.50
Single deadbolt lock SA MK ... 2.98
Single deadbolt
- Commercial ... 2.139
- One side ... 2.141
- Residential ... 2.137

Single profile cylinder
- EM ... 2.72
- SA MK ... 2.94

Single profile cylinder with thumbturn
- EM ... 2.75
- SA ... 2.79

Slide block for door closer GEZE ... 5.35
Slide channel concealed mounted with lever GEZE ... 5.55
Slide channel surface mounted with lever GEZE ... 5.55
Slide-on door bolt ... 7.52
Sliding and folding door fittings ... 6.0
Sliding door application for
- Classic 40-J/80-J/120-J ... 6.141
- Classic P/O/I and Synchro SLIDO ... 6.55

Sliding door fitting
- Classic 160-L SLIDO ... 6.148
- Classic 160-P/160-O SLIDO ... 6.64
- Classic 240-L SLIDO ... 6.150
- Classic 240-P/240-O SLIDO ... 6.68
- Classic 400-Q SLIDO ... 6.70
- Classic 40-F/50-F/80-F/120-F SLIDO ... 6.152
- Classic 40-F/50-F/80-F/120-F SLIDO ... 6.60
- Classic 40-I/80-I/120-I SLIDO ... 6.36
- Classic 40-I/80-I/120-I SLIDO ... 6.34
- Classic 40-J/80-J/120-J SLIDO ... 6.138
- Classic 40-L/80-L/120-L SLIDO ... 6.130

We reserve the right to alter specifications without notice (HTH Architectural Hardware 2019).
เราขอสงวนการเปลี่ยนแปลงรายละเอียดได้โดยไม่ต้องแจ้งล่วงหน้า (อุปกรณ์สถาปัตยกรรม 2562)

New products and systems: www.hafelethailand.com/www.hafele.co.th
ผลิตภัณฑ์และนวัตกรรมใหม่: www.hafelethailand.com/www.hafele.co.th

Sliding door fitting
- Classic 40-O/80-O/120-O SLIDO ... 6.46
- Classic 40-P/80-P/120-P SLIDO ... 6.43
- Classic 40-P/80-P/120-P SLIDO ... 6.42
- Classic 500-Q/750-Q SLIDO ... 6.72
- Classic 80-R SLIDO ... 6.146
- Classic 80-R SLIDO ... 6.58
- Classic 80-S SLIDO ... 6.56
- Design 100-S SLIDO ... 6.28
- Design 100-S SLIDO ... 6.30
- Design 150-U SLIDO ... 6.128
- Design 150-U SLIDO ... 6.32
- Design 40-V/80-V SLIDO ... 6.122
- Design 40-V/80-V SLIDO ... 6.24
- Design 80-M SLIDO ... 6.124
- Design 80-M SLIDO ... 6.26
- Design 80-W SLIDO ... 6.126
- Junior 120/A HAWA ... 6.98
- Junior 120/B HAWA ... 6.100
- Junior 120/GP HAWA ... 6.170
- Junior 160/A HAWA ... 6.102
- Junior 160/B HAWA ... 6.104
- Junior 160/GP HAWA ... 6.172
- Junior 250/A HAWA ... 6.106
- Junior 250/B HAWA ... 6.108
- Junior 250/G HAWA ... 6.190
- Junior 40/B HAWA ... 6.78
- Junior 40/GP HAWA ... 6.166
- Junior 40/GS HAWA ... 6.160
- Junior 40/Z HAWA ... 6.76
- Junior 60/Slimline HAWA ... 6.80
- Junior 80/B (mod.) HAWA ... 6.86
- Junior 80/B-Pocket HAWA ... 6.88
- Junior 80/G HAWA ... 6.182
- Junior 80/GL HAWA ... 6.176
- Junior 80/GP HAWA ... 6.168
- Junior 80/GS HAWA ... 6.162
- Junior 80/Z HAWA ... 6.84
- Media 70 HAWA ... 6.82
- Porta 300 S ... 6.120
- Purolino Plus 80 HAWA ... 6.202
- Super 500/A HAWA ... 6.110
- Super 500/B HAWA ... 6.112
- Symmetric 80/G HAWA ... 6.184
- Symmetric 80/Z HAWA ... 6.90
- Telescopic 40/4 HAWA ... 6.96
- Telescopic 80/2 HAWA ... 6.92
- Telescopic 80/3 HAWA ... 6.94
- elescopic 80/G HAWA ... 6.186

Sliding door fittings for glass doors ... 6.122
Sliding door fittings for timber doors ... 6.24
Sliding door lock Toplock ... 6.196
Sliding door seal ... 10.49
Sliding door system
- Aluflex 80 ... 6.252
- Woodflex 80 ... 6.256

Sliding folding frameless glass partitions
- Centrefold 80/GV HAWA ... 6.278
- Variofold 80/GV HAWA ... 6.277

Sliding glass door fitting for shower doors ... 8.28
Sliding glass door lock ... 7.57
Sliding louvre door fitting
- Frontslide 60/A-Symmetric ... 6.244
- Frontslide 60/A-Telescopic ... 6.245
- Frontslide 60/Matic ... 6.246

Sliding stacking glass partitions
- Aperto 60/GL HAWA ... 6.276
- Variotec150/GV HAWA ... 6.279

Sliding stacking tall glass panels
- Variotec 150/GR HAWA ... 6.280

Sliding stacking timber partitions
- Aperto 60/H HAWA ... 6.272
- Variotec 150/H HAWA ... 6.275

Sliding System
- ALUTEC 100 ... 6.282
- ALUTEC 120 ... 6.283
- ALUTEC 130 ... 6.284

Soft and self closing mechanism for
- Junior 40/80/120 HAWA SoftMove ... 6.119
- Junior 80 HAWA ... 6.118

Soft closing and opening mechanism for
- Doors active stop ... 5.60

Soft wax assortment ... 10.72
SoftMove Soft and self closing mechanism for
- Junior 40/80/120 HAWA ... 6.119

Solar power illuminated house number ... 10.35
Spindle ... 2.60
Spindle extension ... 5.51
Spindle, split ... 7.51
Spring hinge ... 4.22
Standard hinge ... 4.14
StarTec Door closer ... 5.12
Steel door ... 10.86
Straight profile end ... 10.37
Strike patch
- GHP 200 ... 7.42
- GHR 100 ... 7.37
- GHR 400 ... 7.39

Striking plate ... 2.58
Striking plate plastic box ... 2.57
Support arm for window friction hinge ... 9.20
Surface-repairing products ... 10.71
Swing door drive
- ECturn ... 5.70
- Slimdrive EMD ... 5.71
- TSA 160 NT ... 5.72

Swing door system for
- Fire and smoke protection doors ... 5.73
- Fresh air supply/doors as emergency exit ... 5.75

Swing door system GEZE ... 5.69
Swing door system with
- Integrated colosing squence control ... 5.74

We reserve the right to alter specifications without notice (HTH Architectural Hardware 2019).
เราขอสงวนสิทธิ์ในการเปลี่ยนแปลงรายละเอียดโดยไม่ต้องแจ้งให้ทราบล่วงหน้า (ฮาเฟเล่ สถาปัตยกรรมฮาร์ดแวร์ 2562)

Symbol 10.34

T

Tapered profile end 10.37
Three-piece hinge (wing part) 7.45
Tooling 10.71
Track stopper 6.56
Tracks and individual components 6.220
Transom door closer 5.42
Transponder 3.9
TS-Bits 10.74
Two-piece hinge (wing part) 7.44

V

Ventilation grill 10.38
Ventilation system GEZE 9.22
Ventilation window system 9.22

W

Wall and ceiling connection profile 7.22
Wall compensation unit profile 6.156
Wall mounted door stop 10.19
Wall terminal WT 3.8
Wall to glass clamp 90° 8.7, 8.12, 8.17, 8.20
Wall to glass clamp with plate 90° 8.8
Wall to glass hinge 8.22
Wall to glass hinge 180° 8.7
Wall to glass hinge 90° 8.5, 8.10, 8.15, 8.19
Wall to glass hinge 90° 7.29
WC thumbthurn cylinder 2.55, 7.51
Weather seal 10.53
Window & profile handles 9.4
Window accessories 9.12
Window fittings 9.0
Window friction hinge 9.16
Window friction hinge
Standard side hung 9.18
Standard top hung 9.17, 9.19
Standard top hung and side hung 9.16
Window grip handle 9.14
Window handles 9.14
Window handle - Aluminium 9.4
Window handle - Stainless steel 9.7
Window lock 9.12
Wireless central unit CFA3000 ..... 2.144
Wireless remote control CFF3000 ..... 2.144
Wooden and glass door indicator lock ... 7.53, 8.47, 10.15

We reserve the right to alter specifications without notice (HTH Architectural Hardware 2019).
เราขอสงวนการเปลี่ยนแปลงรายละเอียดได้โดยไม่ต้องแจ้งล่วงหน้า (อุปกรณ์สถาปัตยกรรม 2562)

New products and systems: www.hafelethailand.com/www.hafele.co.th
ผลิตภัณฑ์และนวัตกรรมใหม่: www.hafelethailand.com/www.hafele.co.th

ก

กระจก 6.250
กล่องพลาสติกรับลิ้นกุญแจ 57, 58
กลอนแบบเท้าเหยียบ 10.26
กลอนประตู 9.14
กลอนประตูอิเล็กทรอนิกส์ 3.16
กลอนฝัง สำหรับบานเฟี้ยม รุ่น Fold 100/150-M 6.236
กลอนพับ 2.138
กลอนล็อคหน้าต่างแบบก้านโยก 9.13
กลอนล็อคหน้าต่างแบบแขนล็อคตั้งระยะ 9.13
กันแกว่ง 10 มม. ติดผนัง แบบคู่ 6.115
กันแกว่ง 14 มม. ติดผนัง แบบคู่ 6.115
กันแกว่ง 14 มม. ติดผนัง แบบเดี่ยว 6.115
กันแกว่ง 14 มม. ติดผนังแบบคู่ 6.116
กันชนติดผนัง 10.19, 10.20
กันชนติดผนัง แบบพลาสติก/ยาง 10.24
กันชนติดพื้น 10.16, 10.17, 10.18
กันชนติดวงกบ 10.20
กันชนประตู 7.52
กันชนประตู แบบไม่ยึดสกรู StarTec 10.20
กันชนประตูติดผนัง 6.195
กันชนประตูแบบมีแม่เหล็ก 10.21, 10.22, 10.23
กันชนประตูแบบลิ้นกลม 7.52
ก้านผลักประตู 2.104
การติดตั้งซีลประตูที่ไม่เสมอวงกบ (บังใบ) 10.60
กุญแจคล้องสายยู 2.137
กุญแจคล้องสายยูรุ่น SD 2.84
กุญแจคล้องสายยูรุ่น TITANIUM 2.84
กุญแจลิ้นตาย 2 ด้าน สำหรับที่พักอาศัย 2.133
กุญแจลิ้นตาย 2 ด้าน สำหรับอาคารพาณิชย์ 2.135
กุญแจลิ้นตายด้านเดียวหางปลาบิดสำหรับที่พักอาศัย 2.132
กุญแจลิ้นตายด้านเดียวหางปลาบิดสำหรับอาคารพาณิชย์ 2.134
กุญแจลูกบิดประตูระบบห้องทั่วไป 2.128
แกนเจาะ 2.69
แกนต่อโบ๊คประตู 5.51
แกนมือจับ, สี่เหลี่ยม 1.39
แกนมือจับก้านโยก 7.51

ข

ขอค้ำประตู 10.27, 10.28
ข้อมูลทางเทคนิค 10.88
แขนค้ำบานกระทุ้งสำหรับบานพับหน้าต่าง 9.20
แขนสไลด์แบบซ่อนฝัง 5.55

ค

ความหนาบานประตู 2.71
คุณสมบัติ อุปกรณ์ฉากกั้นอาบน้ำ Milano 8.23
เครื่องหลอมขี้ผึ้ง 10.73

จ

จิ๊กเจาะ สำหรับมือจับก้านโยก 1.111
จุดหมุนต่อกระจก แนว 360° 8.6
จุดหมุนบน 7.9
จุดหมุนประตู 4.31
จุดหมุนประตู CIR 4.32
จุดหมุนล่าง 5.59
จุดหมุนล่าง GEZE 5.59
จุดหมุนล่าง StarTec 5.59
จุดหมุนล่างไฮดรอลิคแบบไม่ฝังพื้น 5.45, 5.46
จุดหมุนล่างไฮดรอลิคแบบไม่ฝังพื้น 7.28

ฉ

ฉากกันแมลงสำหรับบานเฟี้ยม 6.238

ช

ช่องระบายอากาศ 10.38
ซีลโปร่งไฟล์กันฝุ่นแบบมีขอบ 5 ม. 6.116
ชุดล็อคประตูอิเล็กทรอนิกส์ Dialock DT 700 ..... 3.11, 3.12
ชุดล็อคประตูอิเล็กทรอนิกส์ Dialock DT 710 ..... 3.13, 3.14
ชุด Flex-Pen ปากกาซ่อมรอยตำหนิ 10.71
ชุดขี้ผึ้งแบบแข็ง รุ่นสีมาตรฐาน 10.72
ชุดขี้ผึ้งแบบแข็งหลากสี 10.73
ชุดขี้ผึ้งสีอ่อนสำหรับอุดรอย 10.72
ชุดแขวนล็อคแม่เหล็กไฟฟ้า 3.18
ชุดควบคุมล็อคแบบติดบนผนัง WT 3.8
ชุดตลับกุญแจพร้อมมือจับ สำหรับประตูไม้ 2.62

We reserve the right to alter specifications without notice (HTH Architectural Hardware 2019).
บริษัทฯ ขอสงวนการเปลี่ยนแปลงรายละเอียดได้โดยไม่ต้องแจ้งล่วงหน้า (อุปกรณ์สถาปัตย์ เมษายน 2562)

ชุดปากกาซ่อมรอยตำหนิ 10.71
ชุดมือจับก้านโยก 1.18
ชุดมือจับก้านโยก - Art DECO 1.102
ชุดมือจับก้านโยก - ART DECOR 1.100
ชุดมือจับก้านโยก - Colonial 1.103
ชุดมือจับก้านโยก - Coloniale 1.101
ชุดมือจับก้านโยก - ENRICO CASSINA 1.96
ชุดมือจับก้านโยก - FIRST EMPIRE 1.98
ชุดมือจับก้านโยก - LOUISXV 1.99
ชุดมือจับก้านโยก - MANNERISM 1.99
ชุดมือจับก้านโยก - Novec ento/xxcentury 1.102
ชุดมือจับก้านโยก - SECOND EMPIRE 1.98
ชุดมือจับก้านโยก - Trente/thirties 1.101
ชุดมือจับก้านโยก - VICTORIAN 1.100
ชุดมือจับก้านโยก - xx century 1.103
ชุดมือจับก้านโยก StarTec รุ่น EVEREST 1.44
ชุดมือจับก้านโยก StarTec รุ่น KILIMANJARO 1.17
ชุดมือจับก้านโยก StarTec รุ่น Rinjani 1.40
ชุดมือจับก้านโยก รุ่น VELINO 1.50
ชุดมือจับก้านโยก รุ่น ZUGSPITZE 1.48
ชุดมือจับดึง 8.40
ชุดมือจับดึง StarTec รุ่น FUJI 1.57
ชุดมือจับทางเข้า StarTec รุ่น MATTERHORN 1.79
ชุดมือจับประตู 1.104
ชุดมือดึงพร้อมปุ่มจับ 8.40
ชุดรับกลอนไฟฟ้า 2.66
ชุดล็อคบานเลื่อนกระจก 7.57
ชุดล็อคประตูแบบติดตั้งบนประตู DT 3.6
ชุดล็อคประตูระบบดิจิตอล EF 680 Kaba 3.23
ชุดล็อคประตูระบบดิจิตอล EF 780 Kaba 3.25
ชุดล็อคประตูระบบดิจิตอล EL 8000-TC 3.20
ชุดล็อคประตูระบบดิจิตอล EL 9000-TCS 3.21
ชุดล็อคประตูระบบดิจิตอล ER 4800-TC 3.19
ชุดอุปกรณ์บานเลื่อน รุ่น Classic 40-I/80-I/120-I SLIDO 6.34
ชุดอุปกรณ์ป้องกันความร้อน
สำหรับโช๊คประตูแบบฝังสันบาน รุ่น DCL 10.70
ชุดอุปกรณ์รางเสริมสำหรับบานเลื่อนแบบซ่อนในผนัง 6.40
ชุดอุปกรณ์เสริม Classic F Synchro SLIDO 6.156
ชุดอุปกรณ์เสริม Classic F Synchro SLIDO 6.62
ชุดอุปกรณ์เสริม Classic Syncho SLIDO 6.53
ชุดอุปกรณ์เสริมจูงบานเลื่อนสำหรับ รุ่น Classic 6.54
โช๊คประตู DCL 11 StarTec 5.12
โช๊คประตู DCL 110 ..... 5.14
โช๊คประตู DCL 15 StarTec 5.16
โช๊คประตู DCL 21 ..... 5.17
โช๊คประตู DCL 51 StarTec 5.19
โช๊คประตู DCL 55 StarTec 5.20
โช๊คประตู DCL 61 ..... 5.21
โช๊คประตู DCL 83 StarTec 5.18
โช๊คประตู DCL 85 ..... 5.15
โช๊คประตู HS 950 ..... 5.13
โช๊คประตู TS 1000 GEZE 5.22
โช๊คประตู TS 1500 G GEZE 5.24
โช๊คประตู TS 1500 GEZE 5.23
โช๊คประตู TS 2000 V GEZE 5.25
โช๊คประตู TS 2000 VG GEZE 5.26
โช๊คประตู TS 3000 V GEZE 5.27
โช๊คประตู TS 4000 E GEZE 5.31
โช๊คประตู TS 4000 G GEZE 5.29
โช๊คประตู TS 4000 GEZE 5.28
โช๊คประตู TS 4000 Tandem GEZE 5.30
โช๊คประตู TS 5000 GEZE 5.32
โช๊คประตูซ่อนฝังสันบาน Boxer 2V GEZE 5.39
โช๊คประตูซ่อนฝังสันบาน Boxer GEZE 5.40
โช๊คประตูซ่อนฝังสันบาน Boxer P GEZE 5.41
โช๊คประตูซ่อนฝังสันบาน DCL 33 StarTec 5.36
โช๊คประตูซ่อนฝังสันบาน DCL 34 EN3 StarTec 5.37
โช๊คประตูซ่อนฝังสันบาน DCL 34 EN4 ..... 5.38
โช๊คประตูบานเลื่อนแบบติดลอย 5.44
โช๊คประตูแบบติดตั้งสันบาน 5.43
โช๊คประตูแบบฝังพื้น TS 500 N GEZE 5.52
โช๊คประตูแบบฝังพื้น TS 500 NV GEZE 5.53
โช๊คประตูแบบฝังพื้นเปิดสองทาง 5.47
โช๊คประตูสำหรับบานอะลูมิเนียม 5.42

ซ

ซีล 6.117
ซีลติดตั้งใต้บานประตู 10.50
ซีลประตู 10.64
ซีลประตู ชนิดแปรง 10.53, 10.54
ซีลประตูกระจก 10.57

We reserve the right to alter specifications without notice (HTH Architectural Hardware 2019).
บริษัทฯ ขอสงวนการเปลี่ยนแปลงรายละเอียดใดๆ ได้โดยมิได้แจ้งล่วงหน้า (อุปกรณ์สถาปัตยกรรม 2562)

ซีลประตูกระจก 6.200
ซีลประตูกระจก 7.55
ซีลประตูกระจก 8.35, 8.36, 8.38, 8.39
ซีลประตูกระจก แนว 135° 8.35
ซีลประตูกระจก แนว 180° 8.34
ซีลประตูกระจก แนว 90° 8.34
ซีลประตูติดตั้งบนบังใบ 10.66
ซีลประตูทนไฟ 10.67, 10.68
ซีลประตูทนไฟ, กันควัน และกันเสียง 10.68
ซีลประตูทางเข้า 10.63, 10.64
ซีลประตูป้องกันไฟและควัน 10.67
ซีลประตูภายใน 10.61, 10.62, 10.63
ซีลประตูอัตโนมัติ 10.43, 10.44, 10.48
ซีลประตูอัตโนมัติ DDS12 10.42
ซีลประตูอัตโนมัติ Schall-Ex GS 10.56
ซีลประตูอัตโนมัติ Schall-Ex GS-H 10.55
ซีลประตูอัตโนมัติ Schall-Ex® 10.46
ซีลประตูอัตโนมัติ Startec DDS20 ..... 10.41
ซีลประตูอัตโนมัติ Wind-Ex® 10.47
ซีลประตูอัตโนมัติแบบแม่เหล็ก 10.48
ซีลประตูอัตโนมัติสำหรับบานกระจก 7.54
ซีลประตูอัตโนมัติสำหรับบานเลื่อน 10.49
ซีลแม่เหล็กประตูกระจก มุม 135° 8.37
ซีลแม่เหล็กประตูกระจก มุม 180° 8.37
ซีลแม่เหล็กประตูกระจก มุม 90° 8.36
ซีลวงกบ 10.65
ซีลวงกบแม่เหล็ก 10.51
โซ่คล้องประตู 10.29, 10.30

ฐ

ฐานบานพับส่วนติดวงกบ 7.46
ฐานบานพับส่วนติดวงกบพร้อมปลอกลูกปืน 7.47
ฐานบานพับส่วนติดวงกบพร้อมแหวนรอง 7.46
ฐานรองตัวรับลิ้นกุญแจ 6.198
ฐานรับแม่เหล็ก GEZE 5.64

ด

ดอกไขตลับกุญแจ 2.85
ดอกเจาะสำหรับเครื่องเจาะตลับกุญแจ 2.69, 2.70
เดือยปรับไม่ได้ 7.27

ต

ตลับกุญแจแม่เหล็กระบบมอร์ทิสล็อค 2.25
ตลับกุญแจแม่เหล็กระบบมอร์ทิสล็อคสำหรับประตูทั่วไป 2.26
ตลับกุญแจแม่เหล็กระบบมอร์ทิสล็อคสำหรับห้องน้ำ 2.24
ตลับกุญแจระบบมอร์ทิสล็อค 2.114
ตลับกุญแจระบบมอร์ทิสล็อค 2.14
ตลับกุญแจระบบมอร์ทิสล็อค พร้อมฟังก์ชัน nightlatch 2.19
ตลับกุญแจระบบมอร์ทิสล็อค สำหรับห้องน้ำ 2.18
ตลับกุญแจระบบมอร์ทิสล็อคชนิดลิ้นสปริง 2.29
ตลับกุญแจระบบมอร์ทิสล็อคพร้อมฟังก์ชัน classroom 2.20
ตลับกุญแจระบบมอร์ทิสล็อคพร้อมฟังก์ชัน panic 2.21
ตลับกุญแจระบบมอร์ทิสล็อคสำหรับประตูเฟรมแคบ 2.22
ตลับกุญแจล็อคหน้าต่าง 9.12
ตัวแขวนซีล 10.45
ตัวจับดอกเจาะสำหรับบานประตูไม้ไม่มีบังใบ 2.69
ตัวรับฐานบานพับส่วนติดวงกบ 4.50
ตัวรับบานพับสำหรับกรอบบานเหล็ก
TECTUS TE 340/540/640 3D (A8) 4.47
ตัวหนีบกระจกต่อกระจก 135° 8.14
ตัวหนีบกระจกต่อกระจก 180° 8.14
ตัวหนีบกระจกต่อกระจก 90° 8.13
ตัวหนีบกระจกต่อกระจก แนว 135° 8.9
ตัวหนีบกระจกต่อกระจก แนว 180° 8.9, 8.18, 8.21, 8.24
ตัวหนีบกระจกต่อกระจก แนว 90° 8.8, 8.18, 8.20, 8.25
ตัวหนีบกระจกต่อผนัง 7.14
ตัวหนีบกระจกบานเปลือยสำหรับยึดผนังและเพดาน 7.22
ตัวหนีบช่องแสง 3 ทาง 7.16
ตัวหนีบช่องแสง 3 ทางแนวใต้ฝ้า 7.16
ตัวหนีบช่องแสงข้างชนิดกันกระแทก 7.19
ตัวหนีบช่องแสงด้านบน 7.12
ตัวหนีบช่องแสงด้านบนพร้อมตัวล็อค 7.13
ตัวหนีบช่องแสงด้านล่าง 7.12, 7.13
ตัวหนีบช่องแสงบน 3 ทาง ชนิดมีจุดหมุน 7.18
ตัวหนีบช่องแสงบน 3 ทางและจุดหมุนคู่ ชนิดบานคู่ 7.17
ตัวหนีบช่องแสงบน สำหรับบานคู่ จุดหมุนคู่ 7.15
ตัวหนีบช่องแสงบนชนิดจุดหมุน 7.24
ตัวหนีบช่องแสงบนชนิดจุดหมุน 7.8
ตัวหนีบช่องแสงบนชนิดจุดหมุนพร้อมเพลทยึดติดผนัง 7.24
ตัวหนีบช่องแสงบนชนิดเบ้ารับกลอนคู่ 7.17
ตัวหนีบช่องแสงบนและช่องแสงข้าง 7.19

We reserve the right to alter specifications without notice (HTH Architectural Hardware 2019).
บริษัทฯ ขอสงวนการเปลี่ยนแปลงรายละเอียดโดยมิได้มีการแจ้งล่วงหน้า (อุปกรณ์สถาปัตยกรรม 2562)

ตัวหนีบช่องแสงบนและช่องแสงข้างขนิดจุดหมุน 7.25
ตัวหนีบช่องแสงบนและช่องแสงข้างขนิดจุดหมุน 7.9
ตัวหนีบช่องแสงบนสำหรับบานเปิด 2 ทาง 7.7
ตัวหนีบช่องแสงรูปตัว L ขนิดเบ้ารับกลอน 7.15
ตัวหนีบช่องแสงล่างสำหรับบานเปิด 2 ทาง 7.7
ตัวหนีบเชื่อมต่อบานกระจก 7.14
ตัวหนีบบานด้านบนสำหรับบานเปิด 2 ทาง 7.23
ตัวหนีบบานด้านล่างสำหรับบานเปิด 2 ทาง 7.23
ตัวหนีบเบ้ารับกลอนกลางบาน 7.11
ตัวหนีบเบ้ารับกลอนกลางบาน 7.26
ตัวหนีบเบ้ารับกลอนด้านบน 7.11
ตัวหนีบผนังต่อกระจก 90° 8.12, 8.13, 8.17, 8.20
ตัวหนีบผนังต่อกระจก แนว 90° 8.7, 8.17, 8.25
ตัวหนีบผนังต่อกระจกพร้อมเพลทยึด 90° 8.8
ตัวหนีบล็อค 7.10
ตัวหนีบล็อค 7.26, 7.27
ตัวหนีบล็อคกระจกบานเปลือย 7.20
ตัวหนีบล็อคกระจกบานเปลือย 7.22
ตัวหนีบล็อคกลางบาน 7.10
ตัวหนีบล็อคบานเปลือยขนิดกลางประตูพร้อมปุ่มหมุน 7.21
ตาแมว 10.31
ตาแมวดิจิตอล 10.32
ตู้เก็บดอกกุญแจ 2.86

ท

ทำไมถึงต้องใช้มาสเตอร์คีย์ 2.88
ที่กดซีล 10.45
ที่กดซีล 7.56
เทปกาว 6.194
เทปกาว 2 หน้า 6.194

น

น็อตแบบมีปีก 10.80

บ

บังใบประตู 10.52
บันไดห้องใต้หลังคา StarTec 10.75
บานพับกระจกต่อกระจก แนว 135° 8.16
บานพับกระจกต่อกระจก แนว 180° 8.6, 8.12, 8.16, 8.19, 8.22, 8.23
บานพับกระจกต่อกระจก แนว 180° 7.29
บานพับกระจกต่อกระจก แนว 90° 8.15
บานพับกระจกแบบปิดนุ่มนวลระบบไฮดรอลิค 7.29, 7.30
บานพับกระจกแบบปิดนุ่มนวลระบบไฮดรอลิค 8.26, 8.27
บานพับกระจกเปิดได้สองทิศทาง 7.31
บานพับซ่อน 4.30
บานพับซ่อน TECTUS TE 340 3D 4.40
บานพับซ่อน TECTUS TE 540 3D 4.41
บานพับซ่อน TECTUS TE 540 3D A8 ..... 4.42
บานพับซ่อน TECTUS TE 640 3D 4.44
บานพับซ่อน TECTUS TE 645 3D 4.45
บานพับซ่อน แบบปรับได้สองทิศทาง 4.34
บานพับซ่อน แบบปรับได้สามทิศทาง 4.35
บานพับซ่อน แบบปรับไม่ได้ 4.33
บานพับซ้อนปีก 4.20
บานพับนิรภัย 4.20
บานพับแบบ 2 ชิ้น 7.44
บานพับแบบ 3 ชิ้น 7.45
บานพับแบบแกนหมุนขึ้น 4.14
บานพับแบบขาเจาะ 4.52
บานพับแบบขาเจาะ StarTec 4.48
บานพับแบบถอดได้ 4.12
บานพับแบบมาตรฐาน 4.14
บานพับแบบมาตรฐาน CE StarTec 4.18
บานพับปีกโค้ง 4.21
บานพับผนังต่อกระจก 8.22
บานพับผนังต่อกระจก แนว 180° 8.7
บานพับผนังต่อกระจก แนว 90° 8.5, 8.10, 8.11, 8.15, 8.19, 8.24
บานพับผนังต่อกระจกแนว 90° 7.29
บานพับพิเศษปีกพับ 4.21
บานพับสปริง 4.22
บานพับสปริงเปิดสองทาง DA StarTec 4.27
บานพับสำหรับงานหนัก StarTec 4.25
บานพับเสริมกลางบาน 5.51
บานพับหน้าต่าง - แบบบานกระทุ้ง 9.19
บานพับหน้าต่าง - แบบบานกระทุ้ง/แบบบานเปิด 9.16
บานพับหน้าต่าง - แบบบานเปิด 9.18
บานพับหน้าต่าง แบบบานกระทุ้ง 9.17
บานเฟี้ยม Mono 6.293
บานเฟี้ยม Progress 6.292
บานเฟี้ยม รุ่น Fold 100-M 6.232

We reserve the right to alter specifications without notice (HTH Architectural Hardware 2019).
บริษัทฯ ขอสงวนการเปลี่ยนแปลงรายละเอียดโดยไม่ได้มีการแจ้งล่วงหน้า (อุปกรณ์สถาปัตยกรรม 2562)

บานเฟี้ยม รุ่น Fold 150-M 6.234
บานเลื่อนผนังเก็บเสียง Palace 110 ..... 6.289
บานเลื่อนผนังเก็บเสียง Palace 80 ..... 6.288
บานเลื่อนผนังเก็บเสียง Transpalace 6.290
บานเลื่อนผนังเก็บเสียงระบบกึ่งอัตโนมัติ 6.291
เบ้ารับกลอน GHP 200 ..... 7.42
เบ้ารับกลอน GHR 100 ..... 7.37
เบ้ารับกลอน GHR 300 ..... 7.43
เบ้ารับกลอน GHR 400 ..... 7.39
แบบการเจาะกระจก GHP 100/200 StarTec 7.35
แบบการเจาะกระจก GHR 100/200/400 ..... 7.33
แบบการเจาะกระจก GHR 300 ..... 7.34
แบบเจาะบานพับ StarTec 4.53

ป

ประตูโรงจอดรถอัตโนมัติ 6.302
ปลอกเกลียวตลอด DIN 975 ..... 10.82
ปลอกหุ้มแกนกลางบานพับแบบขาเจาะ StarTec 4.56
ป้ายดอกกุญแจ 2.86
ป้ายสัญลักษณ์ 10.34
ปุ่มกดล็อค 2.64
ปุ่มจับประตูห้องอาบน้ำ 8.43, 8.44
โปรไฟล์แบบโค้ง 10.37
โปรไฟล์แบบตรง, มนมุน 10.37
โปรไฟล์แบบมุมตรง, มนมุน 10.37
โปรไฟล์ป้องกันมุม 10.37

ผ

ผนังบานเลื่อนกระจกเปลือย 6.286
แผ่นผลักประตู 10.36
แผ่นผลักและดึงประตูพร้อมมือจับ 10.36

ฝ

ฝาครอบ 5.49
ฝาครอบ 6.199
ฝาครอบ TS 500 N GEZE 5.52
ฝาครอบ TS 500 NV GEZE 5.53
ฝาครอบกริ่งประตู 10.33
ฝาครอบจุดหมุนบน GEZE 5.56
ฝาครอบจุดหมุนล่าง GEZE 5.56, 5.59
ฝาครอบรูเจาะ 4.50
ฝาครอบสำหรับจุดหมุน CIR 4.32
ฝาครอบหนีบกระจก รุ่น GS 6.164
ฝาปิดสกรู พลาสติก สำหรับสกรูซิปบอร์ดหัวแฉก PZ 10.83

พ

พุกพลาสติก 10.83
พุกยึดไม้ 10.82
พุกสำหรับผนัง 10.84
พุกอเนกประสงค์ 10.85
เพลทช่องใส่จดหมาย 10.33
เพลทติดตั้งแขนขนาน 5.33
เพลทติดตั้งแขนขนานกับวงกบ 5.33
เพลทมือจับติดตาย 1.25
เพลทมือจับติดตาย 60
เพลทรับกลอน 2.105
เพลทรับกลอน 2.22
เพลทรับกลอน 2.67
เพลทรับกลอน 9.12
เพลทรับกลอนขนิดเรียบ 2.64
เพลทรับกลอนแบบฝัง 59
เพลทรับกลอนแบบฝัง 7.50
เพลทเสริมวงกบ TECTUS TE 340/540/640 3D FZ/1 ..... 4.46
เพลทหนีบกระจก 5.33

ม

มือจับก้านโยกสำหรับภายนอก 2.109
มือจับแบบดึงพร้อมล็อค 7.61, 7.62
มือจับประตูเฟรมแคบ 9.11
มือจับฝังบานกระจก 6.201
มือจับฝังบานกระจก 7.58, 7.59
มือจับรูปวงรี 1.53
มือจับสำหรับอุปกรณ์ล็อคแกนสปริง 7.48
มือจับหน้าต่าง 9.14
แม่เหล็กไฟฟ้ายึดบานประตูแบบติดผนังพร้อมปุ่มตัดไฟ GEZE 5.64
แม่เหล็กไฟฟ้ายึดบานประตูแบบแบบติดพื้น GEZE 5.63
แม่เหล็กไฟฟ้ายึดบานประตูแบบมาตรฐาน GZE 5.63
แม่เหล็กไฟฟ้ายึดบานประตูพร้อมปุ่มตัดไฟ GEZE 5.63
ไม่ใช้ไส้กุญแจ 7.36

We reserve the right to alter specifications without notice (HTH Architectural Hardware 2019).
บริษัทฯ ขอสงวนการเปลี่ยนแปลงรายละเอียดใดๆ ได้โดยไม่ต้องแจ้งล่วงหน้า (อุปกรณ์สถาปัตยกรรม 2562)

ร

ระบบเซ็นเซอร์และอุปกรณ์สั่งงาน GEZE 6.300
ระบบบานเลื่อน Aluflex 80 ..... 6.252
ระบบบานเลื่อน ALUTEC 120 ..... 6.283
ระบบบานเลื่อน ALUTEC 130 ..... 6.284
ระบบบานเลื่อน Woodflex 80 ..... 6.256
ระบบบานเลื่อนกระจก ALUTEC 100 ..... 6.282
ระบบบานหน้าต่าง ALUTEC 140 ..... 6.285
ระบบประตูบานเลื่อนอัตโนมัติ GEZE 6.295
ระบบมาสเตอร์คีย์ของเฮเฟเล่ ประเทศไทย 2.90
ระบบระบายอากาศ GEZE - ใช้งานง่ายและน่าเชื่อถือ 9.22
ระบบหน้าต่างระบายอากาศ GEZE แบบบังคับด้วยมือ 9.23, 9.24
ระบบหน้าต่างระบายอากาศแบบควบคุมด้วยไฟฟ้า 9.25
ระบบหน้าต่างระบายอากาศแบบควบคุมด้วยไฟฟ้า GEZE 9.28
รางใต้บาน 10 มม. ติดผนัง แบบเดี่ยว 6.114
รางบนต่อตู้อาบน้ำ 8.32
รางสำหรับ Aluflex/Woodflex 80 ..... 6.264
รางเสริม สำหรับติดตั้งรางแบบซ่อนในผนัง 6.63
รางเสริมสำหรับติดตั้งฝ้า เพดาน 6.157
รางเสริมสำหรับระยะห่างผนัง 6.155
รางเสริมสำหรับระยะห่างผนัง 6.62
รางใส่แผ่นรับ 6.198
รายการอุปกรณ์สำหรับ Aluflex 80 ..... 6.258
รายการอุปกรณ์สำหรับ Aluflex 80 ..... 6.258
รีโมทคอนโทรลอิเล็คทรอนิกส์ รุ่น CFF3000 ..... 2.139

ล

ล็อคเฟอร์นิเจอร์ 3.9
ลิ้นกุญแจ 2.28
ลิ้นกุญแจขนาด 70 มม. 2.131
ลิ้นกุญแจชนิดลิ้นตาย 2.28
ลิ่ม 6.114
ลูกบิดประตูก้านโยกสำหรับที่พักอาศัย 2.122
ลูกบิดประตูสำหรับที่พักอาศัย 2.117, 2.119
ลูกบิดประตูสำหรับอาคารพาณิชย์ 2.126
ลูกบิดหลบมุ้งลวด 2.121
เลขที่บ้าน 10.35
เลขที่บ้านใช้พลังงานแสงอาทิตย์ 10.35

ว

วิธีการสั่งเพิ่มดอกกุญแจ 2.92
วิธีการอ่านรหัสสินค้ามาสเตอร์คีย์ 2.93

ศ

ศัพท์เฉพาะสำหรับระบบมาสเตอร์คีย์ 2.87

ส

สกรูชิปบอร์ดแบบหัวจมและมีปีก 10.79
สกรูสำหรับแผ่นชิบบอร์ด HOSPA หัวจม 10.76
สกรูสำหรับแผ่นชิปบอร์ด Hospa หัวโปน 10.78
สกรูสำหรับแผ่นชิปบอร์ด HOSPA หัวร่ม 10.78
สกรูสำหรับแผ่นชิบบอร์ด HOSPA หัวจม 10.77
สกรูหัวจมแบบ T-STAR TS 10.79
สกรูหัวเรียบ DIN 7991 ..... 10.81
สกรูหัวเรียบแบบ PH DIN 965 ..... 10.81
สเปรย์เอนกประสงค์ 2.85
สลักสำหรับยึดวงกบ StarTec 4.26
สวิตช์ GEZE 6.301
สีและขนาดที่พร้อมจำหน่าย 10.89
ไส้กุญแจ 2.71
ไส้กุญแจไขทางเดียวระบบมาสเตอร์คีย์รุ่น SA 2.94
ไส้กุญแจไขสองทางระบบมาสเตอร์คีย์รุ่น SA 2.94
ไส้กุญแจทางเดียว 2.82
ไส้กุญแจทางเดียว รุ่น EM 2.72
ไส้กุญแจทางเดียว รุ่น SA 2.76
ไส้กุญแจทางเดียวพร้อมหางปลาบิดทรงกลม รุ่น EM 2.75
ไส้กุญแจทางเดียวพร้อมหางปลาบิดทรงกลม รุ่น SA 2.79
ไส้กุญแจทางเดียวพร้อมหางปลาบิดทรงกลม รุ่น SD 2.81
ไส้กุญแจทางเดียวพร้อมหางปลาบิดทรงรี รุ่น SA 2.79
ไส้กุญแจระบบ PC 7.36, 7.38
ไส้กุญแจสองทาง รุ่น EM 2.72
ไส้กุญแจสองทาง รุ่น SD 2.80
ไส้กุญแจสองทางแบบสั้น 2.83
ไส้กุญแจสองทางพร้อมปุ่มเปิดฉุกเฉินทรงกลมรุ่น SD 2.82
ไส้กุญแจสองทางพร้อมหางปลาบิดทรงกลม รุ่น EM 2.73
ไส้กุญแจสองทางพร้อมหางปลาบิดทรงกลม รุ่น SA 2.77
ไส้กุญแจสองทางพร้อมหางปลาบิดทรงกลม รุ่น SD 2.81

We reserve the right to alter specifications without notice (HTH Architectural Hardware 2019).
บริษัทฯ ขอสงวนการเปลี่ยนแปลงรายละเอียดโดยไม่ได้มีการแจ้งล่วงหน้า (อุปกรณ์สถาปัตยกรรม 2562)

ไส้กุญแจสองทางพร้อมหางปลาบิดทรงกลมระบบมาสเตอร์คีย์ รุ่น SA....2.95
ไส้กุญแจสองทางพร้อมหางปลาบิดทรงรี รุ่น EM....2.73
ไส้กุญแจสองทางพร้อมหางปลาบิดทรงรี รุ่น SA....2.77
ไส้กุญแจสองทางพร้อมหางปลาบิดทรงรีระบบมาสเตอร์คีย์ รุ่น SA....2.95
ไส้กุญแจสองทางรุ่น SA....2.76
ไส้กุญแจสองทางสำหรับห้องน้ำพร้อมหางปลาบิดทรงกลม รุ่น EM....2.74
ไส้กุญแจสองทางสำหรับห้องน้ำพร้อมหางปลาบิดทรงกลม รุ่น SA....2.78
ไส้กุญแจสองทางสำหรับห้องน้ำพร้อมหางปลาบิดทรงรี รุ่น EM....2.74
ไส้กุญแจสองทางสำหรับห้องน้ำพร้อมหางปลาบิดทรงรี รุ่น SA....2.78
ไส้กุญแจสำหรับห้องน้ำ....7.51
ไส้แม่เหล็ก....2.64

ห

หัวไขควง PH....10.74
หัวไขควง PZ....10.74
หัวไขควง PZ แบบยาว....10.74
หัวไขควง TS....10.74
หางปลาบิดสำหรับไส้กุญแจ SD....2.83
หูช้าง....2.138
แหวน DIN 9021....10.80
แหวนรองสกรู แบบล็อค DIN 985....10.82
แหวนสกรู DIN 934....10.82

อ

อุปกรณ์กันแกว่ง....6.116
อุปกรณ์กันหนีบแบบม่านบัง รุ่น NR-30....10.58
อุปกรณ์กันหนีบรุ่น HW 100....10.59
อุปกรณ์การต่อ HOPPE Quick-Fit....1.87
อุปกรณ์กำหนดการปิดประตู....5.61, 5.62
อุปกรณ์แขวนรางติดผนัง....6.117
อุปกรณ์ควบคุมประตูบานเปิดไฟฟ้า PortaMatic....5.66
อุปกรณ์ควบคุมพลังงาน iRoom 800....3.15
อุปกรณ์ควบคุมระบบ....3.10
อุปกรณ์เครื่องเจาะตลับกุญแจ....2.68
อุปกรณ์ต่อฉากกั้นตู้อาบน้ำ....8.30
อุปกรณ์ตั้งค้างประตู....10.25
อุปกรณ์ติดตั้ง....6.117
อุปกรณ์ทำความสะอาดกระจก....10.45
อุปกรณ์ทำความสะอาดกระจก....7.56
อุปกรณ์บานกระจกสำหรับบานเปิด....7.32
อุปกรณ์บานเฟี้ยม รุ่น Bifold 40 HAWA....6.212
อุปกรณ์บานเฟี้ยม รุ่น Centrefold 100 Al Fresco....6.222
อุปกรณ์บานเฟี้ยม รุ่น Fold 100-M/150-M....6.228
อุปกรณ์บานเฟี้ยม รุ่น Fold 30-L....6.208
อุปกรณ์บานเฟี้ยม รุ่น Fold 50-L....6.210
อุปกรณ์บานเฟี้ยม รุ่น Folding 30 HAWA....6.214
อุปกรณ์บานเฟี้ยมกระจกบานเปลือย รุ่น Centrefold 80/GV HAWA....6.278
อุปกรณ์บานเฟี้ยมกระจกบานเปลือย รุ่น Variofold 80/GV HAWA6.277
อุปกรณ์บานเฟี้ยมกระจกเปลือย รุ่น Fold 55-S....6.240
อุปกรณ์บานเฟี้ยมกระจกเปลือย รุ่น Fold 70-R....6.242
อุปกรณ์บานเฟี้ยมริมบาน รุ่น Endfold 100 Al Fresco....6.224
อุปกรณ์บานเฟี้ยมรุ่น Aluflex 80....6.271
อุปกรณ์บานเฟี้ยมสำหรับบานเกล็ด รุ่น Frontfold 20 HAWA....6.247
อุปกรณ์บานเลื่อน Silent Aluflex 80....6.248
อุปกรณ์บานเลื่อน รุ่น 80/B-Pocket HAWA....6.88
อุปกรณ์บานเลื่อน รุ่น Classic 160-L SLIDO....6.148
อุปกรณ์บานเลื่อน รุ่น Classic 160-P/160-O SLIDO....6.64
อุปกรณ์บานเลื่อน รุ่น Classic 240-L SLIDO....6.150
อุปกรณ์บานเลื่อน รุ่น Classic 240-P/240-O....6.68
อุปกรณ์บานเลื่อน รุ่น Classic 400-Q SLIDO....6.70
อุปกรณ์บานเลื่อน รุ่น Classic 40-F/50-F/80-F/120-F SLIDO....6.152
อุปกรณ์บานเลื่อน รุ่น Classic 40-F/50-F/80-F/120-F SLIDO....6.60
อุปกรณ์บานเลื่อน รุ่น Classic 40-J/80-J/120-J SLIDO....6.138
อุปกรณ์บานเลื่อน รุ่น Classic 40-K/80-K/120-K....6.45
อุปกรณ์บานเลื่อน รุ่น Classic 40-L/80-L/120-L SLIDO....6.130
อุปกรณ์บานเลื่อน รุ่น Classic 40-O/80-O/120-O SLIDO....6.46
อุปกรณ์บานเลื่อน รุ่น Classic 40-P/80-P/120-P SLIDO....6.42
อุปกรณ์บานเลื่อน รุ่น Classic 500-Q/750-Q SLIDO....6.72
อุปกรณ์บานเลื่อน รุ่น Classic 80-R SLIDO....6.146
อุปกรณ์บานเลื่อน รุ่น Classic 80-R SLIDO....6.58
อุปกรณ์บานเลื่อน รุ่น Classic 80-S SLIDO....6.56
อุปกรณ์บานเลื่อน รุ่น Design 100-S SLIDO....6.28
อุปกรณ์บานเลื่อน รุ่น Design 150-U SLIDO....6.128
อุปกรณ์บานเลื่อน รุ่น Design 150-U SLIDO....6.32
อุปกรณ์บานเลื่อน รุ่น Design 40-V/80-V SLIDO....6.122
อุปกรณ์บานเลื่อน รุ่น Design 40-V/80-V SLIDO....6.24
อุปกรณ์บานเลื่อน รุ่น Design 80-M SLIDO....6.124
อุปกรณ์บานเลื่อน รุ่น Design 80-M SLIDO....6.26

We reserve the right to alter specifications without notice (HTH Architectural Hardware 2019).
บริษัทฯ ขอสงวนการเปลี่ยนแปลงรายละเอียดโดยมิได้มีการแจ้งล่วงหน้า (อุปกรณ์สถาปัตยกรรม 2562)

อุปกรณ์บานเลื่อน รุ่น Design 80-W SLIDO 6.126
อุปกรณ์บานเลื่อน รุ่น Junior 120/A HAWA 6.98
อุปกรณ์บานเลื่อน รุ่น Junior 120/B HAWA 6.100
อุปกรณ์บานเลื่อน รุ่น Junior 120/GP HAWA 6.170
อุปกรณ์บานเลื่อน รุ่น Junior 160/A HAWA 6.102
อุปกรณ์บานเลื่อน รุ่น Junior 160/B HAWA 6.104
อุปกรณ์บานเลื่อน รุ่น Junior 160/GP HAWA 6.172
อุปกรณ์บานเลื่อน รุ่น Junior 250/A HAWA 6.106
อุปกรณ์บานเลื่อน รุ่น Junior 250/B HAWA 6.108
อุปกรณ์บานเลื่อน รุ่น Junior 250/G HAWA 6.190
อุปกรณ์บานเลื่อน รุ่น Junior 40/B HAWA 6.78
อุปกรณ์บานเลื่อน รุ่น Junior 40/GP HAWA 6.166
อุปกรณ์บานเลื่อน รุ่น Junior 40/GS HAWA 6.160
อุปกรณ์บานเลื่อน รุ่น Junior 40/Z HAWA 6.76
อุปกรณ์บานเลื่อน รุ่น Junior 60/Slimline HAWA 6.80
อุปกรณ์บานเลื่อน รุ่น Junior 80/B (mod.) HAWA 6.86
อุปกรณ์บานเลื่อน รุ่น Junior 80/G HAWA 6.182
อุปกรณ์บานเลื่อน รุ่น Junior 80/GL HAWA 6.176
อุปกรณ์บานเลื่อน รุ่น Junior 80/GP HAWA 6.168
อุปกรณ์บานเลื่อน รุ่น Junior 80/GS HAWA 6.162
อุปกรณ์บานเลื่อน รุ่น Junior 80/Z HAWA 6.84
อุปกรณ์บานเลื่อน รุ่น Media 70 HAWA 6.82
อุปกรณ์บานเลื่อน รุ่น Porta 300 S 6.120
อุปกรณ์บานเลื่อน รุ่น Purolino Plus 80 HAWA 6.202
อุปกรณ์บานเลื่อน รุ่น Super 500/A HAWA 6.110
อุปกรณ์บานเลื่อน รุ่น Super 500/B HAWA 6.112
อุปกรณ์บานเลื่อน รุ่น Symmetric 80/G HAWA 6.184
อุปกรณ์บานเลื่อน รุ่น Symmetric 80/Z HAWA 6.90
อุปกรณ์บานเลื่อน รุ่น Telescopic 40/4 HAWA 6.96
อุปกรณ์บานเลื่อน รุ่น Telescopic 80/2 HAWA 6.92
อุปกรณ์บานเลื่อน รุ่น Telescopic 80/3 HAWA 6.94
อุปกรณ์บานเลื่อน รุ่น Telescopic 80/G HAWA 6.186
อุปกรณ์บานเลื่อนกระจกสำหรับห้องน้ำ 8.28
อุปกรณ์บานเลื่อนติดผนัง HAWA 6.192
อุปกรณ์บานเลื่อนระบบจัดเก็บ รุ่น Aperto 60/GL HAWA 6.276
อุปกรณ์บานเลื่อนระบบจัดเก็บ รุ่น Aperto 60/H HAWA 6.272
อุปกรณ์บานเลื่อนระบบจัดเก็บ รุ่น Variotec 150/GR HAWA 6.280
อุปกรณ์บานเลื่อนระบบจัดเก็บ รุ่น Variotec 150/GV HAWA 6.279
อุปกรณ์บานเลื่อนระบบจัดเก็บ รุ่น Variotec 150/H HAWA 6.275
อุปกรณ์บานเลื่อนรุ่น Design 100-S SLIDO 6.30
รุ่น Frontslide 60/100/140 Matic ควบคุมด้วยไฟฟ้า HAWA 6.246
รุ่น Frontslide 60-A/100-A/140-A Symmetric HAWA 6.244
รุ่น Frontslide 60-A/100-A/140-A Telescopic HAWA 6.245
อุปกรณ์บานเลื่อนอัตโนมัติ ECdrive 6.296
อุปกรณ์บานเลื่อนอัตโนมัติ Powerdrive PL 6.298
อุปกรณ์บานเลื่อนอัตโนมัติ Slimdrive SL NT 6.297
อุปกรณ์บานหมุนอัตโนมัติ TSA 325 NT 6.299
อุปกรณ์ประตูทางออกฉุกเฉิน EN 179 ..... 2.96
อุปกรณ์ประตูทางออกหนีไฟ EN 1125 ..... 2.96
อุปกรณ์ประตูหนีไฟ PED 200 - ล็อคด้านข้าง 2.110
อุปกรณ์ประตูหนีไฟ PED 210 - ล็อคด้านข้าง 2.111
อุปกร์ณประตูหนีไฟล็อคด้านข้าง, สีดำ 2.108
อุปกร์ณประตูหนีไฟล็อคด้านข้าง, สีเทา 2.107
อุปกรณ์ป้องกันความร้อนสำหรับตลับกุญแจ 10.69
อุปกรณ์ป้องกันความร้อนสำหรับบานพับ 10.69
อุปกรณ์ปิด/เปิดบานประตูแบบนุ่มนวล ActiveStop 5.60
อุปกรณ์ปิดบานอย่างนุ่มนวล สำหรับรุ่น Junior 40/80/120 HAWA 6.119
อุปกรณ์ปิดบานอย่างนุ่มนวล สำหรับรุ่น Junior 80 HAWA 6.118
อุปกรณ์ผนังบานเฟี้ยม รุ่น Fold 100-T SLIDO 6.216
อุปกรณ์ผนังบานเฟี้ยม รุ่น Variofold 80/H Hawa 6.273
อุปกรณ์ผนังบานเฟี้ยมกลางบาน Centerfold 80/H HAWA 6.274
อุปกรณ์มือจับประตู 1.84
อุปกรณ์มือจับประตู พร้อมระบบล็อค 1.80, 1.82
อุปกรณ์แยกจำหน่าย/ฝาครอบมือจับก้านโยกและฝาครอบกุญแจ 1.37
อุปกรณ์แยกจำหน่าย/เพลทยาว 1.38
อุปกรณ์แยกจำหน่าย/มือจับก้านโยก 1.35
อุปกรณ์รางบนต่อตู้อาบน้ำ 8.31
อุปกรณ์รางบนต่อตู้อาบน้ำ 8.32
อุปกรณ์รางพร้อมช่องใส่กระจกบานตายสำหรับ Junior 120/GP HAWA 6.181
อุปกรณ์รางพร้อมช่องใส่กระจกบานตายสำหรับ Junior 40/GP HAWA 6.179
อุปกรณ์รางพร้อมช่องใส่กระจกบานตายสำหรับ Junior 80/GP, 80/GL HAWA 6.180
อุปกรณ์รางเสริมสำหรับบานเลื่อนหลังผนัง 6.144
อุปกรณ์ล็อค GHR 100 ..... 7.36
อุปกรณ์ล็อค GHR 300 ..... 7.43
อุปกรณ์ล็อค GHR 400 ..... 7.38
อุปกรณ์ล็อคกระจกบานเปลือย สำหรับบานเลื่อนกระจก Toplock 6.196
อุปกรณ์ล็อคกระจกสำหรับห้องน้ำ 8.47
อุปกรณ์ล็อคแม่เหล็กไฟฟ้า 3.17
อุปกรณ์ล็อคลงพื้น 7.52

We reserve the right to alter specifications without notice (HTH Architectural Hardware 2019).
บริษัทฯ ขอสงวนการเปลี่ยนแปลงรายละเอียดได้โดยไม่ต้องแจ้งล่วงหน้า (อุปกรณ์สถาปัตยกรรม 2562)

อุปกรณ์ล็อคลิ้นตายข้างเดียว.....2.136
อุปกรณ์ล็อคหน้าต่าง.....9.15
อุปกรณ์ล็อคห้องน้ำสำหรับบานไม้และบานกระจก.....7.53
อุปกรณ์ล็อคห้องน้ำสำหรับบานไม้และบานกระจก.....8.47
อุปกรณ์ล็อคอิเล็กทรอนิกส์ รุ่น CFA3000.....2.139
อุปกรณ์สำหรับกระจกบานตาย รุ่น Junior 80/G HAWA.....6.188
อุปกรณ์สำหรับบานเปิดทางเดียว.....5.50
อุปกรณ์สำหรับบานเปิดสองทาง.....5.50
อุปกรณ์สื่อสารข้อมูลแบบไร้สัมผัส.....3.9
อุปกรณ์เสริม Aluflex/Woodflex 80.....6.266
อุปกรณ์เสริมจูงบาน รุ่น Classic Synchro.....6.136
อุปกรณ์เสริมตั้งค้าง สำหรับโช๊คแขนสไลด์.....5.35
อุปกรณ์เสริมตัวเลื่อนแขนสไลด์ สำหรับโช๊คประตู GEZE.....5.35
อุปกรณ์เสริมผลักเพื่อเปิด.....6.52
อุปกรณ์เสริมสำหรับ EL 8000-TC และ EL 9000-TCS.....3.22
อุปกรณ์เสริมสำหรับจูงบาน สำหรับบานเลื่อนรุ่น 40-L ถึง 120-L...6.137
อุปกรณ์เสริมสำหรับตลับกุญแจ.....2.27
อุปกรณ์เสริมสำหรับบานพับ.....4.24
อุปกรณ์เสริมสำหรับบานพับแบบขาเจาะ.....4.51
อุปกรณ์เสริมสำหรับประตูบานคู่แบบมีบังใบ.....2.65
อุปกรณ์เสริมสำหรับมือจับก้านโยก.....1.24, 1.39
อุปกรณ์เสริมสำหรับอุปกรณ์บานเลื่อน
Junior 40/GP, 80/GP, 120/GP, 160/GP HAWA.....6.174
อุปกรณ์เสิรมหยุดบานสำหรับ รุ่น Classic L และ J.....6.136

We reserve the right to alter specifications without notice (HTH Architectural Hardware 2019).
บริษัทฯ ขอสงวนการเปลี่ยนแปลงรายละเอียดโดยมิได้มีการแจ้งล่วงหน้า (อุปกรณ์ฮาร์ดแวร์ 2562)

Imprint
This catalogue is only intended for use by the recipient.
All constituents of the catalogue are the property of Häfele.

Reprinting of the catalogue in whole or extracts thereof, reprinting or imitation of the illustrations or imitation of the design is forbidden.

The technical representations and dimensional information in this catalogue are non-binding, including those in the illustrations and drawings.
Right reserved to make design improvements.
All dimensions in mm unless otherwise specified.

No liability accepted for printing errors and mistakes made during the production of the catalogue.

All deliveries are made in accordance with Häfele terms and conditions of sale.

Catalogue nominal charge: 250 Baht
Catalogue order number: 732.98.480

April 2019
© Copyright by Häfele (Thailand) Limited
All rights reserved
Printed in Thailand

สงวนลิขสิทธิ์
แคตตาล็อกเล่มนี้สงวนลิขสิทธิ์ในการใช้เป็นคู่มือเลือกซื้อผลิตภัณฑ์เท่านั้น
และถือเป็นสมบัติของบริษัทเฮเฟเล่โดยสมบูรณ์

การผลิตลอกเลียนแบบทั้งหมดหรือส่วนหนึ่งส่วนใด รวมทั้งการลอกเลียน แบบภาพหรือรูปแบบการจัดวางถือเป็นการละเมิดลิขสิทธิ์

คำบรรยายทางเทคนิคและขนาดของผลิตภัณฑ์ รวมถึงภาพและแบบร่าง ที่ปรากฏภายในไม่ถือเป็นข้อผูกมัดทางกฎหมายแต่อย่างใด
ทางบริษัทฯ ขอสงวนสิทธิ์ในการปรับเปลี่ยนงานออกแบบในภายหลัง
ขนาดของผลิตภัณฑ์ทั้งหมดมีหน่วยเป็นมิลลิเมตร ยกเว้นในกรณีที่ระบุเป็นหน่วยอื่น

ทั้งนี้ทางบริษัทฯ จะไม่ขอรับผิดชอบต่อความผิดพลาดใดๆ ที่อาจเกิดขึ้น ระหว่างขั้นตอนการผลิตแคตตาล็อก

การจัดส่งสินค้าจะเป็นไปตามเงื่อนไขการขายที่ระบุโดยบริษัทเฮเฟเล่

แคตตาล็อกราคาเล่มละ 250 บาท
รหัสสั่งซื้อแคตตาล็อก 732.98.480

เมษายน 2562
ลิขสิทธิ์ของบริษัท เฮเฟเล่ (ประเทศไทย) จำกัด
สงวนลิขสิทธิ์
พิมพ์ที่ประเทศไทย

We reserve the right to alter specifications without notice (HTH Architectural Hardware 2019).
บริษัทฯ ขอสงวนการเปลี่ยนแปลงรายละเอียดโดยไม่ต้องแจ้งล่วงหน้า (อุปกรณ์สถาปัตยกรรม 2562)

1 | Furniture Fittings
อุปกรณ์เฟอร์นิเจอร์

2 | Architectural Hardware
อุปกรณ์ประตู-หน้าต่าง

www.hafelethailand.com
www.hafele.co.th

THE COMPLETE HÄFELE